საოპერატორო ადმინისტრაციული შენობის ჭრილების გეგმა 1:100 მ.

საპროექტო ადმინისტრაციული შენობის 1-1 ჭრილების გეგმა 1:100 მ.

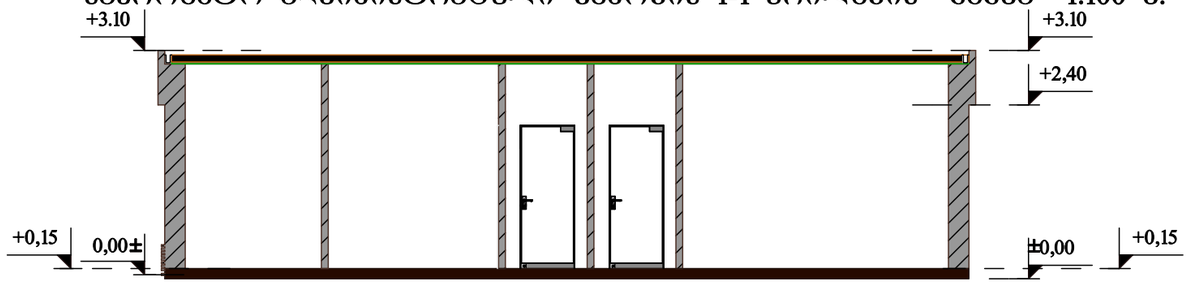

საპროექტო ადმინისტრაციული შენობის 2-2 ჭრილების გეგმა 1:100 მ.

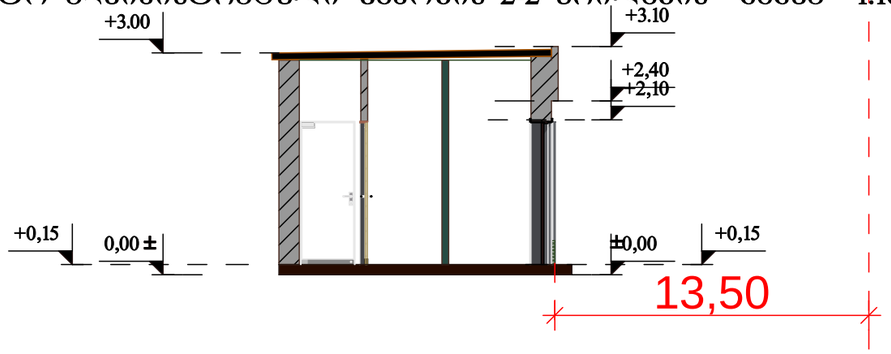

რეგულირების ხაზი

			დაკვეთა3№60/2016	ობვენ..№	
დირექტორი	დ.ჩახტაური				
პრ.მთ.ინ.	ვ.მურალაშვილი			თარიღი	4/04/2016
დააპროექტა	ქ.ჩახტაური		ქ.თბილისი. დავით აღმაშენებლის ხეივანის №2-ის და№4-ის შორის ს/კ 404980213		
შეამოწმა	ნ.ხინჩიკაშვილი				
			შპს "ბანი13"-ის აირგასამართი საკომპრესორო სადგური	სტადია	ფურცალი ფურ-ბი
				მ. 1:100	2 4
			გენგეგმა	შპს "ინჟინერი"	

საპროექტო მოსაცდელის ჭრილები

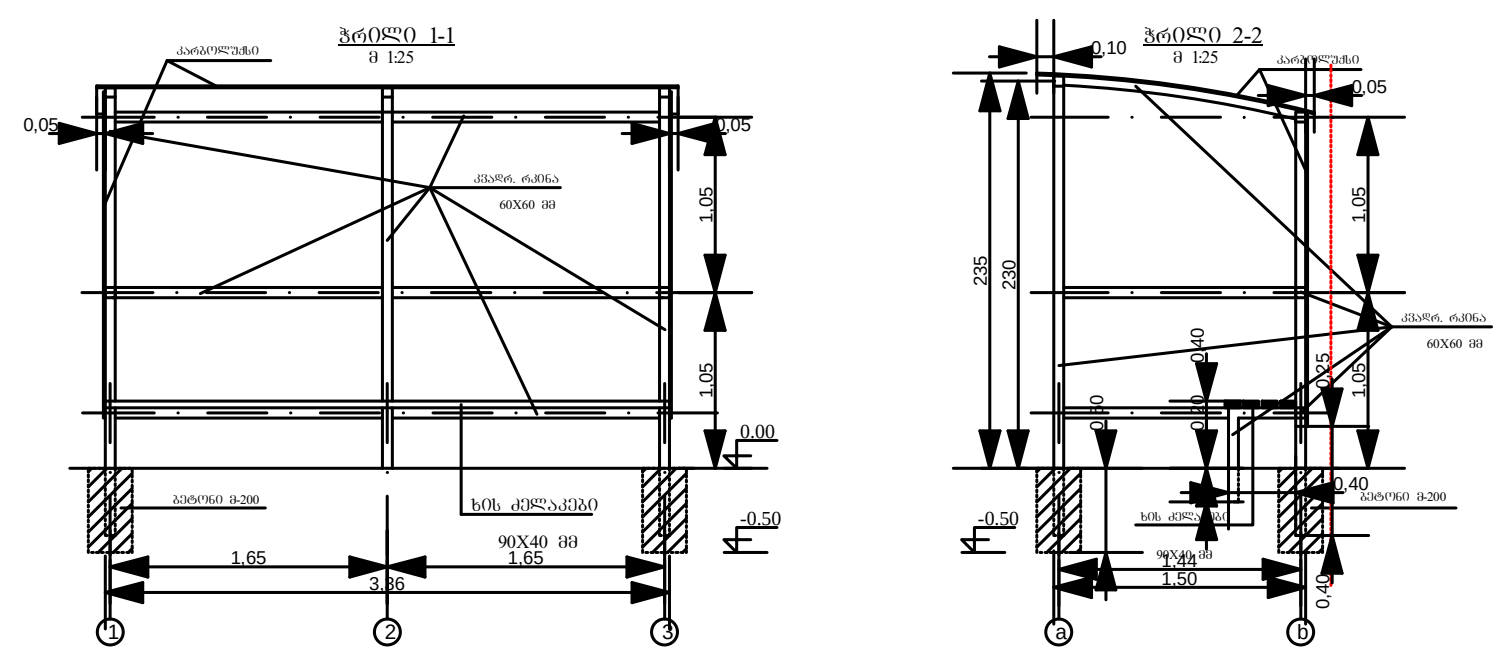

დირექტორი	დ.ჩახტაური	
პრ.მთ.ინ.	ვ.მურალაშვილი	
დააპროექტა	ქ.ჩახტაური	
შეამოწმა	ნ.ხინჩიკაშვილი	

დაკვეთა№60/2016

ინვენ.№	
თარიღი	4/04/2016

ქ.თბილისი. დავით აღმაშენებლის ხეივნის №2-ის და№4-ის შორის
ს/კ 404980213

შპს "ზანი13"-ის აირგასამართი საკომპრესორო სადგური

სტადია	ფურცელი	ფურ-ბი
1:100	2	3

ჭრილები

შპს "ინჟინერი"

საპროექტო ელ.ქვესადგურის ჭრილები 1:100 მ.

საპროექტო ელ.ქვესადგურის ჭრილი 1-1 1:100 მ.

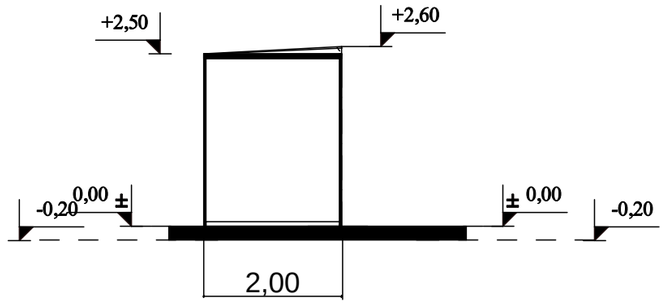

საპროექტო ელ.ქვესადგურის ჭრილი 2-2 1:100 მ.

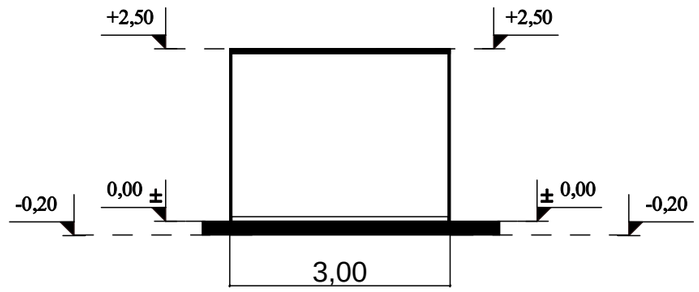

			დაკვეთა3№60/2016	ინვენ..№	
დირექტორი	დ.ჩახტაური				
პრ.მთ.ინ.	ვ.მურალაშვილი			თარიღი	4/04/2016
დააპროექტა	ქ.ჩახტაური		ქ.თბილისი. დავით აღმაშენებლის ხეივანის №2-ის და№4-ის შორის ს/კ 404980213		
შეამოწმა	ნ.ხინჩიკაშვილი				
			შპს "ბანი 13"-ის აირგასამართი საკომპრესორო სადგური	სტადია	ფურცელი ფურ-ბი
				მ.	3 3
			ჭრილები	შპს "ინჟინერი"	

ბენზინის და დიზელის საწვავის მარიგებელი სვეტების ჭრილები 1:100 მ.

ბენზინის და დიზელის საწვავის მარიგებელი სვეტების ჭრილი 1-1

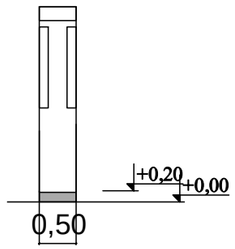

ბენზინის და დიზელის საწვავის მარიგებელი სვეტების ჭრილი 2-2

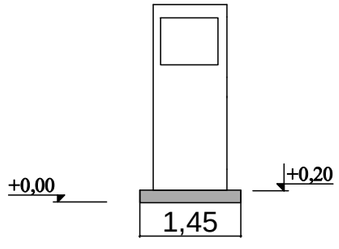

			დაკვეთა3№60/2016	ობვეზ..№	
დირექტორი	დ.ჩახტაური				
პრ.მთ.ინ.	ვ.მურალაშვილი			თარიღი	4/04/2016
დააპროექტა	ქ.ჩახტაური		ქ.თბილისი. დავით აღმაშენებლის ხეივანის №2-ის და№4-ის შორის ს/კ 404980213		
შეამოწმა	ნ.ხინჩიკაშვილი				
			შპს "ბანი 13"-ის აირგასამართი საკომპრესორო სადგური	სტადია	ფურცელი	ფურ-ბი
				მ.	3	3
			საპროექტო სოკოს ჭრილები	შპს "ინჟინერი"		

რეზერვუარების ჭრილი

ჭრილი 1-1

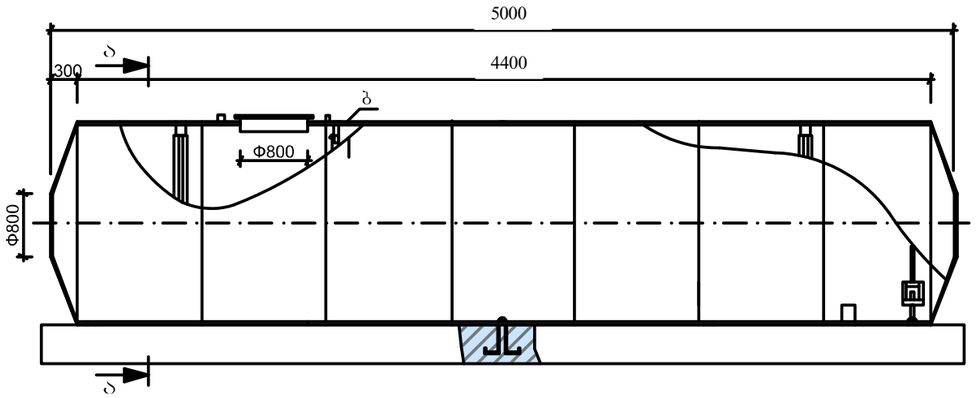

ჭრილი 2-2

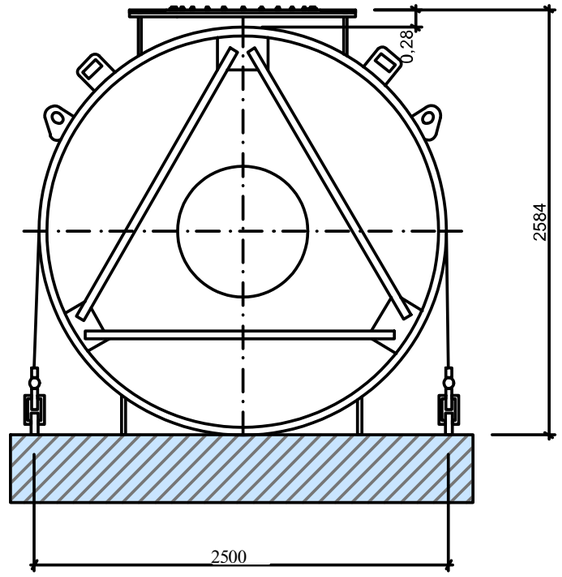

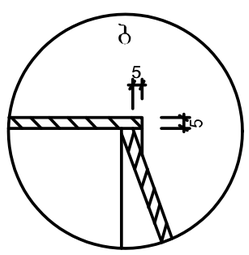

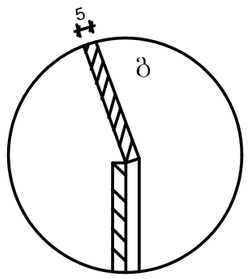

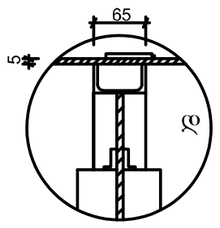

			დაკვეთა№60/2016	ობვენ..№		
დირექტორი	დ.ჩახტაური				
პრ.მთ.ინ.	ვ.მურალაშვილი			თარიღი	4/04/2016
დააპროექტა	ძ.ჩახტაური		ქ.თბილისი. დავით აღმაშენებლის ხეივანის №2-ის და№4-ის შორის ს/კ 404980213		
შეამოწმა	ნ.ხინკოიაშვილი				
			შპს "ბანი 13"-ის აირბასამართი საკომპრესორო სადგური	სტადია	ფურცელი	ფურ-ბი
				მ.	2	3
			რეზერვუარების ჭრილი	შპს "ინჟინერი"		

დამცავი კედლის ჭრილი 1:100 მ.

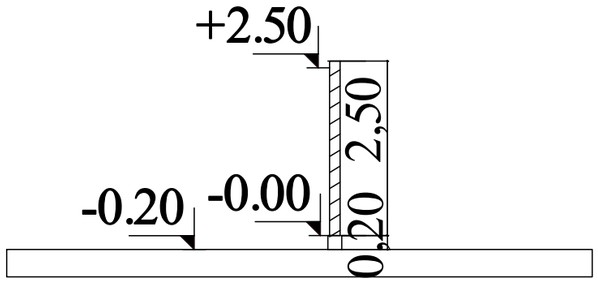

			დაკვეთა3№60/2016	ობვენ..№	
დირექტორი	დ.ჩახტაური				
პრ.მთ.ინ.	ვ.მურალაშვილი			თარიღი	4/04/2016
დააპროექტა	ქ.ჩახტაური		ქ.თბილისი. დავით აღმაშენებლის ხეივანის №2-ის და№4-ის შორის ს/კ 404980213		
შეამოწმა	ნ.ხინჩიკაშვილი				
			შპს "ბანი 13"-ის აირგასამართი საკომპრესორო სადგური	სტადია	ფურცელი ფურ-ბი
				მ.	1 1
			საპროექტო სოკოს ჭრილები	შპს "ინჟინერი"	

საპროექტო ფარდულის ჭრილი 1:100 მ.

საპროექტო ჭრილი 1-4 ღერძებში 1:100 მ.

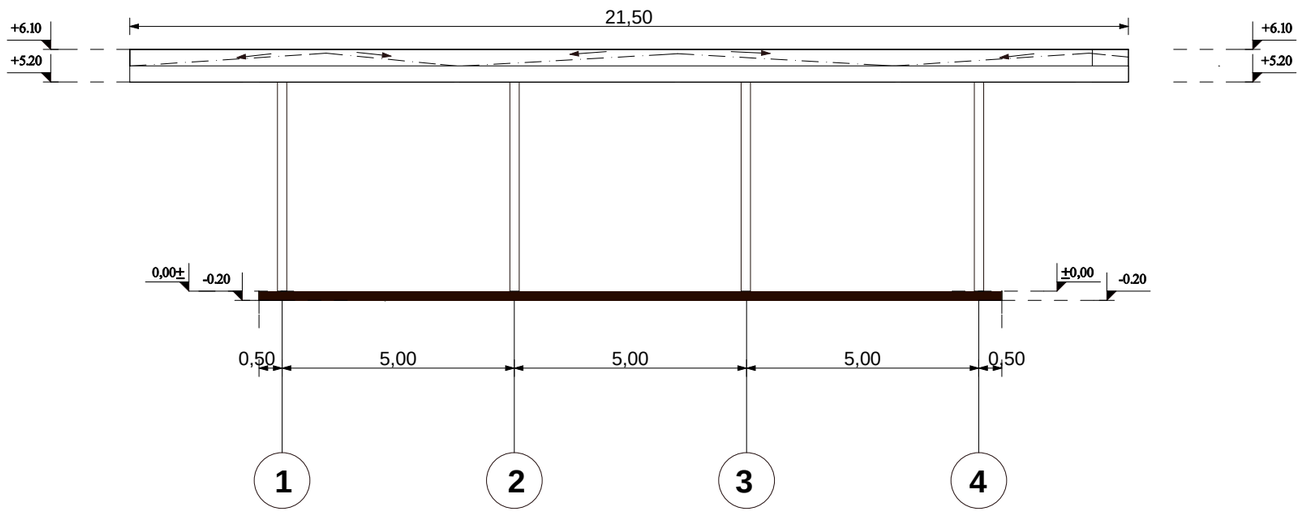

საპროექტო ჭრილი ა ღერძებში 1:100 მ.

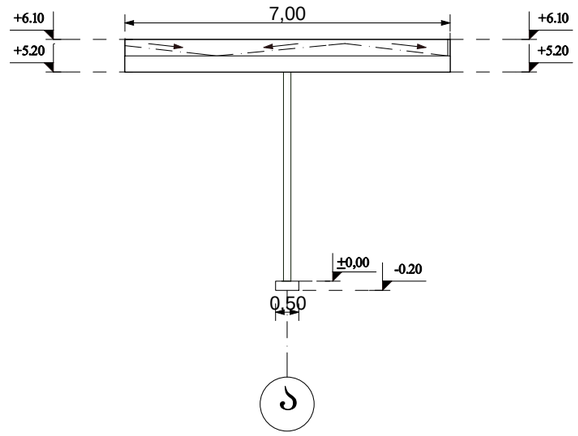

			დაკვეთა3№60/2016	ინვენ..№	
დირექტორი	დ.ჩახტაური				
პრ.მთ.ინ.	ვ.მურალაშვილი			თარიღი	4/04/2016
დააპროექტა	ქ.ჩახტაური		ქ.თბილისი. დავით აღმაშენებლის ხეივანის №2-ის და№4-ის შორის ს/კ 404980213		
შეამოწმა	ნ.ხინჩიკაშვილი				
			შპს "ბანი13"-ის აირბასამართი საკომპრესორო სადგური	სტადია	ფურცალი	ფურ-ბი
				1:100	4	4
			გენგეგმა	შპს "ინჟინერი"		