ნასაზღვრების უწყისი მარკით "ა"

№/№	დასახელება	მარკა
1	თაბაშირცემელი	ა-0
2	სართულის დონეზე	ა-1
3	სართულის დონეზე	ა-2
4	გადახურვის ნაკეთობა	ა-3
5	-"- -"-	ა-4
6	ხელსაფლავის ბაქანი	ა-5
7	ელ. შახტაში N1	ა-6
8	ახმატის	ა-7

განმარტებითი ბარათი

წინამდებარე მუშა პროექტის „ქ. გალი ეზოები" ქუჩა N11 სახლის სახურავის

კონსტრუქციული ნაწილი დამუშავებულია თანახმად ტექნიკური დავალებისა, რომელიც მოცემულია ამავე პროექტის არქიტექტურულ ნაწილში.

საინჟინრო-გეოლოგიური დასკვნის თანახმად საძირკვლების შუაძირ მიღებულია ლაქნარი , რომლის საანგარიშო წინაღობა R_0=1.2 კგ.ძ/სმ²

სამშენებლო მოედანი მდებარეობს 8 ბალიან ზონაში.

ქარის სიჩქარის დაწნევა - Q = 50 კგ/მ²

თოვლის საფარის წონა - P= 50 კგ/მ²

ბრუნტის გაყინვის სიღრმე H= 43სმ

საძირკვლების დაბეტონებამდე ძვაბული შემოწმებულ იქნას ინჟინერ—გეოლოგის მიერ.

შენობა წარმოდგენილია 2 სართულით, იგი დაპროექტებულია შერეული კონსტრუქციებით.

საძირკვლები— ბეტ. ნაწყვეტი

გადახურვები— ნაბეტონარი ბეტ. ფილა

კიბე— , რკ/ბ-ის შესრულდეს ადგილზე.

მშენებლობის ორგანიზაციამ აზრუნველყოს ბეტონის ჩაწყობა უწყვეტად ჰორიზონტალური მიმართულებით. დაბეტონებისას კონტროლი გაეწიოს ბეტონის მარკას, ვიბრირებას და შრომის პროცესებს.

ბრძივი არმატურების დაბაშვირება ხდება ელ. შედუღებით. კარკასის დეროვან ელემენტებში განივი არმირება შესრულდეს შეკრული არმატურის საკიდებით, რომელთა ბოლოები გადაიდუნოს და ჩაანკირდეს კონსტრუქციის ტანში.

მახასიათებლები ნაკეთობებისა

დასახელება		A-I		A-III					
		6	8	10	12	14	18	—	—
არმატურის სიგრძე	მ	500	231	1078	588	315	149	—	—
არმატურის წონა	კგ	111	92	668	529	381	299	—	—
სულ წონა	ტ	0.203		1.888					
საერთო წონა	ტ	2.091							
ბეტონის მოცულობა	მ³	25.6							
ხის მასალა	მ³	—							
არმატ. ფოლადი	ტ	0.896							

ა-0

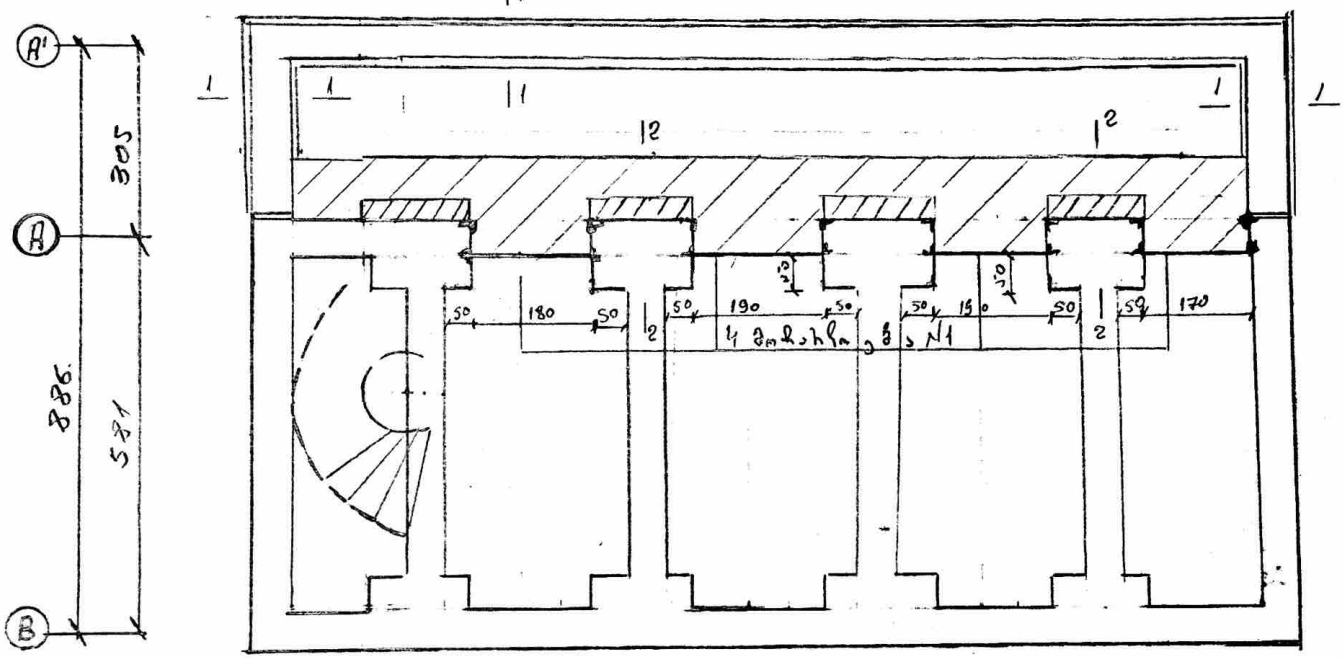
A'
A
B
305
886
534
1
2
50
180
190
170

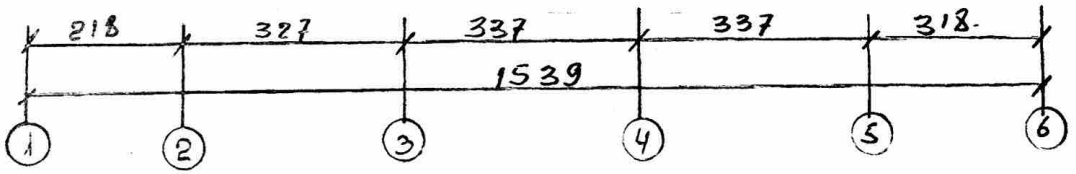
218
327
337
337
318
1539
1
2
3
4
5
6

5-1

1. ...
2. ...
3. ...
4. ...

Экспликация полов 1-этажа отм. ±0.00

М 1:100

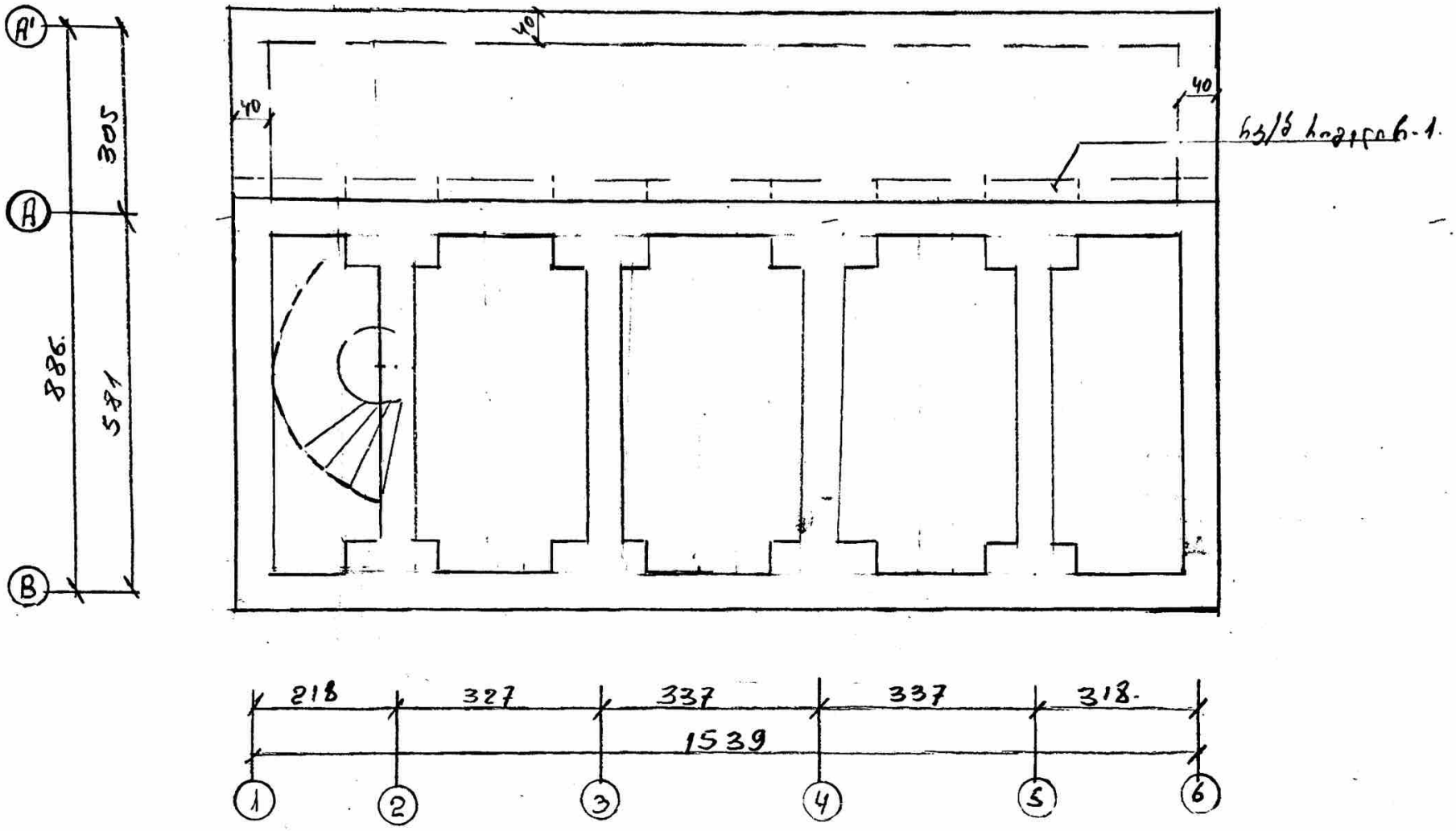

Ведомость

1. Экспликация полов 1-этажа
2. Экспликация полов 2-4 этажа

ფილტრების ძირის არმირების გეგმა ნ ± 0.00.

მ 1:100

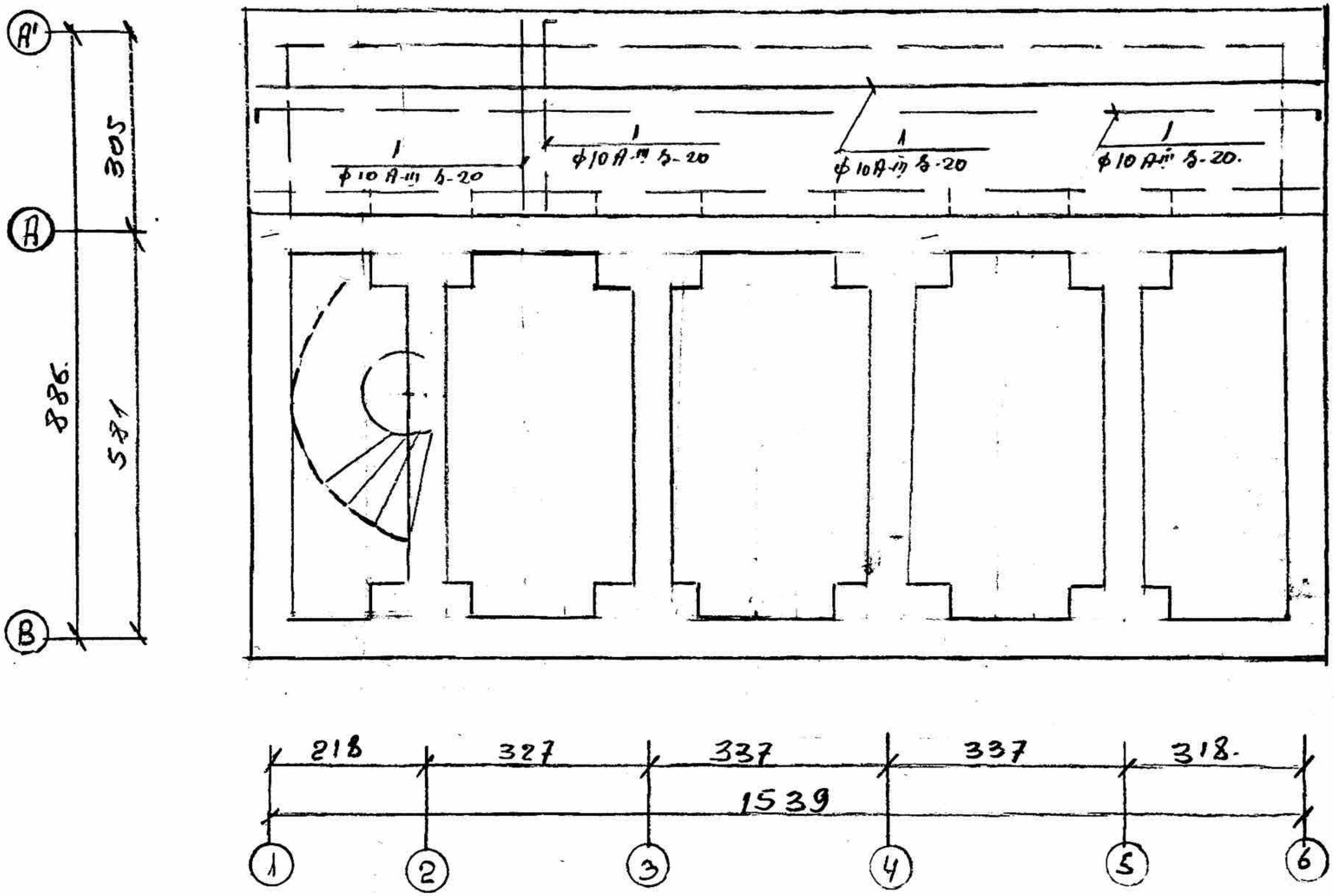

ფილტრის ძირის განივჭრილი

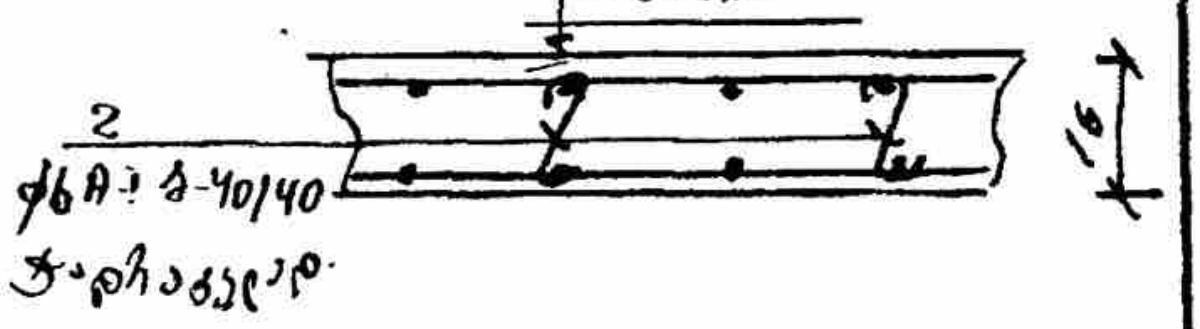

შენიშვნა

1 [illegible] ბეტონი ჰიდროტექნიკური, ბეტონი 5-3 [illegible]

2. რ/ბ. კონსტრუქციის ქვეშ ჭრილი (იხ. 2-2).

3. ბეტონი რ/ბ. კონსტრუქციის ბეტონი მ-250.

Ригель поперечной рамы 6-1

М 1:100

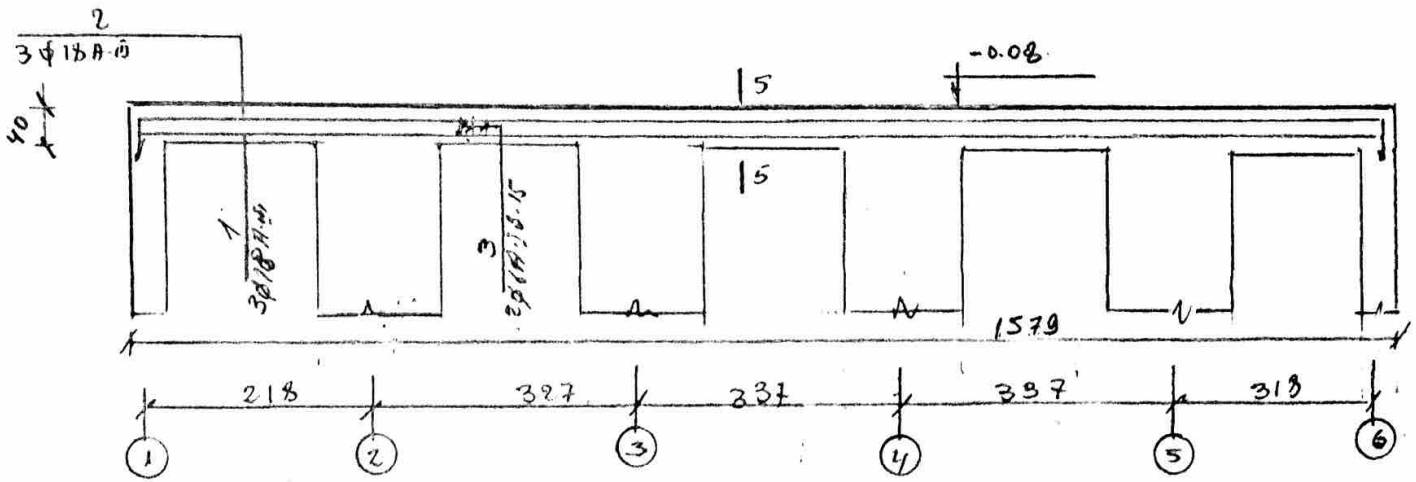

5 - 5

М 1:20

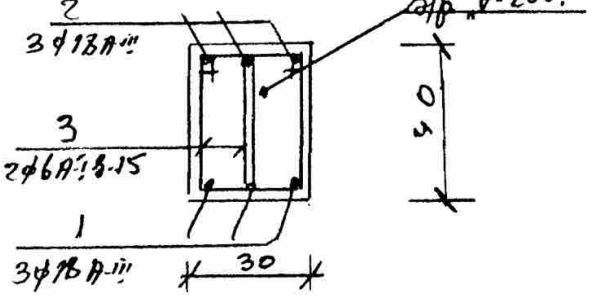

Сечение 3-3 по оси 6

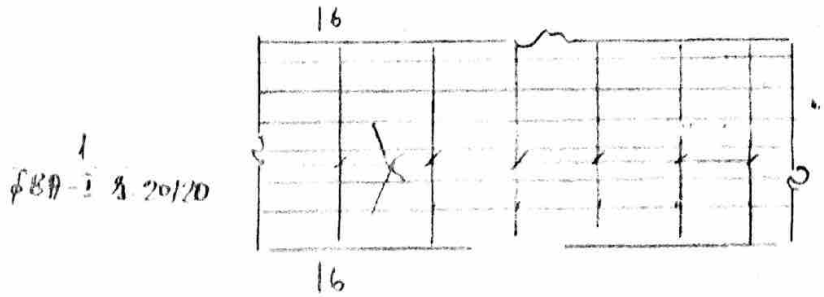

Примечания

1. Ригель рамы изготовляется по технологии, принятой для ригеля поперечной рамы 3-3 по оси 5.
2. Хомуты ригеля, показанные на чертеже, обеспечивают шаг 250 мм, принятый в расчете.

6 - 6

М 1:10

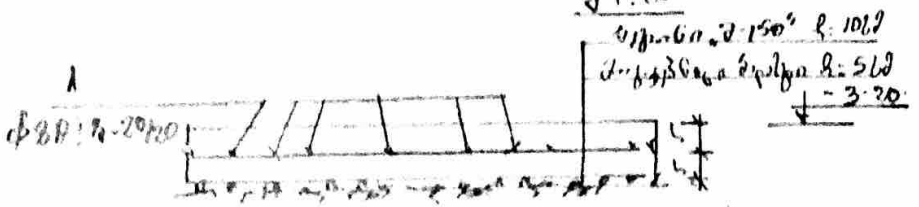

Фермы N1

1:50

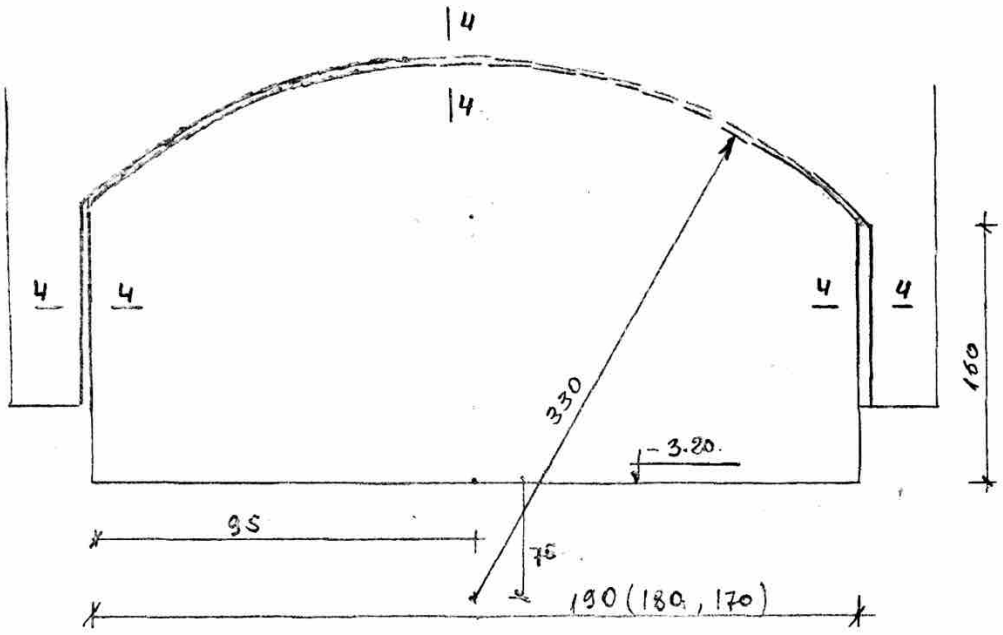

4 – 4 1:20

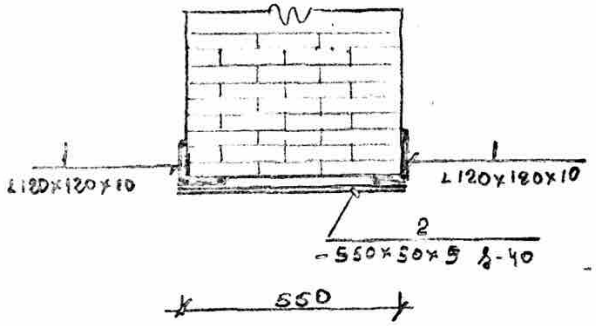

Указания

1. Ферму изготовить электросваркой по чертежам КМ.
2. Ферму покрыть двумя слоями грунтовки ГФ-021 и окрасить эмалью ПФ-115 серого цвета.
3. Ферма состоит из уголков ∠120×120×10 $\ell = 470 \times 2 = 940$ см, $\ell = 940 \times 4 = 37.6$ м. $q = 37.6 \times 18.3 = 688$ кг, фасонки N2 -550×50×5 $q = 207$ кг.
4. Элементы N1 и N2 соединяются между собой сварными швами $\delta_2 = 4$ мм.
5. Элементы ферм N1 и N2 изготовляются из уголков (“горячекатаных”) по ГОСТ 8509-72* “Уголки стальные горячекатаные равнополочные”.

კონსტრ.	ელემენტი	პოზ. №	ესკიზი	არმატურის სპეციფიკაცია: დიამ. მმ.	სიგრძე სმ.	ცალი ც.	სულ სიგრძე მ.	არმატურის ამოკრეფა: დიამ. მმ.	ჯამური სიგრძე მ.	ფოლა A-I	ფოლა A-III	ფოლა სხვ.	ბეტონის მოცულ. მ³	შენიშვნა
ს/ბ ქანობის ქვაბულის		1	1 —	⌀14 A-III	—	—	90	⌀6 A-I	216	48	—	—	4.1	
		2	56 / 26	⌀6 A-I	180	113	216	⌀14 A-III	90	—	109	—		
									ჯამი	48	109	—		
ს/ბ ქანობის ქვაბულის		1	1 —	⌀12 A-III	—	—	588	⌀6 A-I	99	22	—	—	8.8	
		2	16 / 16	⌀6 A-I	80	124	99	⌀12 A-III	588	—	523	—		
		3	50 / 50	⌀14 A-III	150	15	225	⌀14 A-III	225	—	277	—		
		4	50 / 10	⌀18 A-III	70	72	50	⌀18 A-III	50	—	100	—		
									ჯამი	22	901	—		
მზიდი კედელი ±0.00		1	1 —	⌀10 A-III	—	—	1078	⌀6 A-I	91	20	—	—	8.6	
		2	7 — 13 — 7	⌀6 A-I	27	336	91	⌀10 A-III	1078	—	668	—		
									ჯამი	20	668	—		
ს/ბ სართული		1	1580	⌀18 A-III	1580	3	47	⌀6 A-I	94	21	—	—	1.9	
		2	70 / 1580 / 70	⌀10 A-III	1720	3	52	⌀18 A-III	99	—	198	—		
		3	36 / 16	⌀6 A-I	180	78	94		ჯამი	21	198	—		
ფარსი ±3.20		1	1 —	⌀8 A-I	—	—	231	⌀8 A-I	231	92	—	—	2.2	
									ჯამი	92	—	—		