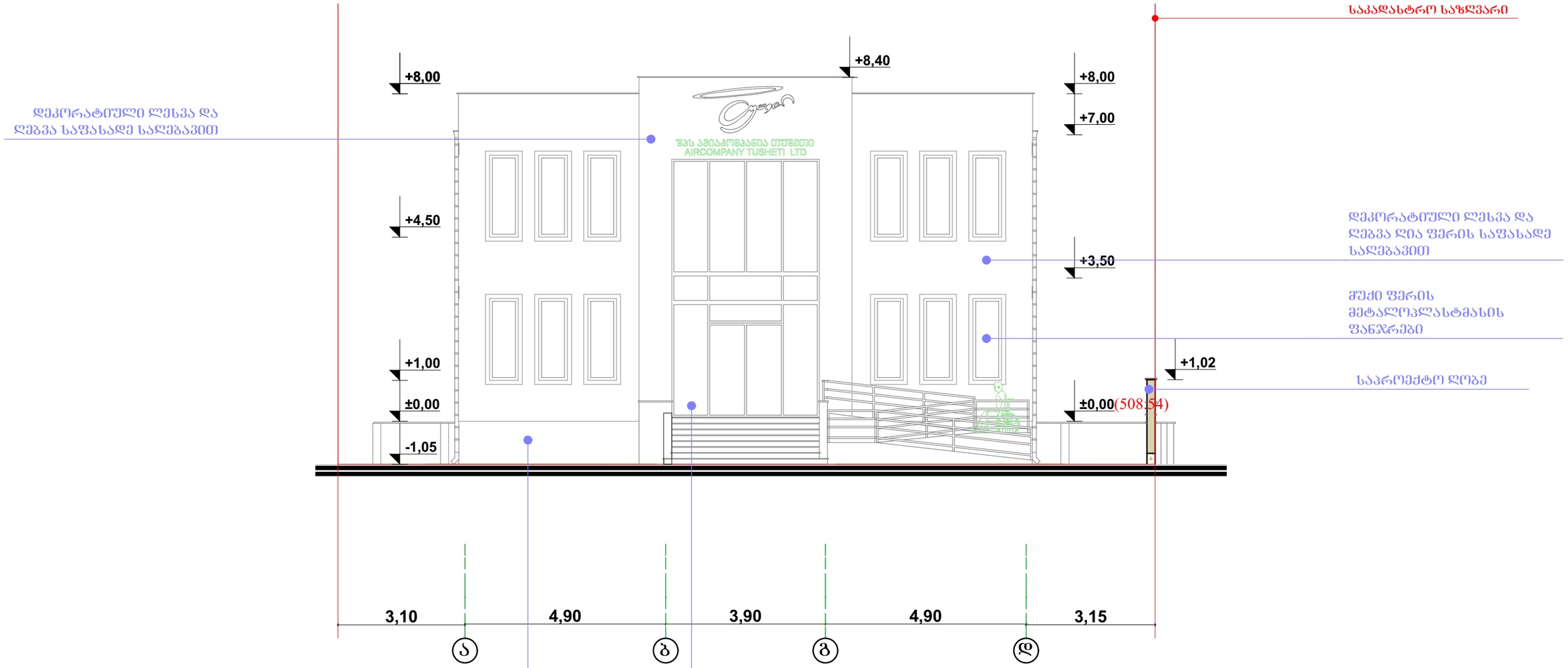

ექსპლიკაცია:	პირობითი აღნიშვნები:	შენიშვნები:
		ფასადზე "ა-გ" მონაკვეთში ავიაკომპანია თუშეთის ლოგო და წარწერა ნაჩვენებია სქემატურად, ფერის და შრიფტის დაზუსტება მოხდება ადგილზე დამკვეთის მიერ

ფორმატი		თბილისი	სტადია	მასშტაბი	გვერდი
A3		მარტი 2016 წ.	მ. პ.	1:100	ა

ქ.თბილისში, დავითაშვილის ქუჩა#5-ის მიმდებარედ (ს/კ:01.19.25.006.072) შ.პ.ს. ავიაკომპანია თუშეთის საოფისე შენობის და დამხმარე ფართობის ბროექტი

ოფისი

ფასადი "ა-დ"

დამკვეთი:
შ.პ.ს. ავიაკომპანია თუშეთი
ს/კ: 208193925
დირექტორი: ზაური ქორთოშია
ტელ: 595 771 554
ელ.ფოსტა: zaur@tca.com

საპროექტო:
იწდ. მეწარმე "ნიკოლოზ დონაძე"
ს/ნ(პ/ნ):04001006958
ტელ: 595 771 554
ელ.ფოსტა: chemi_saqartvelo@yahoo.com

პროექტის მთავარი არქიტექტორი: ნიკოლოზ დონაძე

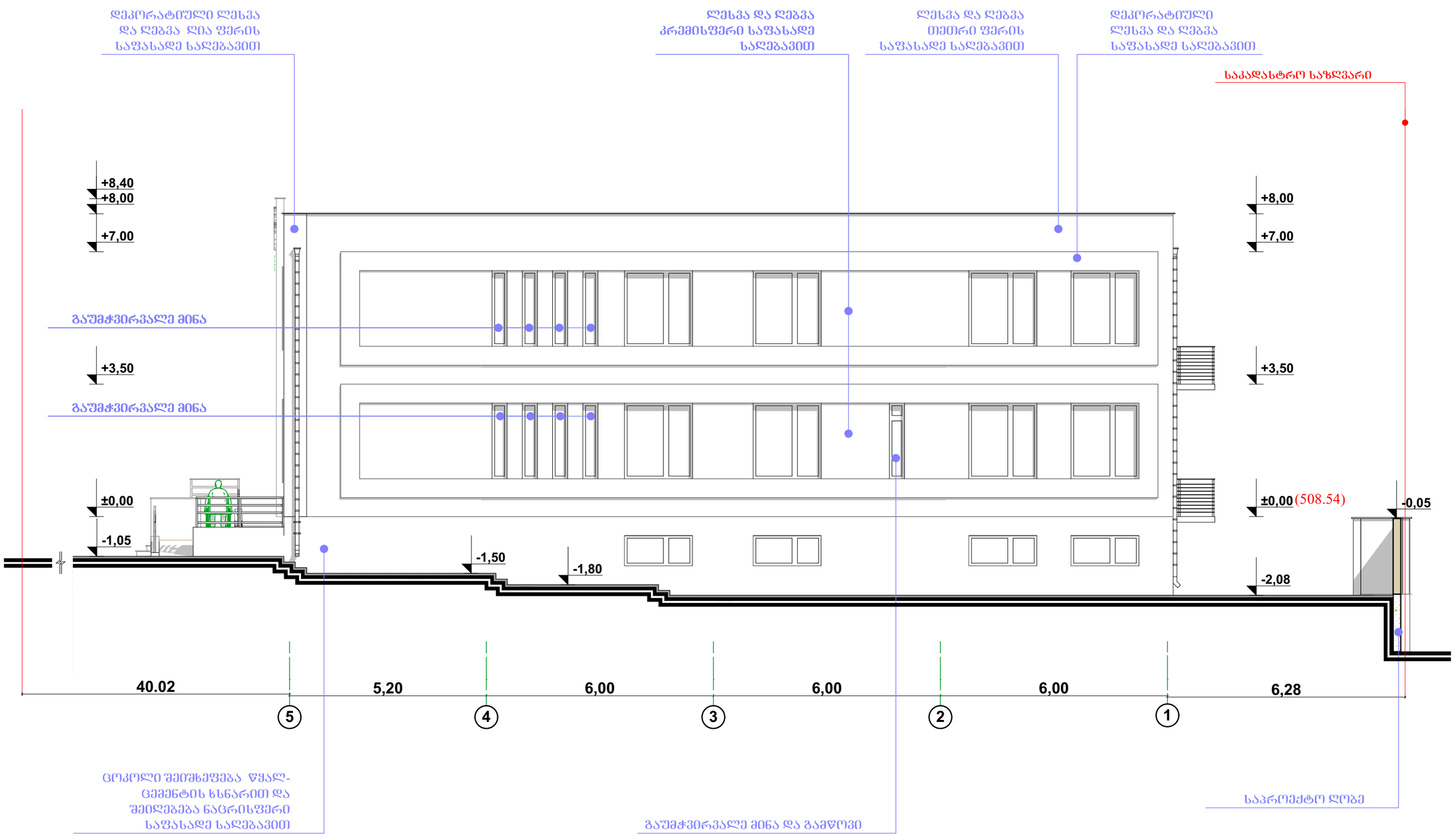

ექსპლიკაცია:	პირობითი აღნიშვნები:	შენიშვნები:

ქ.თბილისში, დავითაშვილის ქუჩა#5-ის მიმდებარედ (ს/კ:01.19.25.006.072) შ.პ.ს. ავიაკომპანია თუშეთის საოფისე შენობის და დამხმარე ფართობის ბროექტი

ᲝᲤᲘᲡᲘ

ფასადი "5-1"

ფორმატი		თბილისი	სტადია	მასშტაბი	გვერდი
A3		მარტი 2016 წ.	მ. პ.	1:100	ა

დამკვეთი:
შ.პ.ს. ავიაკომპანია თუშეთი
ს/კ: 208193925
დირექტორი: ზაური ქორთოშია
ტელ: 595 771 554
ელ ფოსტა: zaur@tca.com

პროექტირება:

საპროექტო:
იწდ. მეწარმე "ნიკოლოზ დონაძე"
ს/ნ(კ/ნ):04001006958
ტელ: 595 771 554
ელ ფოსტა: chemi_saqartvelo@yahoo.com

პროექტის მთავარი არქიტექტორი: ნიკოლოზ დონაძე

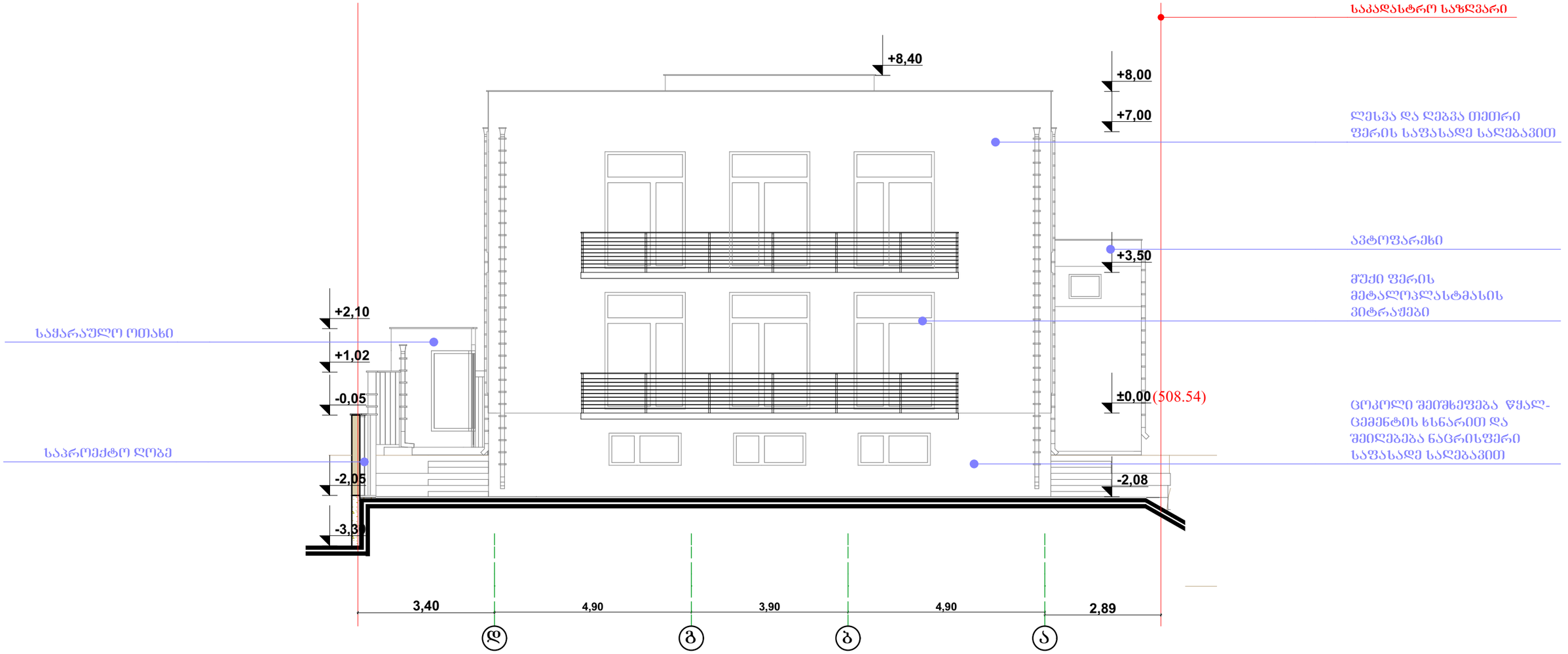

ექსპლიკაცია:	პირობითი აღნიშვნები:	შენიშვნები:

ქ.თბილისში, დავითაშვილის ქუჩა#5-ის მიმდებარედ (ს/კ:01.19.25.006.072) შ.პ.ს. ავიაკომპანია მუშეთის საოფისე შენობის და დამხმარე ფართობის პროექტი

ᲝᲤᲘᲡᲘ

ფასადი "დ-ა"

ფორმატი		თბილისი	სტადია	მასშტაბი	გვერდი
A3		მარტი 2016 წ.	მ. პ.	1:100	ა

დამკვეთი:
შ.პ.ს. ავიაკომპანია მუშეთი
ს/კ: 208193925
დირექტორი: ზაური ქორთოშია
ტელ: 595 771 554
ელ.ფოსტა: zaur@tca.com
ხელმძღვანელი: _____

საპროექტო:
ი/მ. მეწარმე "ნიკოლოზ დონაძე"
ს/ნ(პ/ნ):04001006958
ტელ: 595 771 554
ელ.ფოსტა: chemi_saqartvelo@yahoo.com
პროექტის მთავარი არქიტექტორი: _____ ნიკოლოზ დონაძე

ოფისი

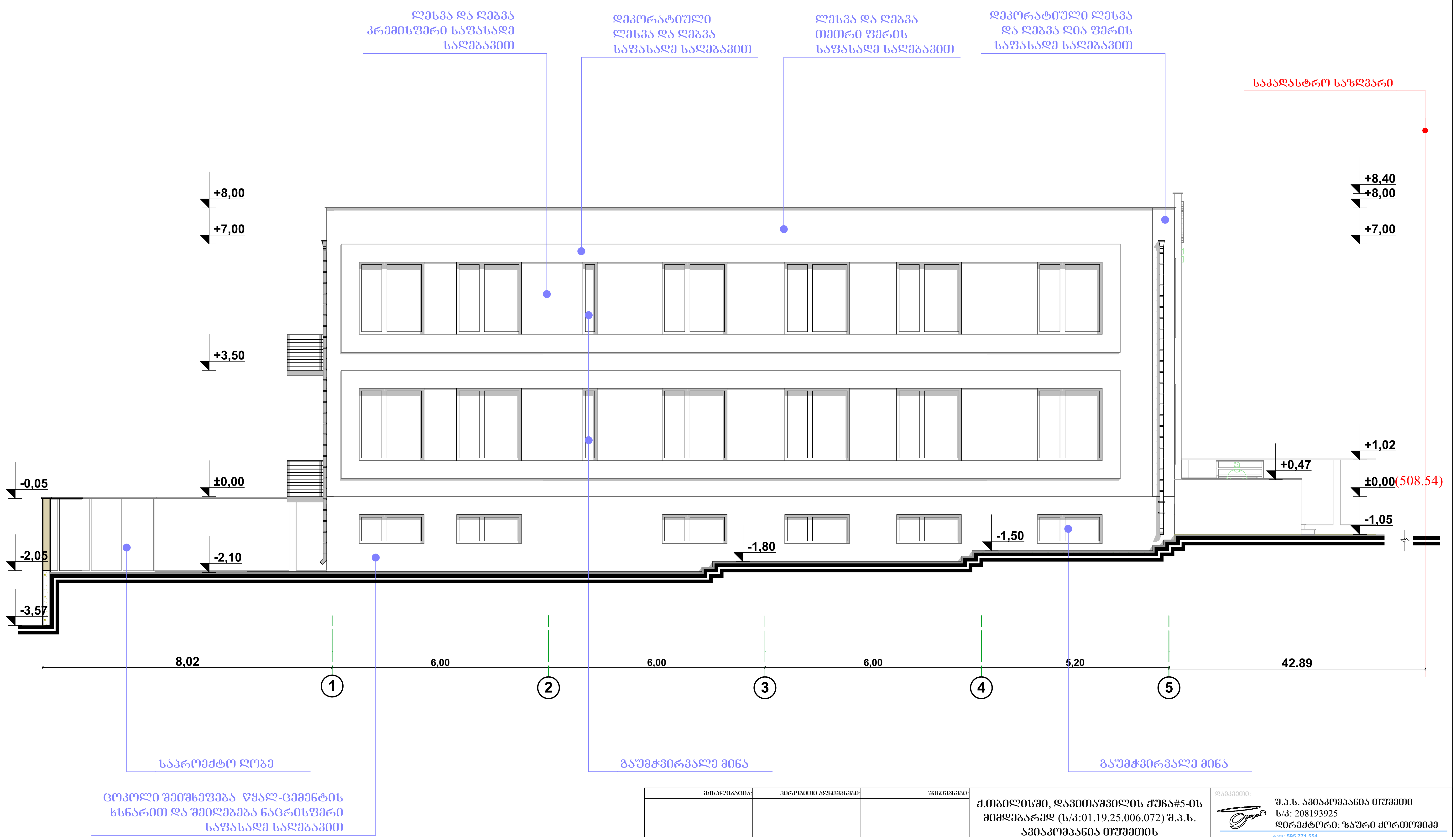

ექსპლიკაცია:	პირობითი აღნიშვნები:	შენიშვნები:	ქ.თბილისში, დავითაშვილის ქუჩა#5-ის მიმდებარედ (ს/კ:01.19.25.006.072) შ.პ.ს. ავიაკომპანია თუშეთის საოფისე შენობის და დამხმარე ფართობის ბროექტი			დამკვეთი: შ.პ.ს. ავიაკომპანია თუშეთი ს/კ: 208193925 დირექტორი: ზაური ქორთოშიძე ტელ: 595 771 554 ელ.ფოსტა: zaur@tca.com
			ოფისი			საპროექტო: ინდ. მეწარმე "ნიკოლოზ დონაძე" ს/ნ(პ/ნ):04001006958 ტელ: 595 771 554 ელ.ფოსტა: chemi_saqartvelo@yahoo.com
			ფასადი "5-1"			
ფორმატი		თბილისი	სტადია	მასშტაბი	ფურცელი	პროექტის მთავარი არქიტექტორი: ნიკოლოზ დონაძე
A3		მარტი 2016 წ.	მ. პ.	1:100	5	

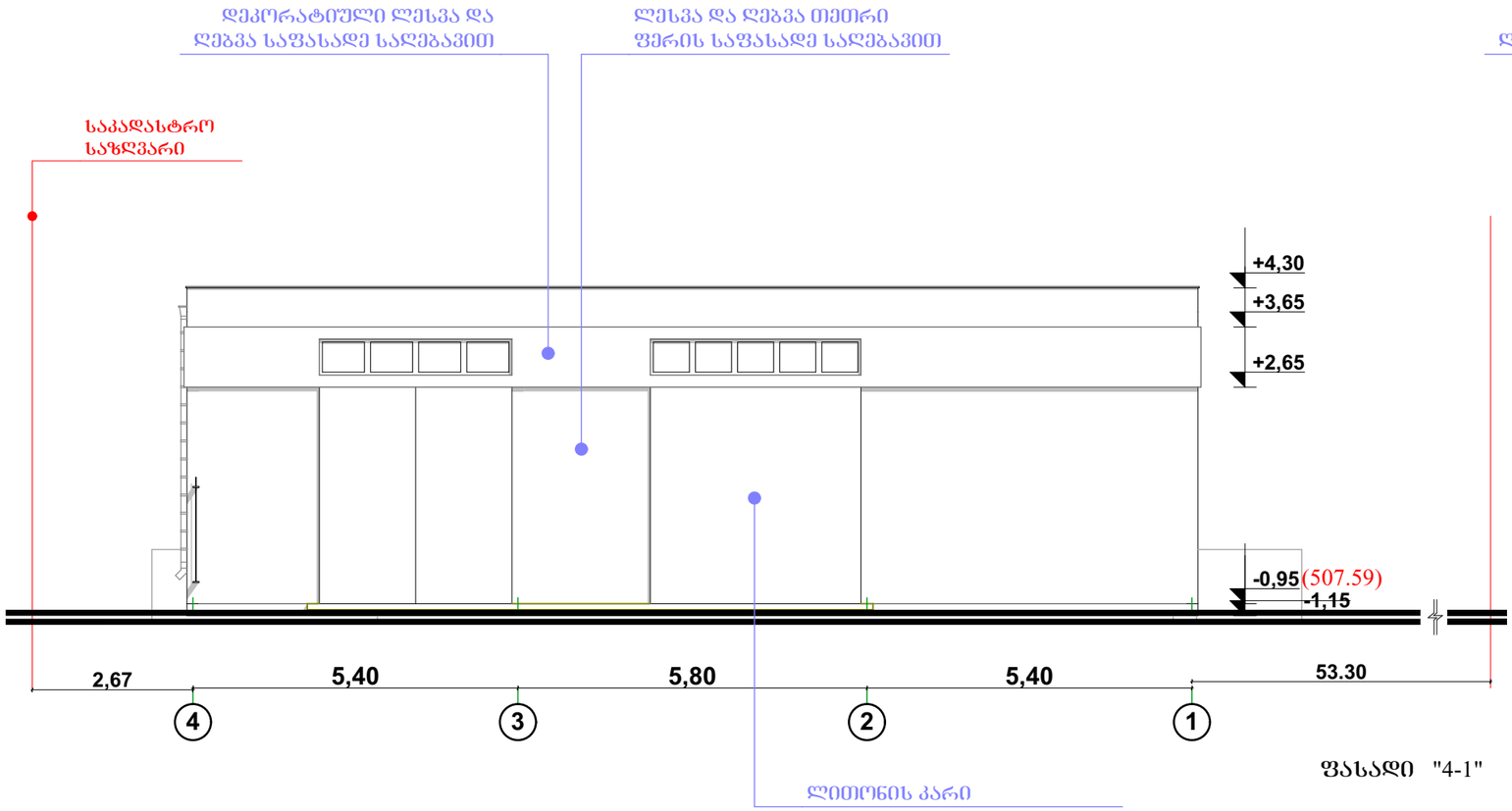

ფასადი "4-1"

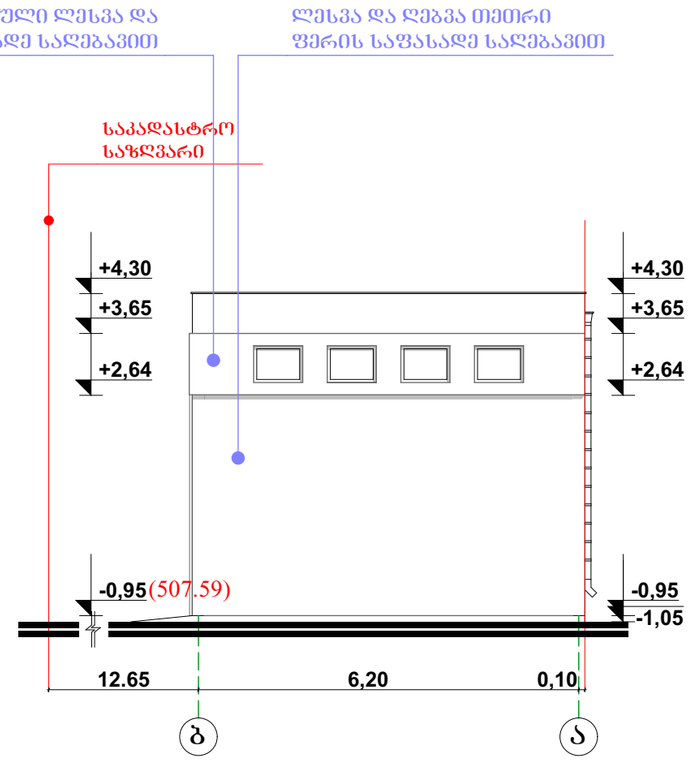

ფასადი "ბ-ა"

ქძსალიბაცია:	პირობითი აღნიშვნები:	შენიშვნები:	ქ.თბილისში, დავითაშვილის ქუჩა#5-ის მიმდებარედ (ს/კ:01.19.25.006.072) შ.პ.ს. ავიაკომპანია თუშეთის საოფისე შენობის და დამხმარე ფართობის პროექტი		
			დამხმარე ფართობი (ავტოფარეხი)		
			ფასადი "4-1" "ბ-ა"		
ფორმატი		თბილისი	სტადია	მასშტაბი	გვერდი
A3		მარტი 2016 წ.	მ. პ.	1:100	ა

დამკვეთი:
შ.პ.ს. ავიაკომპანია თუშეთი
ს/კ: 208193925
დირექტორი: ზაური ქორთოშიძე
ტელ: 595 771 554
ელ.ფოსტა: zaur@tca.com

საპროექტო:
ინდ. მეწარმე "ნიკოლოზ დონაძე"
ს/ნ(ა/ნ):04001006958
ტელ: 595 771 554
ელ.ფოსტა: chemi_saqartvelo@yahoo.com

პროექტის მთავარი არქიტექტორი: ნიკოლოზ დონაძე

დამხმარე ფართობი (ავტოფარეხი)

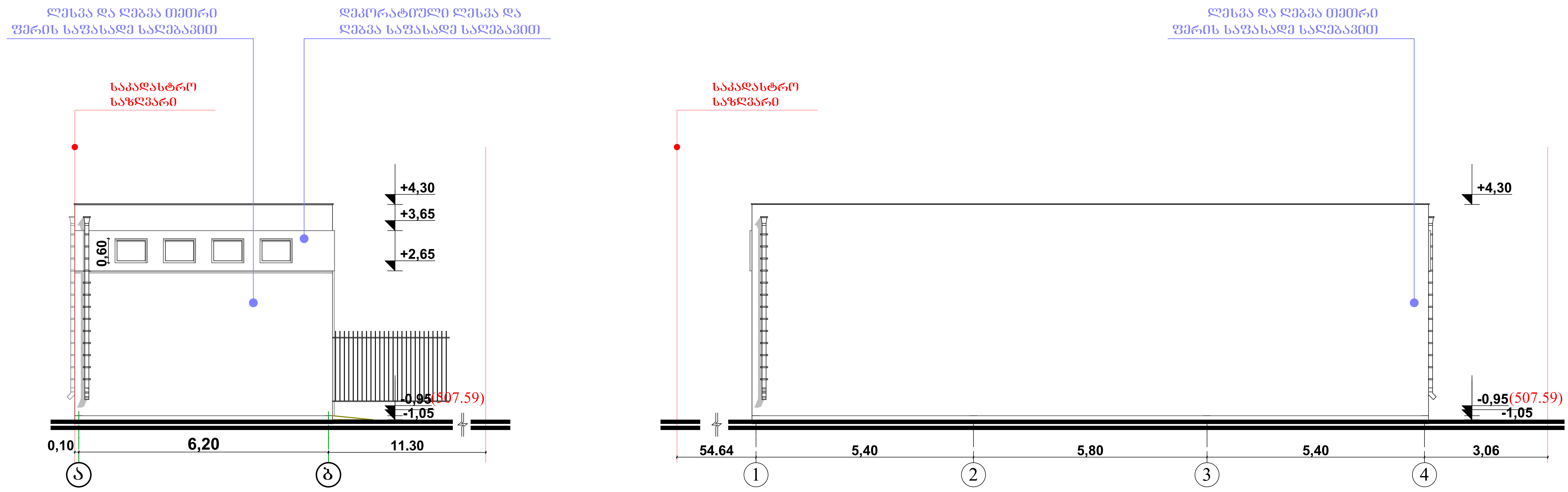

ექსპლიკაცია:	პირობითი აღნიშვნები:	შენიშვნები:	ქ.თბილისში, დავითაშვილის ქუჩა#5-ის მიმდებარედ (ს/კ:01.19.25.006.072) შ.პ.ს. ავიაკომპანია თუშეთის საოფისე შენობის და დამხმარე ფართობის პროექტი			დამკვეთი: შ.პ.ს. ავიაკომპანია თუშეთი ს/კ: 208193925 დირექტორი: ზაური ქორთოშვილი ტელ: 595 771 554 ელ.ფოსტა: zaur@tca.com ხელმოწერა
			დამხმარე ფართობი (ავტოფარეხი)			საპროექტო: ინდ. მეწარმე "ნიკოლოზ დონაძე" ს/ნ(პ/ნ):04001006958 ტელ: 595 771 554 ელ.ფოსტა: chemi_saqartvelo@yahoo.com
			ფასადი "ა-ბ" "1-4"			
ფორმატი		თბილისი	სტადია	მასშტაბი	გვერდი	პროექტის მთავარი არქიტექტორი: ნიკოლოზ დონაძე
A3		მარტი 2016 წ.	მ. პ.	1:100	ა	

დამხმარე ფართობი
საჭარაულო ოთახის ჭრილები

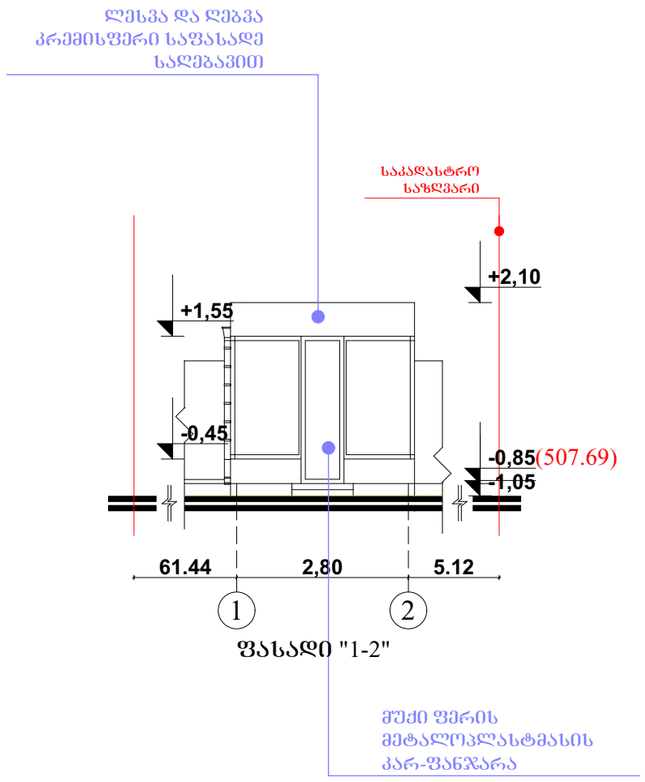

ფასადი "1-2"

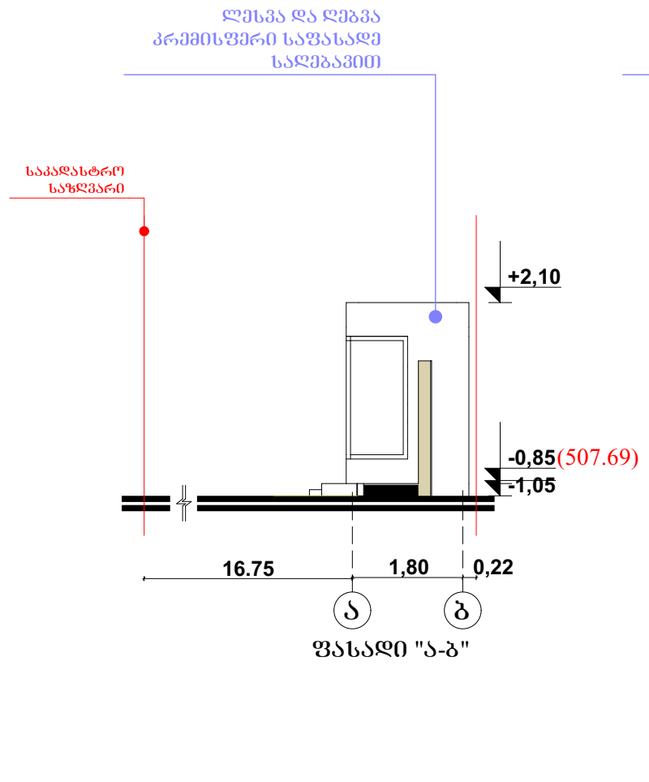

ფასადი "ა-ბ"

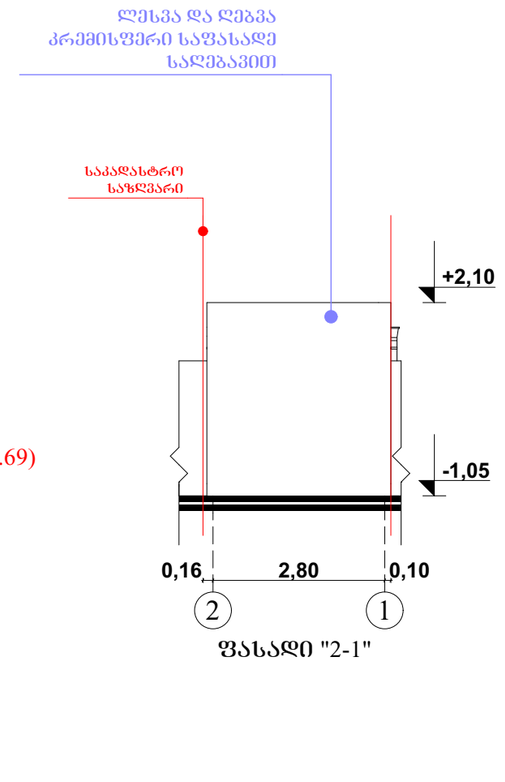

ფასადი "2-1"

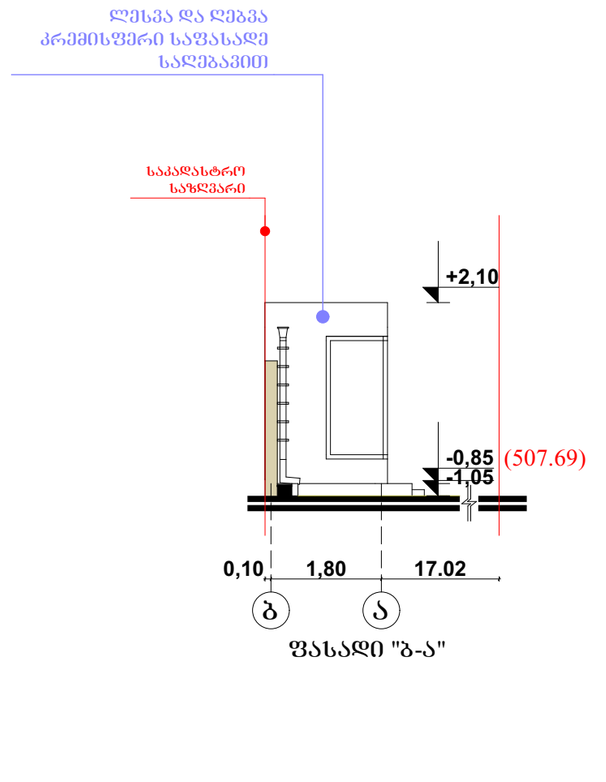

ფასადი "ბ-ა"

ექსპლიკაცია:	პირობითი აღნიშვნები:	შენიშვნები:	ქ.თბილისში, დავითაშვილის ქუჩა#5-ის მიმდებარედ (ს/კ:01.19.25.006.072) შ.პ.ს. ავიაკომპანია თუშეთის საოფისე შენობის და დამხმარე ფართობის ბროექტი		
			დამხმარე ფართობი (საჭარაულო ოთახი)		
			ფასადები		
ფორმატი		თბილისი	სტადია	მასშტაბი	გვერდი
A3		მარტი 2016 წ.	მ. პ.	1:100	ა

დამკვეთი:
შ.პ.ს. ავიაკომპანია თუშეთი
ს/კ: 208193925
დირექტორი: ზაური ქორთოშიძე
ტელ: 595 771 554
ელ ფოსტა: zaur@tca.com

საპროექტო:
ი/წდ. მეწარმე "ნიკოლოზ დონაძე"
ს/ნ:04001006958
ტელ: 595 771 554
ელ ფოსტა: chemi_saqartvelo@yahoo.com
პროექტის მთავარი არქიტექტორი: ნიკოლოზ დონაძე