შინაარსი

ა/--განმარტებითი ბარათი;

ბ/--კალენდარული გეგმა;

გ/--გრაფიკული ნაწილი:
ნახაზი მო-1;
ნახაზი მო-2.

ა/ განმარტებითი ბარათი

1 სამშენებლო ტერიტორიაზე /ხუდადოვის ქ.№80-ში/ განლაგებულია ძირითადი სადემონტაჟო ორსართულიანი შენობა. შენობის კედლები აშენებულია წითელი აგურით. სართულშუა გადახურვა—ხისგან. წინამდებარე პროექტში . სახურავი ორქანობიანია. პროექტში განხილულია შენობების სადემონტაჟო სამუშაოების პირობები და მეთოდები.

2 სამშენებლო ორგანიზაცია ამუშავებს სამუშაოთა წარმოების პროექტს. ამ პროექტის შედგენა უნდა ხდებოდეს მშენებლობის ორგანიზაციის პროექტში მიღებული გადაწყვეტილების შესაბამისად.

მოსამზადებელ პერიოდში უნდა მოხდეს:

-ხალხის გაყვანა სადემონტაჟო უბნიდან;
-სამშენებლო ნაგვის გატანა ტერიტორიიდან;
-გარე და შიგა ქსელების გამორთვა;
-მიწისქვეშა ქსელების დაზუსტება და საჭიროების შემთხვევაში გადატანა;
-დროებითი "შენობები"-ს განლაგება ტერიტორიაზე ჯგუფურად, შიდა ეზოში;
-არსებული ბლოკიანი ღობის და ლითონის ჭიშკრის გამოყენება /დაშლა მოხდეს სამუშაოების ბოლოში/;
-სამშენებლო მოედნის უზრუნველყოფა დროებითი წყლით და ენერგიით არსებული ქალაქის ქსელებიდან;
-აქტის შედგენა მოსამზადებელი პერიოდის სამუშაობის შესახებ.

3 სადემონტაჟო სამუშაოების განხორციელება უნდა მოხდეს ზემოდან ქვევით სათანადო კომისიის დასწრებით.

აკრძალულია: სადემონტაჟო სამუშაოების განხორციელება **<u>ორი-სამი კონსტრუქციების ერთად</u>**!

სამუშოების დროს უნდა იყოს **გათვალისწინებული:**

ყველა კონსტრუქციის დროებითი გამაგრება, მუშების სათანადო ინსტრუქტაჟი და უზრუნველყოფა სპეციალური ქამრებით და სათვალეებით, დემონტირებული კონსტრუქციების დროებითი ადგილი, აქტის შედგენა ძირითადი პერიოდის სამუშაოების შესახებ.

ავარიული სიტუაციის შემთხვევაში უნდა მოხდეს სამუშაოების **შეჩერება** და ყველა სადემონტაჟო კონსტრუქციების გამაგრება. ყველა საშიში ადგილი უნდა იყოს შემოღობილი სათანადო განათებით ღამის საათებში. სამშენებლო ნაგავი დროულად უნდა იქნას გატანილი.

მსუბუქი კონსტრუქციების გამო სამუშაოების განხორციელება მოხდეს მარტო ხელით. მონოლითური რკინაბეტონის უბნების დანგრევა მოხდეს საკომპრესორო დანადგარით და სანგრევი ჩაქუჩებით.

4 ვინაიდან მშენებლობის ხანგრძლივობა არ განისაზღვრება СниП 1.04.03-85 თანახმად, ხანგრძლივობა პირობითად მიღებულია **-2.0 თვე,** სამუშაოთა მოცულობიდან გამომდინარე.

5. ყველა სამუშაოს განხორციელება მოხდეს საქართველოს მთავრობის 2007წ 28 მარტის №62 დადგენილების – **"მშენებლობის უსაფრთხოების წესები"**-ს მოთხოვნათა გათვალისწინებით.

მანქანა-მექანიზმების უწყისი

N	დ ა ს ა ხ ე ლ ე ბ ა	ერთ გან.	რ-ბა
1	საკომპრესორო დანადგარი	ც	1
2	სანგრევი ჩაქუჩები	ც	2
3	ნიჩაბი	ც	2
4	ელექტროსახერხი	ც	2
5	სპეცტრანსპორტი	ც	2
6	შემდუღებელი აპარატი	ც	2
7	ექსკავატორი /ნაგვის დატვირთვა, გრუნტის დამუშავება/	ც	1

ბ/ კალენდარული გეგმა T=2.0 თვე

N	სამუშაოს დასახელება	თვე	1 თვე						2 თვე											
			5	10	15	20	25	30	5	10	15	20	25	30						
	მოსამზადებელი პერიოდის სამუშაოები																			
1	მოსამზადებელი სამუშაოების ჩატარება /იხილე განმარტებითი ბარათი/	5																		
	სადემონტაჟო სამუშაოები																			
1	სახურავის და სახურავის კონსტრუქციების მოხსნა	45																		
2	კედლების დანგრევა																			
3	კარ-ფანჯრების ამოღება																			
4	მონოლითური და ხის კონსტრუქციების დემონტაჟი																			
5	გრუნტის დამუშავება ხელით																			
6	საძირკვლის დანგრევა და ამოღება																			
7	ლითონის კიბისა და მოაჯირების დაშლა	5																		
8	არსებული ღობის და ჭიშკრის აღება	5																		
	საერთო სამუშაოები																			
1	სამშენებლო ნაგვის გატანა	-																		
2	სხვადასხვა სამუშაოები	-																		

Ж. Шахтинск 2016г.

Общество с ограниченной ответственностью «Шахтинскгражданпроект»

Заказчик: Муниципальное бюджетное учреждение «Управление капитального строительства города Шахтинска»

Объект: Многоквартирный жилой дом №80-3Н по ул. Ж. Шахтинская, г. Шахтинск

Раздел проектной документации

Архитектурные решения

Том 2

Инв. № подл. | Подпись и дата | Взам. инв. №

Изм. Кол.уч. Лист № док. Подпись Дата

Разработал

Проверил

Н. контроль

ГИП



ООО «Шахтинскгражданпроект»
г. Шахтинск, ул. Ж. Шахтинская, 80
тел.: (555) 321 232 30 30
Генеральный директор
Главный архитектор проекта

RevNo	Revision note	Date	Signature	Checked

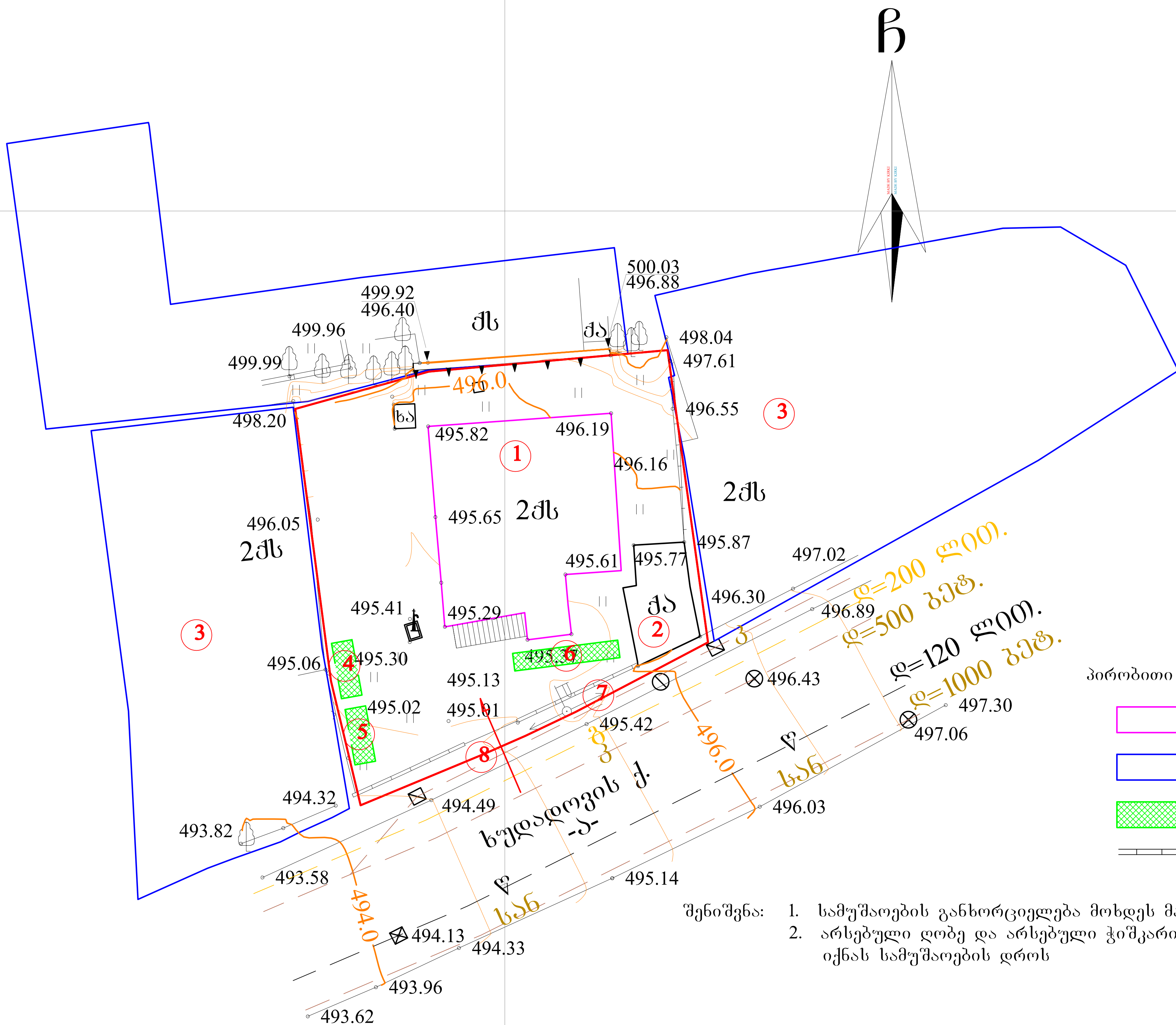

ექსპლიკაცია

1. ძირითადი სადემონტაჟო შენობა
2. დამხმარე შენობა
3. არსებული შენობები
4. სამუშაოთა მწარმოებლის ოტახი
5. დროებითი დახურული საწყობი
6. დემონტირებული ნაწილების მოედანი
7. არსებული ღობე
8. არსებული ჭიშკარი

პირობითი აღნიშვნები

- -სადემონტაჟო შენობა
- -არსებული შენობა
- -დროებითი "ნაგებობა"
- -არსებული ღობე

შენიშვნა:
1. სამუშაოების განხორციელება მოხდეს მარტო ხელით
2. არსებული ღობე და არსებული ჭიშკარი გამოყენებული იქნას სამუშაოების დროს

builders		მის: ქ. თბილისი, ვაჟა-ფშაველას გამზ. №16 საფოსტო ინდექსი: 0160 ტელ: (995 32) 237 30 50 ელ-ფოსტა:	პროექტის სახელწოდება ქ. თბილისში, ხუდადოვის ქ. №80-ში ინდივიდუალური საცხოვრებელი სახლის დემონტაჟის პროექტი
დირექტორი	შ. ლეკიაშვილი		მშენებლობის ორგანიზაციის ნაწილი
პრ. მთ. არქ.	გ. მუხიაშვილი		
არქიტექტორი			სამშენებლო გენგეგმა
პრ. მთ. კონსტრ.	ე. წოწერია		ფ-ბი: მო-1
დაამუშავა	გ. გოგოლაური		ფურც.: 2
შეამოწმა	შ. ლეკიაშვილი		მასშტაბი: 1:300; სტადია: მ

ხის სართულშუა გადახურვის დემონტაჟის სქემა

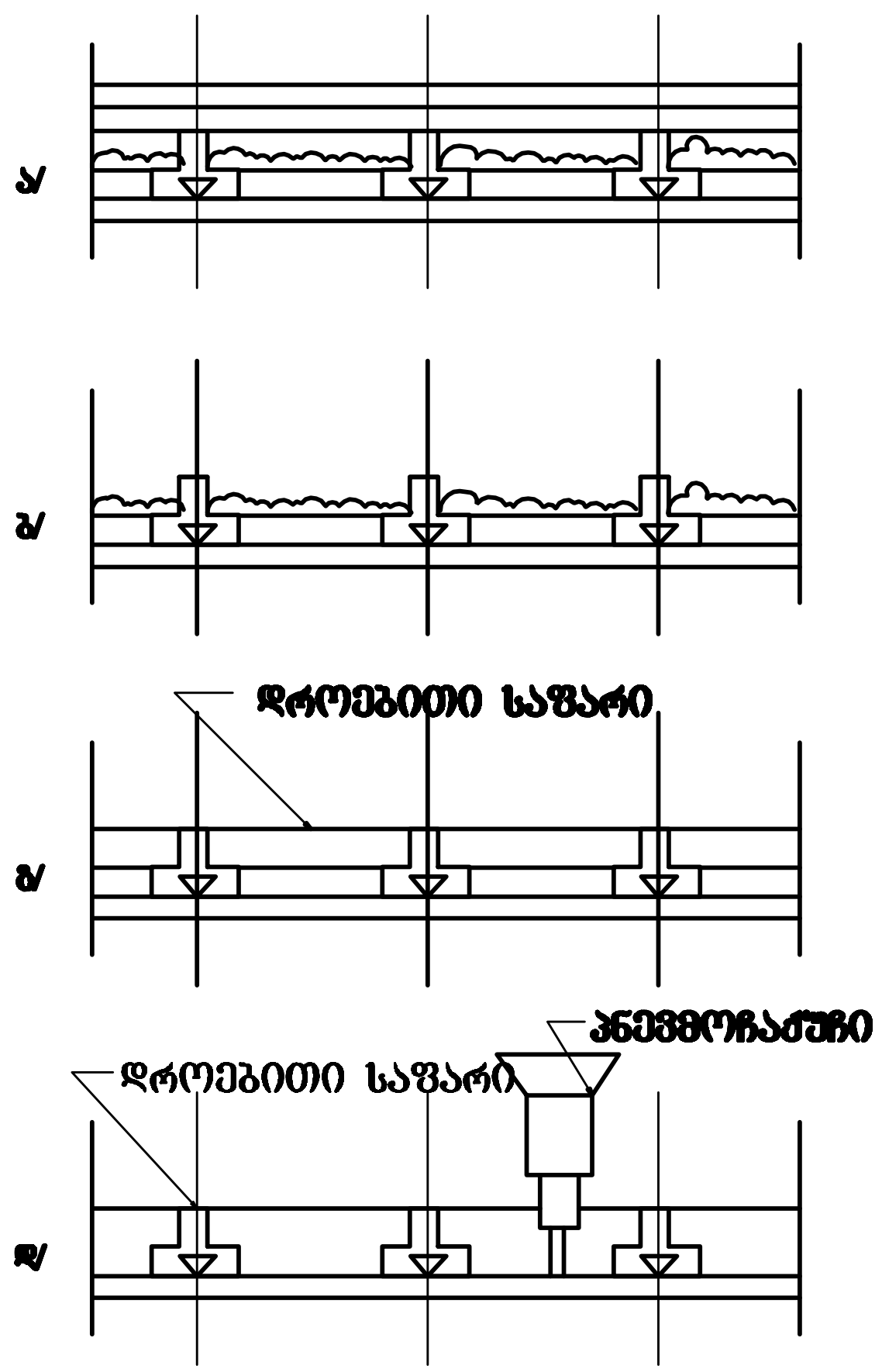

ა/ გადახურვა დემონტაჟის წინ

ბ/ გადახურვა იატაკის დემონტაჟის შემდეგ

გ/ გადახურვა უკუჩაყრის ამოღების შემდეგ

დ/ გადახურვა ჭერის დემონტაჟის შემდეგ

RevNo	Revision note	Date	Signature	Checked

დირექტორი	გ. ლეკიაშვილი	
პრ. მთ. არქ.	ბ. მესხიაშვილი	
არქიტექტორი		
პრ. მთ. კონსტრ.	ე. ტოტერია	
დაამუშავა	ბ. მიმილაური	
შეამოწმა	გ. ლეკიაშვილი	

builders

პროექტის სახელწოდება

ქ. თბილისში, ხუდადოვის ქ. №80-ში ინდივიდუალური საცხოვრებელი სახლის დემონტაჟის პროექტი

მშენებლობის ორგანიზაციის ნაწილი	ფ-ტი	ფურც.	მასშტაბი
ხის გადახურვის დემონტაჟის სქემა	მო-2	2	
	სტადია		მ