შპს "მუხა გ"

მის.: ქ. თბილისი, ზემო ფონიჭალა, ღოღობერიძის ქ №67

დემონტაჟის ორგანიზაციის პროექტი

დირექტორი: გ. გოგოლაძე

არქიტექტორი: დ. რეხვიაშვილი

ქ. თბილისი

2016 წ.

საქართველოს იუსტიციის სამინისტრო
საჯარო რეესტრის ეროვნული სააგენტო

საკადასტრო გეგმა

მიწის ნაკვეთის საკადასტრო კოდი: *01.18.13.034.027*
განცხადების რეგისტრაციის ნომერი: 882014570893
მიწის ნაკვეთის ფართობი: *20451* კვ.მ.
დანიშნულება: *არასასოფლო-სამეურნეო*
მომზადების თარიღი 27.10.14

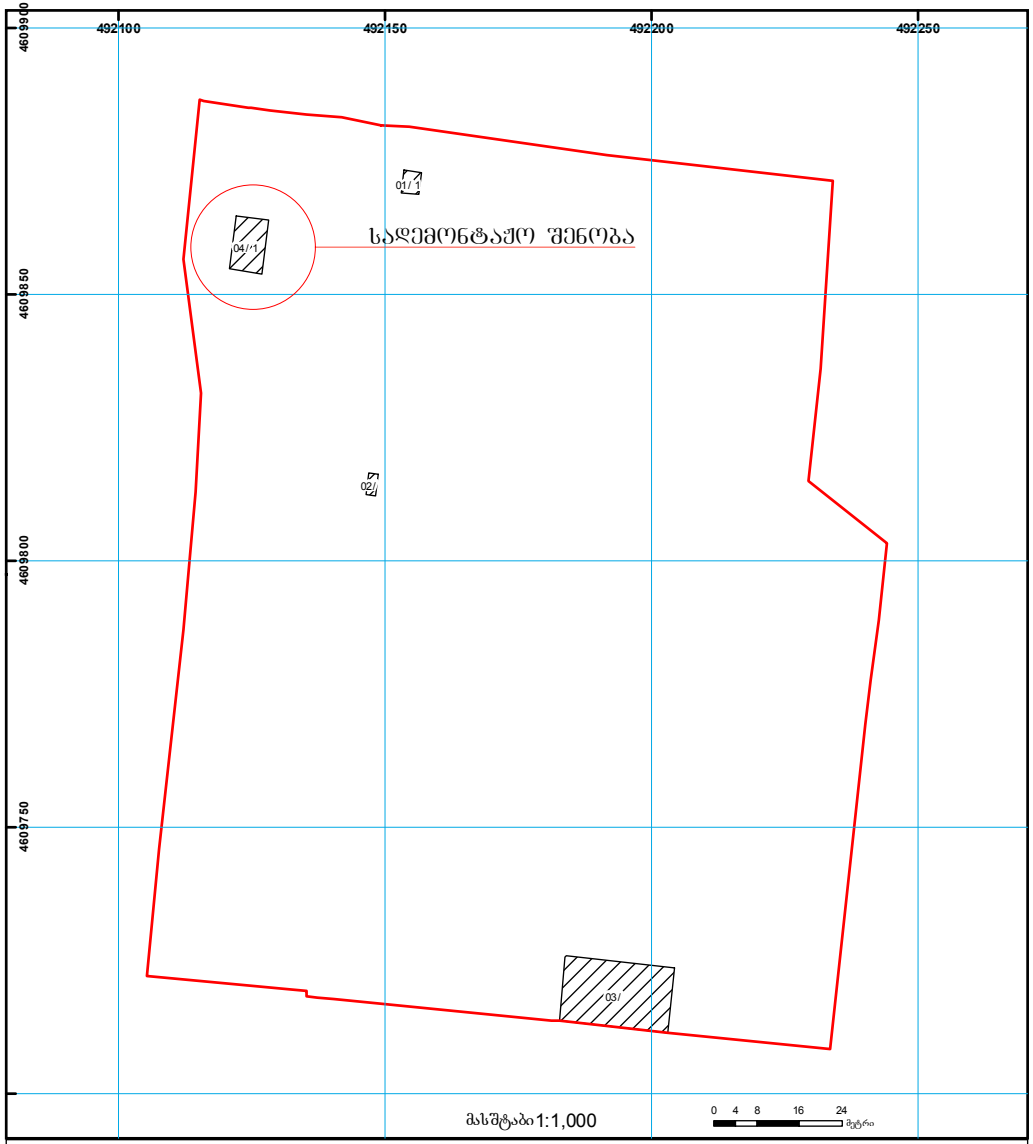

საჯარო რეესტრის ეროვნული სააგენტო თბილისი 0102 წ3. ნიკოლოზის/ნ. ჩხეიძის ქ. 2 ტელ.: (995 32) 91 04 27; ფაქსი: (995 32) 91 03 41
საჯარო რეესტრის ეროვნული სააგენტო თბილისი დ. აღმაშენებლის გამზ. 89/24 ტელ: (995 32) 94 13 65
www.napr.gov.ge

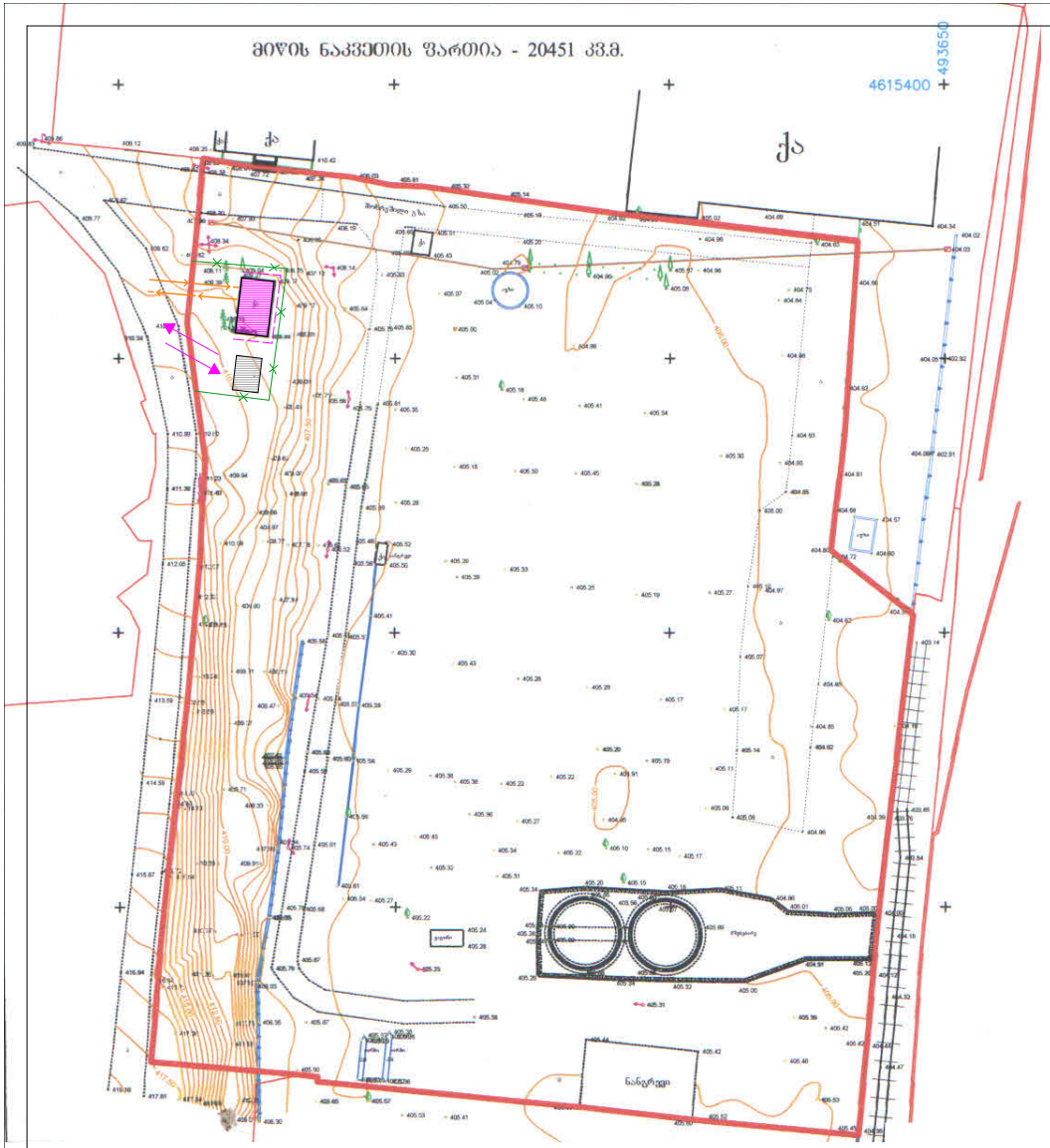

ხის დამცავი ღობე

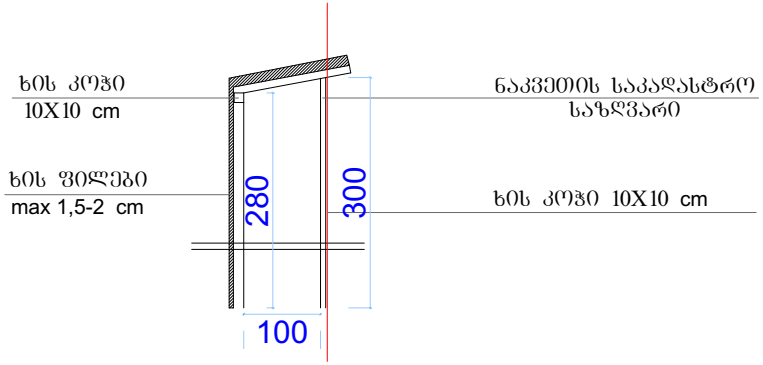

ბენერალური ბებმა

პირობითი აღნიშვნები:

- სადემონტაჟო შენობის საკადასტრო საზღვარი
- მომიჯნავე მიწის ნაკვეთების საკადასტრო საზღვარი
- სახიფათო საზღვარი
- მუშების მოძრაობის მიმართულება
- ტრანსპორტის მოძრაობის მიმართულება
- სადემონტაჟო შენობა-ნაგებობა
- სამშენებლო ნაგვის დასაყრელი ადგილი
- ხის დამცავი ღობე

სადემონტაჟო შენობა-ნაგებობების მოშენების ფართი:

61.0 კვ.მ.

შპს "მუხა გ"			მისამართი: ქობულეთი, ზემო ფონტანალა ქუჩა ღონღობერიძე N67
დირექტორი		ბ. ბობოლაძე	პროექტის სახელწოდება: დემონტაჟის პროექტი
მთ. არქიტექტორი		დ. რუხაიაშვილი	ნახაზის სახელწოდება: ბენ-ბებმა
დამკვეთი		შპს "ნუტრიმაქს"	ფურცელი 1 / რაოდენობა 3 / მასშტაბი 1:500 / თარიღი 2016 წ.

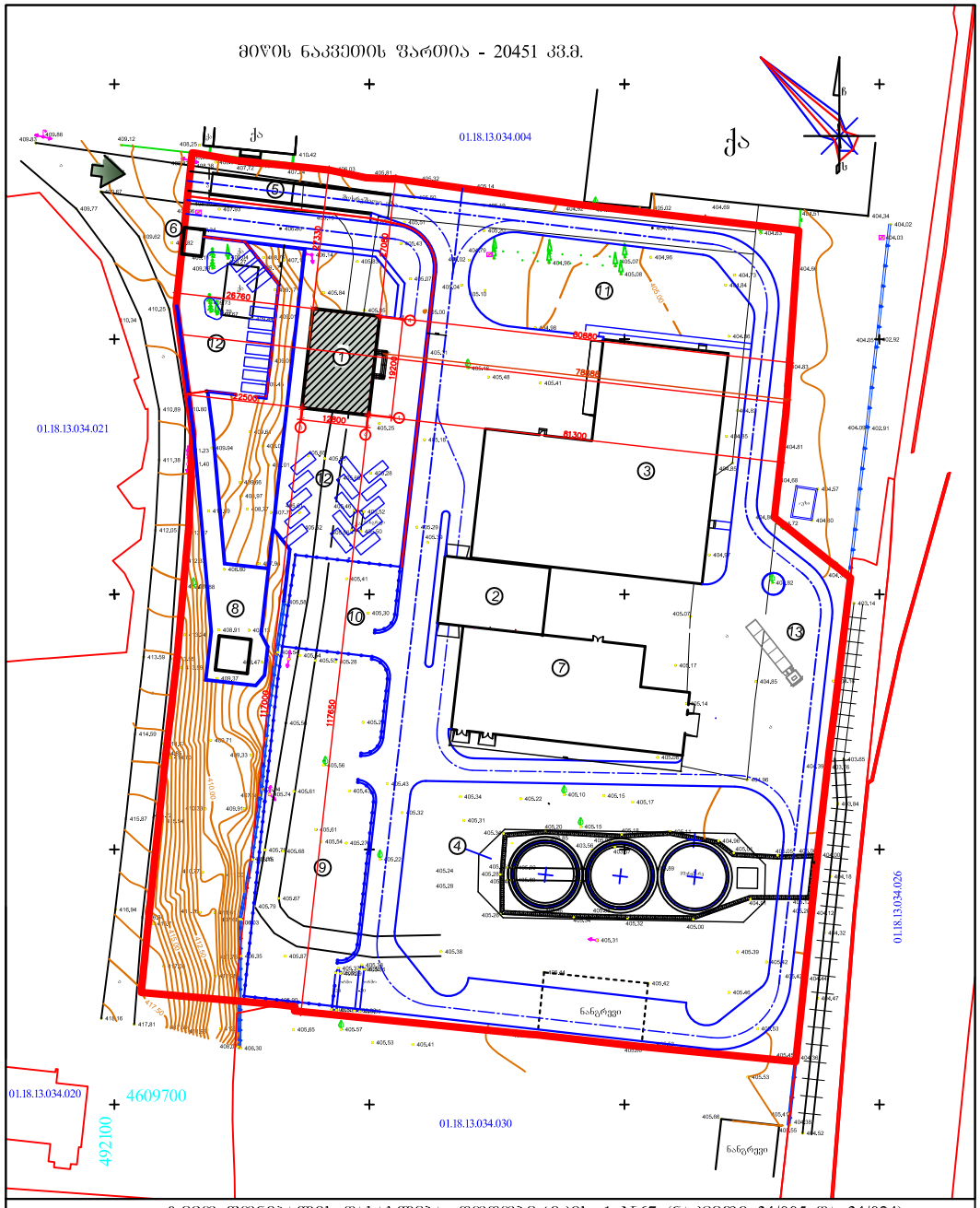

მისამართი: ზემო ფონიჭალის დასახლება, ღოღობერიძის ქ. №67 (ნაკვეთი 34/005 და 34/024)

არასაცხოვრებელი შენობა	ბორდიური	რეზერვუარი	
საცხოვრებელი შენობა	ლობე	სატრანსფორმატორო ჯიხური	
შენებადი ნაგებობა	კედელი	რელიეფი	
ფარდული	რკინიგზა	UTM (საერთაშორისო) სისტემის კოორდინატები	
	მაღალი ძაბვის ელექტრო გადამცემი ხაზი		
	ხეები		
	სამეთვალყურეო ჭები		

შ.პ.ს. „თამაზი 51“		
დირექტორი		თ. მამულაშვილი
შემსრულა		თ. მამულაშვილი
მასშტაბი 1:1000	გაიცა:	22.09.2015

ექსპლიკაცია:

1. ადმინისტრაციული კორპუსი - საპროექტო (271,2 მ²)
2. საწარმოო კორპუსი - მშენებარე (365.4 მ²)
3. მზა პროდუქციის საწყობი - მშენებარე (1 659.4 მ²)
4. მარცვლეულის საწყობი - არსებული (1 517.7 მ²)
5. საავტომობილო სასწორი, 60ტ - არსებული (18.0x4.0 მ.)
6. საკონტროლო-გამშვები პუნქტი - საპროექტო
7. ნედლეულის საწყობი - შეთანხმებული პროექტი (855.1 მ²)
8. სატრანსფორმატორო ქვესადგური -მშენებარე (45.6 მ²)
9. ღია მატერიალური საწყობი 1 - პერსპექტიული
10. ღია მატერიალური საწყობი 2 - პერსპექტიული
11. დასასვენებელი ზონა - პერსპექტიული
12. მსუბუქი ავტომობილების სადგომი - პერსპექტიული
13. სატვირთო ავტომობილების სადგომი - პერსპექტიული

პირობითი აღნიშვნები:

01.18.13.034.030	მომიჯნავე ნაკვეთის საკადასტრო კოდი
	არსებული რკინიგზის ჩიხი
	საპროექტო საავტომობილო გზები და ავტოსადგომები (5 595.8 მ²)
	საპროექტო საფეხმავლო ბილიკები (502.1 მ²)
	არსებული საჰაერო ელექტროხაზი
	ლითონის დაწნულბადიანი ღობე (574.8 მ.)
	არსებული საყრდენი კედელი
	საპროექტო საყრდენი კედელი (290,3 მ.)
	ლითონის დეკორატიული ღობე (165.5 მ.)

1. ტერიტორიის საერთო ფართი საკადასტრო საზღვრებში შეადგენს 20 451 მ².
2. გენერალური გეგმის პარამეტრები იხ. ფურც. არ-1 საერთო მონაცემები.
3. საავტომობილო გზებისა და ავტოსადგომების მყარი საფარის (ასფალტი, საგზაო ბეტონი) ფართობი შეადგენს 7690.0 მ², ფეხმავალი ბილიკების (ტროტუარის ფილები) ფართობი არის 105.0 მ².
4. ბორდიური საავტომობილო გზებისთვისა და ავტოსადგომებისთვის 1 198.9 მ., ფეხმავალი ბილიკებისთვის (ტროტუარი) 100.9 მ.
5. პერსპექტიული საპროექტო საყრდენი კედლების საერთო სიგრძე შეად გენს 290.3 მ., ხოლო ლითონის დეკორატიული ღობის - 165,5 მ.

			შ.პ.ს. "ნუტრიმაქსი"		2016
დირექტორი	ზ. ბექია				
არქიტექტორი	ა. გელაშვილი		შ.პ.ს. "ნუტრიმაქსი". კომბინირებული საკვების წარმოება.		
შემოწმა	ზ. ბექია		გენერალური გეგმა მასშტაბი 1:500	სტადია	ფურც.	ფურცლები
				პ	არ-4	18

ამწე ტექნიკა

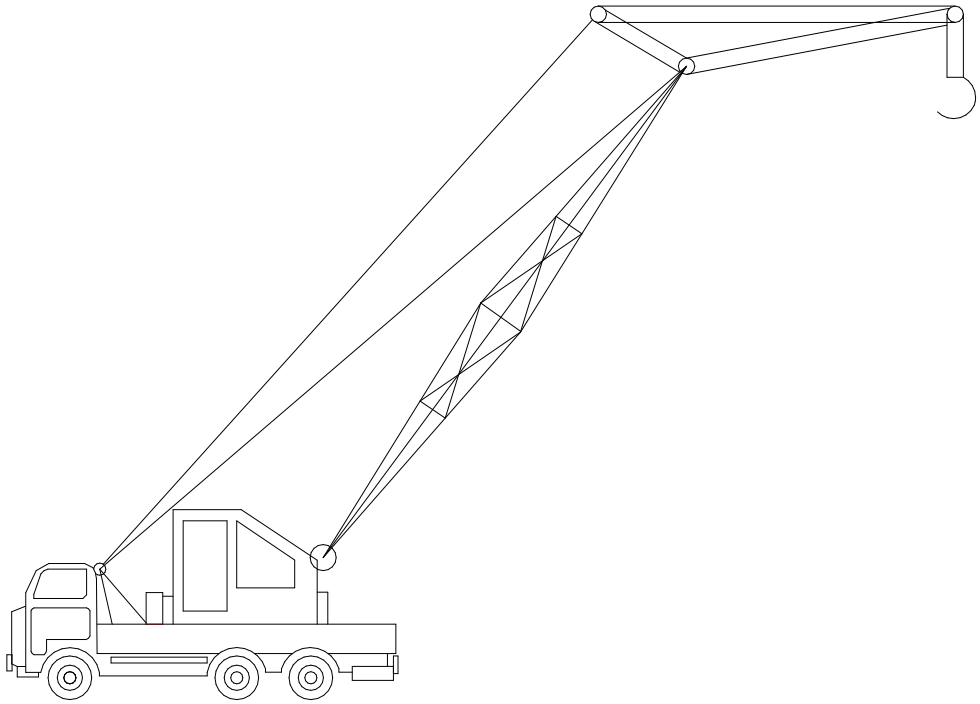

ამწე საავტომობილო გზა-6.3 ტნ. (KC-2561)

1. ტვირთამწეობა - 6,3 ტნ.
2. კაკვის აწევის უმცირესი სიმაღლე -8 მ.
3. შემოსაბრუნებელი ნაწილის ბრუნვის სიჩქარე -0,39-2,74 ბრ/წთ
4. ტვირთის აწევა-დაწევის სიჩქარე 2,2-13,1 მ/წთ
5. ამწის კონსტრუქციის წონა -8,7 ტნ.

შენიშვნა"

1. სამშენებლო-სამონტაჟო სამუშაოები უნდა განხორციელდეს „ს.ნ დაწ" მოთხოვნათა მკაცრი დაცვით, განსაკუთრებით შრომათხოვების მოთხოვნების დაცვით „ს.ნ და წ"-III-4.80"-სა
2. მ.მ.პ.-ში მითითებული ამწე შეიძლება შეიცვალოს სხვა ამწე მექანიზმით.

ხის დამცავი ღობე

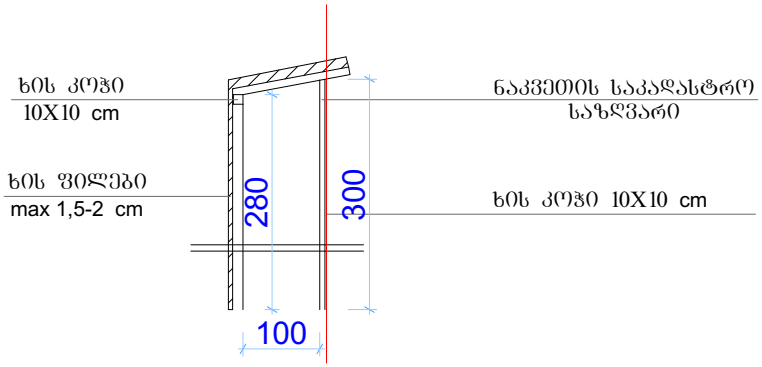

შპს "მუხა გ"			მისამართი: ქ. თბილისი, ზემო ფონიჭალა ქუჩა ღოღობერიძე №67			
დირექტორი		გ. გოგოლაძე	პროექტის სახელწოდება: დემონტაჟის პროექტი			
მთ. არქიტექტორი		დ. რეხვიაშვილი	ნახაზის სახელწოდება:			
დამკვეთი		შპს "ნუტრიმაქს"	ფურცელი 1	რაოდენობა 1	მასშტაბი	თარიღი 2016 წ.

საკადასტრო კოდი: 01.18.13.034.027

1. სამუშაოთა ორგანიზაციის პროექტი.

სადემონტაჟო სამუშაოთა ორგანიზაციის პროექტის შედგენას საფუძვლად დაედო ტოპოგეგმა, საკადასტრო რუკა და ამონაწერი საჯარო რეესტრიდან, აგრეთვე ტერიტორიის დათვალიერება და შესწავლა. ტერიტორიის საერთო ფართი: 20451კვ. მ.

დასაშლელია საკადასტრო გეგმაზე დატანილი ერთსართულიანი შენობა.

შენობა-ნაგებობების საერთო ფართია: 61 კვ. მ.

დასაშლელი სამუშაოები წარიმართება სამშენებლო საწეველათი. დასაშლელი სამშენებლო მასალების და ნაგვის დასატვირთად გამოყენებული იქნას თვითმცლელი ავტოტრანსპორტი. ხოლო მასალების ნაწილი დაიტვირთება ხელით.

ადგილი ხასიათდება შემდეგი კლიმატური და სეისმური ფაქტორებით:

ქარის დაწოლა: 54-55 კგ/ კვ. მ.,

თოვლის საფარის წონა: 80 კგ/ კვ. მ.,

სეისმიურობა: 8 ბალი.

შენობა #4/1 -ის სადემონტაჟო სამუშაოების წარმოების დაიწყება მოხდება პირველ რიგში გადახურვის მოხსნით, შემდეგ მოხდება ფასადის კედლების დაჭრა. ამის შემდგომ მოხდება კარკასის დაშლა და დასაწყობება თავისივე საკადასტრო ტერიტორიაზე, აგრეთვე მოხდება კედლების დაშლა ხელის სამსხვრევი აპარატით, რათა გადაეცეს ნაკლები ვიბრაცია მომიჯნავე შენობა- ნაგებობებს. სამშენებლო ნაგავი გატანილი იქნება ხელის მექანიკური საშუალებებით და ავტო ტრანსპორტის გამოყენებით.

რკინა-ბეტონის ნაწილები დაიშლება და დაიჭრება ელექტრო შემდუღებელი აპარატით. ასევე შესაძლებელია მოხდეს ხელის საჭრელი მექანიკური ტექნიკის გამოყენება.

დასაშლელი სამუშაოების წარმოების პერიოდში არსებული ტერიტორიის ფარგლებში მოხდება მასალა-ნაკეთობების (ბლოკის, ქვის, რკ/ბეტონის, ლითონის და სხვა) დაწყობა (დაშტაბელება).

დაშლილი სამშენებლო მასალებისა და ნაგვის გატანა გათვალისწინებულია თვითმავალი ამწით და თვითმცვლელი ავტოტრანსპორტით

სამუშაოთა წარმოების დროს აუცილებელია შრომის უსაფრთხოების წესების დაცვა, აგრეთვე შენობის დაშლის დროს სილიტების ზონაში მტვრის გაფანტვისგან დამცავი ღონისძიებების უზრუნველყოფა: დამცავი ბადე და ხის დამცავი ღობე, როგორც ნაჩვენებია გენგეგმაზე.

დაშლის სამუშაოებზე დამკვეთის მიერ დადგენილია გეგმიური ხანგრძლივობა.

2. დასაშლელი ობიექტების დახასიათება.

04/1 შენობა წარმოადგენს მსხვილი ბლოკით აგებულ შენობას, დამხმარე სათავსოს ფუნქციით. გადახურულია მონოლითური სინკარებით.

შენობის კომუნიკაციების დაშლა (წყალგაყვანილობა, კანალიზაციის სისტემა, ელექტროგაყვანილობა) უნდა წარიმართოს ძირითადი გაფრთხილებით, შენობის მზიდი კონსტრუქცია დამაკმაყოფილებელ მდგომარეობაშია და დემონტაჟის დროს არ საჭიროებს დამატებით გამაგრებას უსაფრთხოების მიზნით.

3. მითითებები სამუშაოთა წარმოების თაობაზე:

როგორც აღინიშნა ნახაზებზე დასაშლელი სამუშაოების წარმართვა უნდა მოხდეს ხელით და ამწის საშუალებით თუ მიზანშეწონილი იქნება. სამუშაოები უნდა დაიწყოს გადახურვის მოხსნით და შემდეგ კედლების და კოლონების დაშლით.

მოხსნილი მასალები გასუფთავდეს, გაიწმინდოს, დახარისხდეს და შტაბელებათ დაეწყოს არსებული ტერიტორიის ფარგლებში.

4. მოთხოვნილება კადრებზე და დროებით შენობა-ნაგებობებზე:

შენობის დაშლის პერიოდში მუშათა რაოდენობას ხვა და სხვა იქნება.

საჭიროა პერსონალისთვის მოეწყოს დროებითი გასახდელი, საშხაპე, ტუალეტი.

შენობის დაშლის პროცესში დამატებით საყოფაცხოვრებო სათავსოების მოწყობის მიზანშეწონილობა დამოკიდებულია სამუშაოთა მწარმოებელზე.

აგრეთვე შენობის დაშლის პერიოდში უსაფრთხოების მიზნით სადემონტაჟო შენობების ტერიტორია უნდა შემოიღობოს.

5. მოთხოვნილება სამშენებლო ავტოტრანსპორტზე:

ავტოტრანსპორტი ანგარიშდება 1მლნ/ლარ. სამშენებლო სამონტაჟო სამუშაოთა ღირებულების წლიური მოცულობის მიხედვით.

თანამედროვე პირობებში მანქანების დაქირავება წარმოებს მოთხოვნილების მომენტისთვის.

სამშენებლო მანქანების, მექანიზმების, დანადგარების და ინსტრუმენტების ჩამონათვალი:

#/#	დასახელება	რაოდენობა
1	თვითმცვლელი ძარიანი და სპეცდანიშნულების ავტოტრანსპორტი სამშენებლო ტვირთის გადასატანად.	2
2	გადასატანი კომპრესსორი	2
3	ელექტრო შესადუღებელი საჭრელი აგრეგატი	1
4	ავტოგენური შედუღების დაჭრის აპარატი	1
5	მობილური ამწეები ავტოსვლაზე	1
6	პნევმატიური ინსტრუმენტები (საბურღი, ძრაძნდამჭერი და სხვა)	3

მითითება: აღნიშნულ ტექნიკას შეიძლება დაემატოს თანამედროვე ან სხვა მანქანა-მექანიზმები და ინვენტარი.

6. მუშათა შორის უსაფრთხოების წესების დაცვის თაობაზე:

მომუშავეთა შრომის უსაფრთხოების პირობების დაცვა შენობათა დაშლის ცალკეულ ეტაპზე აუცილებელია სნწ III-4-80* ''უსაფრთხოების ტექნიკა მშენებლობაზე'' და სხვა ნორმატიულ საკანონმდებლო შესაბამისობით.

მათგან ყურადღებას ვამახვილებთ შემდეგზე:

13.1 სამუშაო ადგილები მუშაობის პირობებისა და ტექნოლოგიურობი სგათვალისწინებით უზრუნველყოფილი უნდა იყოს კოლექტიური დაცვისა და სიგნალიზაციის საშუალებით.

13.2 ელექტრო უსაბრთხოების წესები ჩამოყალიბებულია სახ. სტ. 12. 013-88, ელექტრო კარადა ყოველთვის უნდა იყოს ჩაკეტილ მდგომარეობაში,

ელექტროკაბელები, ელეკტროსადენები და ელეკტრომოწყობილობები კი იზოლირებული.

13.3 ამწეების მუშაობის პირობებში დაუშველებელია უცხოპირთა, ასევე დაშლის ოპერაციებში დაუსაქმებელ მუშა-მოსამსახურეთა ყოფნა გენგეგმაზე შემოხაზულ ამწეთა მოქმედების სახიფათოზონის ფარგლებში . ასეთი ზონები შესაძლებელია სცილდებოდეს შემოღობილ ტერიტორიის ფარგლებსაც, რისგამოც აუცილებელია შემომზღუდავი ღონისძიებების განხორციელება.

იკრძალება ისრის ტრიალი დასაშლელი შენობის გარეთ.

დაშლილი კონსტრუქციის ჩამოშვება უნდაგანხორციელდეს შენობის ვერტიკალის გასწვრივ, მათი ავტო–სატრანსპორტო საშუალებებში პირდაპირი ჩატვირთვით.

კონსტრუქციიდან მარყუჟების ჩახსნაზე გამოყოფილი მუშები შორიდან ხელმძღვანელობე ნჩამოშვების პროცესს. შემდეგ უახლოვდებიან და ასრულებენ მანქანაში ჩატვირთვას უსაბრთხოების წესების დაცვითა და მარყუჟების შესხნით.

იკრძალება ამწის ისარზე ამოკიდებული ტვირთით ისრის შემობრუნებ მოედნისა ან ქუჩის მხარეს, ცხადია ისრის ტრიალიც ღერძის გარშემო.

აუცილებელია ტერიტორიაზე გაიკრას ამწის მოქმედების სახიფათო ზონების აღმნიშვნელი პირნიშნები ღობის გარეთა რადიუსების მითითებით მეტრებში.

ღამის პერიოდში უსაბრთხოების ზონის ეს ნიშნები აუცილებელია განათდეს.

7. ბუნების დაცვითი და ჰაერის დაბინძურების საწინააღმდეგო ღონისძიებები.

შენობის დაშლის პერიოდში აუცილებელია შემდეგი ღონისძიებების დაცვა:

- ☐ გარემოს დაცვის სამსახურის ნებართვის გარეშე იკრძალება მრავალწლიანი ხეების და ნარგავების მოჭრა, ამოძირკვა და განადგურება.
- ☐ კედლების, ტიხრების, იატაკის ფილის დაშლის პროცესში მოსალოდნელია მტვრის გაფანტვა გარესივრცეში, რის გამოც შენობას უნდა ჩამოეფაროს ფარდა ან სამუშაოები განხორციელდეს დახურულ სივრცეში ვენტილაციის მოწყობით.
- ☐ იკრძალება სამშენებლო ნაგვისა და ნარჩენების ღიაწესით ჩამოყრა. სასურველია სამშენებლო ნაგვის ჩამოყრა პირდაპირ თვითმცვლელი მანქანების ძარებში. დიდი ზომის სამშენებლო ნარჩენები ან მოხსნილი ნაკეთობები (მაგ. გისოსები) უნდა ჩამოუშვას ამწის საშუალებით. აქაც

სასურველია მაშინვე მოხდეს მათი ავტომანქანების ძარებში ატვირთვა ან დამკვეთის მიერ მითითებულ ადგილზე ტრანსპორტირება.

- ☐ დაუშვებელია ამოსახაპი ორმოების მოწყობა.

დაშლით სამუშაოებში დასაქმებული პერსონალი დაცული უნდა იყოს თავის დამცავი ჩაფხუტებით (კასკებით).

დაუშვებელია მანქანების, ხელსაწყოების და მოწყობილობების დატოვება ჩართულ მდგომარეობაში, ზედამხედველობის გარეშე. ცხადია მათი მომსახურებაც უნდა მოხდეს ძრავის გამორთვის შემდეგ.

ლითონის ელემენტების ჩაჭრა სელექტროანაიროვანი აპარატებით ქვედა იარუსზე 5 მრადიუსში ფართობები უნდა გავანთავისუფლოდ წვადი მასალებისგან. ხოლო 10 მრადიუსში ფართობები უნდა გავანთავისუფლოდ ასაფეთქებელი მასალებისგან.

დასაშლელ სამუშაოებზე დასაქმებულმა პერსონალმა (როგორც მუშამ ასევე მოსამსახურემ) უნდა შეისწავლოს შრომის უსაბრთხოების წესები, გაიაროს ინსტრუქტაჟი, ჩააბაროს გამოცდა სპეციალურ ჟურნალში ხელმოწერების დაფიქსირებით

მშენებლობის ორგანიზების კალენდარული გრაფიკი

	სამუშაოთა ჩამონათვალი	I-თვე			
		5	10	20	25
1	სადემონტაჟო შენობები				
2	გადახურვის ფილების მოჭრა, დემონტაჟი				
3	კედლების დემონტაჟი				
4	ტერიტორიის გასუფთავება				

შპს "მუხა გ"			მისამართი: ქ. თბილისი, ზემო ფონიჭალა ქუჩა ღოღობერიძე №67				
დირექტორი		გ. გოგოლაძე	პროექტის სახელწოდება: დემონტაჟის პროექტი				
მთ. არქიტექტორი		დ. რეხვიაშვილი	ნახაზის სახელწოდება:				
დამკვეთი		შპს "ნუტრიმაქსი"	ფურცელი 1	რაოდენობა 1	მასშტაბი	თარიღი 2016 წ.	

№04/1 შენობა

გეგმა 0.00 ნიშნულზე

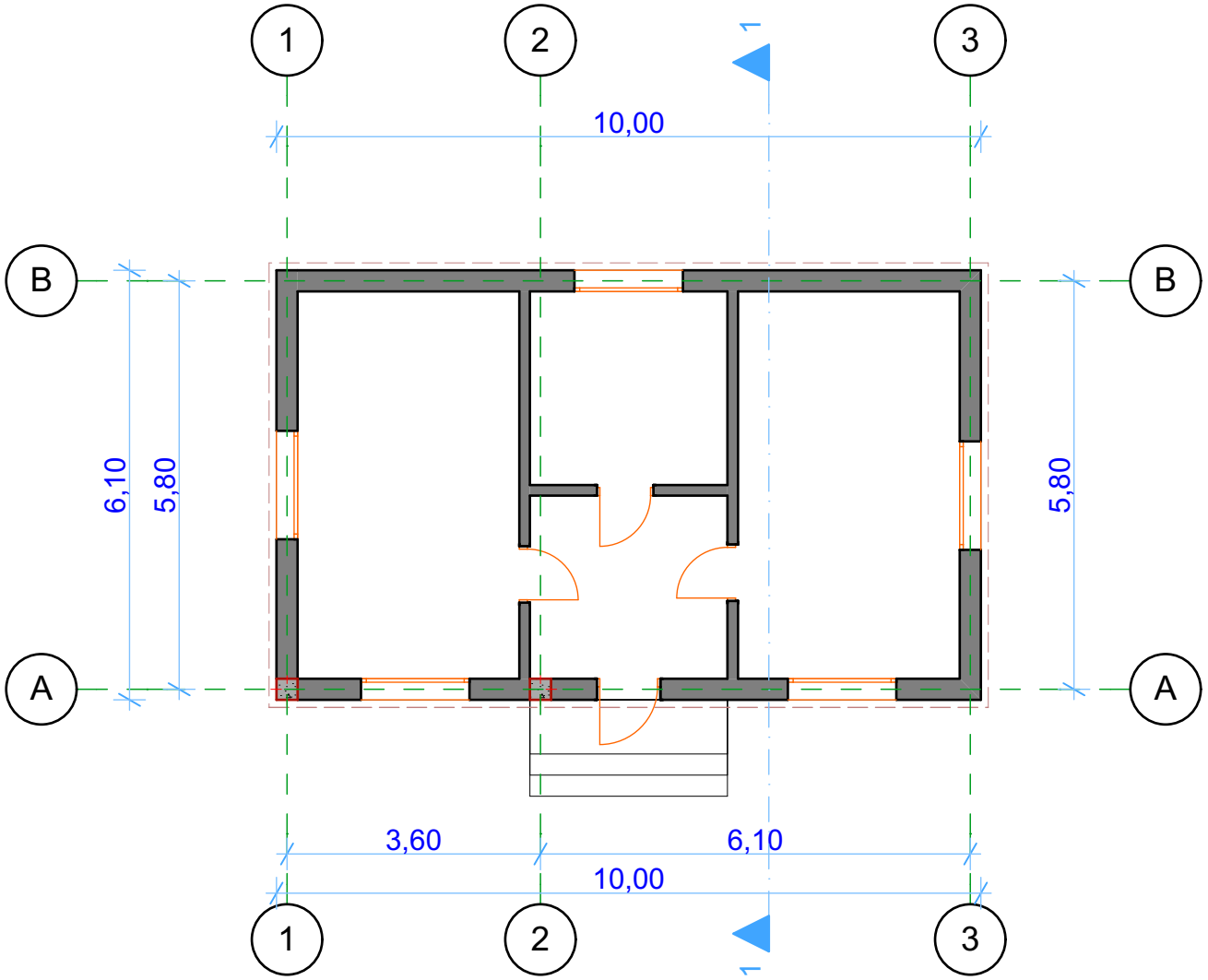

I სართული

მოშენების ფართი 61.0 კვ.მ

შპს "შუხა გ"			მისამართი: ქ. თბილისი, ჟუჩა ღლონბერიძე №67			
დირექტორი		ბ. ბოგოლაძე	პროექტის სახელწოდება: დემონტაჟის ორგანიზაციის პროექტი			
მთ. არქიტექტორი		ჯ. რეხვიაშვილი	ნახაზის სახელწოდება: შენობა 04/1. გეგმა 0.00 ნიშნულზე			
დამკვეთი		შპს "ნუტრიმაქს"	ფურცელი 1	რაოდენობა 1	მასშტაბი 1:100	თარიღი 2016 წ.

№04/1 შენობა

ფასადი 1-2 ღერძებზე

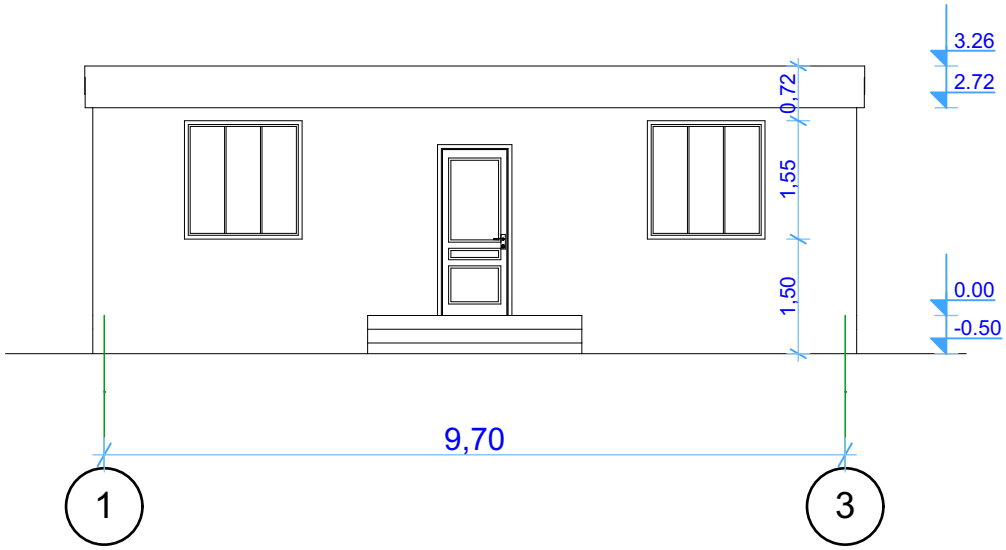

ფასადი ა-ბ ღერძებზე

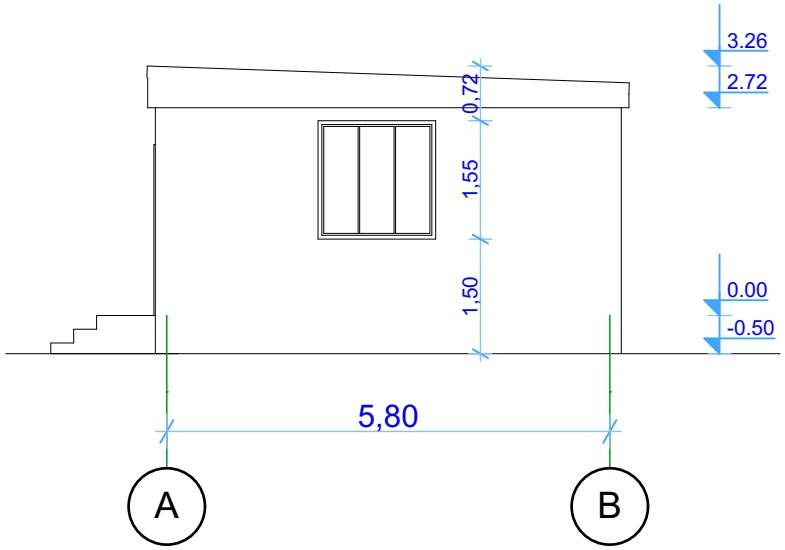

შპს "შუხა ბ"			მისამართი: ქ. თბილისი, ჟუჩა ღოღობერიძე №67
დირექტორი		გ. გოგოლაძე	პროექტის სახელწოდება: დემონტაჟის ორგანიზაციის პროექტი
მთ. არქიტექტორი		დ. რეხვიაშვილი	ნახაზის სახელწოდება: შენობა 04/1. ფასადები
დამკვეთი		შპს "ნუტრიმაქს"	ფურცელი 1 / რაოდენობა 1 / მასშტაბი 1:100 / თარიღი 2016 წ.

№04/1 შენობა

ჭრილი 1-1

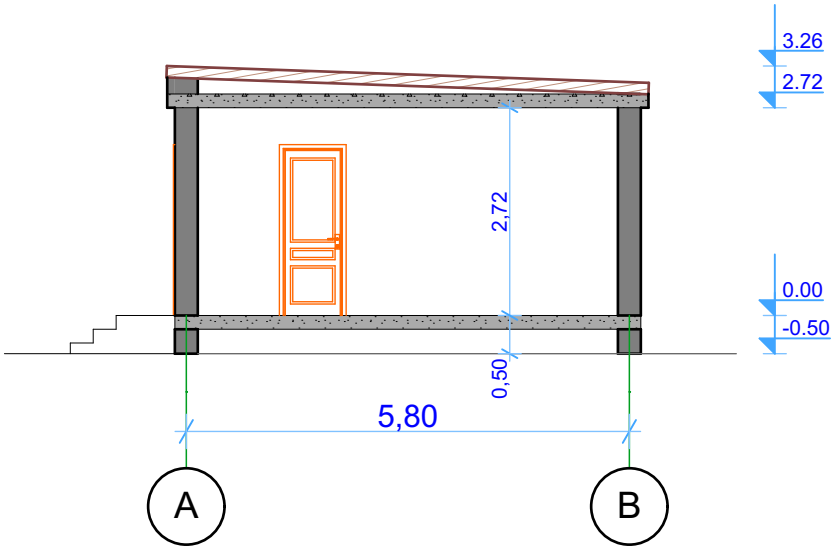

შპს "შუხა ბ"			მისამართი: ქ. თბილისი, ჟუჩა ღოღობერიძე №67
დირექტორი		ბ. ბოგოლაძე	პროექტის სახელწოდება: დემონტაჟის ორგანიზაციის პროექტი
მთ. არქიტექტორი		დ. რეხვიაშვილი	ნახაზის სახელწოდება: შენობა 04/1. ჭრილი 1-1
დამკვეთი		შპს "ნუტრიმაძს"	ფურცელი 1 / რაოდენობა 1 / მასშტაბი 1:100 / თარიღი 2016 წ.







