დამატებითი ნახაზები

06.2016.

Wrili 1–1

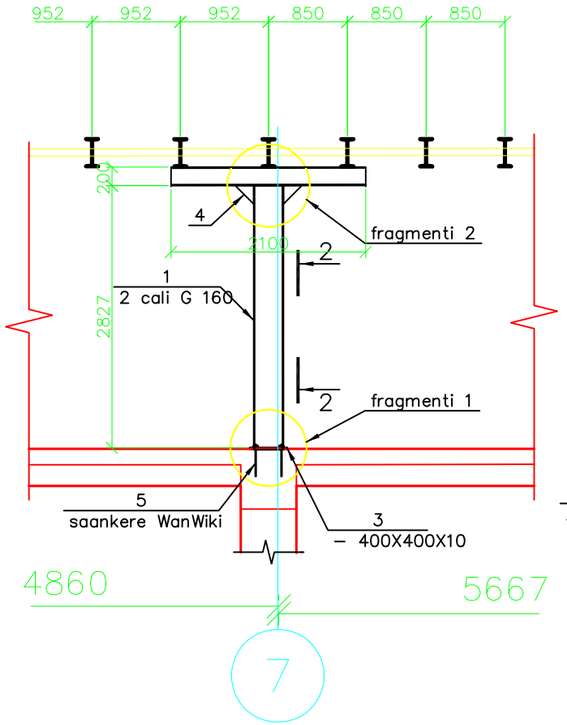

Wrili 2–2

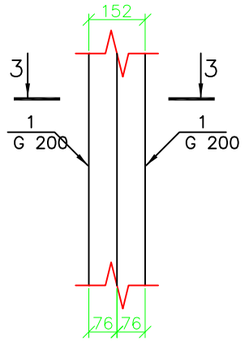

Wrili 3–3

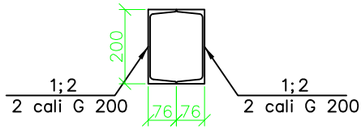

fragmenti 1

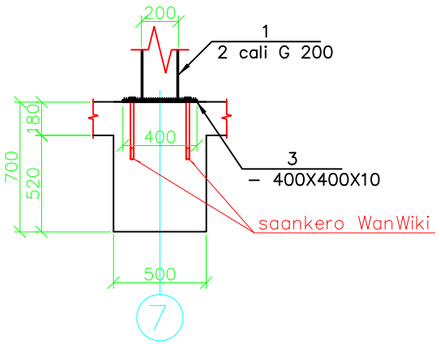

fragmenti 2

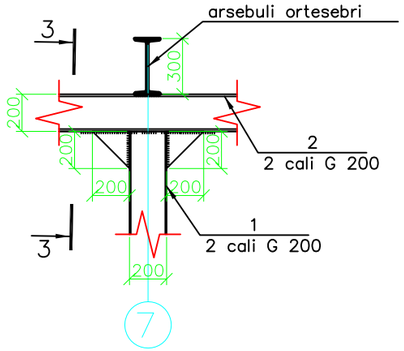

		niS.26.19 liTonis konstruqciebi			
1		G200X76X5	ℓ= 2827	2	52.02 kg
2		G200X76X5	ℓ= 2100	2	38.64 kg
3		– 400X400X10		1	12.56 kg
4		–200X200X10		6	9.42 kg
5	საანკერე ჭანჭიკი	D 18	ℓ= 300	4	5.40 kg
		sul liToni			271.99 kg

S.p.s. ,,ji ai pi en”			mravalfunqciuri Senoba IeoniZis #2–Si	
				muSa pr.
mT.konst.	o.qvriviSvili		liTonis konstr. kveTebi N25.89	dakv
Seasrula	d. niqabaZe			furc. # 2
Seamowma	i.cqitiSvili		masStabi 1:100 inv. #	furclebi

liTonis konstruqciebis ganlagebis sqema N26.19 niSnulze

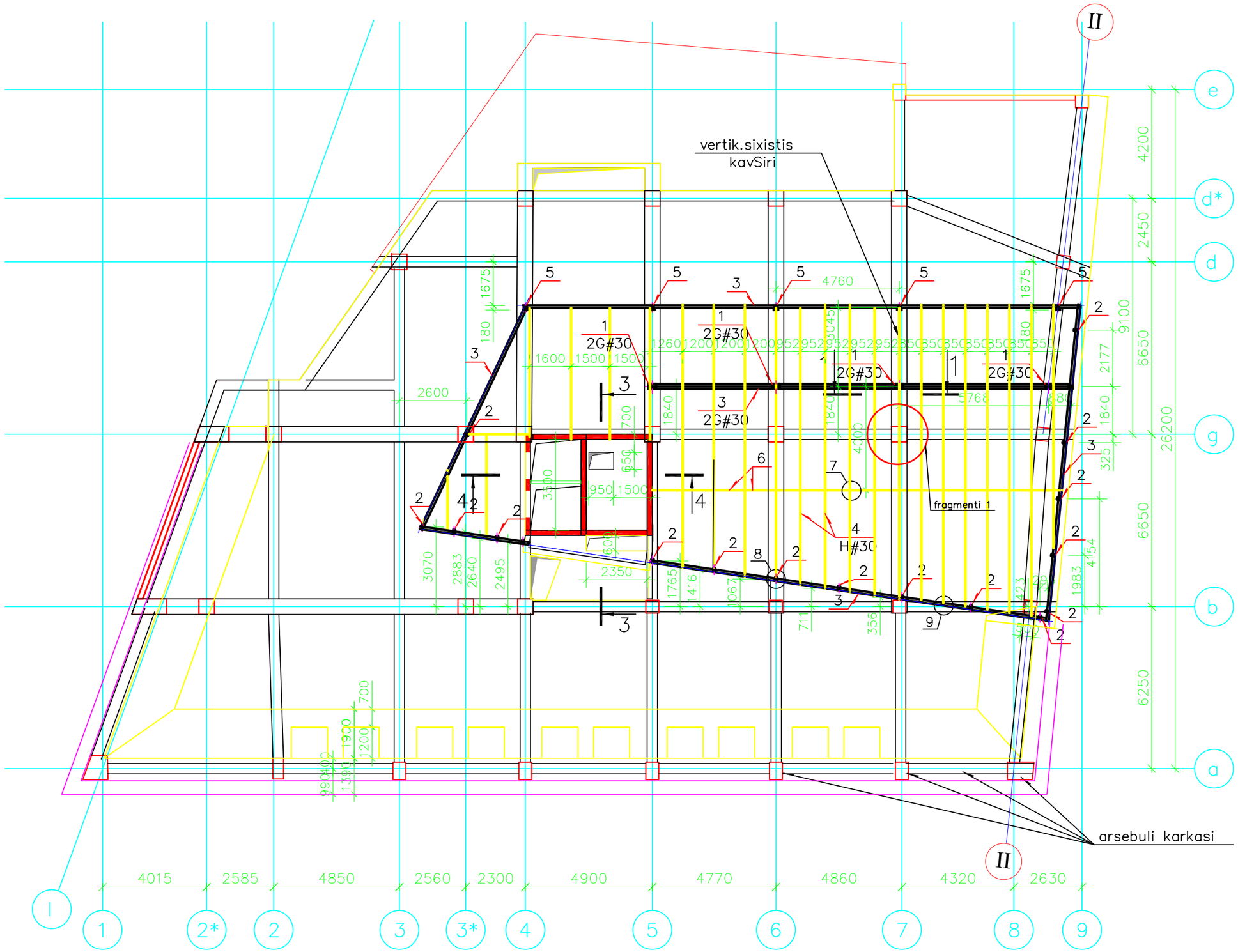

GIPN S.p.s. „ji ai pi en”			mravalfunqciuri Senoba leoniZis #2–Si	
				muSa pr.
mT.konst.	o.qvriviSvili		liTonis konstruqciebis ganlagebis sqema N26.19 niSnulze	dakv
Seasrula	d. niqabaZe			furc. # 16
Seamowma	i.cqitiSvili		masStabi 1:150 inv. #	furclebi

konstruqciuli gegma N22.890

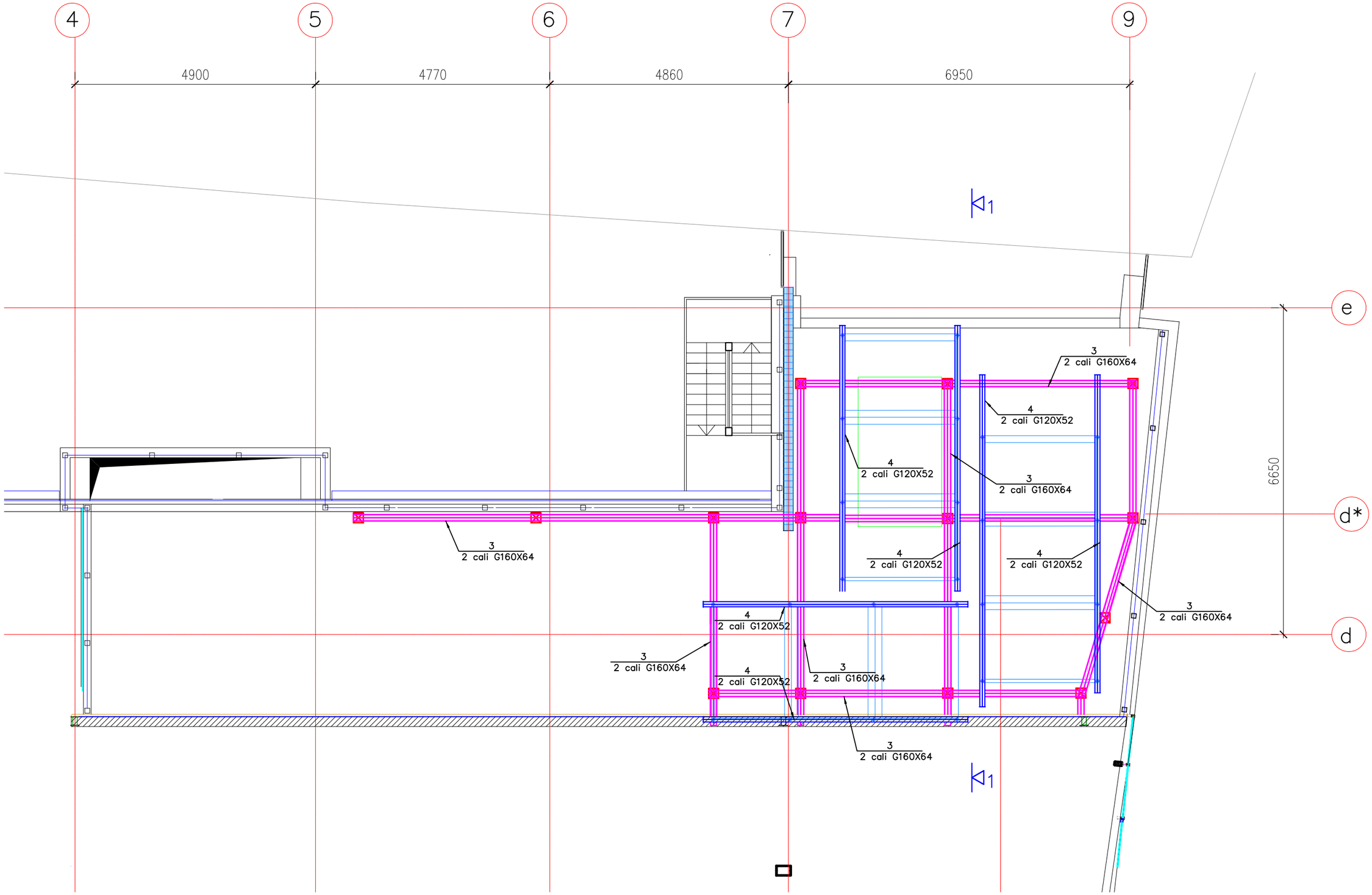

S.p.s. ,,j ai pi en"			mravalfunqciuri Senoba IeoniZis #2–Si	
				muSa pr.
mT.konst.	o.qvriviSvili			dakv
Seasrula	d. niqabaZe		konstr. gegma N22.890	furc. # 1
Seamowma	i.qitiSvili		masStabi 1:50 inv. #	furclebi 3

kveTi 1–1

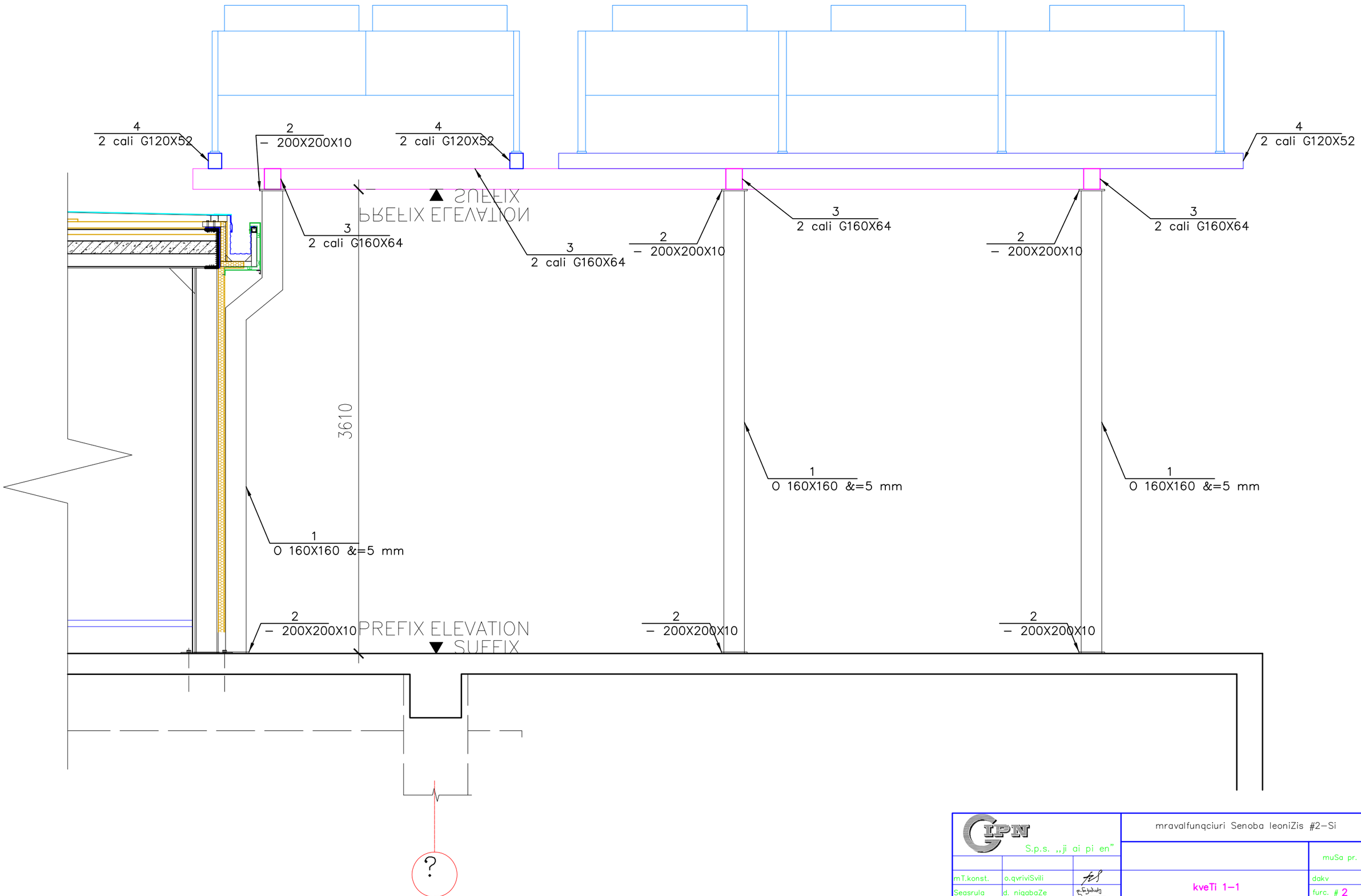

S.p.s. „ji ai pi en”			mravalfunqciuri Senoba IeoniZis #2–Si	muSa pr.
mT.konst.	o.qvriviSvili		kveTi 1–1	dakv
Seasrula	d. niqabaZe			furc. # 2
Seamowma	i.qitiSvili		masStabi 1: 25 inv. #	furclebi 3

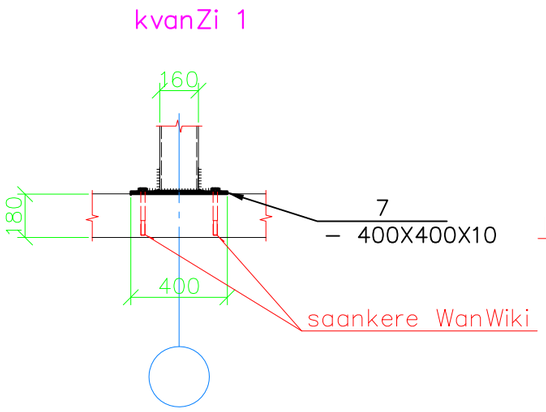

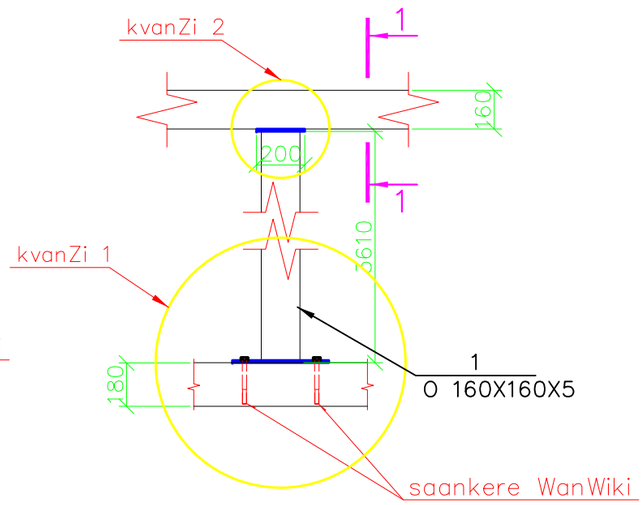

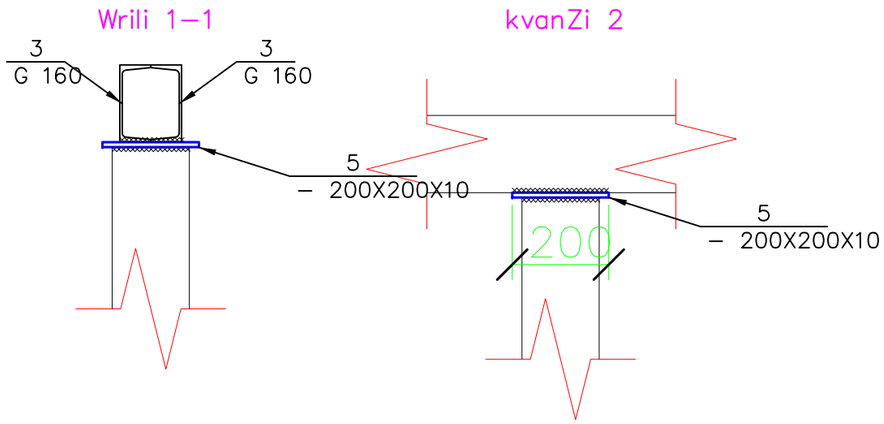

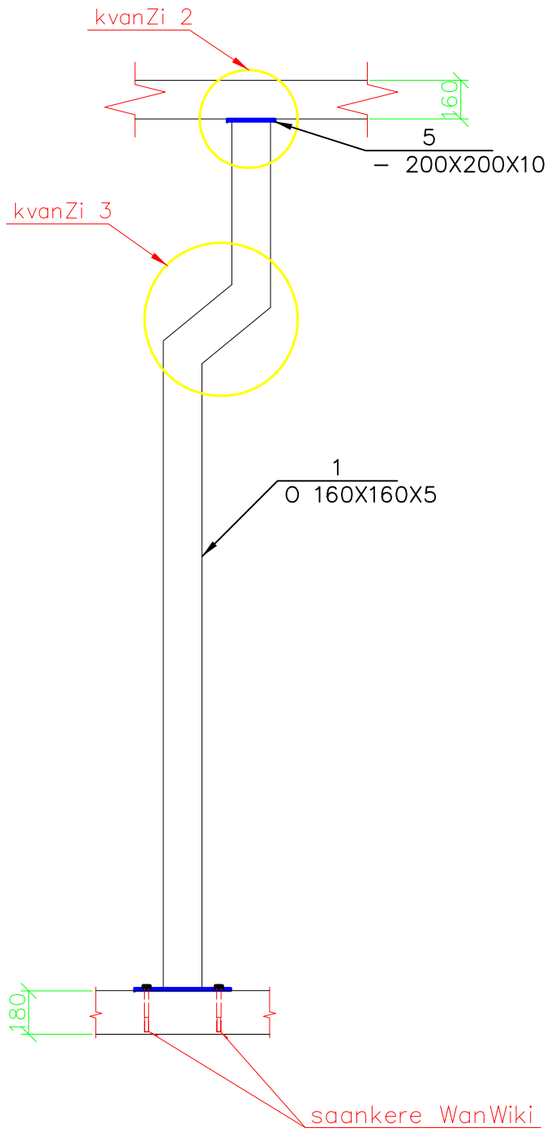

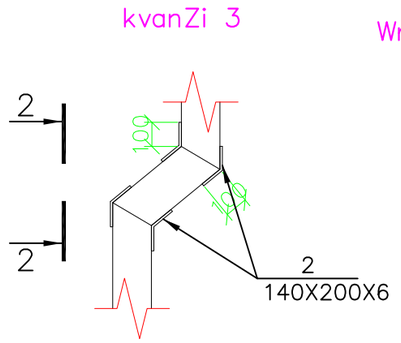

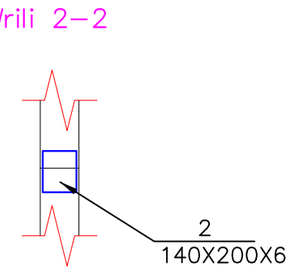

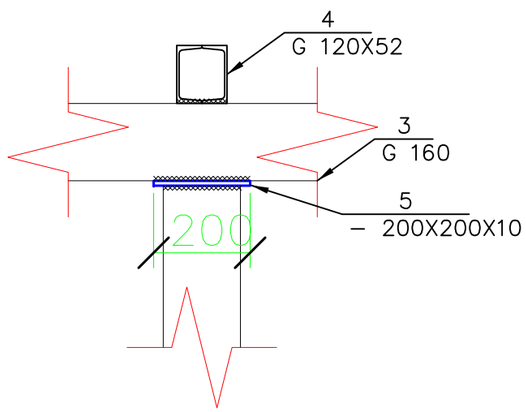

		niS.26.19 liTonis konstruqciebi				
1	დაიჯრას ადგილზე	O160X160 &=5 mm	ℓ= 51110	1	1241.97	kg
2		– 140X200X6		20	26.38	kg
3	დაიჯრას ადგილზე	G 160X64	ℓ=110982	1	1575.94	kg
4	დაიჯრას ადგილზე	G 120X52	ℓ= 70240	1	730.50	kg
5		– 200X200X10		14	43.96	kg
6	საანკერე ჭანჭიკი	D 18	ℓ= 300	56	5.40	kg
7		– 400X400X10		14	175.84	kg
		sul liToni			3921.15	kg

S.p.s. ,,ji ai pi en"			mravalfunqciuri Senoba leoniZis #2–Si	
				muSa pr.
mT.konst.	o.qviviSvili		liTonis konstr. kvanZebi	dakv
Seasrula	d. niqabaZe			furc. # 3
Seamowma	i.cqitiSvili		masStabi 1:25 inv. #	furclebi 3

გეგმა 4-4 (კონსტრუქც.სქემა)

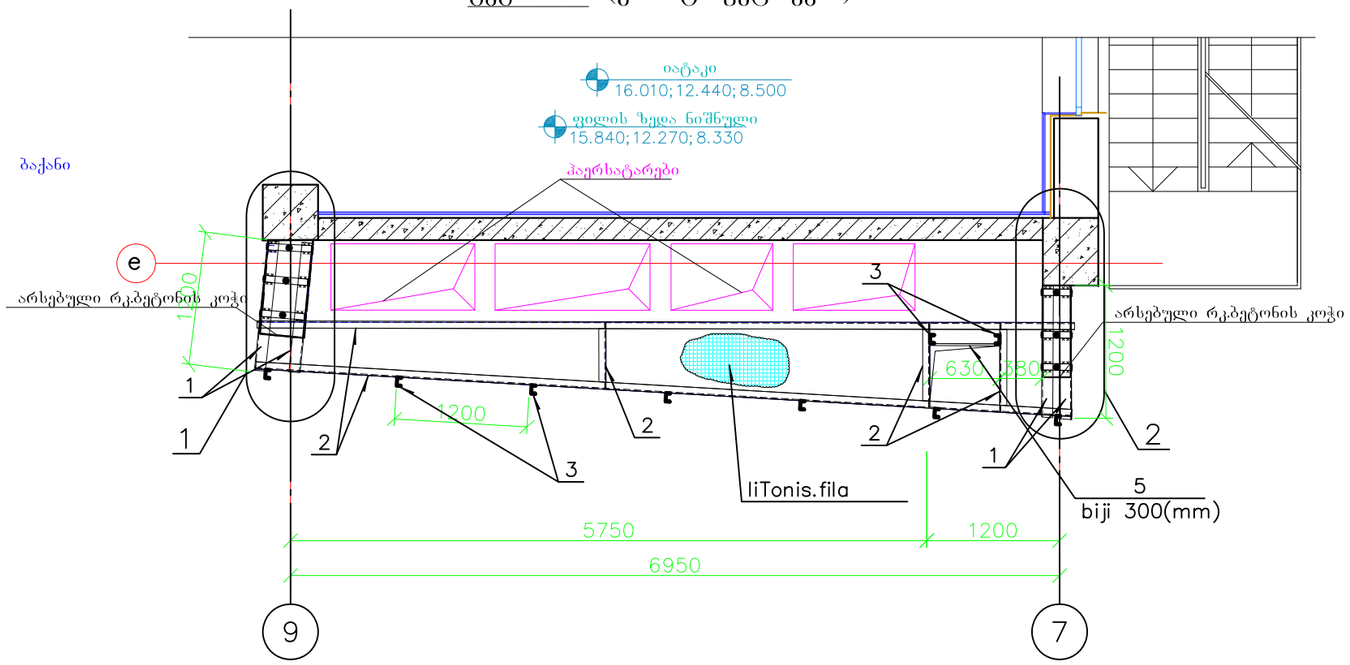

ჭრილი გ-გ(კონსრუქც.სქემა)

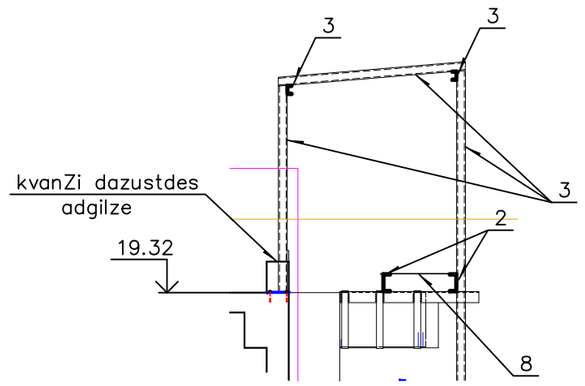

		aivnis liTonis konstruqciebi					
1	დაიჭრას ადგილზე	K100X10	ℓ= 14400	1	217.44	kg	217.44
2	დაიჭრას ადგილზე	G#16	ℓ=136160	1	1933.47	kg	1933.47
3	დაიჭრას ადგილზე	G#8	ℓ=140000	1	987.00	kg	987.00
4	დაიჭრას ადგილზე	−6X60	ℓ=132000	1	373.56	kg	373.56
5	დაიჭრას ადგილზე	D 18	ℓ= 64000	1	128.00	kg	128.00
6	საანკერე ჭანჭიკი	D 10	ℓ= 100	33	1.80	kg	59.40
7	ლითონის ფურცელი	&=3 mm 32.0 m²		1	768.00	kg	768.00
		sul liToni			4466.87	kg	

1

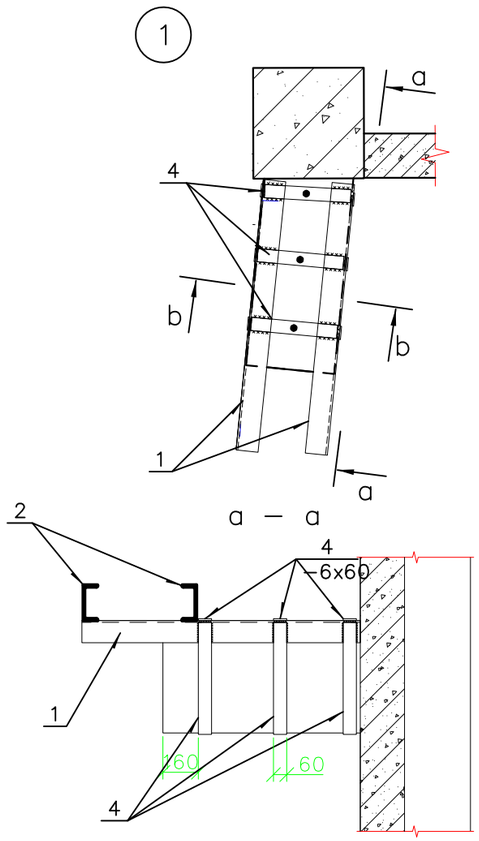

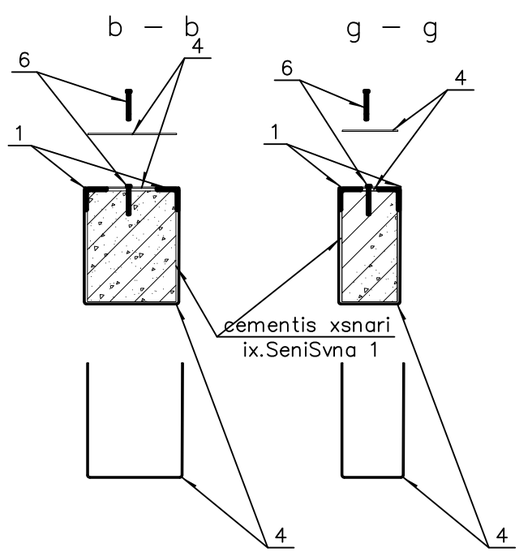

2

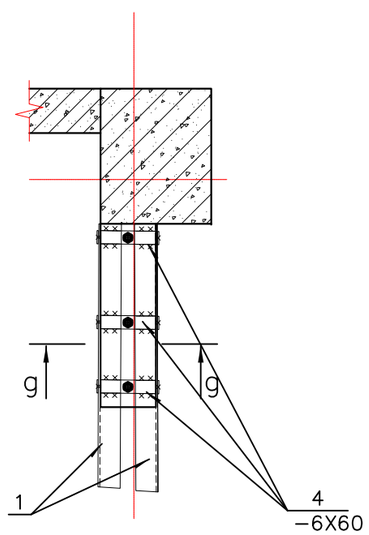

SeniSvnebi

1. liTonis kuTxovana (K100X10) da zolovani(−6X60) damagrdes arsebul rk.b. konsolebze cementis xsnarze da Semdeg SeduRdes mocemuli kvanZebis mixedviT.
2. saankero WanWikebi damagrdes cementis xsnaris gamagrebis Semde
3. zomebi dazustdes arqiteqturuli naxazebis mixedviT.

S.p.s. „ji ai pi en"			mravalfunqciuri Senoba leoniZis #2−Si
			teqnikuri momsax. aivnebi / muSa pr.
mT.konst.	o.qvriviSvili		dakv
Seasrula	d. niqabaZe		konstr. gegma da kvanZebi / furc. # 1
Seamowma	i.qitiSvili		masStabi 1:50 / inv. # / furclebi 3

შ. პ. ს. “ ჯი აი პი ენ “

მრავალფუნქციური შენობა ლეონიძის №2-ში

კონსტრუქციული ნაწილი

მუშა პროექტი

თბილისი 2015

შ. პ. ს. “ჯი აი პი ენ“

მრავალფუნქციური შენობა ლეონიძის №2-ში

კონსტრუქციული ნაწილი

მუშა პროექტი

დირექტორი: ო. ქვრივიშვილი

პრ. მთ. კონ. ო. ქვრივიშვილი

თბილისი 2015

№	დასახელება	შენიშვნა
1	თავფურცელი	
2	თავფურცელი	
3	თავფურცელი	
4	საძირკვლების კონსტრუქციული გეგმა ▽-5.90	
5	საძირკვლის არმირების გეგმა ▽-5.90	
6	საძირკვლის არმირების გეგმა ▽-5.90 (დამატებული არმატურის ჩვენებით)	
7	საძირკვლის კვეთები და კვანძები	
8	საძირკვლის კვეთები და კვანძები	
9	საძირკვლის კვეთები	
10	საძირკვლის კვანძები	
11	საძირკვლის კვეთები და სპეციფიკაცია	
12	საძირკვლის კვანძები	
13	საძირკვლის კვანძები და კვეთები	
14	საძირკვლის კვანძი 10	
15	საძირკვლის კვეთი	
16	არმატურის ნაშვერების განლაგების გეგმა ▽-5.90 და ▽-6.10	
17	არმატურის ნაშვერები, კვანძი 1; კვანძი 2	
18	არმატურის ნაშვერები, კვანძი 3; კვანძი 4	
19	არმატურის ნაშვერები, კვანძი 5; კვანძი 6	
20	არმატურის ნაშვერები, კვანძი 7; კვანძი 8	
21	მზიდი კონსტრუქციების განლაგების სქემა ▽-2.40	
22	მზიდი კონსტრუქციების განლაგების სქემა ▽-0.35,-0.25, ▽-0.10 და ▽1.10	
23	მზიდი კონსტრუქციების განლაგების სქემა ▽+4.60	
24	მზიდი კონსტრუქციების განლაგების სქემა ▽+8.33	
25	მზიდი კონსტრუქციების განლაგების სქემა ▽+12.27	
26	მზიდი კონსტრუქციების განლაგების სქემა ▽+15.84	
27	მზიდი კონსტრუქციების განლაგების სქემა ▽+19.32	
28	მზიდი კონსტრუქციების განლაგების სქემა ▽+22.89	
29	სვეტების განლაგების სპეციფიკაცია	
30	მონ.კოჭების განლაგების სპეციფიკაცია	
31	მონოლითური ფილა ▽-2.40	
32	მონოლითური ფილა ▽-2.40 კვეთები	
33	დეტალი 1; კვეთი 1-1;2-2	
34	მონოლითური ფილა ▽-2.40 კვეთები, სპეციფიკაცია	
35	მონოლითური ფილა ▽-0.35,-0.25,-0.10 და +1.10 ნიშნულზე	
36	მონოლითური ფილა ▽-0.35...+1.10 კვეთები	
37	მონოლითური ფილა ▽-0.35...+1.10 კვეთები	

№	დასახელება	შენიშვნა
38	მონოლითური ფილა ▽-0.35...+1.10 კვეთები	
39	მონოლითური ფილა ▽-0.35...+1.10 კვეთები	
40	მონოლითური ფილა ▽-0.35...+1.10 კვეთები და სპეციფიკაცია	
41	მონოლითური ფილა ▽+4.60	
42	მონოლითური ფილა ▽+4.60 კვეთები და სპეციფიკაცია	
43	მონოლითური ფილა ▽+8.33	
44	მონოლითური ფილა ▽+8.33 კვეთები და სპეციფიკაცია	
45	მონოლითური ფილა ▽+12.27 (15.84)	
46	მონოლითური ფილა ▽+12.27 (15.84) კვეთები და სპეციფიკაცია	
47	მონოლითური ფილა ▽+19.32	
48	მონოლითური ფილა ▽+19.32 კვეთები და სპეციფიკაცია	
49	მონოლითური ფილა ▽+22.89	
50	მონოლითური ფილა ▽+22.89 კვეთი 1-1	
51	მონოლითური ფილა ▽+22.89 კვეთი 2-2	
52	მონოლითური ფილა ▽+22.89 კვეთი 3-3	
53	მონოლითური ფილა ▽+22.89 კვეთი 4-4	
54	მონოლითური ფილა ▽+22.89 კვეთი 5-5	
55	მონოლითური ფილა ▽+22.89 კვეთი 6-6,7-7,8-8,პოზიცია 3, სპეციფიკაცია	
56	ლითონის ჩასატ. დეტალების განლაგების სქემა ▽22.89 ნიშნულზე	
57	ლითონის კონსტრუქციების განლაგების სქემა ▽26.19 ნიშნულზე	
58	ლითონის კონსტრ. ▽26.19; კვეთი 1-1;2-2;3-3;4-4	
59	ლითონის კონსტრ. ▽26.19; კვანძები 1-6	
60	ლითონის კონსტრ. ▽26.19; კვანძები 7-8; ლ-1..ლ-4; სპეციფიკაცია	
61	ლითონის კონსტრ. ▽26.19; ფრაგმენტი 1-4; კვანძი 9; სპეციფიკაცია	
62	მონოლითური სვეტი ს-1	
63	მონოლითური სვეტი ს-2	
64	მონოლითური სვეტი ს-3	
65	მონოლითური სვეტი ს-4	
66	მონოლითური სვეტი ს-5	
67	მონოლითური სვეტი ს-6	
68	მონოლითური სვეტი ს-7	
69	მონოლითური სვეტი ს-8	
70	მონოლითური სვეტი ს-9	
71	მონოლითური სვეტი ს-10	
72	მონოლითური სვეტი ს-11	

საერთო მონაცემები

საწყისი მონაცემები მუშა დოკუმენტაციის დასამუშავებლად:

ა) ხელშეკრულება;

ბ) საინჟინრო გეოლოგია;

გ) არქიტექტურული ნაწილი.

პროექტში 0,00 ნიშნულად მიღებული ± სართულის იატაკის დონე, რომელსაც შეესაბამება აბსოლუტური ნიშნული 421.91 .

სამშ. მოედნის სეისმურობა - - - - - 8 ბალი

თოვლის დატვირთვა - - - - - - - - 50 კგძ/მ2

ქარის დატვირთვა - - - - - - - - - 70 კგძ/მ2

შენობის მზიდ ჩონჩხს ქმნის რკინა-ბეტონის მონოლითური კარკასი. სართულშუა გადახურვის ფენილი რკინა-ბეტონის მონოლითური ფილაა.

შენობას აქვს რკ.ბ-ის მონოლითური დიაფრაგმები .

საძირკველი რკ/ბ. მონოლითური ფილაა, მონოლითური სარდაფის კედლებით.

კიბის მარშები და საფეხურები სრულდება მონოლითური რკ.ბ.-ით. მონოლითურია მთავარი ლიფტის შახტის კედლები.

საძირკვლის ფუძედ მიღებულია თიხნარი ყავისფერი, მყარი და ნახევრად მყარი კონსისტენციის, წვრილი ღორღის და ხვინჭის ჩანართებით 20%-მდე, ქვიშნარის და ქვიშის თხელი (0.1-0.3 მ)შუაშრეებით და ლინზებით, კარბონატული, საანგარიშო წინაღობით R_o = 2 კგძ/სმ2.

გრუნტის წყლის რკინა-ბეტონის კონსტრუქციების მიმართ აბრესიულობის გამო, მიწისქვეშა კონსტრუქციებისათვის გამოყენებულ იქნას W6 მარკის წყალშეუღწევადი ბეტონი, დამზადებული სულფატმედეგ ცემენტზე (სახსტანდარტი 22266-76.) ქვაბულის ამოღებისას გრუნტის წყლის არსებობის გამო გათვალისწინებულ იქნას წყალქცევითი სამუშაოები.

საძირკვლის ფუძე მიღებულ იქნას ინჟინერ გეოლოგის მიერ.

შ.პ.ს. „ჯი აი პი ეს“			მრავალფუნქციური შენობა ლეონიძის №2-ში	
				მუშა პრ.
მთ.კონსტ.	ო.ჟვერავიშვილი		თავფურცელი	დაკვ
შესრულა	დ.ზაზარიანი			ფურც. № 1
შემოწმა	ი.ცქიტიშვილი		მასშტაბი 1:50	ინვ. № ფურცლების

№	Ը Ա Լ Ա Ն Ք Ո Մ Ե Տ Ա	ՀԱՏՈՒԿ
73	ամեմբոտդան նշձեո ե–12	
74	ամեմբոտդան նշձեո ե–13	
75	ամեմբոտդան նշձեո ե–14	
76	ամեմբոտդան նշձեո ե–15	
77	ամեմբոտդան նշձեո ե–16	
78	ամեմբոտդան նշձեո ե–17	
79	ամեմբոտդան նշձեո ե–18	
80	ամեմբոտդան նշձեո ե–19	
81	ամեմբոտդան նշձեո ե–20	
82	ամեմբոտդան նշձեո ե–21	
83	ամեմբոտդան նշձեո ե–22	
84	ամեմբոտդան նշձեո ե–23	
85	ամեմբոտդան նշձեո ե–24	
86	ամեմբոտդան նշձեո ե–25	
87	ամեմբոտդան նշձեո ե–26	
88	ամեմբոտդան նշձեո ե–27	
89	ամեմբոտդան նշձեո ե–28	
90	ամեմբոտդան նշձեո ե–29	
91	ամեմբոտդան նշձեո ե–30	
92	ամեմբոտդան նշձեո ե–31	
93	ամեմբոտդան նշձեո ե–32	
94	ամեմբոտդան նշձեո ե–33	
95	ամեմբոտդան նշձեո ե–34	
96	ամեմբոտդան նշձեո ե–35	
97	ամեմբոտդան նշձեո ե–36	
98	ամեմբոտդան նշձեո ե–37	
99	ամեմբոտդան նշձեո ե–38	
100	ամեմբոտդան նշձեո ե–39	
101	ամեմբոտդան նշձեո ե–40	
102	ամեմբոտդան նշձեո ե–41	
103	ամեմբոտդան նշձեո ե–42	
104	ամեմբոտդան նշձեո ե–43	
105	ամեմբոտդան նշձեո ե–44	
106	ամեմբոտդան նշձեո ե–45	
107	ամեմբոտդան նշձեո ե–46	

№	Ը Ա Լ Ա Ն Ք Ո Մ Ե Տ Ա	ՀԱՏՈՒԿ
108	ամեմբոտդան նշձեո ե–47	
109	ամեմբոտդան նշձեո ե–48	
110	ամեմբոտդան նշձեո ե–49	
111	ամեմբոտդան նշձեո ե–50	
112	ամեմբոտդան նշձեո ե–51	
113	ամեմբոտդան նշձեո ե–52	
114	ամեմբոտդան մաձո ժ–1	
115	ամեմբոտդան մաձո ժ–1 (ձշձհժժշձշ)	
116	ամեմբոտդան մաձո ժ–2	
117	ամեմբոտդան մաձո ժ–2 (ձշձհժժշձշ)	
118	ամեմբոտդան մաձո ժ–3	
119	ամեմբոտդան մաձո ժ–3 (ձշձհժժշձշ)	
120	ամեմբոտդան մաձո ժ–4	
121	ամեմբոտդան մաձո ժ–4 (ձշձհժժշձշ)	
122	ամեմբոտդան մաձո ժ–5	
123	ամեմբոտդան մաձո ժ–6	
124	ամեմբոտդան մաձո ժ–7	
125	ամեմբոտդան մաձո ժ–8	
126	ամեմբոտդան մաձո ժ–8 (ձշձհժժշձշ)	
127	ամեմբոտդան մաձո ժ–9	
128	ամեմբոտդան մաձո ժ–10	
129	ամեմբոտդան մաձո ժ–10 (ձշձհժժշձշ)	
130	ամեմբոտդան մաձո ժ–11	
131	ամեմբոտդան մաձո ժ–11 (ձշձհժժշձշ)	
132	ամեմբոտդան մաձո ժ–12	
133	ամեմբոտդան մաձո ժ–13	
134	ամեմբոտդան մաձո ժ–14	
135	ամեմբոտդան մաձո ժ–15	
136	ամեմբոտդան մաձո ժ–15 (ձշձհժժշձշ)	
137	ամեմբոտդան մաձո ժ–16	
138	ամեմբոտդան մաձո ժ–17	
139	ամեմբոտդան մաձո ժ–18	
140	ամեմբոտդան մաձո ժ–19	
141	ամեմբոտդան մաձո ժ–20	
142	ամեմբոտդան մաձո ժ–21	
143	ամեմբոտդան մաձո ժ–22	
144	ամեմբոտդան մաձո ժ–22 (ձշձհժժշձշ)	

№	Ը Ա Լ Ա Ն Ք Ո Մ Ե Տ Ա	ՀԱՏՈՒԿ
145	ամեմբոտդան մաձո ժ–23	
146	ամեմբոտդան մաձո ժ–24	
147	ամեմբոտդան մաձո ժ–25	
148	ամեմբոտդան մաձո ժ–25 (ձշձհժժշձշ)	
149	ամեմբոտդան մաձո ժ–26	
150	ամեմբոտդան մաձո ժ–26 (ձշձհժժշձշ)	
151	ամեմբոտդան մաձո ժ–27	
152	ամեմբոտդան մաձո ժ–28;ժ–59,ժ–61	
153	ամեմբոտդան մաձո ժ–29	
154	ամեմբոտդան մաձո ժ–29 (ձշձհժժշձշ)	
155	ամեմբոտդան մաձո ժ–30	
156	ամեմբոտդան մաձո ժ–31	
157	ամեմբոտդան մաձո ժ–32	
158	ամեմբոտդան մաձո ժ–32 (ձշձհժժշձշ)	
159	ամեմբոտդան մաձո ժ–33	
160	ամեմբոտդան մաձո ժ–33 (ձշձհժժշձշ)	
161	ամեմբոտդան մաձո ժ–34	
162	ամեմբոտդան մաձո ժ–34 (ձշձհժժշձշ)	
163	ամեմբոտդան մաձո ժ–35	
164	ամեմբոտդան մաձո ժ–35 (ձշձհժժշձշ)	
165	ամեմբոտդան մաձո ժ–36	
166	ամեմբոտդան մաձո ժ–37	
167	ամեմբոտդան մաձո ժ–37 (ձշձհժժշձշ)	
168	ամեմբոտդան մաձո ժ–38	
169	ամեմբոտդան մաձո ժ–38 (ձշձհժժշձշ)	
170	ամեմբոտդան մաձո ժ–39	
171	ամեմբոտդան մաձո ժ–39 (ձշձհժժշձշ)	
172	ամեմբոտդան մաձո ժ–40	
173	ամեմբոտդան մաձո ժ–40 (ձշձհժժշձշ)	
174	ամեմբոտդան մաձո ժ–41	
175	ամեմբոտդան մաձո ժ–42	
176	ամեմբոտդան մաձո ժ–43	
177	ամեմբոտդան մաձո ժ–44	

ՀԵՆ
ՀԱՅԱՍՏԱՆԻ ՀԱՆՐԱՊԵՏՈՒԹՅԱՆ ՏԱՐԱԾՔԱՅԻՆ ԿԱՌԱՎԱՐՄԱՆ ԵՎ ՔԱՂԱՔԱՇԻՆՈՒԹՅԱՆ ՊԵՏԱԿԱՆ ԿՈՄԻՏԵ

ԱՀԱՍՅԱՆ ՄԱՐԶԱՅԻՆ ՏԱՐԱԾՔԱՅԻՆ ԿԱՌԱՎԱՐՄԱՆ ՄԱՐՄԻՆԱՆԵՐԻ ՄԱՍՆԱԿՑՈՒԹՅՈՒՆ №2-ՅՈՒ

		ձշտ. չափ.
ղեկավար	Ա.Ա.Հարությունյան	ԵՆԳ
գլխավոր մասնագետ	Ա.Ա.Ղազարյան	
գլխավոր մասնագետ	Ե.Ա.Ղազարյան	
գլխավոր մասնագետ	Ռ.Ս.Ամիրխանյան	
ձշտված		ԵՆԳ
ստուգեց	Ա.Ա.Հարությունյան	
նախագիծ		ՀԱՏ
ձշտված	1:50	ՊՏՀ

№	Текст	Отбивка
178	Заглавие-Ред-45	
179	Заглавие-Ред-46	
180	Заглавие-Ред-46 (Заглавие-Подзаглавие)	
181	Заглавие-Ред-47	
182	Заглавие-Ред-47 (Заглавие-Подзаглавие)	
183	Заглавие-Ред-48	
184	Заглавие-Ред-48 (Заглавие-Подзаглавие)	
185	Заглавие-Ред-49	
186	Заглавие-Ред-50	
187	Заглавие-Ред-51	
188	Заглавие-Ред-51 (Заглавие-Подзаглавие)	
189	Заглавие-Ред-52	
190	Заглавие-Ред-52 (Заглавие-Подзаглавие)	
191	Заглавие-Ред-53	
192	Заглавие-Ред-53 (Заглавие-Подзаглавие)	
193	Заглавие-Ред-54	
194	Заглавие-Ред-54 (Заглавие-Подзаглавие)	
195	Заглавие-Ред-55	
196	Заглавие-Ред-55 (Заглавие-Подзаглавие)	
197	Заглавие-Ред-56	
198	Заглавие-Ред-57	
199	Заглавие-Ред-57 (Заглавие-Подзаглавие)	
200	Заглавие-Ред-58	
201	Заглавие-Ред-58 (Заглавие-Подзаглавие)	
202	Заглавие-Ред-60	
203	Заглавие-Ред-60 (Заглавие-Подзаглавие)	
204	Заглавие-Ред-62	
205	Заглавие-Ред-63	
206	Заглавие-Ред-64	
207	Заглавие-Ред-65	
208	Заглавие-Ред-66	
209	Заглавие-Ред-67	
210	Заглавие-Ред-68	
211	Заглавие-Ред-69	
212	Заглавие-Ред-69 (Заглавие-Подзаглавие)	

№	Текст	Отбивка
213	Заглавие-Ред-1	
214	Глава 1-1	
215	Глава 2-2	
216	Заглавие-Ред-2	
217	Глава 1-1	
218	Глава 2-2	
219	Заглавие-Ред-3	
220	Глава 1-1	
221	Заглавие-Ред-4	
222	Глава 1-1	
223	Заглавие-Ред-5	
224	Глава 1-1	
225	Заглавие-Ред-6	
226	Глава 1-1	
227	Заглавие-Ред-7	
228	Глава 1-1	
229	Заглавие-Ред-1	
230	Глава 1-1	
231	Заглавие-Ред-2	
232	Глава 1-1	
233	Заглавие-Ред-3	
234	Глава 1-1	
235	Заглавие-Ред-1	
236	Заглавие-Ред-1	
237	Заглавие-Ред-2	
238	Заглавие-Ред-3	
239	Заглавие-Ред-4	
240	Заглавие-Ред-5	
241	Заглавие-Ред-6	
242	Заглавие-Ред-7	
243	Заглавие-Ред-8	
244	Заглавие-Ред-9	
245	Заглавие-Ред-10	
246	Заглавие-Ред-1	
247	Заглавие-Ред-2	

№	Текст	Отбивка
248	Заглавие-Ред-2	
249	Заглавие-Ред-3	
250	Заглавие-Ред-5	
251	Заглавие-Ред-3	
252	Заглавие-Ред-1	
253	Заглавие-Ред-3	
254	Заглавие-Ред-3	
255	Заглавие-Ред-4	
256	Заглавие-Ред-4	
257	Заглавие-Ред-4	
258	Заглавие-Ред-4	
259	Приложение № 2	
260	Приложение № 2	
261	Заключение	
262	Заключение	
263	Заключение	
264	Заключение	
265	Заключение	
266	Заключение	
267	Заключение	
268	Заключение	

Приложение № 2 към Договор за възлагане на обществена поръчка

Възложител:	„Б.Д. ЗА ДА ИДЕ“
Изпълнител:	
Обект:	Ремонт
Вид документ:	Протокол за приемане
Дата:	1:50
Час:	1:50
Място:	Ремонт
Подпис:	
Подпис:	
Подпис:

საძირკვლების კონსტრუქციული გეგმა ▽-5.90

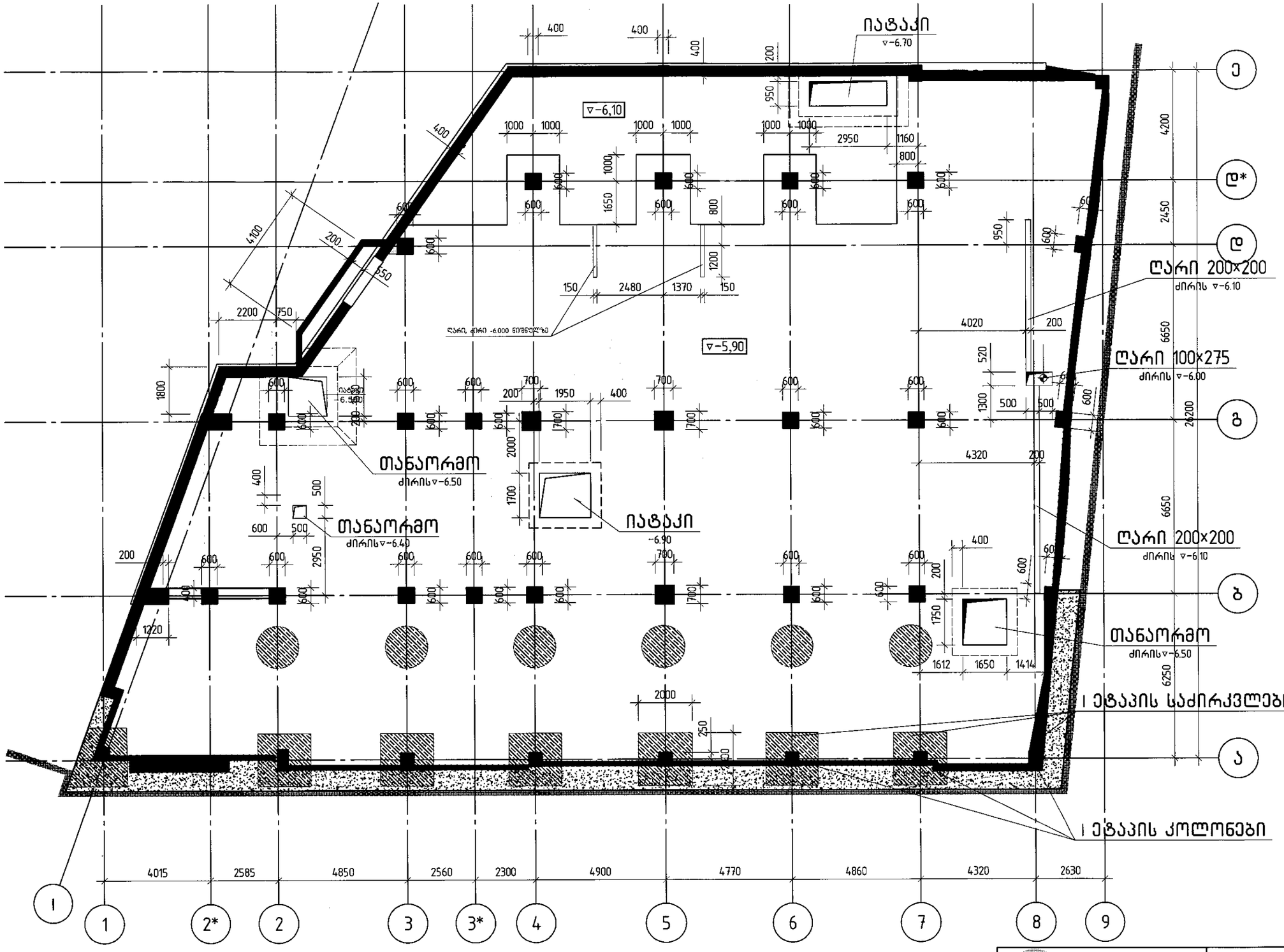

შ.პ.ს. „ჯი აი პი ეი“			მრავალფუნქციური შენობა ლეონიძის №2-ში	
				მუშა პრ.
მთ.კონსტ.	ო.ქვრივიშვილი		საძირკვლების განლაგების გეგმა ▽-5.90	ღ.კვ
შეასრულა	ი. ცქიტიშვილი			ფურც. №4
შეამოწმა	ო. ქვრივიშვილი		მასშტაბი 1:150	ინვ. № ფურცლები

საძირკვლების არმირების გეგმა ▽-5.90

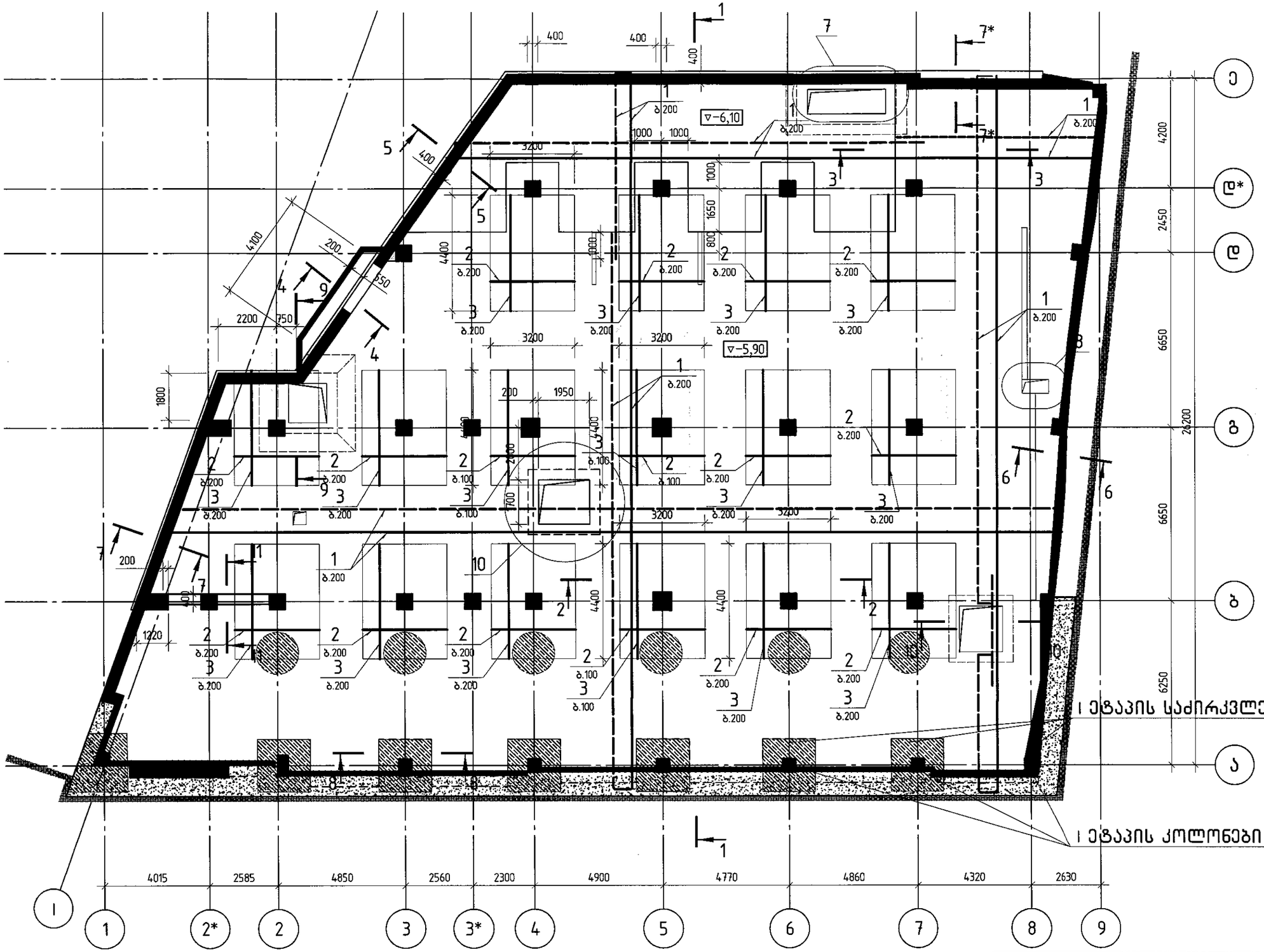

შენიშვნები

1. საძირკვლის ფილაში ქვედა არმატურის გადამბა მოხდეს მალის შუაში, ერთმანეთზე გადაღებით 1000 მმ.
2. საძირკვლის ფილაში ზედა არმატურების გადამბა მოხდეს საყრდენებზე (სვეტებზე და სვეტების ბასწერივ), ერთმანეთზე გადაღებით 1000 მმ.

ქვედა არმატურა

ზედა არმატურა

შ.პ.ს. „ჯი აი პი ეჩ“			მრავალფუნქციური შენობა ლეონიძის №2-ში
			მუშა პრ.
მთ.კონსტ.	ო.ქვრივიშვილი		დაკვ
შესრულა	ი. ცქიტიშვილი		საძირკვლების არმირების გეგმა ▽-5.90
შემოწმა	ო. ქვრივიშვილი		ფურც. № 5
მასშტაბი 1:150	ინვ. №		ფურცლები

საძირკვლების არმირების გეგმა ▽-5.90(დამატებული არმატურის ჩვენებით)

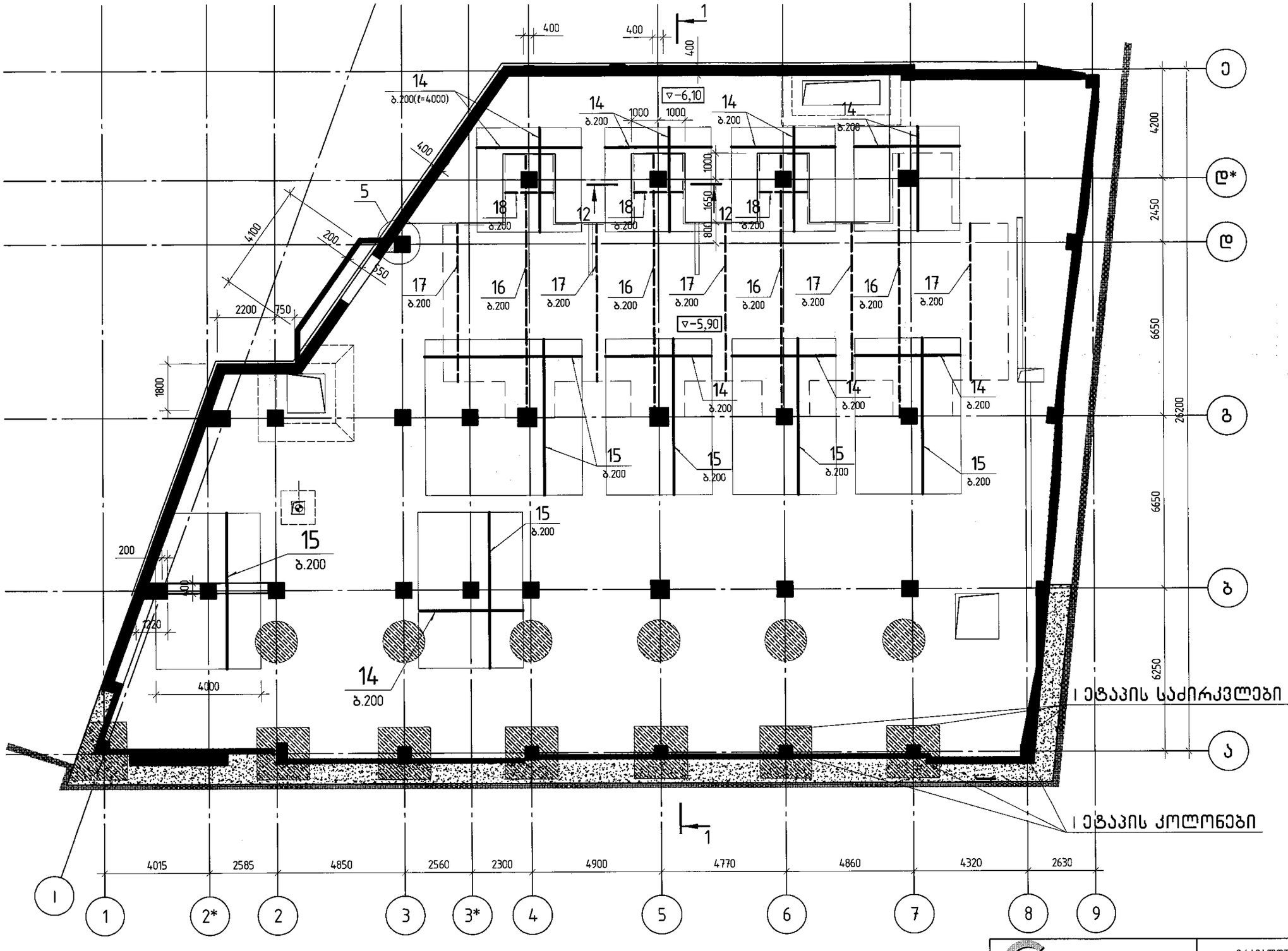

შ.პ.ს. „ჯი აი პი ენ"			მრავალფუნქციური შენობა ლეონიძის №2-ში		
					მუშა არ.
მთ.კონსტ.	ო.ქვრივიშვილი		საძირკვლების არმირების გეგმა ▽-5.90		ლ.ა.კ
შეასრულა	ი. ცქიტიშვილი		(დამატებული არმატურების ჩვენებით)		ფურც. № 6
შეამოწმა	ო. ქვრივიშვილი		მასშტაბი 1:150	ინვ. №	ფურცლები

1 – 1(დასაწყისი)

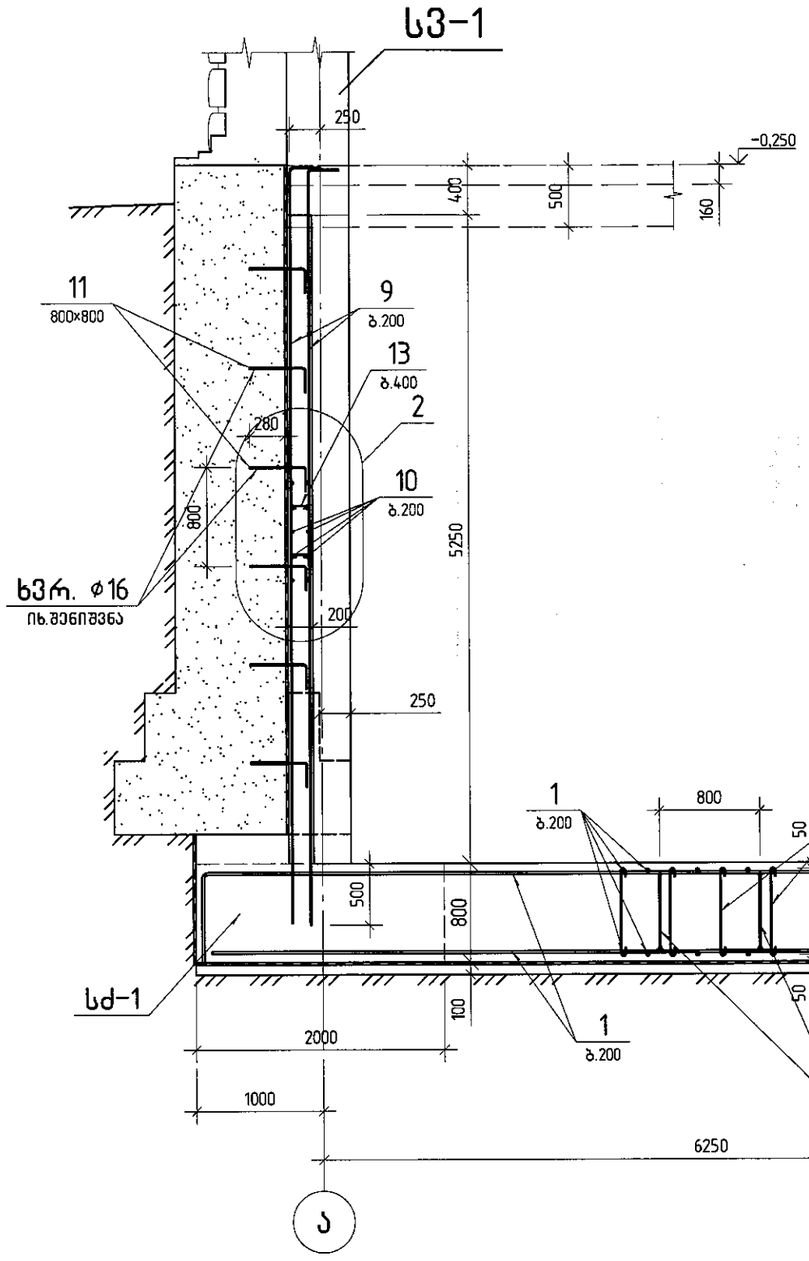

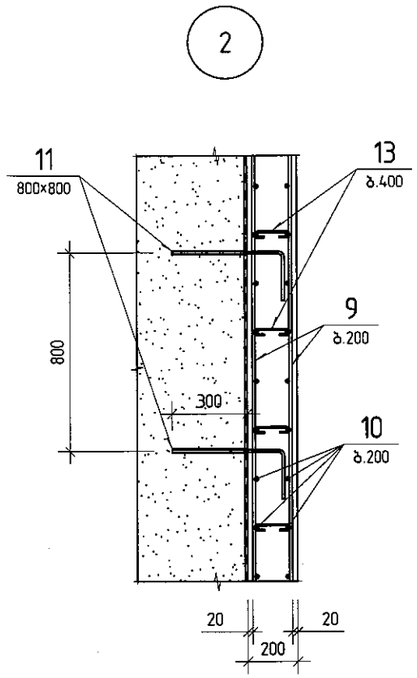

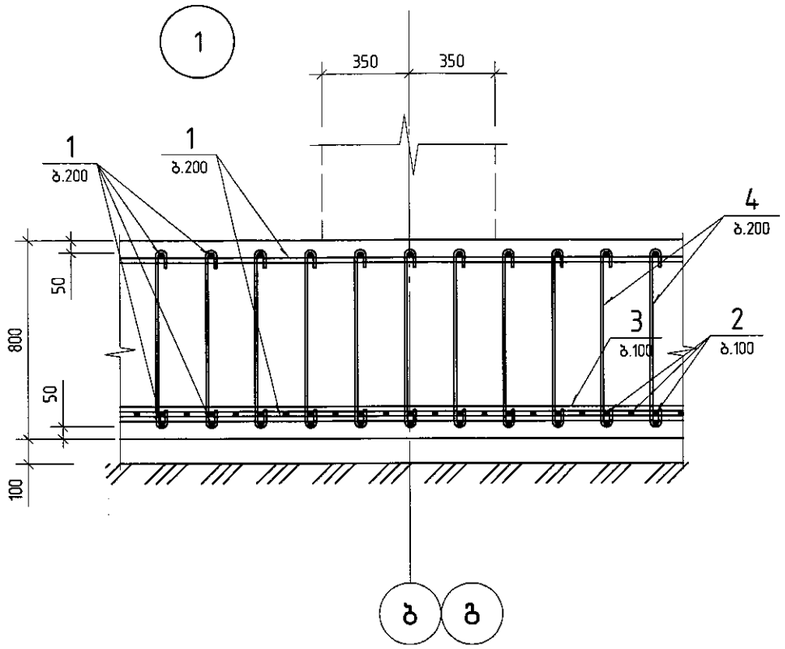

საძირკვლის ფილა 800 მმ
ჰიდროიზოლაციის ფენა
ბეტონის მომზადება 100 მმ
დატკეპნილი ღორღი 100....200 მმ

შენიშვნა

ანკერები პოზ. 11 ჩამაგრდეს ხვრეტებში „SIK„-ის წებოს ე.წ. ქიმიის გამოყენებით.

შ.პ.ს. „ჯი აი პი ენ“			მრავალფუნქციური შენობა ლეონიძის №2-ში		
					მუშა პრ.
მთ.კონსტ.	ო.ქვრივიშვილი		საძირკვლის კვეთები და კვანძები		დაკვ
შეასრულა	ი. ცქიტიშვილი				ფურც. № 7
შეამოწმა	ო. ქვრივიშვილი		მასშტაბი 1:50	ინვ. №	ფურცლები

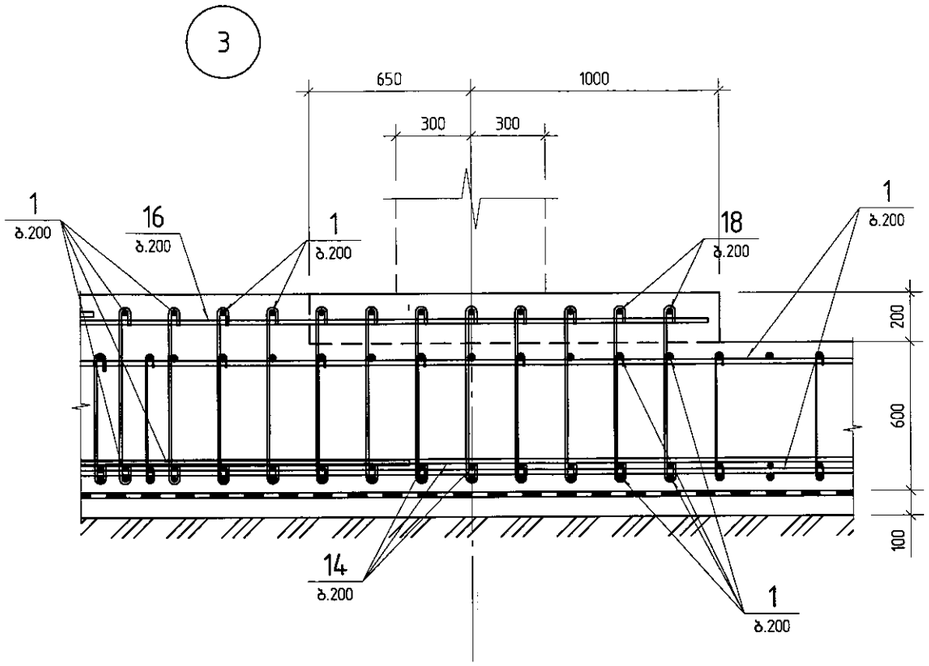

1 – 1 (გაგრძელება)

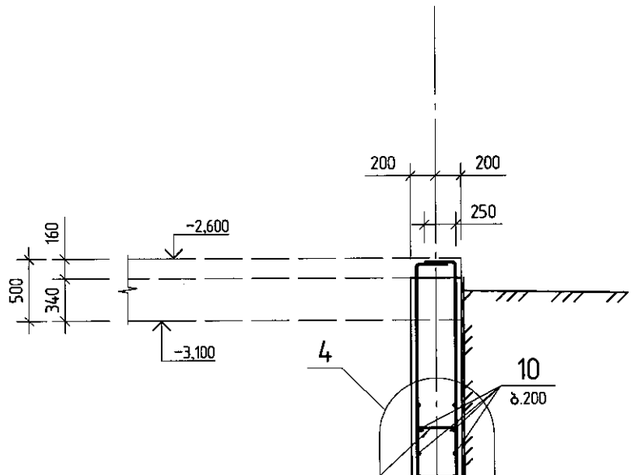

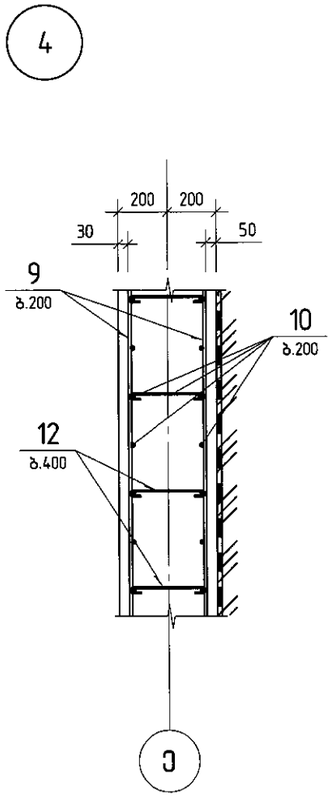

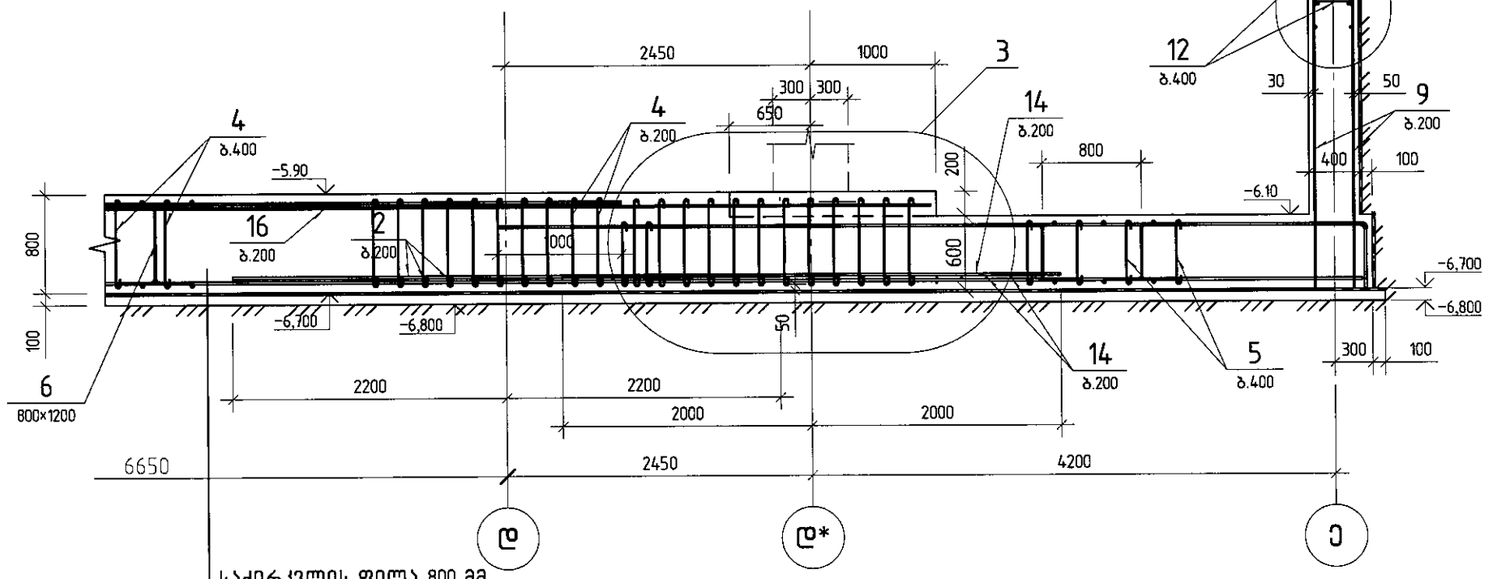

საძირკვლის ფილა 800 მმ
ჰიდროიზოლაციის ფენა
ბეტონის მომზადება 100 მმ
დატკეპნილი ღორღი 100....200 მმ

შ.პ.ს. „ჯი აი პი ეი“			მრავალფუნქციური შენობა ლეონიძის №2-ში	
				მუშა პრ.
გმ.კონსტ.	ო.ქვრივიშვილი		საძირკვლის კვეთები და კვანძები	დაკვ
შეასრულა	ი. ცქიტიშვილი			ფურც. № 8
შეამოწმა	ო. ქვრივიშვილი		მასშტაბი 1:50	ინვ. № ფურცლები

2 – 2

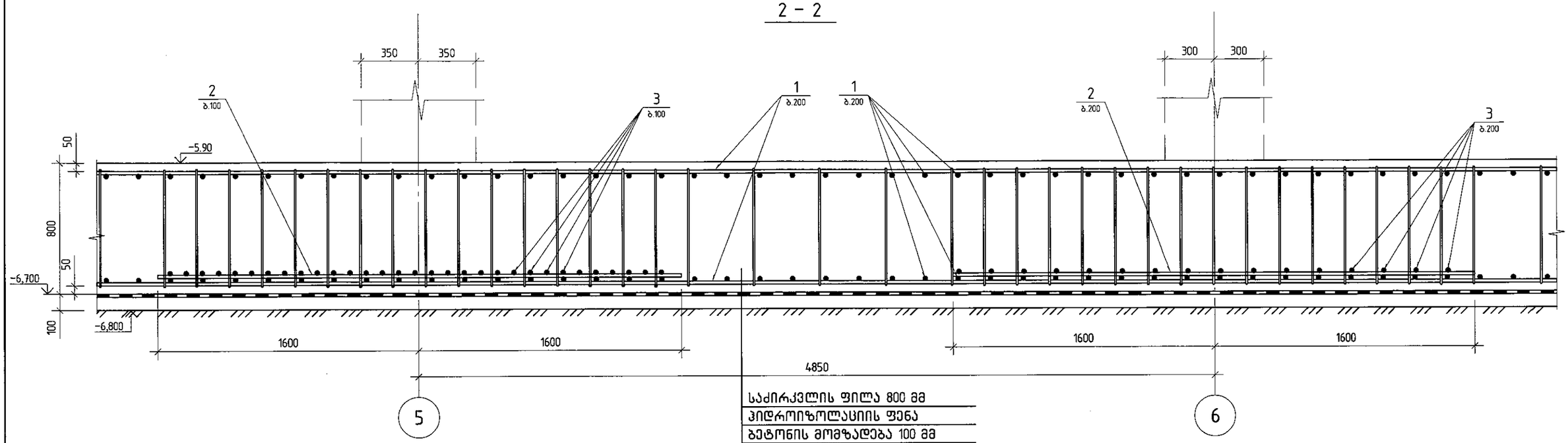

საძირკვლის ფილა 800 მმ
ჰიდროიზოლაციის ფენა
ბეტონის მომზადება 100 მმ
დატკეპნილი ღორღი 100....200 მმ

3 – 3

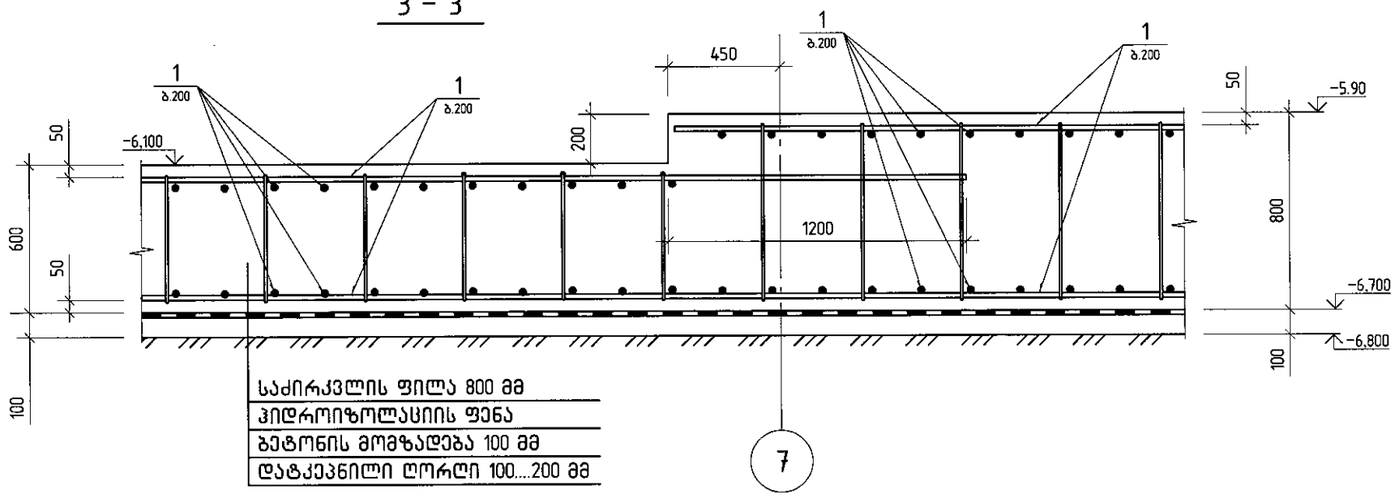

საძირკვლის ფილა 800 მმ
ჰიდროიზოლაციის ფენა
ბეტონის მომზადება 100 მმ
დატკეპნილი ღორღი 100....200 მმ

8 – 8

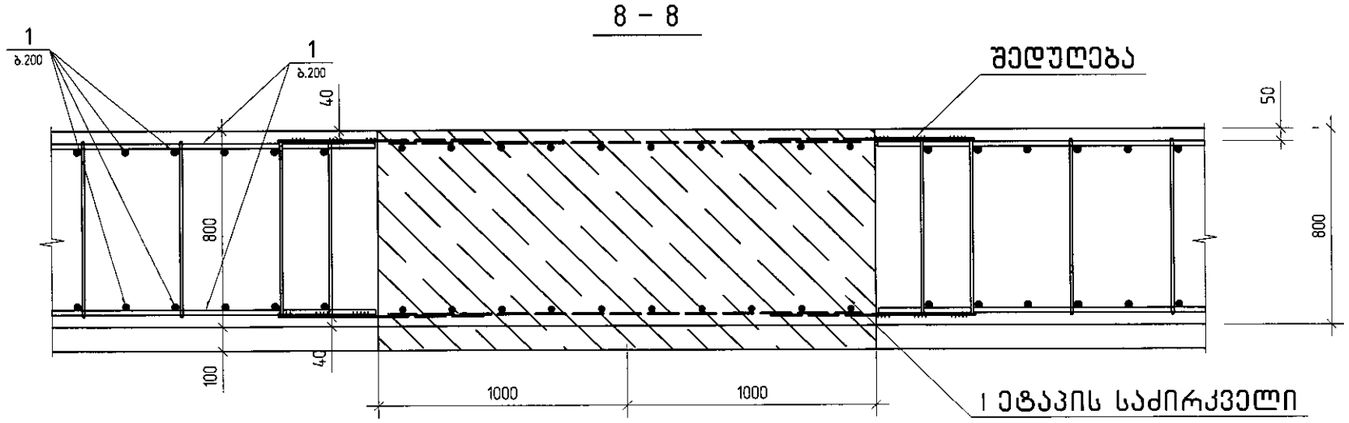

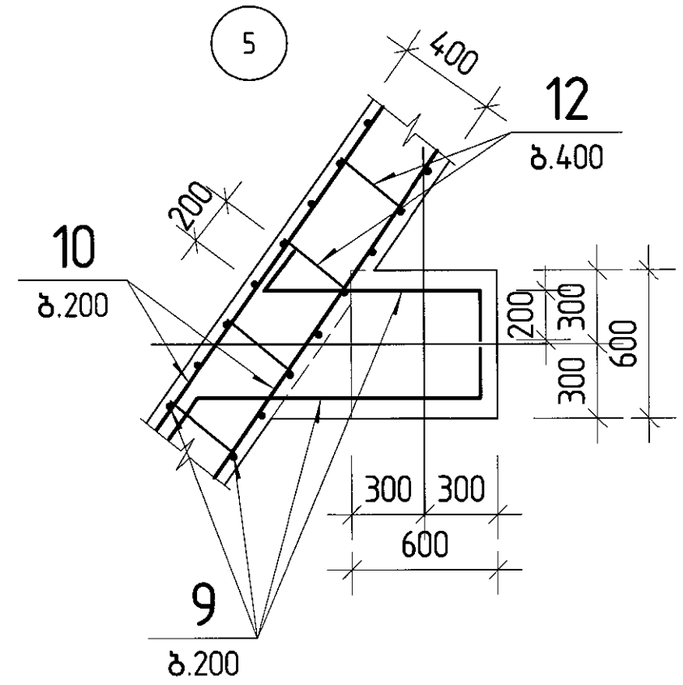

შ.პ.ს. „ჯი აი პი ეი“			მრავალფუნქციური შენობა ლეონიძის №2-ში		
					გვპა პრ.
მთ.კონსტ.	ო.ქვარიანიშვილი		საძირკვლის კვეთები		დაკვ
შეასრულა	ი. ცქიტიშვილი				ფურც. № 9
შეამოწმა	ო. ქვარიანიშვილი		მასშტაბი 1:25	ინვ. №	ფურცლები

4 – 4

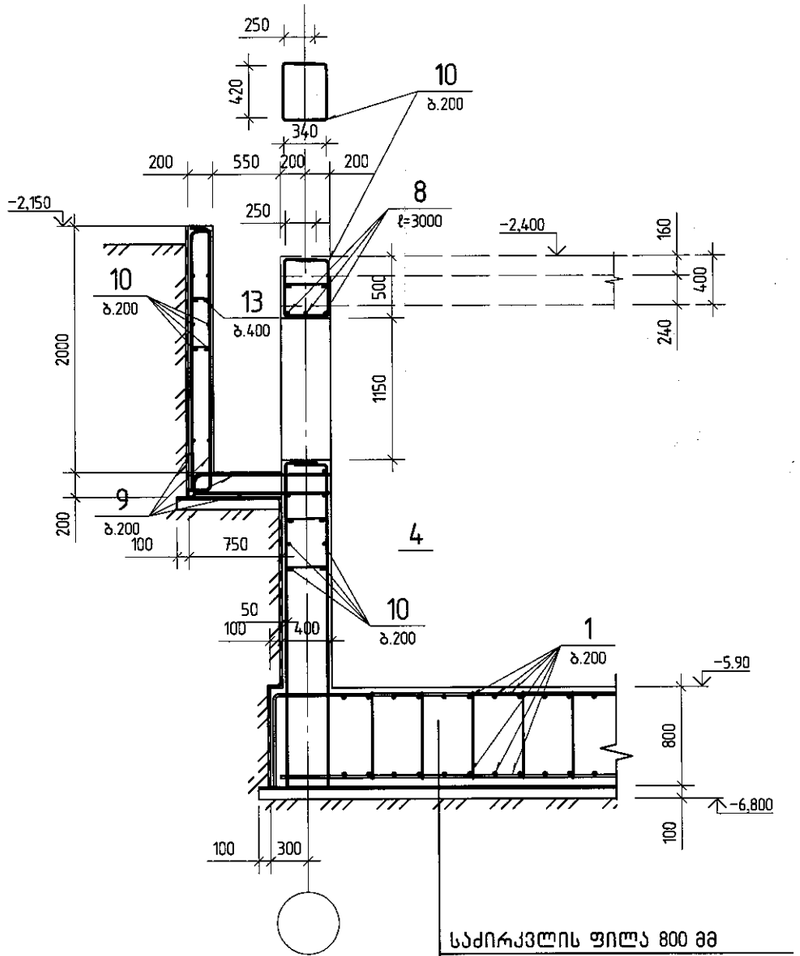

საძირკვლის ფილა 800 მმ
ჰიდროიზოლაციის ფენა
ბეტონის მომზადება 100 მმ
დატკეპნილი ღორღი 100....200 მმ

5 – 5

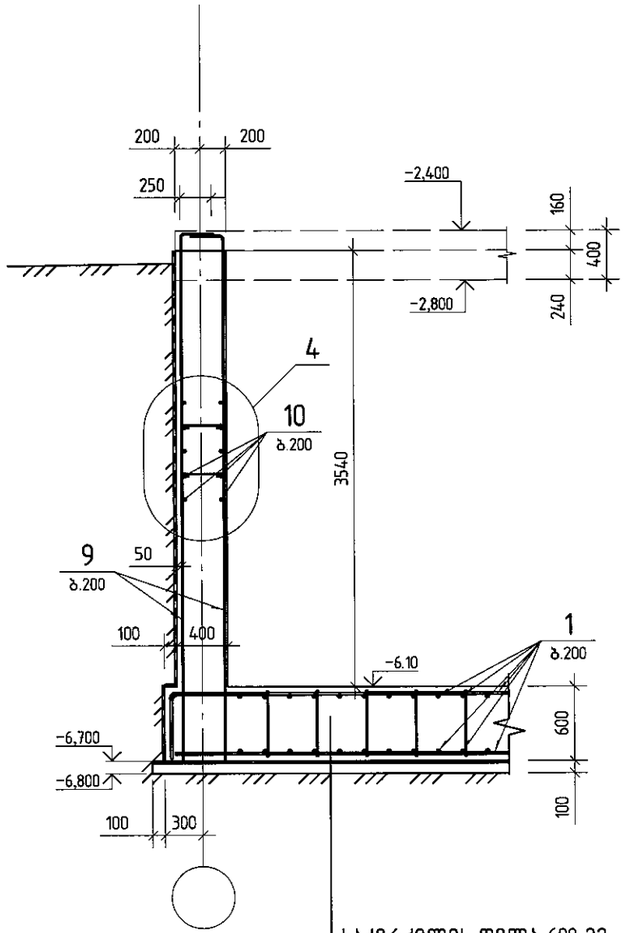

საძირკვლის ფილა 600 მმ
ჰიდროიზოლაციის ფენა
ბეტონის მომზადება 100 მმ
დატკეპნილი ღორღი 100....200 მმ

6 – 6

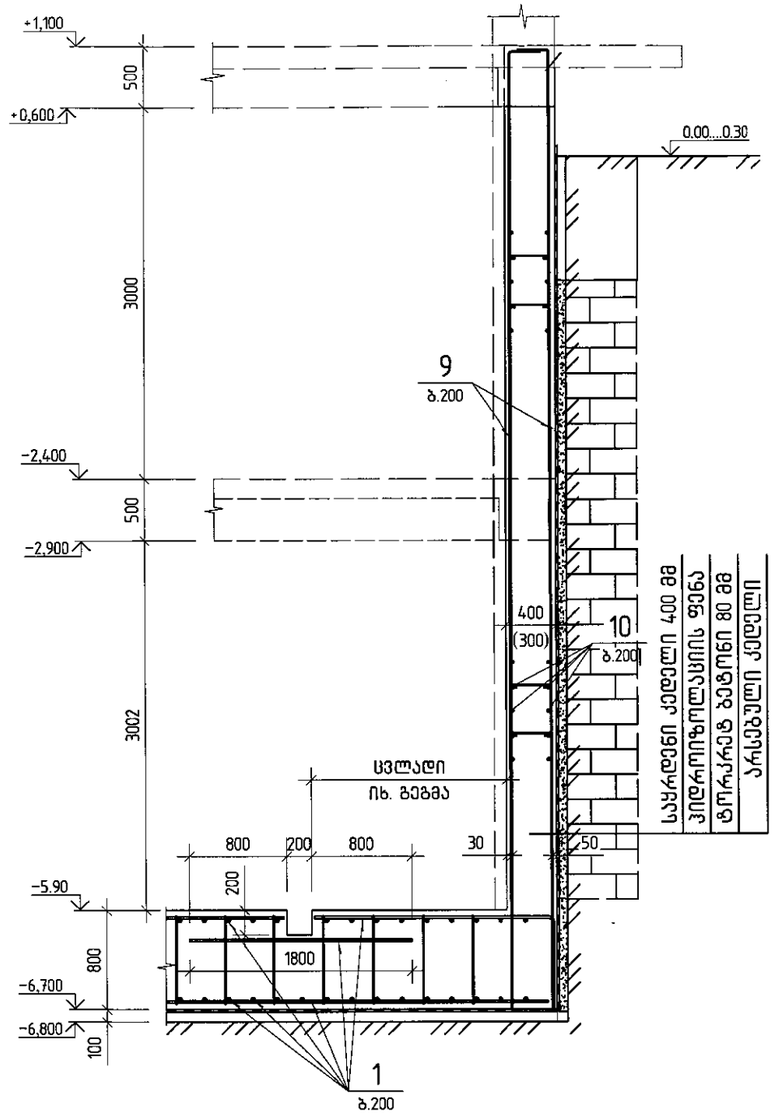

საყრდენი კედელი 400 მმ
ჰიდროიზოლაციის ფენა
ტროტუარის ბეტონი 80 მმ
ასფალტბეტონის კედელი

შპს. „ჯი აი პი ეი“			მრავალფუნქციური შენობა ლეონიძის №2-ში	
				მუშა პრ.
გთ.კონსტ.	ო.კვრივიშვილი		საძირკვლის კვეთები	დაკვ
შეასრულა	ი. ცქიტიშვილი			ფურც. № 10
შეამოწმა	ო. კვრივიშვილი		მასშტაბი 1:50	ინვ. № ფურცლები

7 – 7

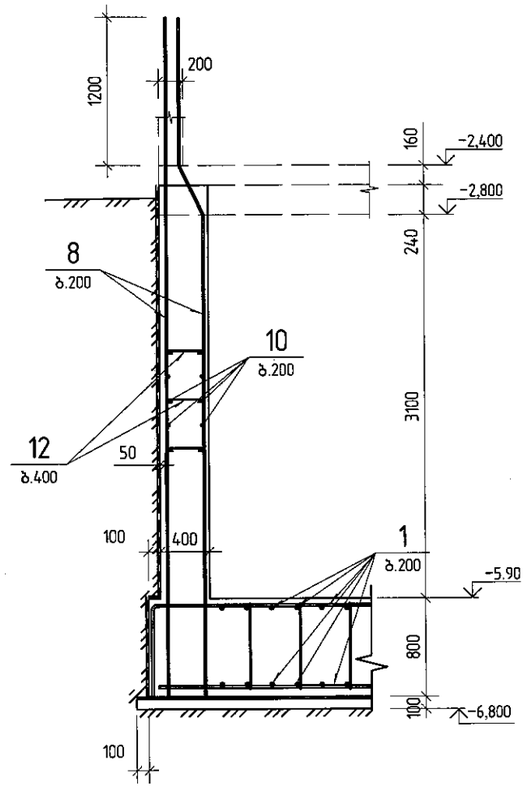

7* – 7*

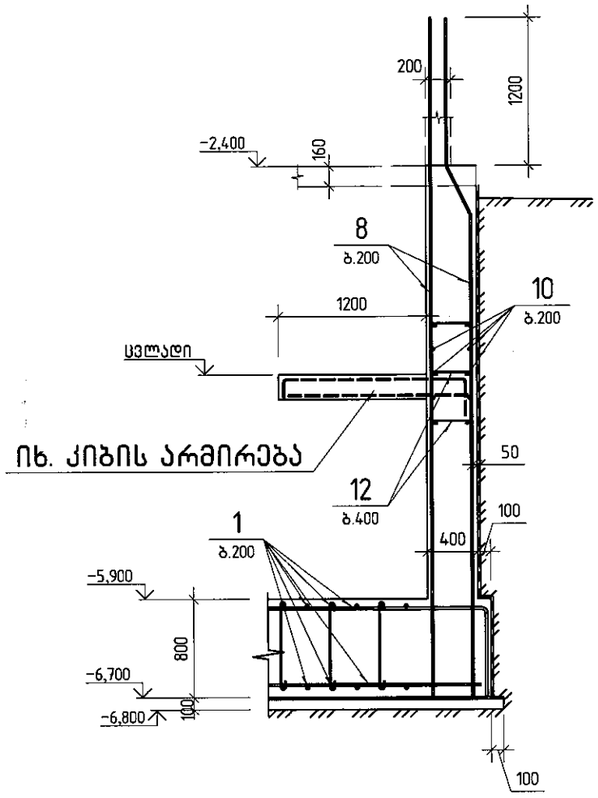

9 – 9

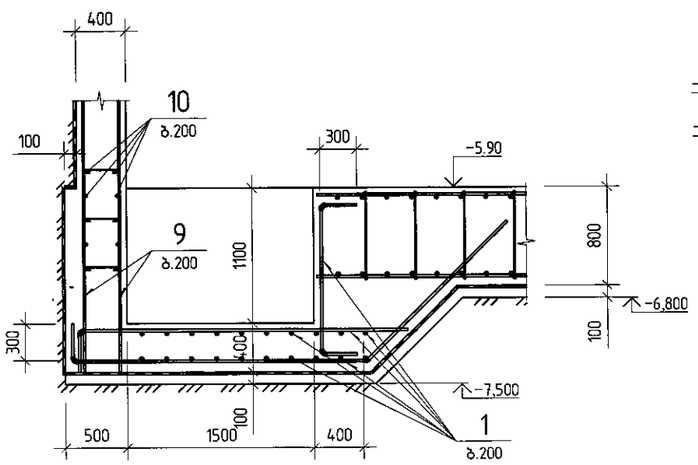

10 – 10

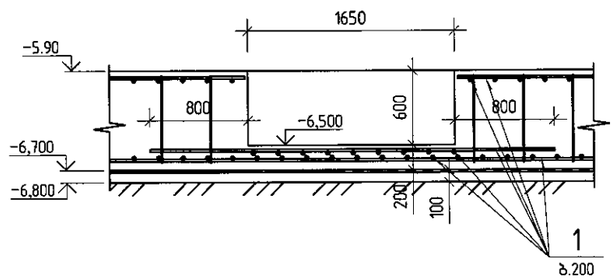

პოზ.	ა ღ ნ ი შ ვ ნ ა	დ ა ს ა ხ ე ლ ე ბ ა		შენიშვნა
		საძირკვლის ფილა ▽-5.90		
		დეტალები		
1	დაიჭრას ადგილზე	⌀ 20 A500C ℓ= 18084000	1	44646.23 კგ
2		⌀ 20 A500C ℓ= 3200	418	7.90 კგ
3		⌀ 20 A500C ℓ= 4400	304	10.86 კგ
4	იხ. ესკიზი	⌀ 10 A500C ℓ= 920	8787	0.57 კგ
5	იხ. ესკიზი	⌀ 10 A500C ℓ= 720	550	0.44 კგ
6	იხ. ესკიზი	⌀ 14 A500C ℓ= 2680	764	3.24 კგ
7	იხ. ესკიზი	⌀ 14 A500C ℓ= 2280	91	2.76 კგ
		მასალები		
		B7.5 კლასის ბეტონი		86.0 მ³
		B25 კლასის ბეტონი		675 მ³
		სარდაფის კედელი		
		დეტალები		
8	დაიჭრას ადგილზე	⌀ 16 A500C ℓ= 5500	132	8.69 კგ
9	დაიჭრას ადგილზე	⌀ 12 A500C ℓ= 6571000	1	5840.15 კგ
10	დაიჭრას ადგილზე	⌀ 10 A500C ℓ= 6895000	1	4255.64 კგ
11	იხ. ესკიზი	⌀ 10 A500C ℓ= 650	360	0.40 კგ
12	იხ. ესკიზი	⌀ 6 A240 ℓ= 450	1976	0.10 კგ
13	იხ. ესკიზი	⌀ 6 A240 ℓ= 290	1506	0.06 კგ
		მასალები		
		B25 კლასის ბეტონი		192.0 მ³

შ.პ.ს. „ჯი აი პი ენ“			მრავალფუნქციური შენობა ლეონიძის №2-ში	
				მუშა პრ.
მთ.კონსტ.	ო.ქვრივიშვილი		საძირკვლის ქვეთები და სპეციფიკაცია	დაკვ
შესრულა	ი. ცქიტიშვილი			ფურც. № 11
შეამოწმა	ო. ქვრივიშვილი		მასშტაბი 1:50	ინვ. № ფურცლები

ფიქსატორების განლაგების სქემა (პოზ.6,7)

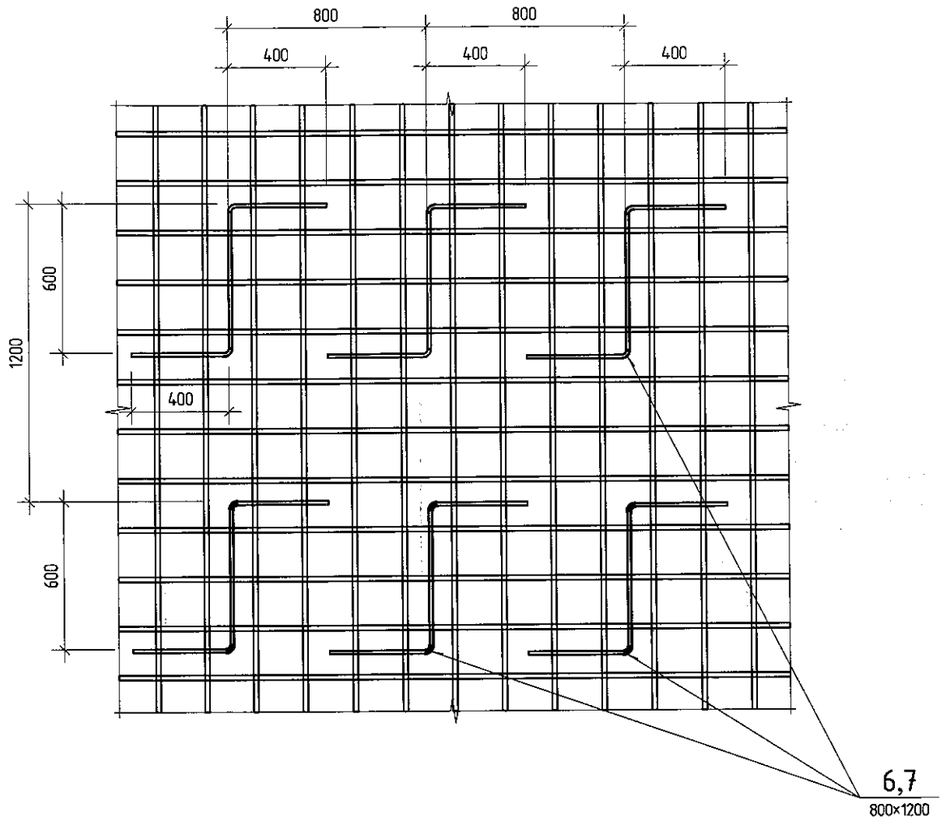

ფიქსატორი პოზ. 6

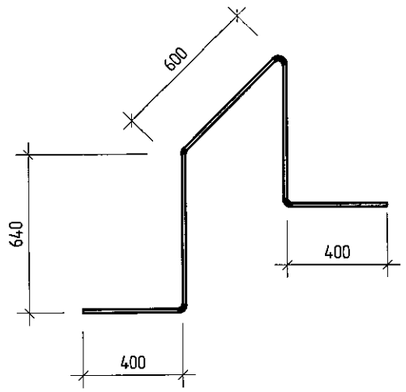

ფიქსატორი პოზ. 7

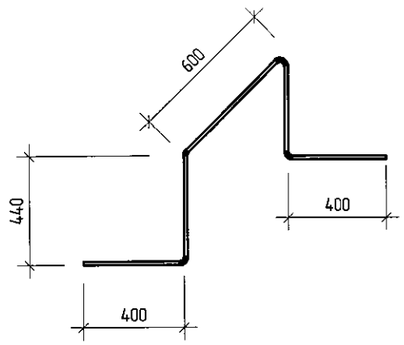

პოზ.11

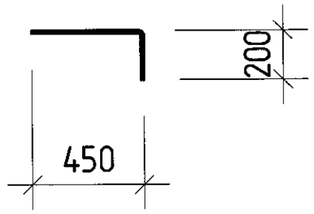

11 – 11

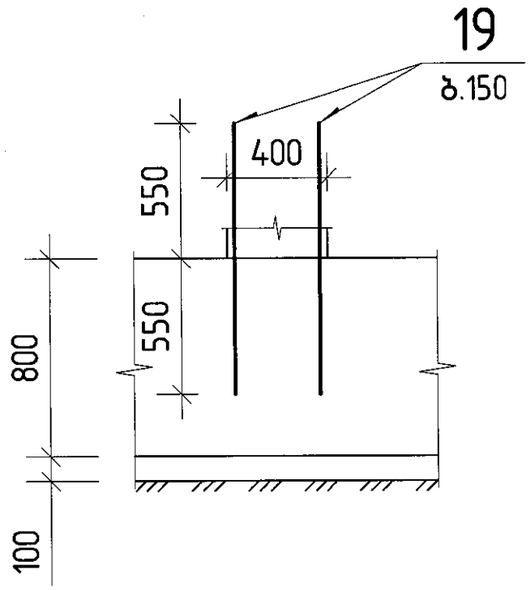

პოზ. 4

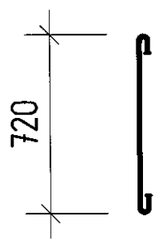

პოზ.5

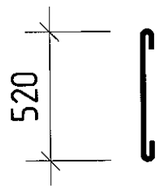

პოზ.12

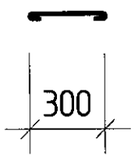

პოზ.13

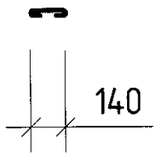

შპს „ჯი აი პი ეი“			მრავალფუნქციური შენობა ლეონიძის №2-ში	
				მუშა პრ.
მთ.კონსტ.	ო.ქვრივიშვილი		საძირკვლის კვანძები	ლაკ
შესრულა	ი. ცქიტიშვილი			ფურც. № 12
შეამოწმა	ო. ქვრივიშვილი		მასშტაბი 1:25	ინვ. № ფურცლები

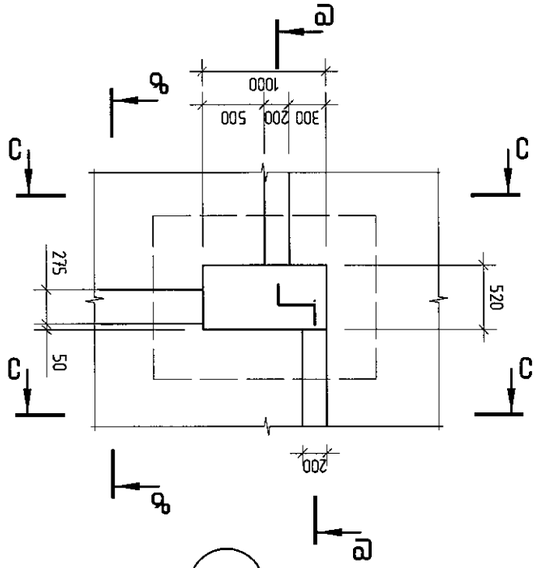

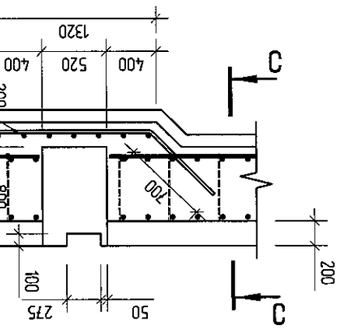

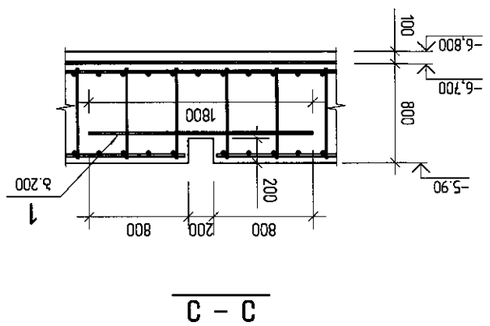

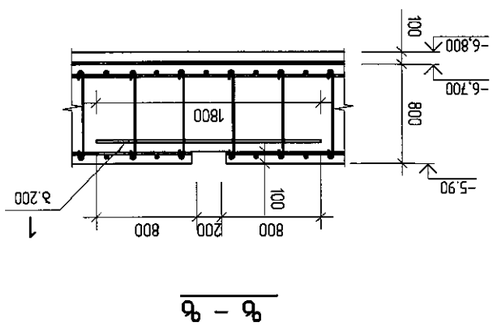

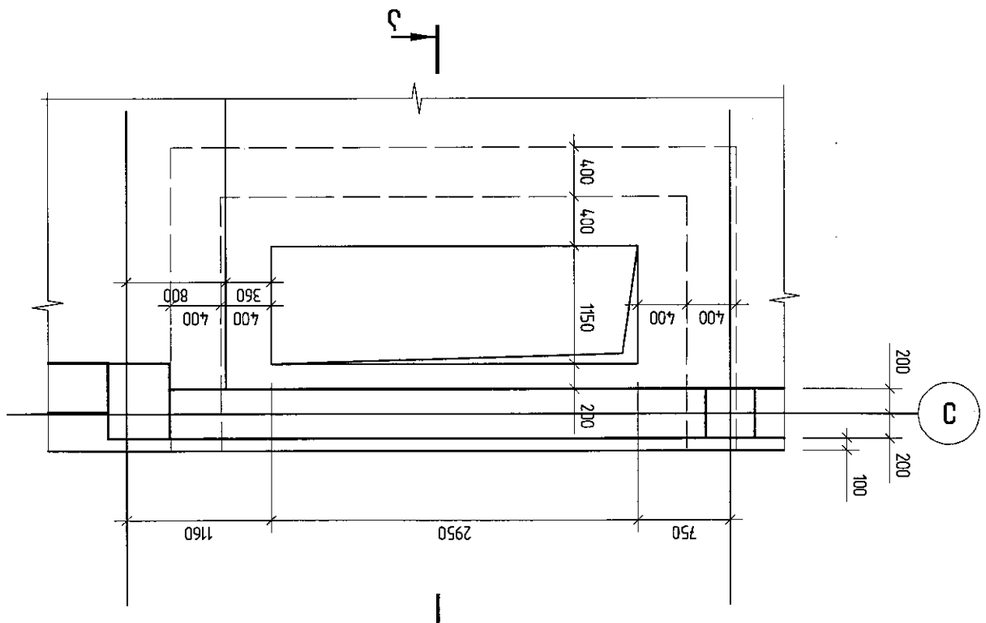

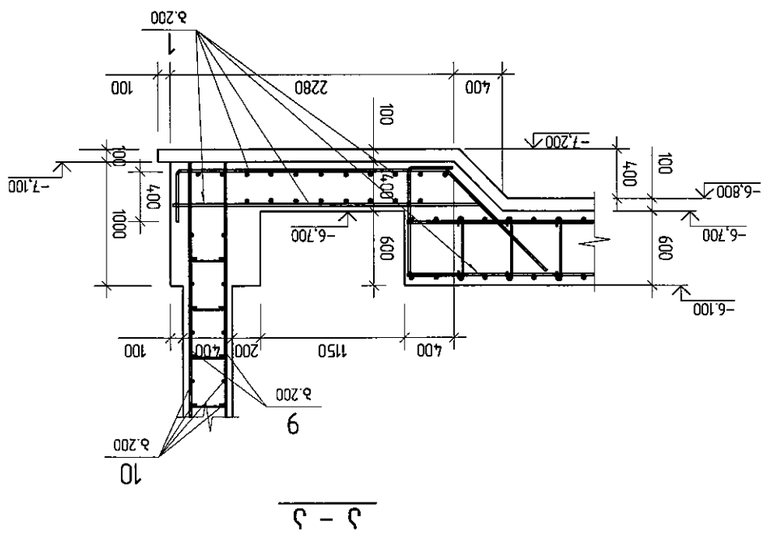

ГПИ "ЗР ЛЛ ЛЛ ЛЭЖ" З.Л.Б.					

ГИП	Ф.И.О.	подпись	дата
Гл.инженер проекта	Ф.И.О.	подпись	дата
Нач.отдела	Ф.И.О.	подпись	дата
Разработал	Ф.И.О.	подпись	дата

Фундамент монолитный под колонну К-2-3Н

Стадия	Лист	Листов	
Р	10		

ООО "ПроектСтройИнвест"

Н.контр. Ф.И.О. подпись дата

Масштаб 1:50 Формат А3

Копировал

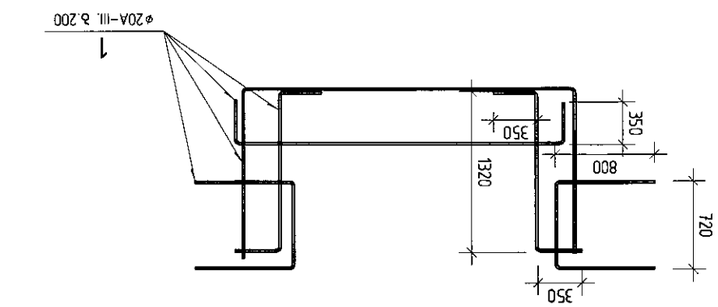

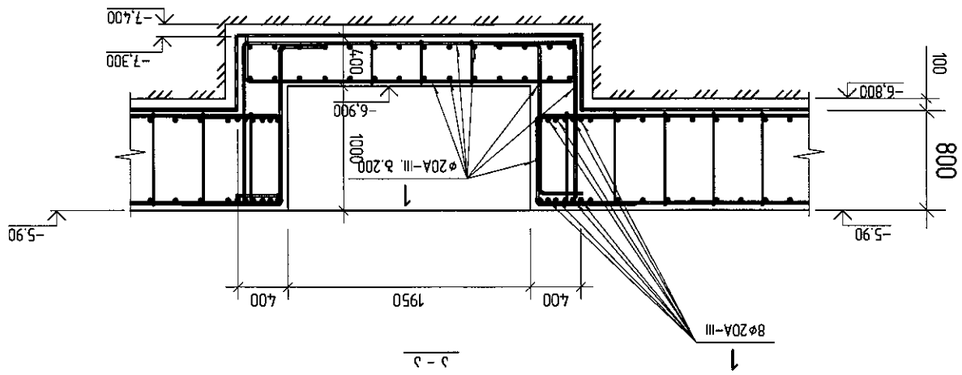

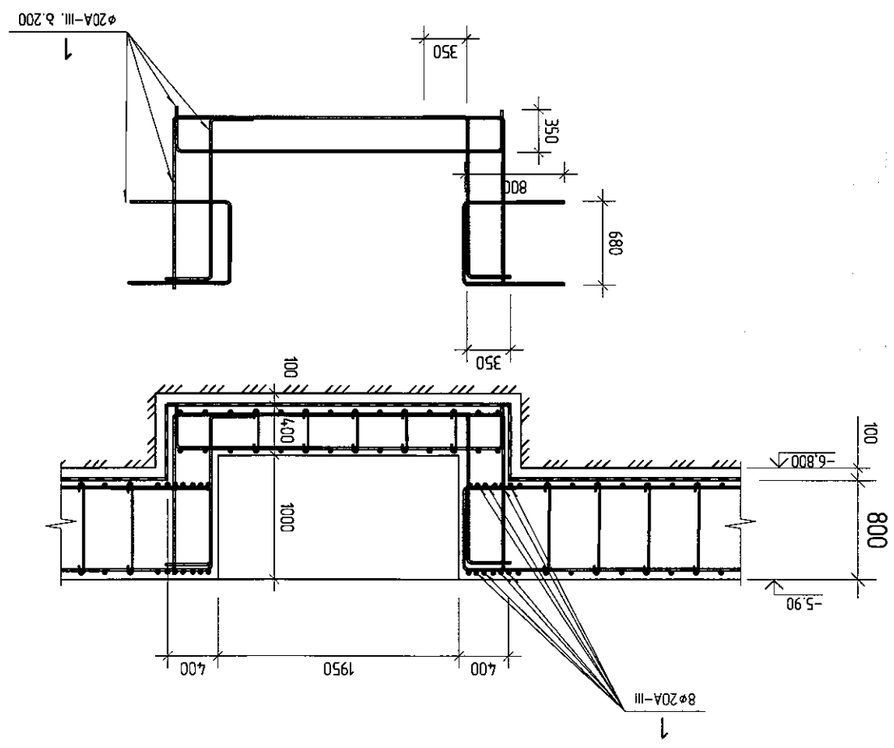

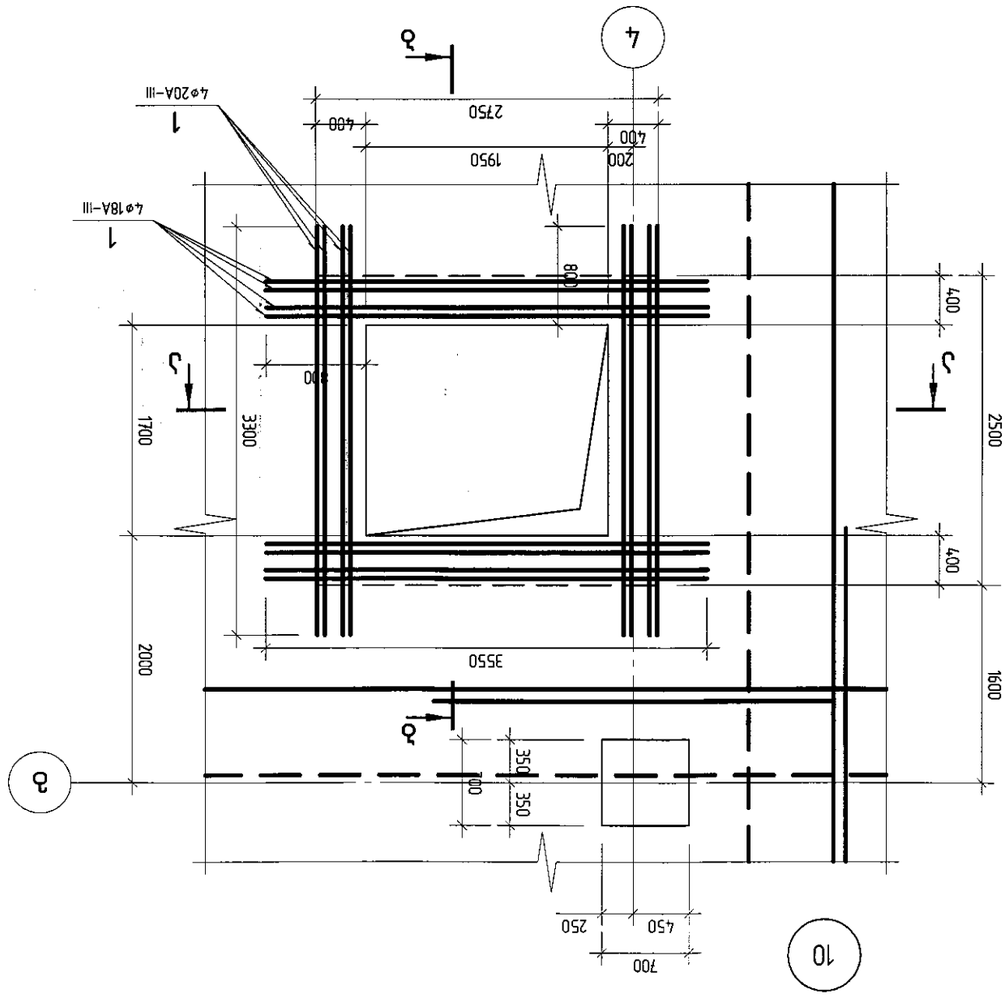

12 - 12

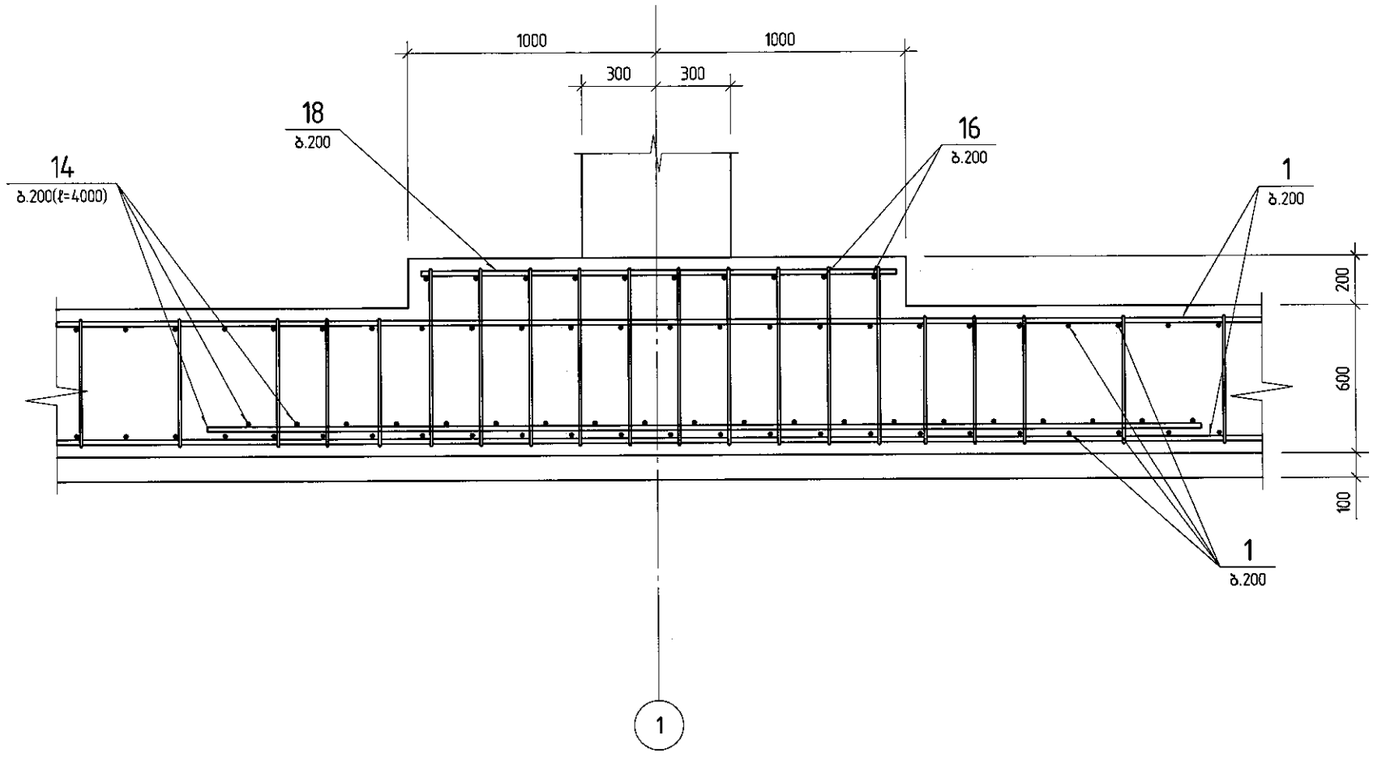

პოზ.	ა ღ ნ ი შ ვ ნ ა	დ ა ს ა ხ ე ლ ე ბ ა		შენიშვნა
		საძირკვლის ფილა ▽-5.90(დამატება)		
		დეტალები		
14		⌀ 20 A500C ℓ= 4000	280	9.88 კგ
15		⌀ 20 A500C ℓ= 6000	160	14.81 კგ
16		⌀ 20 A500C ℓ= 10100	40	24.94 კგ
17		⌀ 20 A500C ℓ= 6000	68	14.81 კგ
18		⌀ 20 A500C ℓ= 1900	52	4.69 კგ
19	იხ. ესკიზი	⌀ 12 A500C ℓ= 1100	40	0.98 კგ
		მასალები		
		B7.5 კლასის ბეტონი		$მ^3$
		B25 კლასის ბეტონი		$მ^3$

შ.პ.ს. „ჯი აი პი ეი“			მრავალფუნქციური შენობა ლეონიძის №2-ში	
				მუშა პრ.
მთ.კონსტ.	ო.ქვარიშვილი		საძირკვლის ქვეთი	დაკვ
შეასრულა	ი. ცქიტიშვილი			ფურც. № 15
შეამოწმა	ო. ქვარიშვილი		მასშტაბი 1:25	ინვ. № ფურცლები

არმატურის ნაშვერების განლაგების გეგმა ▽-5.90; ▽-6.10

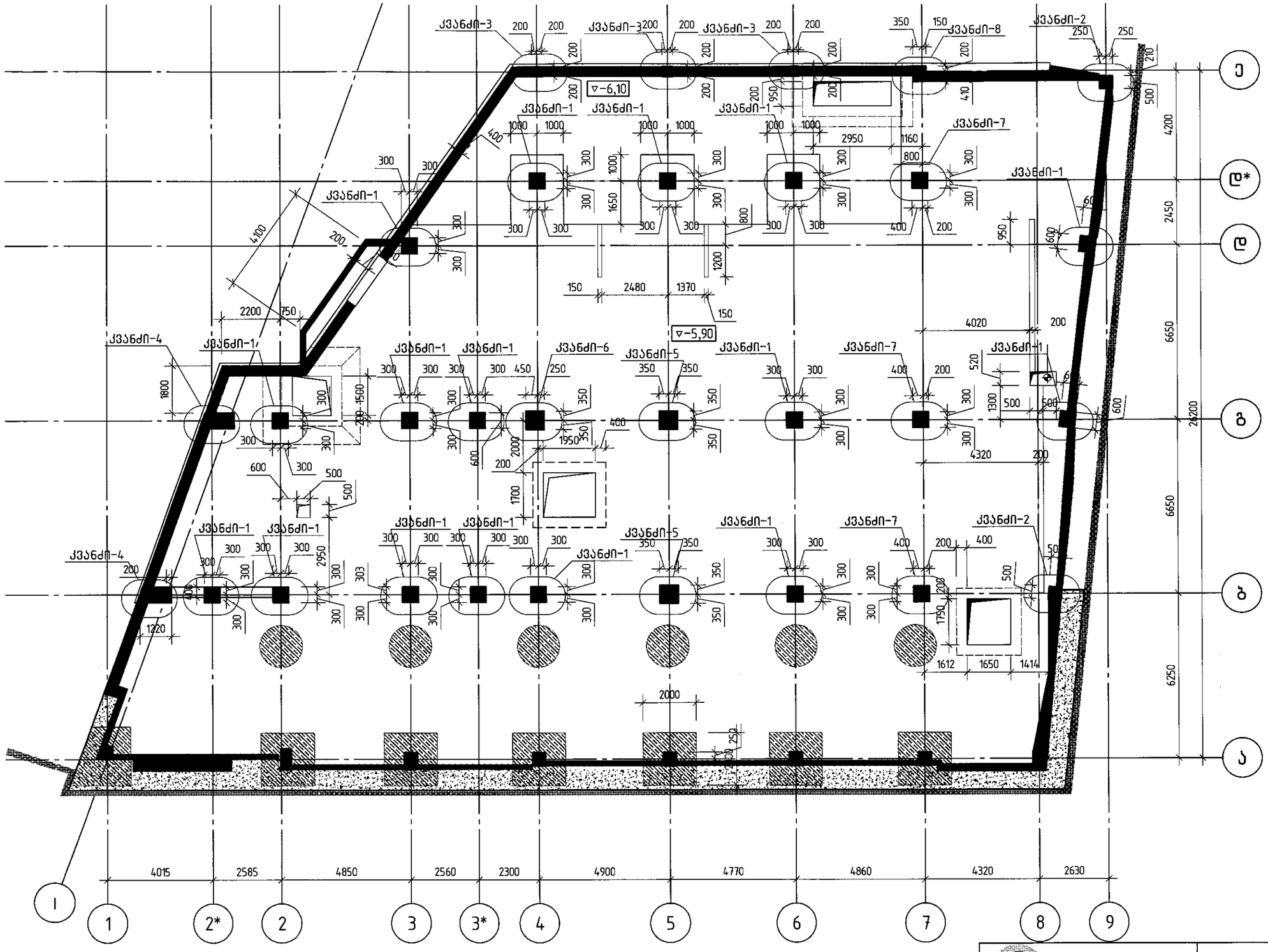

შ.პ.ს. „ჯი აი პი ეჯ"			მრავალფუნქციური შენობა ლეონიძის №2-ში	
				მუშა პრ.
მთ.კონსტ.	ო.ქვარიანიშვილი		არმატურის ნაშვერების განლაგების გეგმა ▽-5.90; ▽-6.10	დაკვ.
შესრულა	თ.ბერიტური			ფურც. № 16
შეამოწმა	ი.ცქიტიშვილი		მასშტაბი 1:150	ინვ. № ფურცლები

		Гип.	
		Нач.отд.	
		Н.контр.	
		Рук.гр.	
		ГИП	

Фундаментная плита. Схема расположения стержней

Ф1-3п

Изм.	Кол.уч.	Лист	№ док.	Подп.	Дата

Ф1-3п-ФП-1.ЗД.ОВ

Стадия: Р | Лист: 12 | Листов: 13

ООО "ЦентрПроект" г. Москва

Ф1-3п-ФП-1.ЗД.ОВ

Фундаментная плита. Схема расположения стержней

Ф1-3п

Стадия: Р | Лист: 12 | Листов: 13

ООО "ЦентрПроект" г. Москва

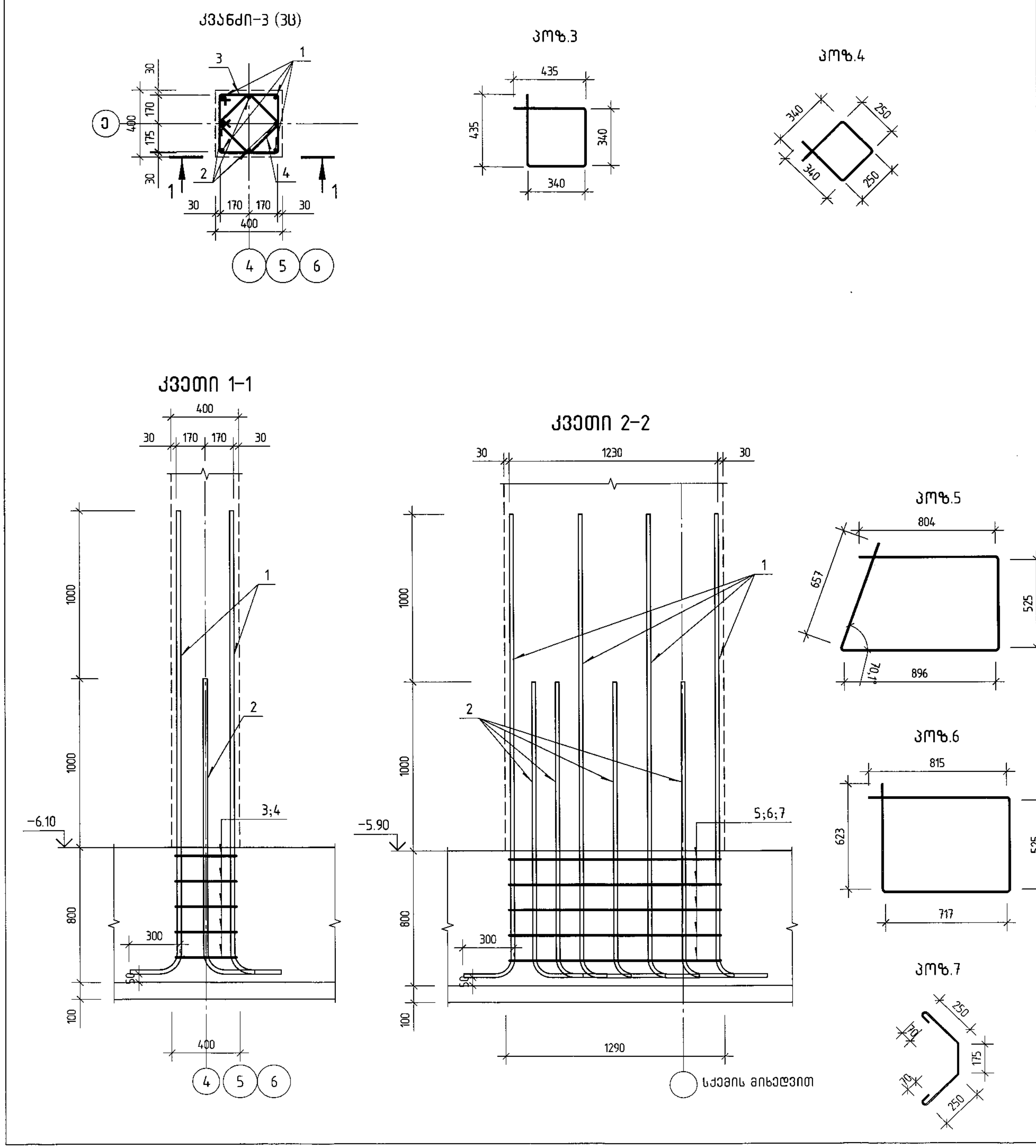

პოზ.	აღნიშვნა	დასახელება			რაოდ.	ერთ.წონა კგ	საერთო წონა კგ
		კვანძი-3					
		დეტალები					
1		Ø 25	A500C	ℓ= 2975	4	11.46 კგ	45.9
2		Ø 25	A500C	ℓ= 1975	4	7.61 კგ	30.4
3		Ø 8	A240	ℓ= 1550	5	0.61 კგ	3.1
4		Ø 8	A240	ℓ= 1180	5	0.47 კგ	2.3
პოზ.	აღნიშვნა	დასახელება			რაოდ.	ერთ.წონა კგ	საერთო წონა კგ
		კვანძი-4					
		დეტალები					
1		Ø 25	A500C	ℓ= 2975	8	11.46 კგ	91.7
2		Ø 25	A500C	ℓ= 1975	9	7.61 კგ	68.5
5		Ø 8	A240	ℓ= 2965	5	1.17 კგ	5.8
6		Ø 8	A240	ℓ= 2760	5	1.09 კგ	5.4
7		Ø 8	A240	ℓ= 900	5	0.36 კგ	1.8
8		Ø 8	A240	ℓ= 1050	5	0.41 კგ	2.1

სპეციფიკაცია მოცემულია ერთი კვანძისთვის

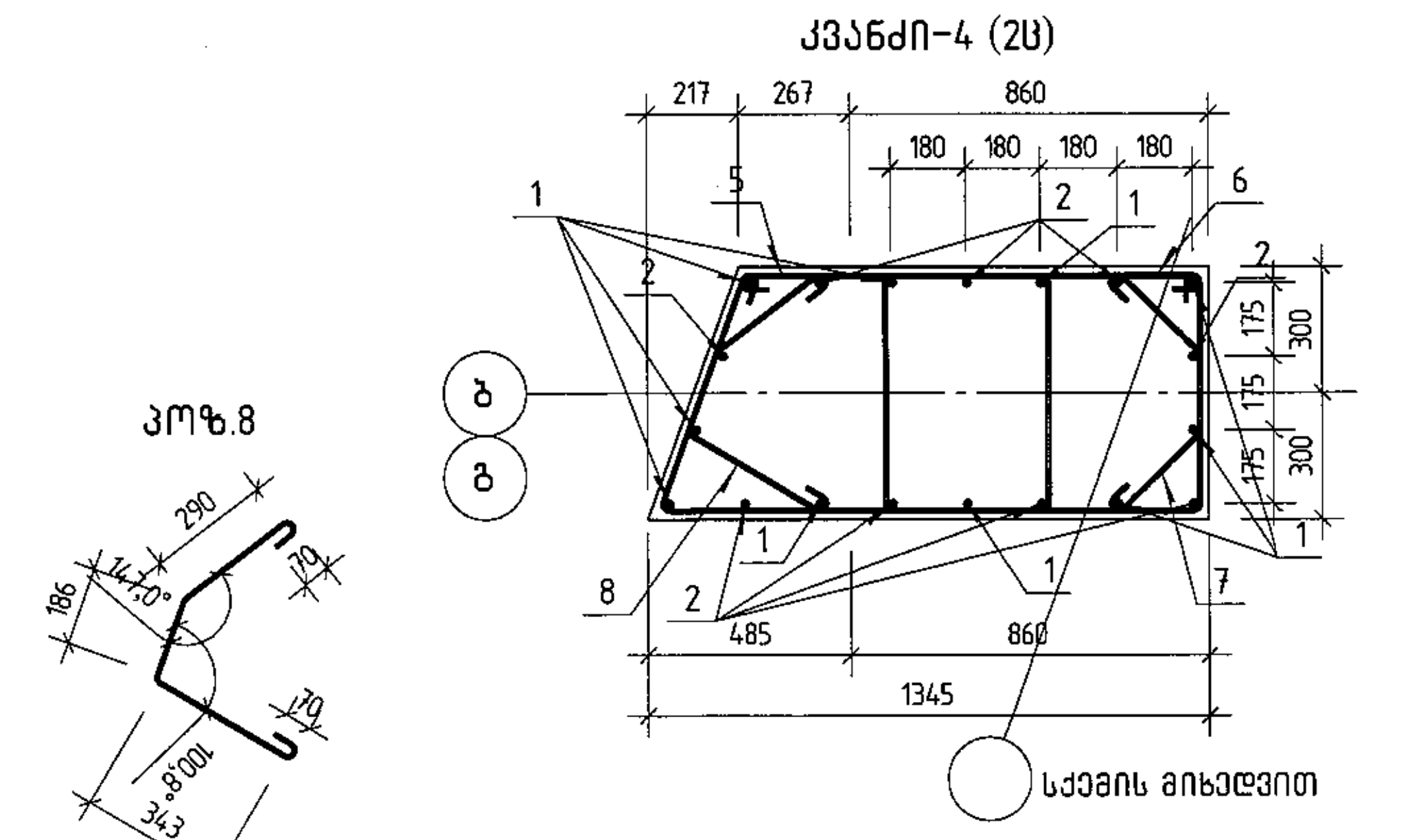

შ.პ.ს. „ჯი აი პი ენ"		მრავალფუნქციური შენობა ლეონიძის №2-ში	
			მუშა პრ.
მთ.კონსტ.	ო.ქვრივიშვილი	არმატურის ნაშვერები კვანძი-3;კვაძი-4	ლაქვ
შეასრულა	თ.გინტური		ფურც. № 18
შეამოწმა	ი.სქიტიშვილი	მასშტაბი 1:25 / ინვ. №	ფურცლები

Опалубочный чертеж ростверка. Спецификация арматурных изделий

Изм.	Кол.уч.	Лист	№ док.	Подпись	Дата
Разработал					
Проверил					
Н.контр.					
ГИП					

Опалубочный чертеж ростверка Р-2,3 Спецификация арматурных изделий

Стадия: Р | Лист: | Листов: 1

ГЕРМ

Ростверк Р-2,3 (Ш)

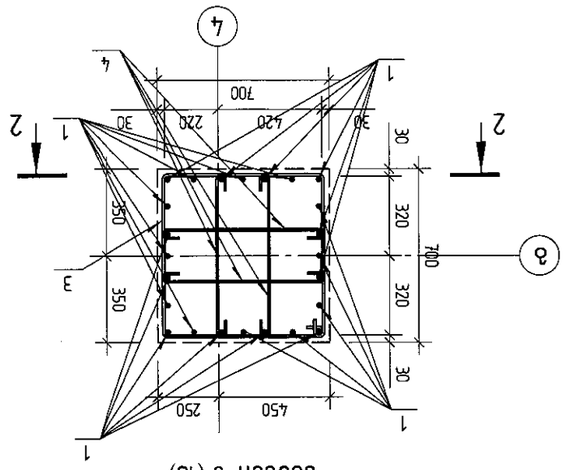

Ростверк Р-5 (Ш)

Ростверк Р-6 (Ш)

კვანძი-7 (3ც)

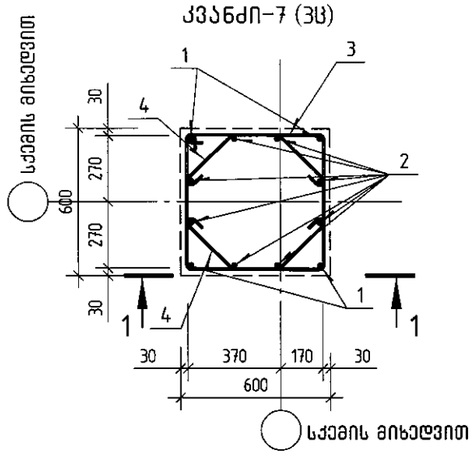

პოზ.3

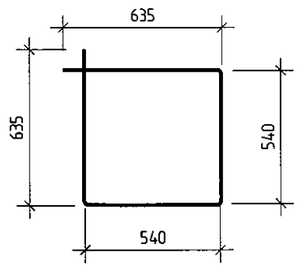

პოზ.4

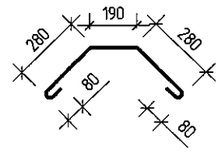

პოზ.	ა ღ ნ ი შ ვ ნ ა	დ ა ს ა ხ ე ლ ე ბ ა	რაოდ.	ერთ. წონა კგ	საერთო წონა კგ
		კვანძი-7			
		დეტალები			
1		ф 25 A500C ℓ= 2975	4	11.46 კგ	45.9
2		ф 25 A500C ℓ= 1975	8	7.61 კგ	60.9
3		ф 8 A240 ℓ= 2350	5	0.93 კგ	4.6
4		ф 8 A240 ℓ= 910	10	0.36 კგ	3.6
პოზ.	ა ღ ნ ი შ ვ ნ ა	დ ა ს ა ხ ე ლ ე ბ ა	რაოდ.	ერთ. წონა კგ	საერთო წონა კგ
		კვანძი-6			
		დეტალები			
1		ф 25 A500C ℓ= 4440	24	17.11 კგ	410.6
5		ф 10 A500C ℓ= 2155	5	1.33 კგ	6.6
6		ф 10 A500C ℓ= 810	10	0.50 კგ	5.0

კვეთი 1–1

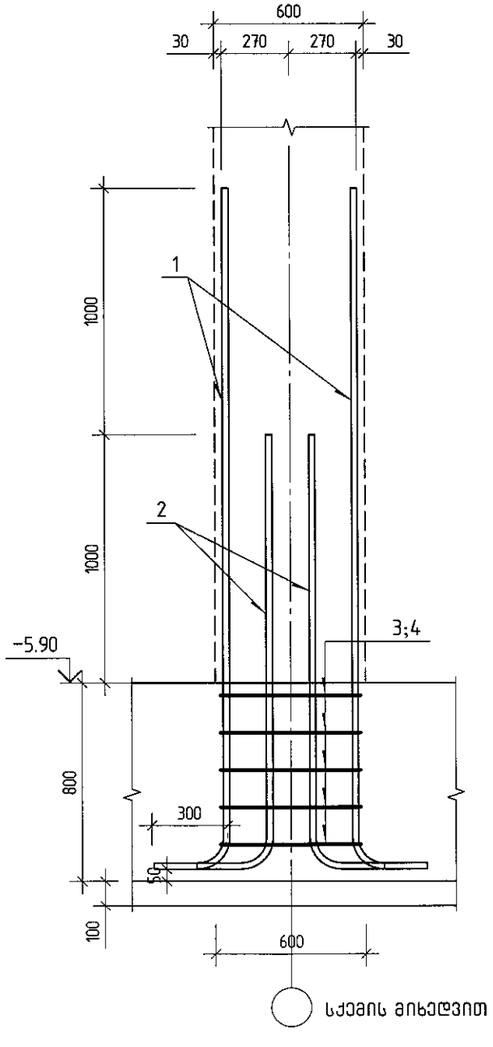

კვეთი 2–2

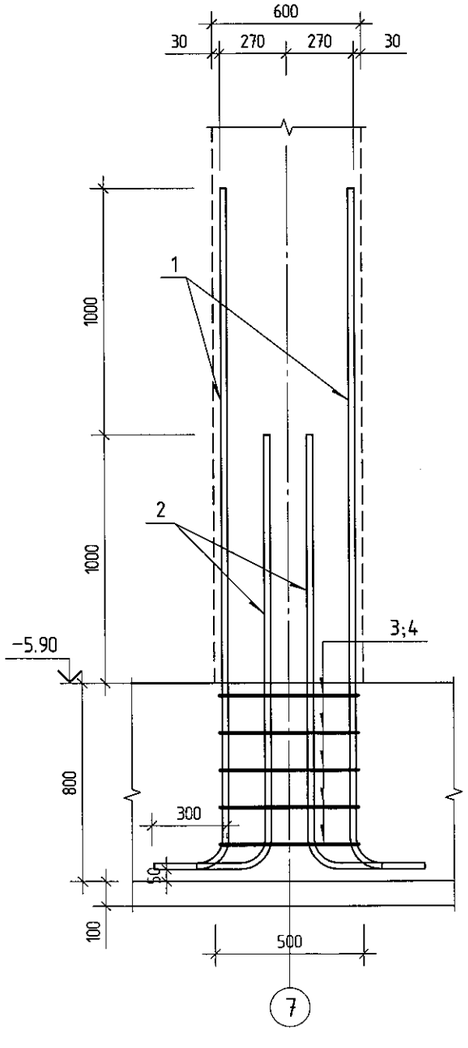

სპეციფიკაცია მოცემულია ერთი კვანძისთვის

პოზ.5

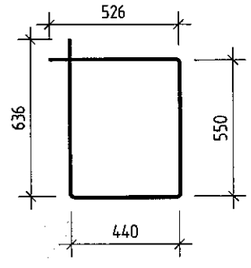

პოზ.6

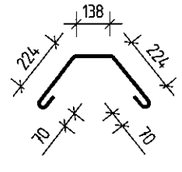

კვეთი 2–2

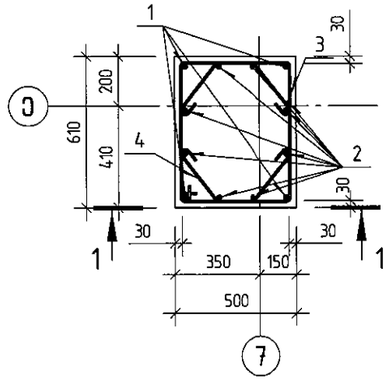

შ.პ.ს. „ჯი პი პი ეი“

მრავალფუნქციური შენობა ლეონიძის №2-ში

მთ.კონსტ.	ო.კვარაციხვილი		არმატურის ნაშვერები კვანძი-7;კვანძი-8	დაკვ
შემასრულა	თ.გინტური	თ. გინტური		ფურც № 20
შემოწმება	ი.ცქიტიშვილი		მასშტაბი 1:25	ინვ. № ფურცლები

მზიდი კონსტრუქციების განლაგების სქემა ▽-2.40

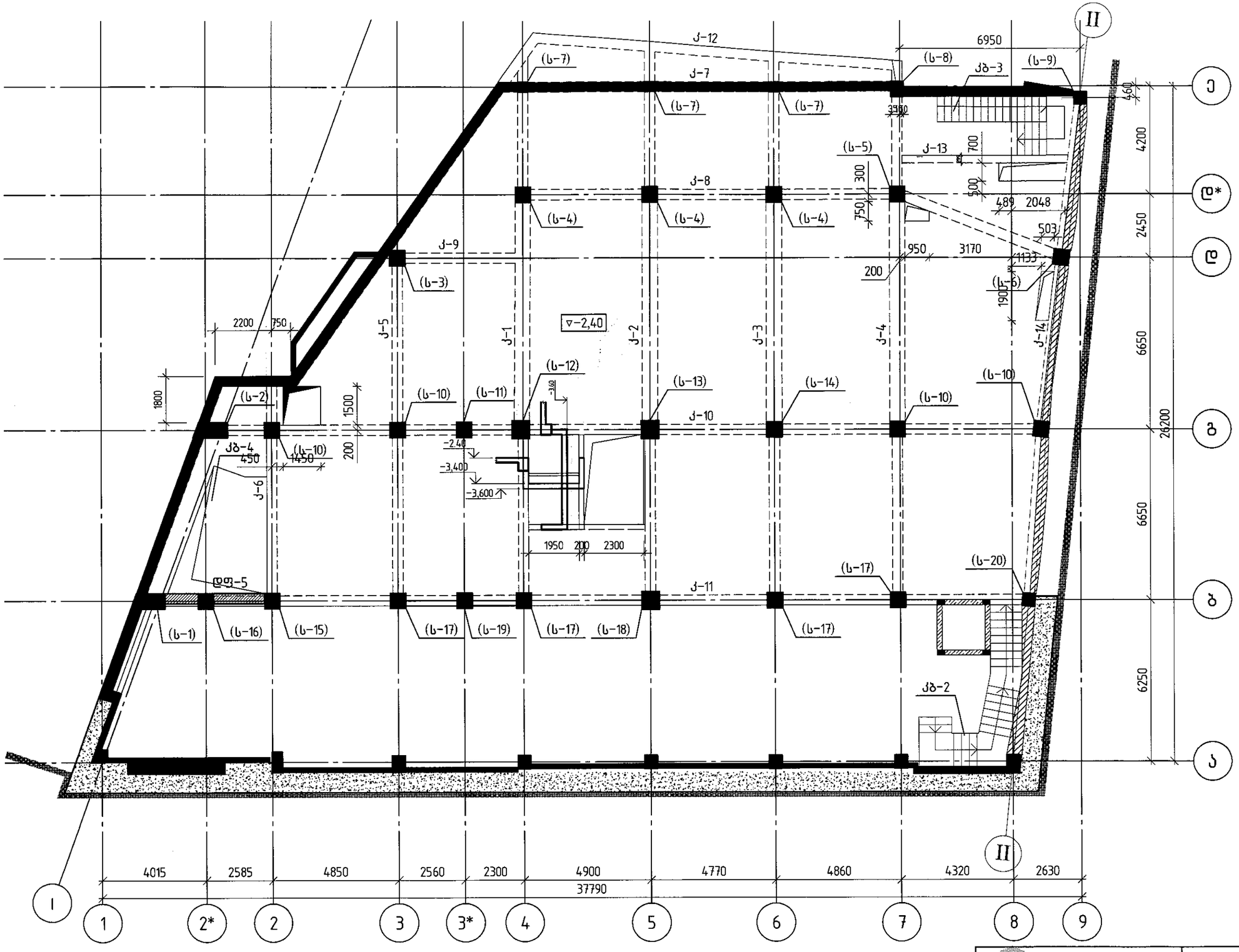

შ.პ.ს. „ჯი აი პი ეი“			მრავალფუნქციური შენობა ლეონიძის №2-ში	
				მუშა კრ.
გმ.კონსტ.	ო.ქვრივიშვილი		მზიდი კონსტრუქციების განლაგების სქემა ▽-2.40	დაკვ
შემსრულა	დ.ჯაზარიანი			ფურც. № 21
შემოწმდა	ი.სქირტლაძე		მასშტაბი 1:150	ინვ. № ფურცლები

მზიდი კონსტრუქციების განლაგების სქემა ▽-0.35,-0.25, -0.10 და 1.10 ნიშნულებზე

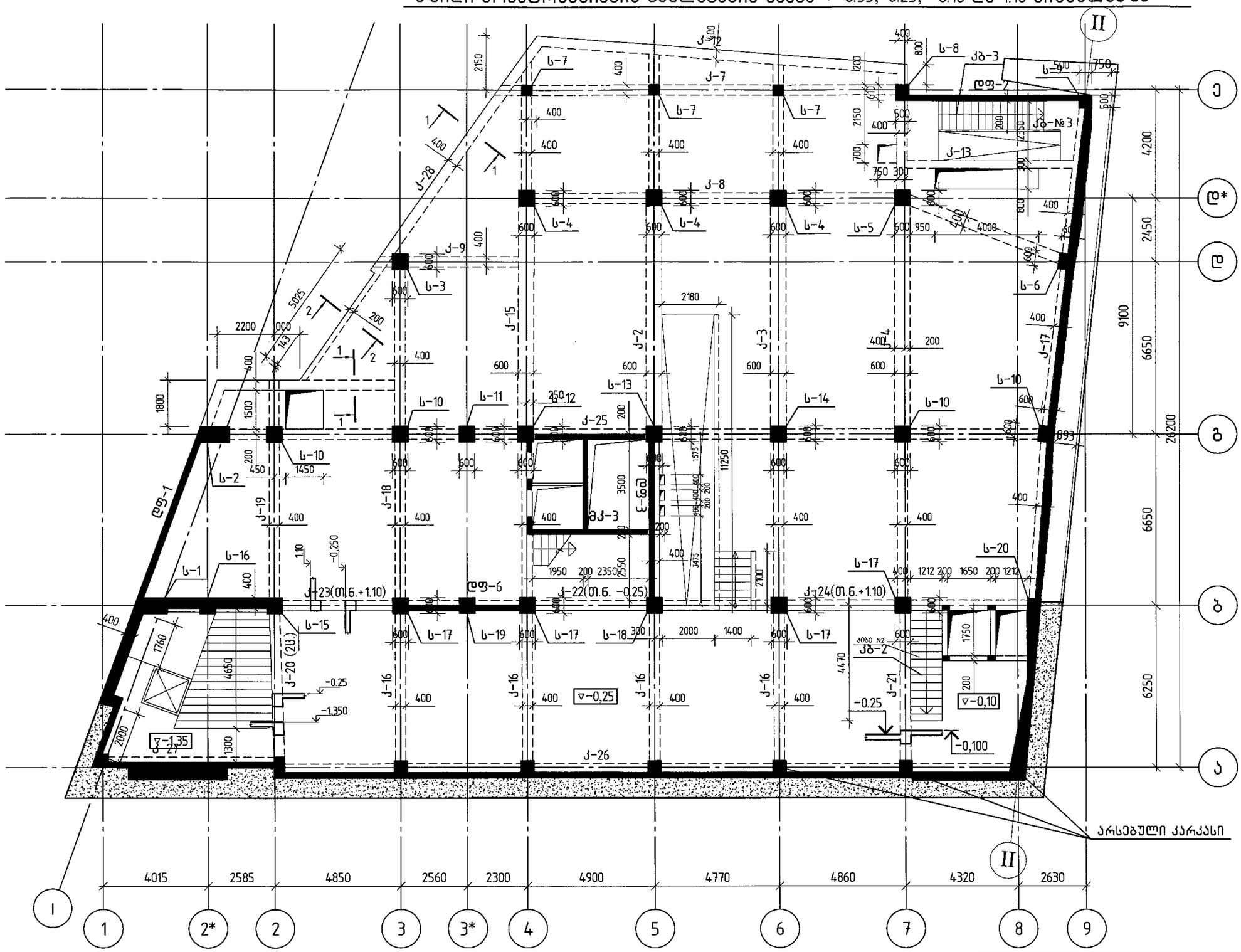

შპს „ჯი აი პი ენ“			მრავალფუნქციური შენობა ლეონიძის №2-ში	
				მუშა პრ.
მთ.კონსტ.	ო.ჟვრავიშვილი		მზიდი კონსტრუქციების განლაგების სქემა ▽-0.35,-0.25, -0.10 და 1.10 ნიშნულებზე	დაკვ
შეასრულა	ლ.აზარიანი			ფურც. № 22
შეამოწმა	ი.ცქიტიშვილი		მასშტაბი 1:150	ინვ. № ფურცლები

მზიდი კონსტრუქციების განლაგების სქემა ▽4.60 ნიშნულზე

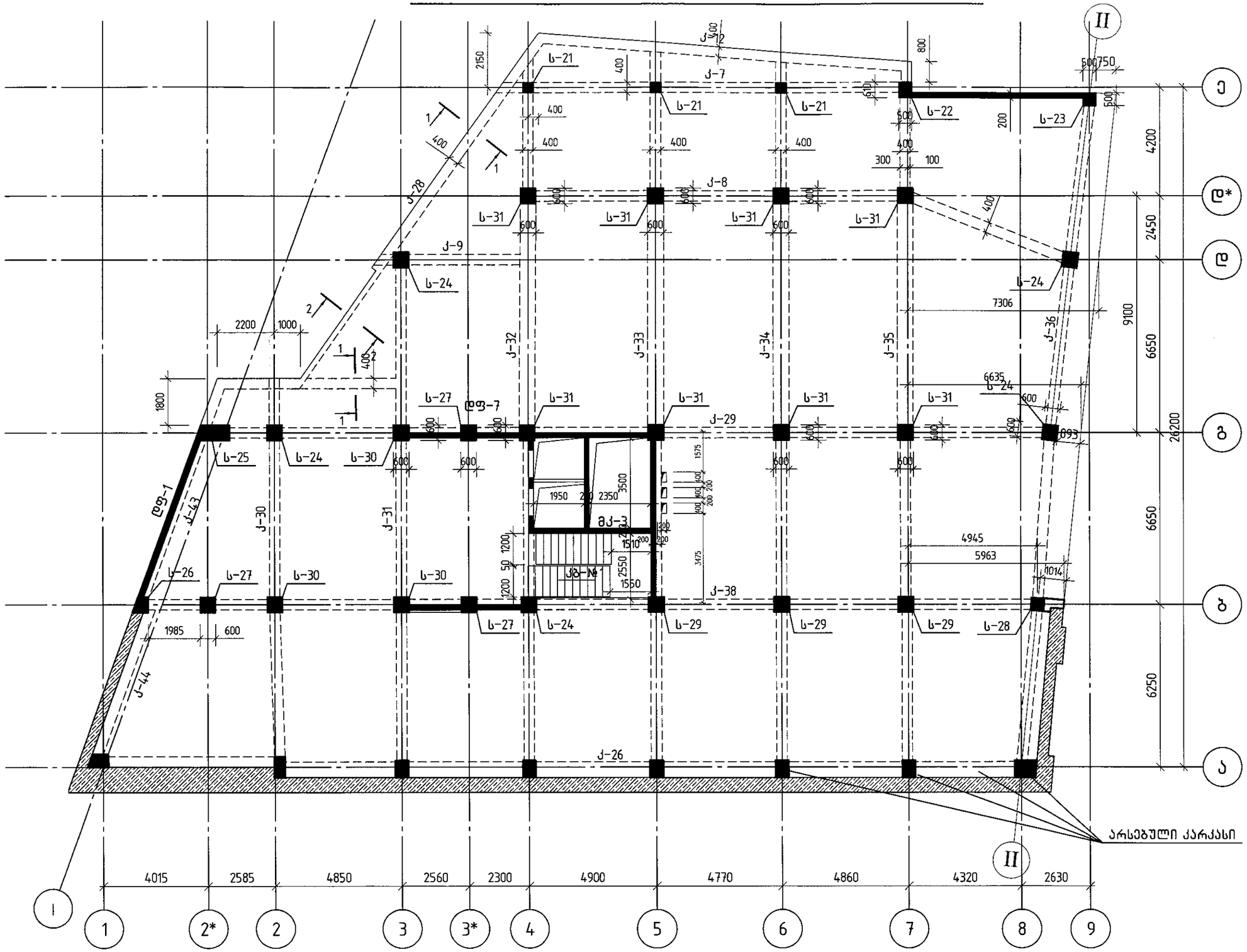

შ.პ.ს. „ჯი აი აი ეი“			მრავალფუნქციური შენობა ლეონიძის №2-ში		
					მუშა პარ.
მთ.კონსტ.	ო.ქვარიშვილი		მზიდი კონსტრუქციების განლაგების სქემა ▽4.60 ნიშნულზე		დაკვ
შეასრულა	დ.ზახარიანი				ფურც. № 23
შეამოწმა	ი.ცქიტიშვილი		მასშტაბი 1:150	ინვ. №	ფურცლები

მზიდი კონსტრუქციების განლაგების სქემა ▽8.33 ნიშნულზე

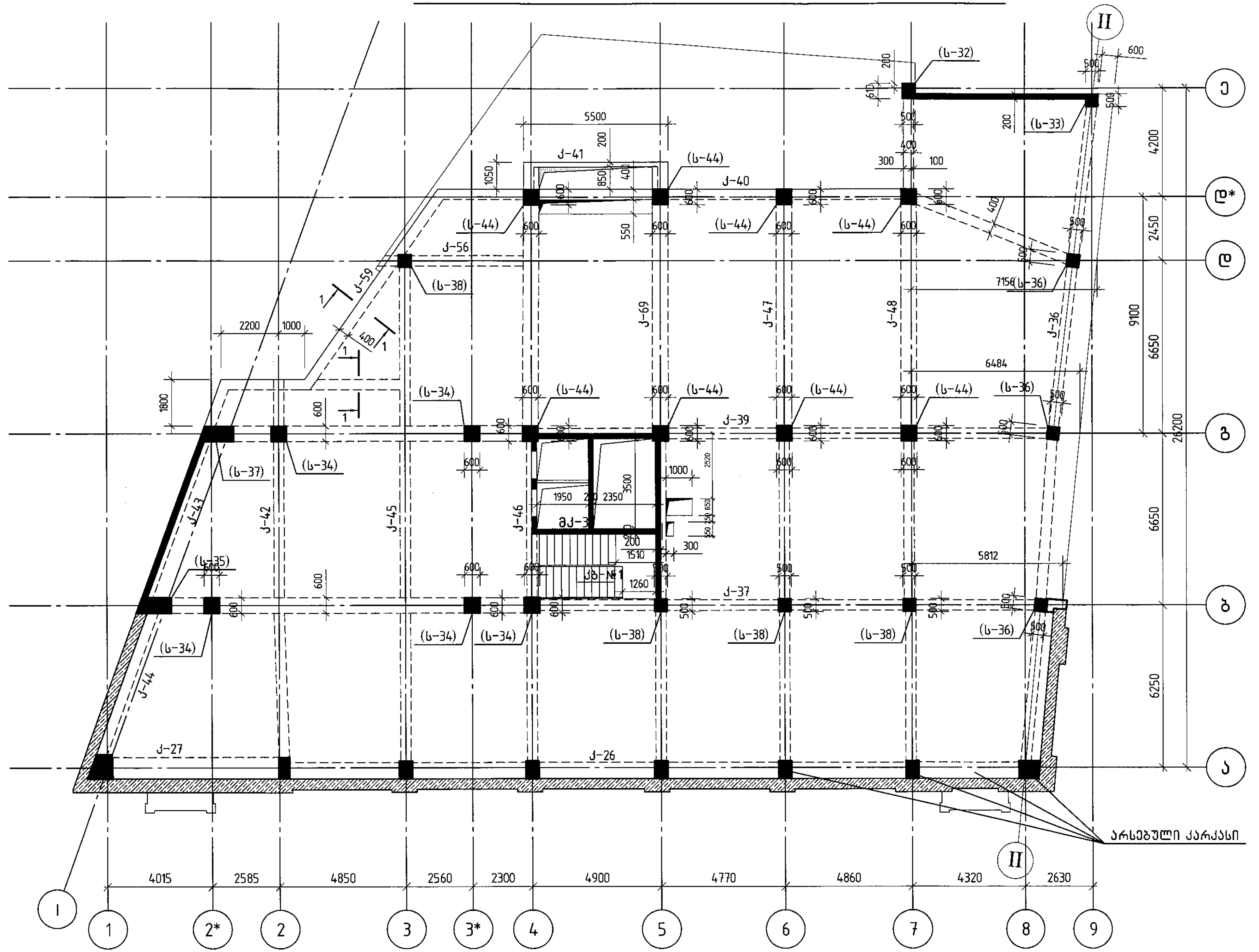

შ.პ.ს. „ჯი აი პი ენ"		მრავალფუნქციური შენობა ლეონიძის №2-ში	
			მუშა პრ.
მთ.კონსტ.	ო.ქერივიშვილი	მზიდი კონსტრუქციების განლაგების სქემა ▽8.33 ნიშნულზე	დაკვ
შეასრულა	დ.აზარიანი		ფურც. № 24
შეამოწმა	ი.ცქიტიშვილი	მასშტაბი / ინვ. №	ფურცლები

მზიდი კონსტრუქციების განლაგების სქემა ▽12.27 ნიშნულზე

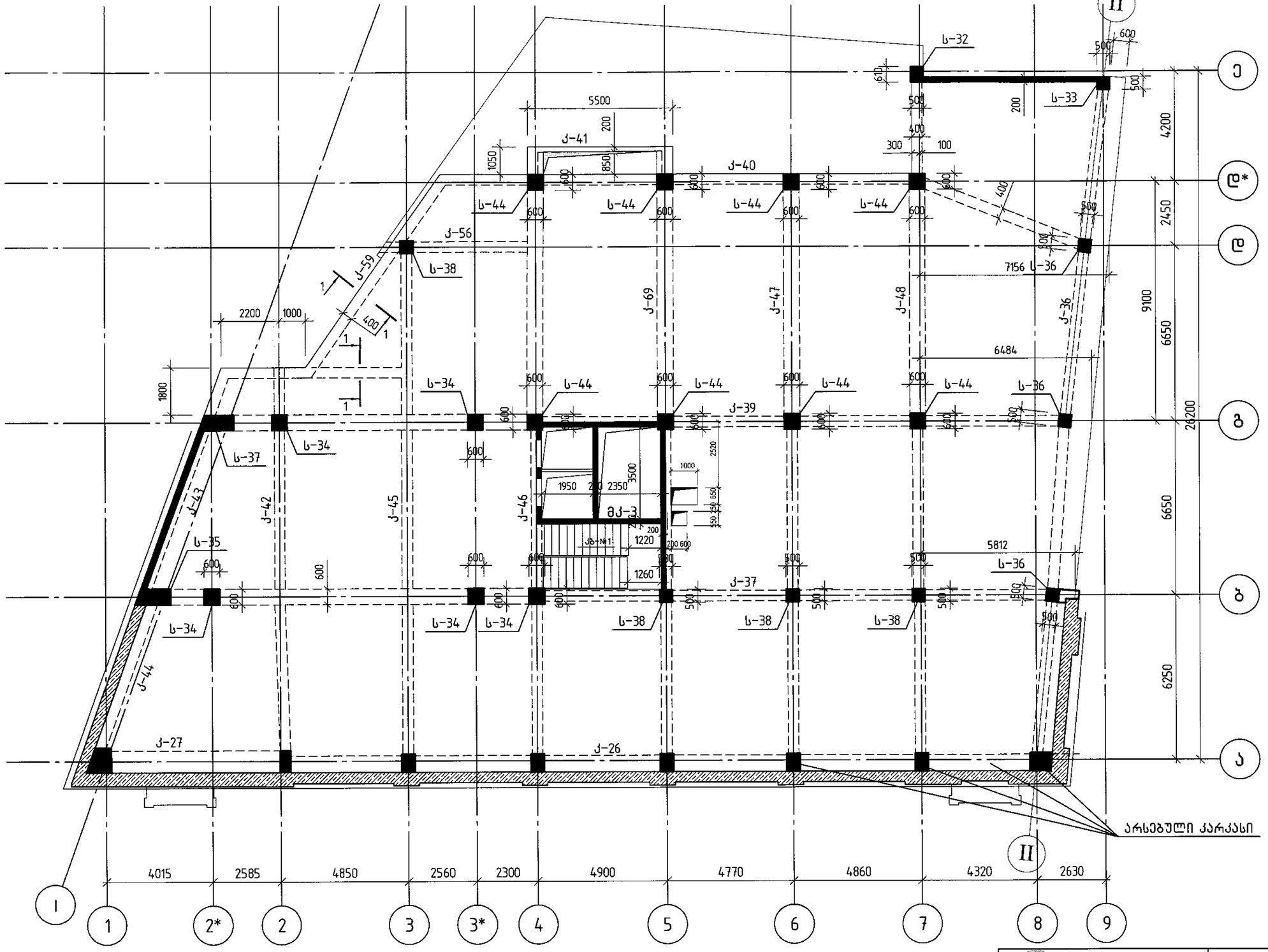

შპს „ჯი აი პი ეი“			მრავალფუნქციური შენობა ლეონიძის №2-ში	
				გვერდი პრ.
გმ.კონსტ.	ო.ქვარიანიშვილი		მზიდი კონსტრუქციების განლაგების სქემა ▽12.27 ნიშნულზე	დაკვ
შეასრულა	დ.ჯაჯარიანი			ფურც № 25
შეამოწმა	ი.ცქიტიშვილი		მასშტაბი	ინვ. № ფურცლები

მზიდი კონსტრუქციების განლაგების სქემა ▽15.84 ნიშნულზე

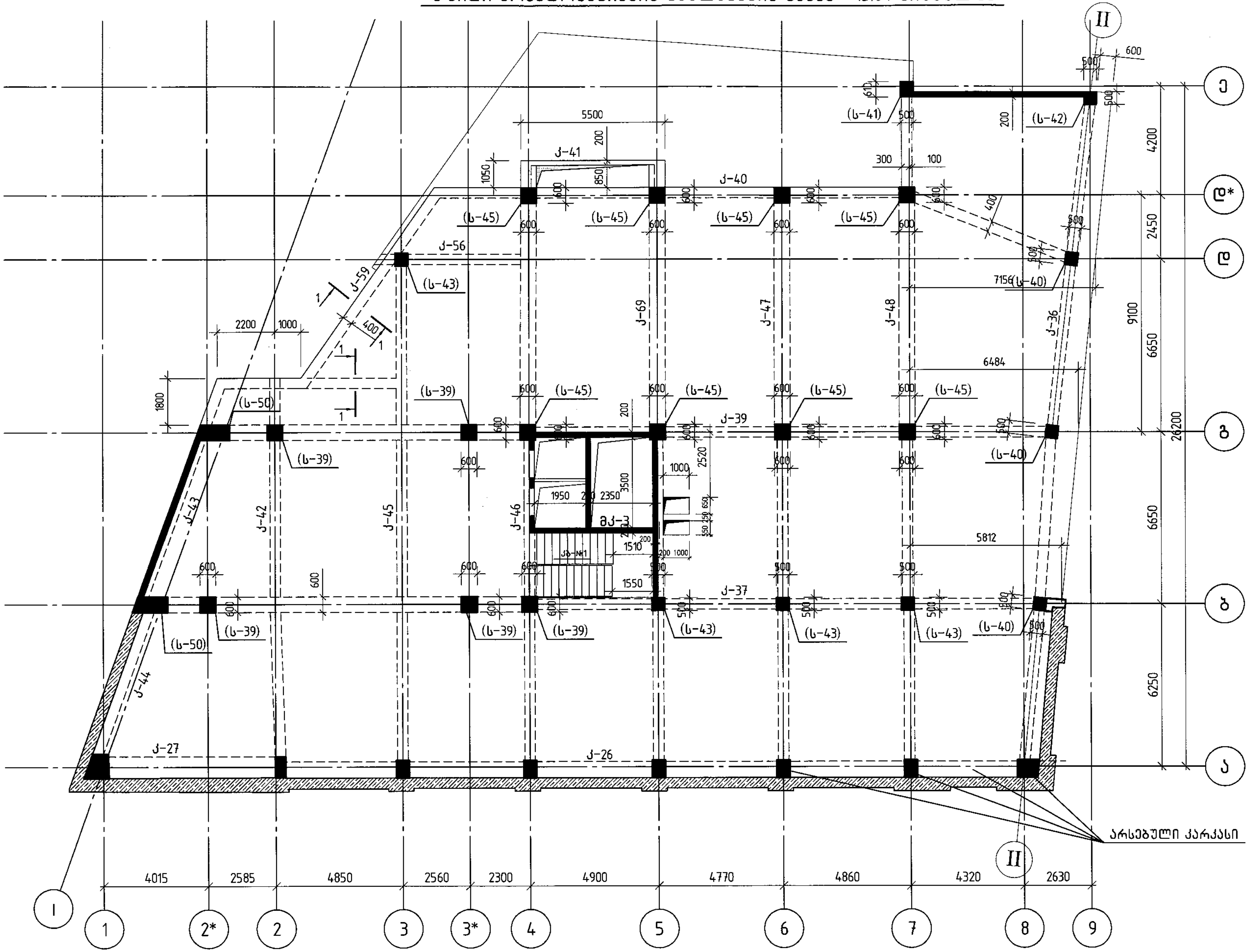

შ.პ.ს. „ჯი აი პი ენ“			მრავალფუნქციური შენობა ლეონიძის №2-ში	
				მუშა პრ.
მთ.კონსტ.	ო.ქვრივიშვილი		მზიდი კონსტრუქციების განლაგების სქემა ▽15.84 ნიშნულზე	დაკვ
შეასრულა	დ.აზარიანი			ფურც. № 26
შეამოწმა	ი.სქიტიშვილი		მასშტაბი 1:150 / ინვ. №	ფურცლები

მზიდი კონსტრუქციების განლაგების სქემა ▽19.32 ნიშნულზე

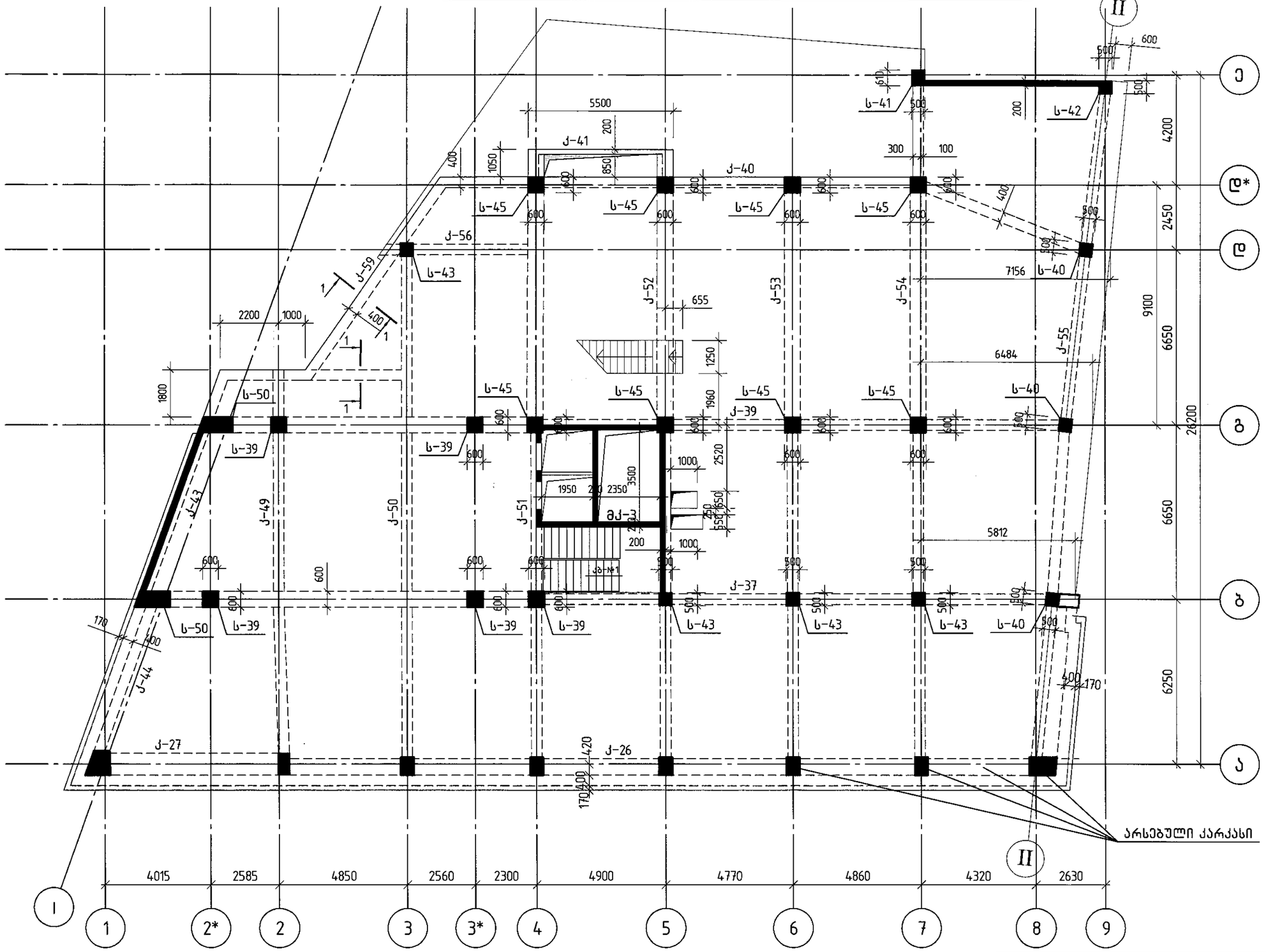

შპს „ჯი აი პი ეი“			მრავალფუნქციური შენობა ლეონიძის №2-ში	
				მუშა პრ.
გთ.კონსტ.	ო.ჟვრავიშვილი		მზიდი კონსტრუქციების განლაგების სქემა ▽19.32 ნიშნულზე	დ.ა.კ
შეასრულა	დ.აზარიანი			ფურც. №27
შეამოწმა	ი.ცქიტიშვილი		მასშტაბი 1:150	ინვ. № ფურცლები

მზიდი კონსტრუქციების განლაგების სქემა ▽22.89 ნიშნულზე

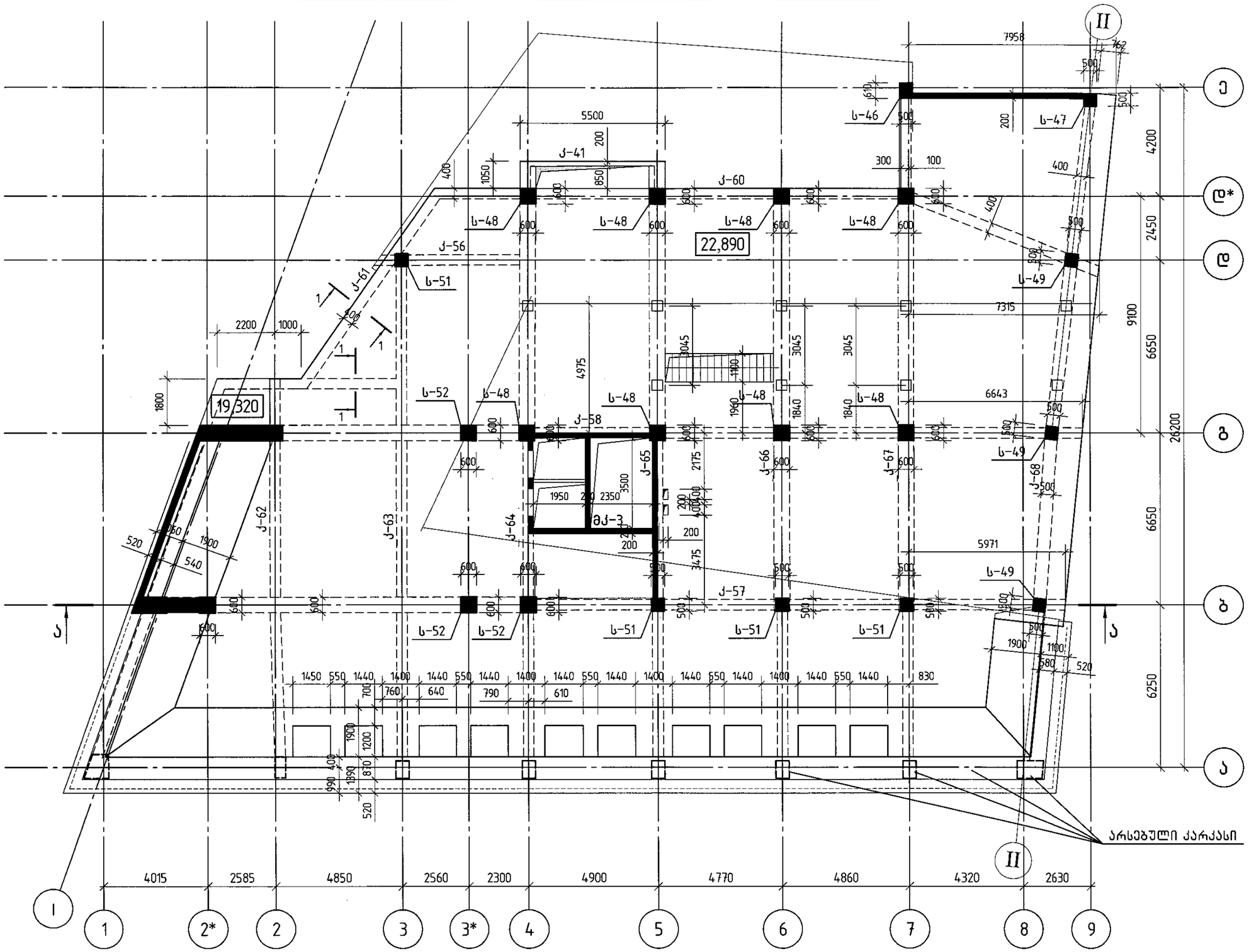
22,890
19,320
ჯ-41
ჯ-60
ჯ-56
ჯ-61
ჯ-58
ჯ-65
ჯ-66
ჯ-67
ჯ-68
ჯ-62
ჯ-63
ჯ-64
ჯ-57
მჯ-3
ს-46
ს-47
ს-48
ს-49
ს-51
ს-52
II
I
ა
ბ
გ
დ
დ*
ე
1
2*
2
3
3*
4
5
6
7
8
9
4015
2585
4850
2560
2300
4900
4770
4860
4320
2630
7958
5500
7315
6643
5971
4975
9100
6650
4200
2450
26200
6250
3045
1100
2175
3500
1950
2350
3475
1450
550
1440
1400
760
640
790
610
830
1900
1200
870
520
2200
1000
1800
1900
540
520
1100
580
1840
1940
7
1
1
1

დასახელება	▽-2.40	▽-0.35,-0.25,-0.10;+1.10	▽+4.60	▽+8.33	▽+12.27	▽+15.84	▽+19.32	▽+22.89	სულ
მონოლითური სვეტები									
ს-1		1							1
ს-2		1							1
ს-3		1							1
ს-4		3							3
ს-5		1							1
ს-6		1							1
ს-7		3							3
ს-8		1							1
ს-9		1							1
ს-10		4							4
ს-11		1							1
ს-12		1							1
ს-13		1							1
ს-14		1							1
ს-15		1							1
ს-16		1							1
ს-17		4							4
ს-18		1							1
ს-19		1							1
ს-20		1							1
ს-21			3						3
ს-22			1						1
ს-23			1						1
ს-24			5						5
ს-25			1						1
ს-26			1						1
ს-27			3						3
ს-28			1						1
ს-29			3						3
ს-30			3						3

დასახელება	▽-2.40	▽-0.35,-0.25,-0.10;+1.10	▽+4.60	▽+8.33	▽+12.27	▽+15.84	▽+19.32	▽+22.89	სულ
მონოლითური სვეტები									
ს-31			8						8
ს-32					1				1
ს-33					1				1
ს-34					5				5
ს-35					1				1
ს-36					3				3
ს-37					1				1
ს-38					4				4
ს-39							5		5
ს-40							3		3
ს-41							1		1
ს-42							1		1
ს-43							4		4
ს-44					8				8
ს-45							8		8
ს-46								1	1
ს-47								1	1
ს-48								8	8
ს-49								3	3
ს-50							2		2
ს-51								4	4
ს-52								3	3
Σ	0	30	30	0	24	0	24	20	128

შ.პ.ს. „ჯი აი პი ენ“			მრავალფუნქციური შენობა ლეონიძის №2-ში	
				მუშა პრ.
მთ.კონსტ.	ო.ქვრივიშვილი		სვეტების განლაგების სპეციფიკაცია	დაკე
შეასრულა	დ.აზარიანი			ფურც. №29
შეამოწმა	ი.ცქიტიშვილი		მასშტაბი	ინვ. № ფურცლები

Ж-1	1								1
Ж-2	1	1							2
Ж-3	1	1							2
Ж-4	1	1							2
Ж-5	1								1
Ж-6	1								1
Ж-7	1	1	1						3
Ж-8	1	1	1						3
Ж-9	1	1	1						3
Ж-10	1								1
Ж-11	1								1
Ж-12	1	1	1						3
Ж-13	1	1							2
Ж-14	1								1
Ж-15		1							1
Ж-16		4							4
Ж-17		1							1
Ж-18		1							1
Ж-19		1							1
Ж-20		2							2
Ж-21		1							1
Ж-22		1							1
Ж-23		1							1
Ж-24		1							1
Ж-25		1							1
Ж-26		1	1	1	1	1			6
Ж-27		1		1	1	1			5
Ж-28		1	1						2
Ж-29			1						1
Ж-30			1						1
Ж-31			1						1
Ж-32			1						1
Ж-33			1						1
Ж-34			1						1
Ж-35			1						1

| Ведомость заполнения дверных проемов в наружных стенах по осям 1-1 | | | | | | | | |

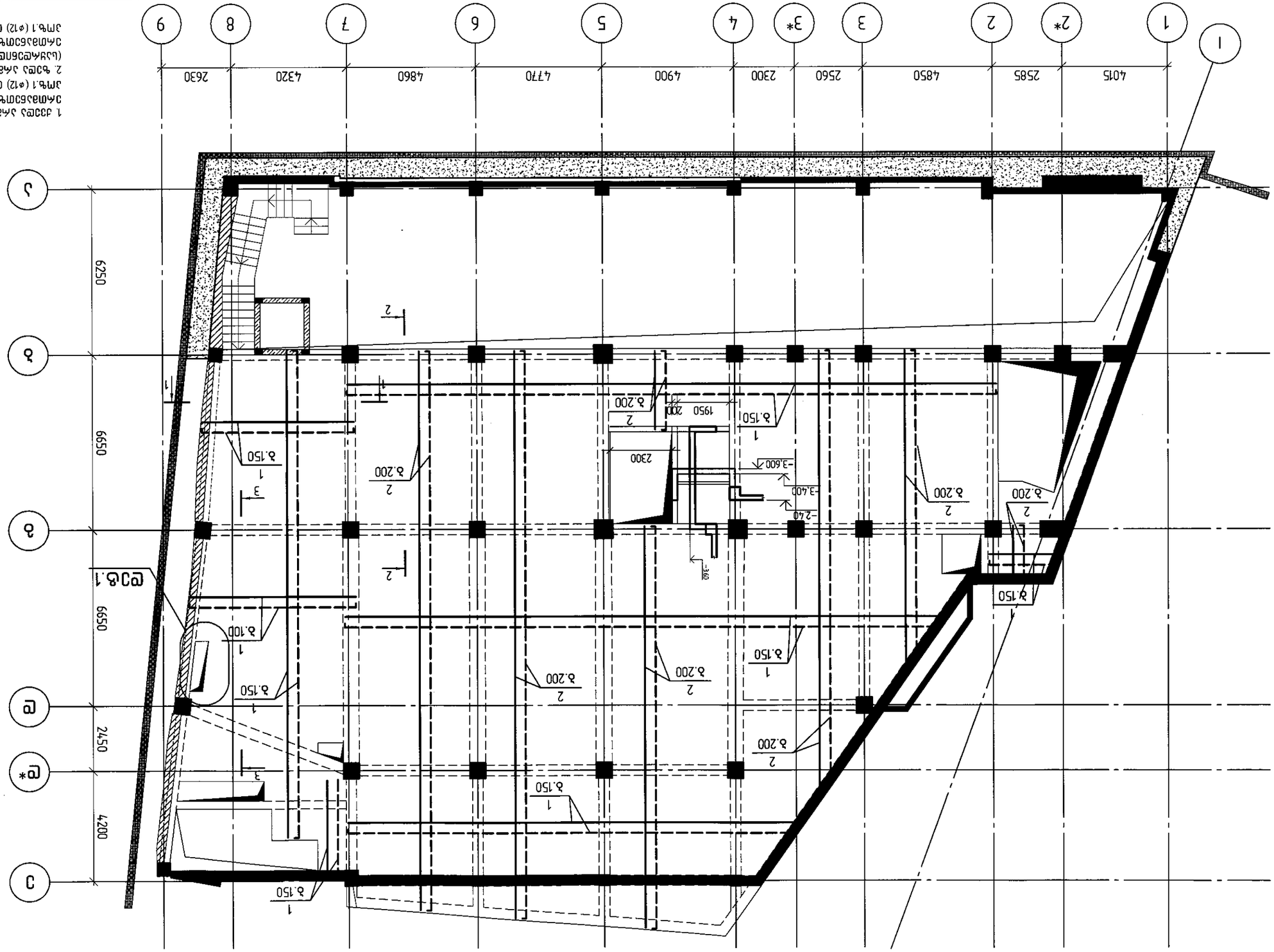

Экспликация полов

Обозначение	Наименование	Толщина, мм	Примечание
1	Керамогранит по ГОСТ 6787-2001	10	
	Клей для керамогранита	5	
	Стяжка цементно-песчаная М150	50	
	Гидроизоляция	2	
	Стяжка цементно-песчаная М150	30	
	Звукоизоляция	50	
	Монолитная плита перекрытия	200	
2	Керамогранит по ГОСТ 6787-2001	10	
	Клей для керамогранита	5	
	Стяжка цементно-песчаная М150	50	
	Гидроизоляция	2	
	Стяжка цементно-песчаная М150	30	
	Монолитная плита перекрытия	200	
3	Керамогранит по ГОСТ 6787-2001	10	
	Клей для керамогранита	5	
	Стяжка цементно-песчаная М150	50	
	Гидроизоляция	2	
	Стяжка цементно-песчаная М150	30	
	Монолитная плита перекрытия	200	

Экспликация стен

Обозначение	Наименование	Толщина, мм	Примечание
1	Керамогранит по ГОСТ 6787-2001	10	
	Клей для керамогранита	5	
	Стяжка цементно-песчаная М150	50	
	Гидроизоляция	2	
	Стяжка цементно-песчаная М150	30	
	Монолитная плита перекрытия	200	
2	Керамогранит по ГОСТ 6787-2001	10	
	Клей для керамогранита	5	
	Стяжка цементно-песчаная М150	50	
	Гидроизоляция	2	
	Стяжка цементно-песчаная М150	30	
	Монолитная плита перекрытия	200	
3	Керамогранит по ГОСТ 6787-2001	10	
	Клей для керамогранита	5	
	Стяжка цементно-песчаная М150	50	
	Гидроизоляция	2	
	Стяжка цементно-песчаная М150	30	
	Монолитная плита перекрытия	200	

Экспликация перегородок

Обозначение	Наименование	Толщина, мм	Примечание
1	Керамогранит по ГОСТ 6787-2001	10	
	Клей для керамогранита	5	
	Стяжка цементно-песчаная М150	50	
	Гидроизоляция	2	
	Стяжка цементно-песчаная М150	30	
	Монолитная плита перекрытия	200	
2	Керамогранит по ГОСТ 6787-2001	10	
	Клей для керамогранита	5	
	Стяжка цементно-песчаная М150	50	
	Гидроизоляция	2	
	Стяжка цементно-песчаная М150	30	
	Монолитная плита перекрытия	200	
3	Керамогранит по ГОСТ 6787-2001	10	
	Клей для керамогранита	5	
	Стяжка цементно-песчаная М150	50	
	Гидроизоляция	2	
	Стяжка цементно-песчаная М150	30	
	Монолитная плита перекрытия	200	

Экспликация потолков

Обозначение	Наименование	Толщина, мм	Примечание
1	Керамогранит по ГОСТ 6787-2001	10	
	Клей для керамогранита	5	
	Стяжка цементно-песчаная М150	50	
	Гидроизоляция	2	
	Стяжка цементно-песчаная М150	30	
	Монолитная плита перекрытия	200	
2	Керамогранит по ГОСТ 6787-2001	10	
	Клей для керамогранита	5	
	Стяжка цементно-песчаная М150	50	
	Гидроизоляция	2	
	Стяжка цементно-песчаная М150	30	
	Монолитная плита перекрытия	200	
3	Керамогранит по ГОСТ 6787-2001	10	
	Клей для керамогранита	5	
	Стяжка цементно-песчаная М150	50	
	Гидроизоляция	2	
	Стяжка цементно-песчаная М150	30	
	Монолитная плита перекрытия	200	

Экспликация дверей

Обозначение	Наименование	Толщина, мм	Примечание
1	Керамогранит по ГОСТ 6787-2001	10	
	Клей для керамогранита	5	
	Стяжка цементно-песчаная М150	50	
	Гидроизоляция	2	
	Стяжка цементно-песчаная М150	30	
	Монолитная плита перекрытия	200	
2	Керамогранит по ГОСТ 6787-2001	10	
	Клей для керамогранита	5	
	Стяжка цементно-песчаная М150	50	
	Гидроизоляция	2	
	Стяжка цементно-песчаная М150	30	
	Монолитная плита перекрытия	200	
3	Керамогранит по ГОСТ 6787-2001	10	
	Клей для керамогранита	5	
	Стяжка цементно-песчаная М150	50	
	Гидроизоляция	2	
	Стяжка цементно-песчаная М150	30	
	Монолитная плита перекрытия	200	

Экспликация окон

Обозначение	Наименование	Толщина, мм	Примечание
1	Керамогранит по ГОСТ 6787-2001	10	
	Клей для керамогранита	5	
	Стяжка цементно-песчаная М150	50	
	Гидроизоляция	2	
	Стяжка цементно-песчаная М150	30	
	Монолитная плита перекрытия	200	
2	Керамогранит по ГОСТ 6787-2001	10	
	Клей для керамогранита	5	
	Стяжка цементно-песчаная М150	50	
	Гидроизоляция	2	
	Стяжка цементно-песчаная М150	30	
	Монолитная плита перекрытия	200	
3	Керамогранит по ГОСТ 6787-2001	10	
	Клей для керамогранита	5	
	Стяжка цементно-песчаная М150	50	
	Гидроизоляция	2	
	Стяжка цементно-песчаная М150	30	
	Монолитная плита перекрытия	200	

Экспликация ворот

Обозначение	Наименование	Толщина, мм	Примечание
1	Керамогранит по ГОСТ 6787-2001	10	
	Клей для керамогранита	5	
	Стяжка цементно-песчаная М150	50	
	Гидроизоляция	2	
	Стяжка цементно-песчаная М150	30	
	Монолитная плита перекрытия	200	
2	Керамогранит по ГОСТ 6787-2001	10	
	Клей для керамогранита	5	
	Стяжка цементно-песчаная М150	50	
	Гидроизоляция	2	
	Стяжка цементно-песчаная М150	30	
	Монолитная плита перекрытия	200	
3	Керамогранит по ГОСТ 6787-2001	10	
	Клей для керамогранита	5	
	Стяжка цементно-песчаная М150	50	
	Гидроизоляция	2	
	Стяжка цементно-песчаная М150	30	
	Монолитная плита перекрытия	200	

Экспликация ограждений

Обозначение	Наименование	Толщина, мм	Примечание
1	Керамогранит по ГОСТ 6787-2001	10	
	Клей для керамогранита	5	
	Стяжка цементно-песчаная М150	50	
	Гидроизоляция	2	
	Стяжка цементно-песчаная М150	30	
	Монолитная плита перекрытия	200	
2	Керамогранит по ГОСТ 6787-2001	10	
	Клей для керамогранита	5	
	Стяжка цементно-песчаная М150	50	
	Гидроизоляция	2	
	Стяжка цементно-песчаная М150	30	
	Монолитная плита перекрытия	200	
3	Керамогранит по ГОСТ 6787-2001	10	
	Клей для керамогранита	5	
	Стяжка цементно-песчаная М150	50	
	Гидроизоляция	2	
	Стяжка цементно-песчаная М150	30	
	Монолитная плита перекрытия	200	

Экспликация прочих

Обозначение	Наименование	Толщина, мм	Примечание
1	Керамогранит по ГОСТ 6787-2001	10	
	Клей для керамогранита	5	
	Стяжка цементно-песчаная М150	50	
	Гидроизоляция	2	
	Стяжка цементно-песчаная М150	30	
	Монолитная плита перекрытия	200	
2	Керамогранит по ГОСТ 6787-2001	10	
	Клей для керамогранита	5	
	Стяжка цементно-песчаная М150	50	
	Гидроизоляция	2	
	Стяжка цементно-песчаная М150	30	
	Монолитная плита перекрытия	200	
3	Керамогранит по ГОСТ 6787-2001	10	
	Клей для керамогранита	5	
	Стяжка цементно-песчаная М150	50	
	Гидроизоляция	2	
	Стяжка цементно-песчаная М150	30	
	Монолитная плита перекрытия	200	

Экспликация

1 – 1

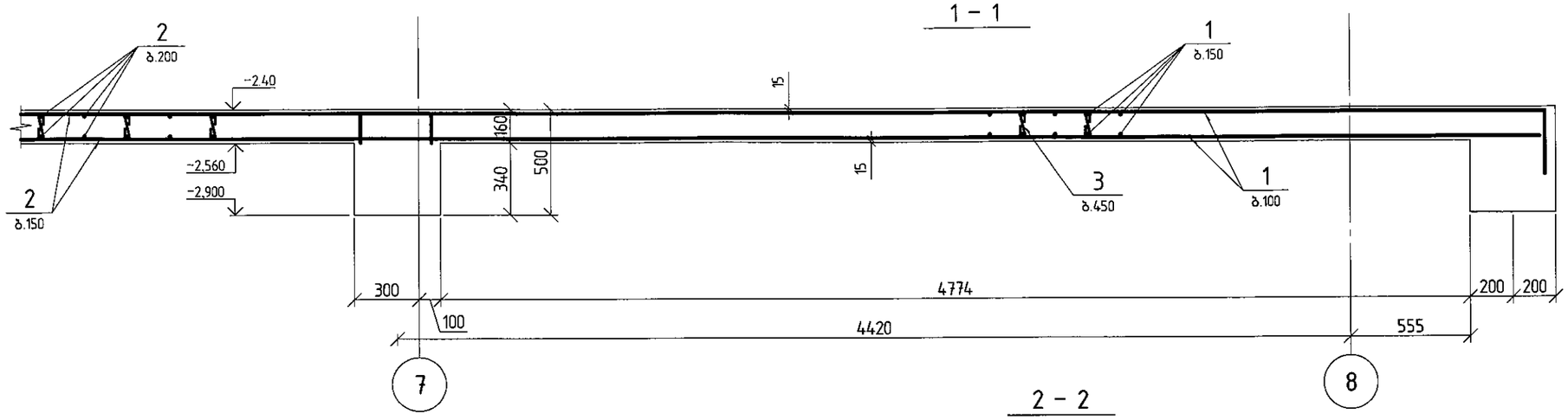

2 – 2

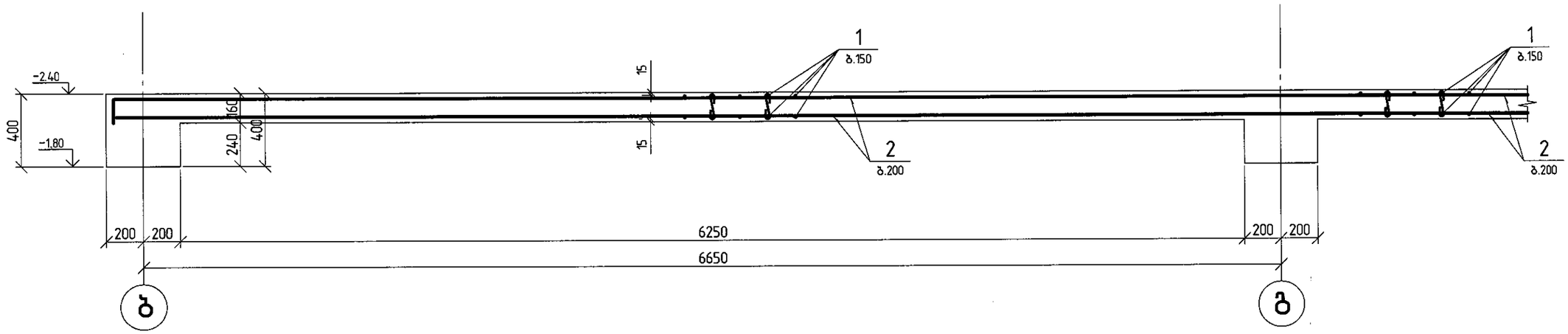

3 – 3

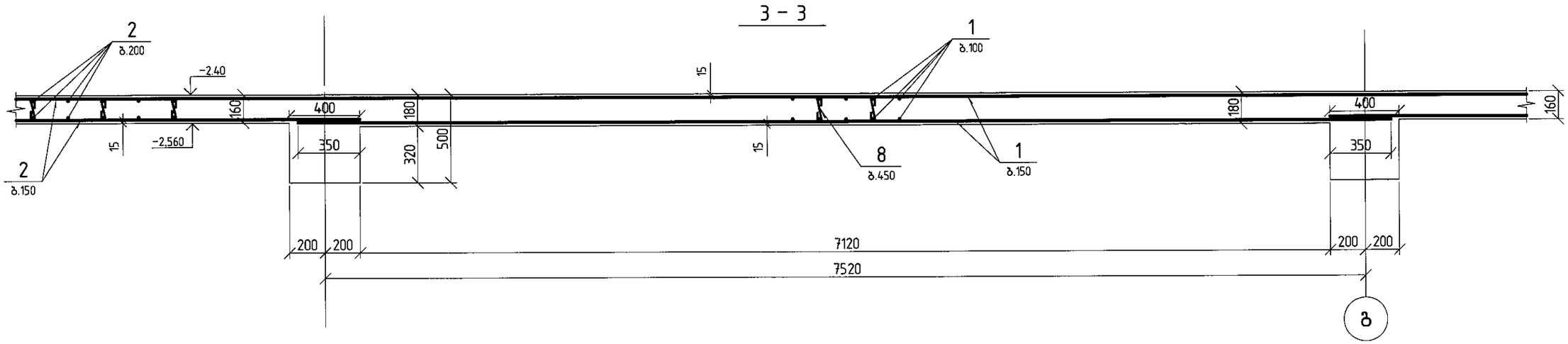

შ.პ.ს. „ჯი აი პი ეი"			მრავალფუნქციური შენობა ლეონიძის №2-ში	
				მუშა პრ.
მთ.კონსტ.	ო.ჭარბიშვილი		მონოლითური ფილა ▽-2.40. კვეთები	ტაკე
შესრულა	დ.ჯაზარიანი			ფურც. № 32
შეამოწმა	ი.სქირტლაძე		მასშტაბი 1:25	ინვ. № ფურცლები

დეტალი 1

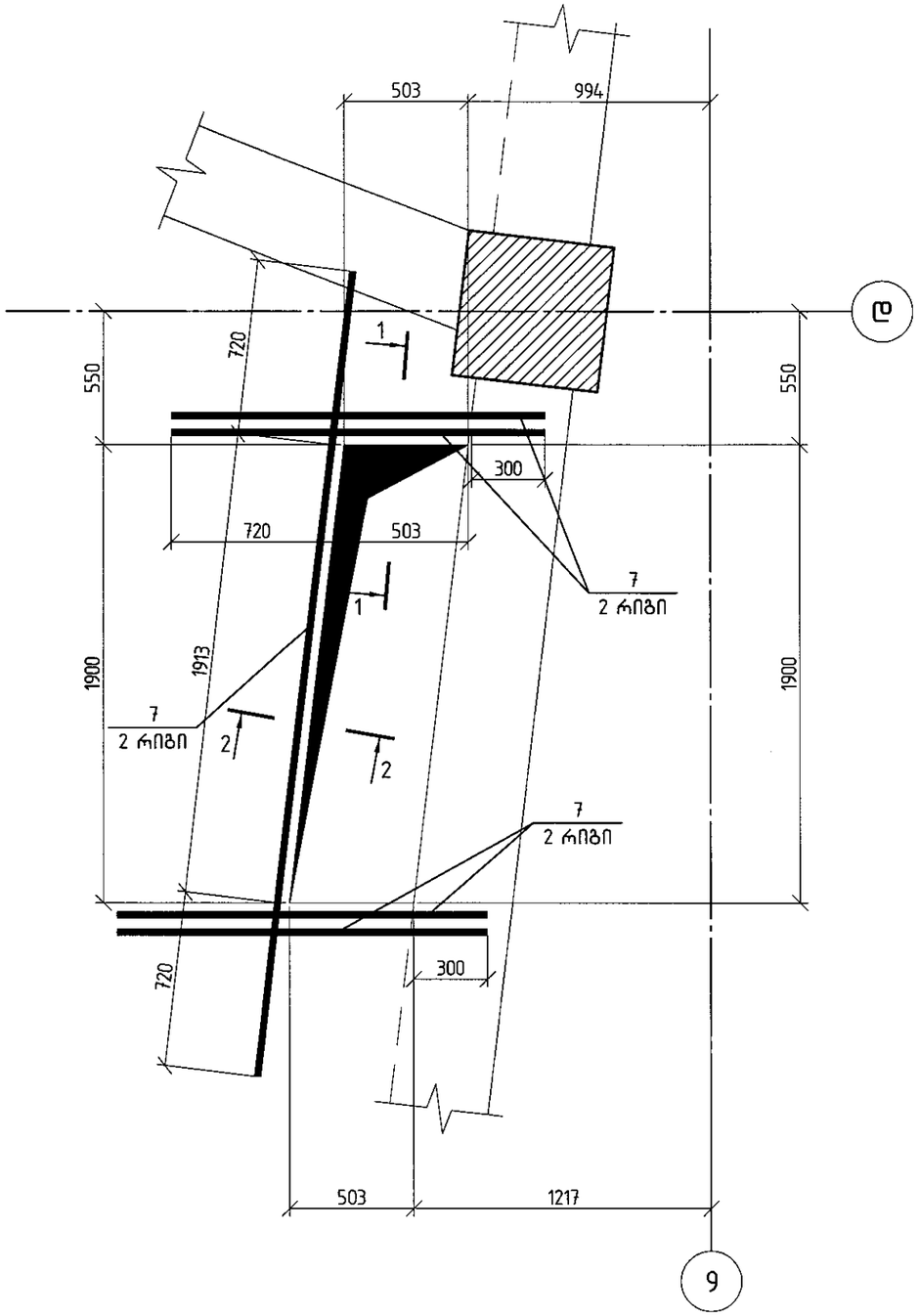

კვეთი 1-1

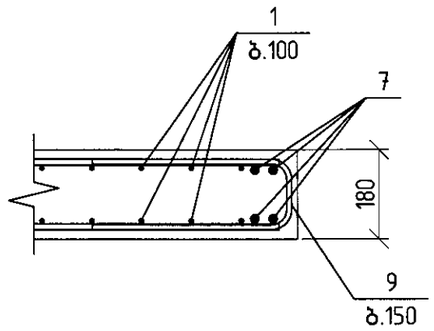

კვეთი 2-2

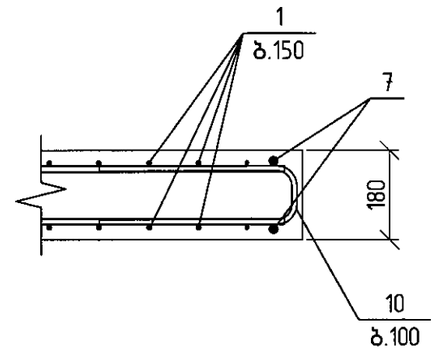

პოზ.9

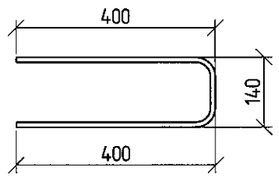

პოზ.10

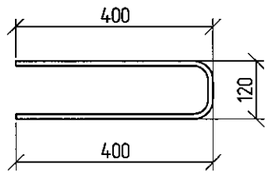

შ.პ.ს. „ჯი აი პი ეი“			მრავალფუნქციური შენობა ლეონიძის №2-ში	
				მუშა პრ.
გმთ.კონსტ.	ო.ქვრივიშვილი		დეტალი 1; კვეთი 1-1; 2-2	დაკვ
შესასრულა	დ.ჯაბარიანი			ფურც. № 33
შეამოწმა	ი.ცქიტიშვილი		მასშტაბი 1:25	ინვ. № ფურცლები

3 - 3

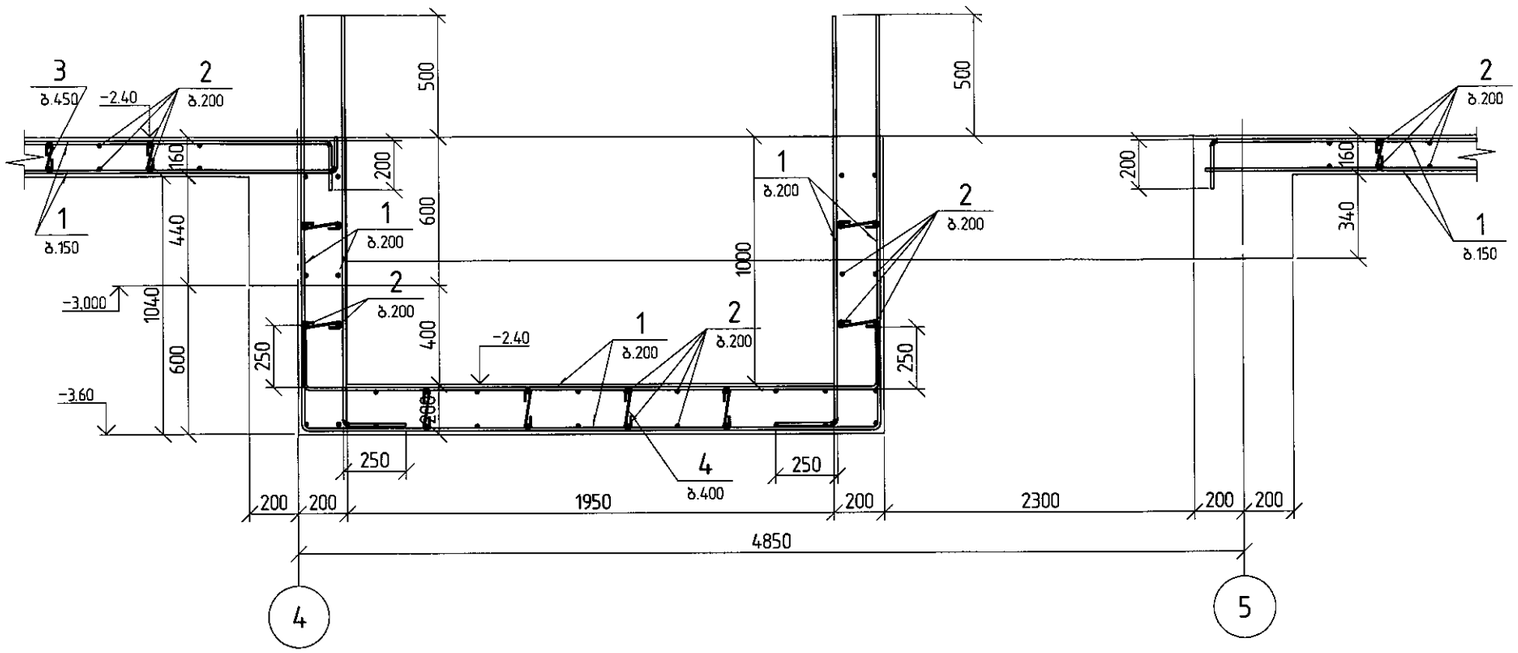

4 - 4

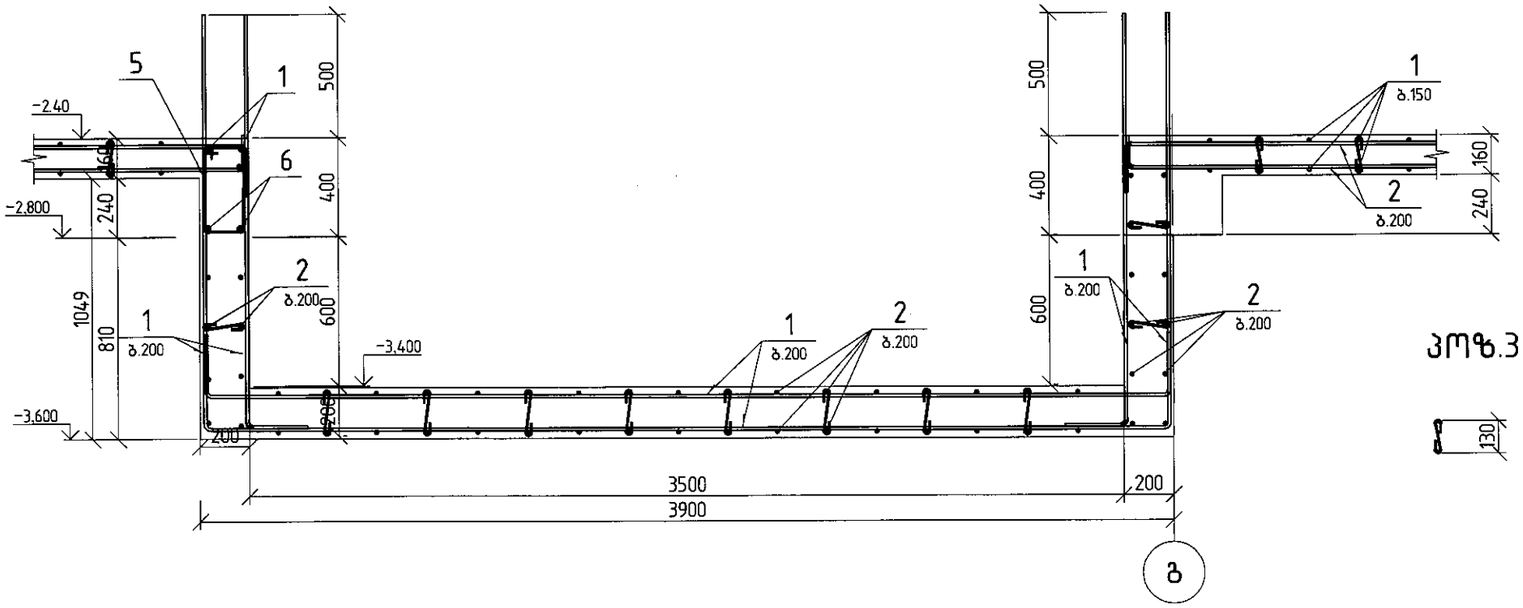

მონოლითური ფილის ნიშ.-2.40 სპეციფიკაცია

პოზ.	ა ღ ნ ი შ ვ ნ ა	დ ა ს ა ხ ე ლ ე ბ ა			რაოდ.	შ ე ნ ი შ ვ ნ ა	
		დეტალები					
1	დაიჭრას ადგილზე	ф 12	A500C	ℓ= 9630306	1	8559.19	კგ
2	დაიჭრას ადგილზე	ф 10	A500C	ℓ= 4636801	1	2861.86	კგ
3		ф 6	A240	ℓ= 280	2525	0.06	კგ
4		ф 6	A240	ℓ= 320	84	0.07	კგ
5		ф 8	A240	ℓ= 1710	29	0.68	კგ
6		ф 22	A500C	ℓ= 5200	2	15.53	კგ
7	დაიჭრას ადგილზე	ф 18	A500C	ℓ= 18890	1	37.78	კგ
8		ф 6	A240	ℓ= 300	195	0.07	კგ
9		ф 10	A500C	ℓ= 940	45	0.58	კგ
10		ф 10	A500C	ℓ= 920	50	0.57	კგ
		მასალები					
		B25 კლასის ბეტონი				77	მ³

5 - 5

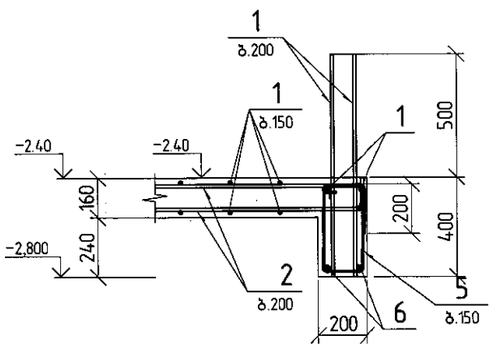

პოზ.5

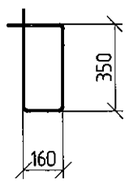

პოზ.3

პოზ.4



შ.პ.ს. „ჯი აი პი ეი“			მრავალფუნქციური შენობა ლეონიძის №2-ში	
				მუშა პრ.
მთ.კონსტ.	ო.ქვარიანიშვილი		მონოლითური ფილა ▽-2.40. კვეთები სპეციფიკაცია	ღაკე
შესრულა	ლ.ახალაია			ფურც. № 34
შეამოწმა	ი.სქირტლაძე		მასშტაბი 1:25	ინვ. № ფურცლები

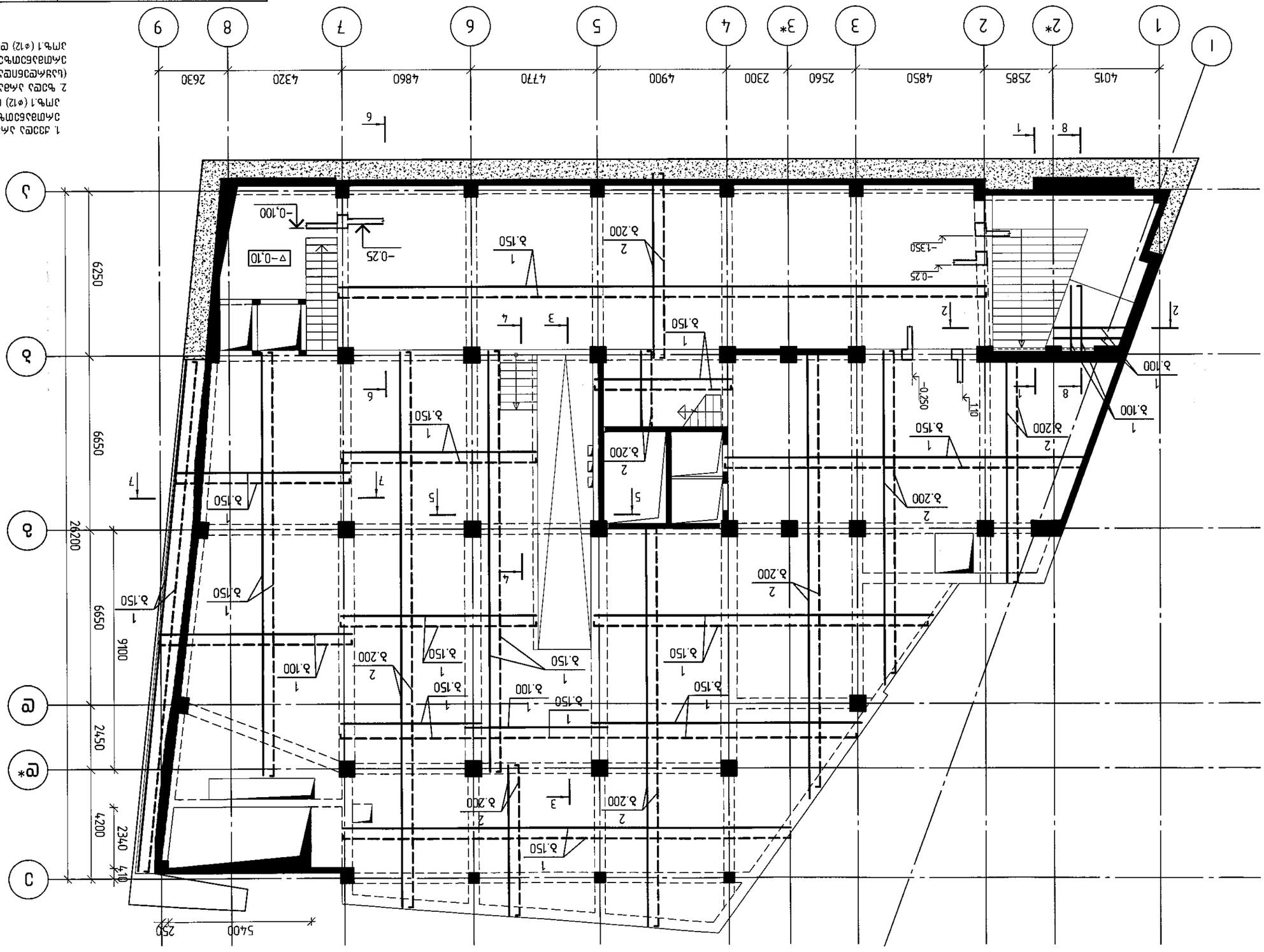
1
2*
2
3
3*
4
5
6
7
8
9
А
Б
В
В*
Г
4015
2585
4850
2560
2300
4900
4770
4860
4320
2630
26200
6250
6650
9100
6650
2450
4200
2340
410
5400
250
−0.25
−0.100
−1350
−0.25
−0.10
−0.20
−0.10
▽−0.10
1
3.150
2
3.200
3.100
3.150
3.200
3.150
3.150
3.200
3.150
3.150
3.100
3.150
3.150
3.200
3.150
3.200
3.150
3.200

1 – 1

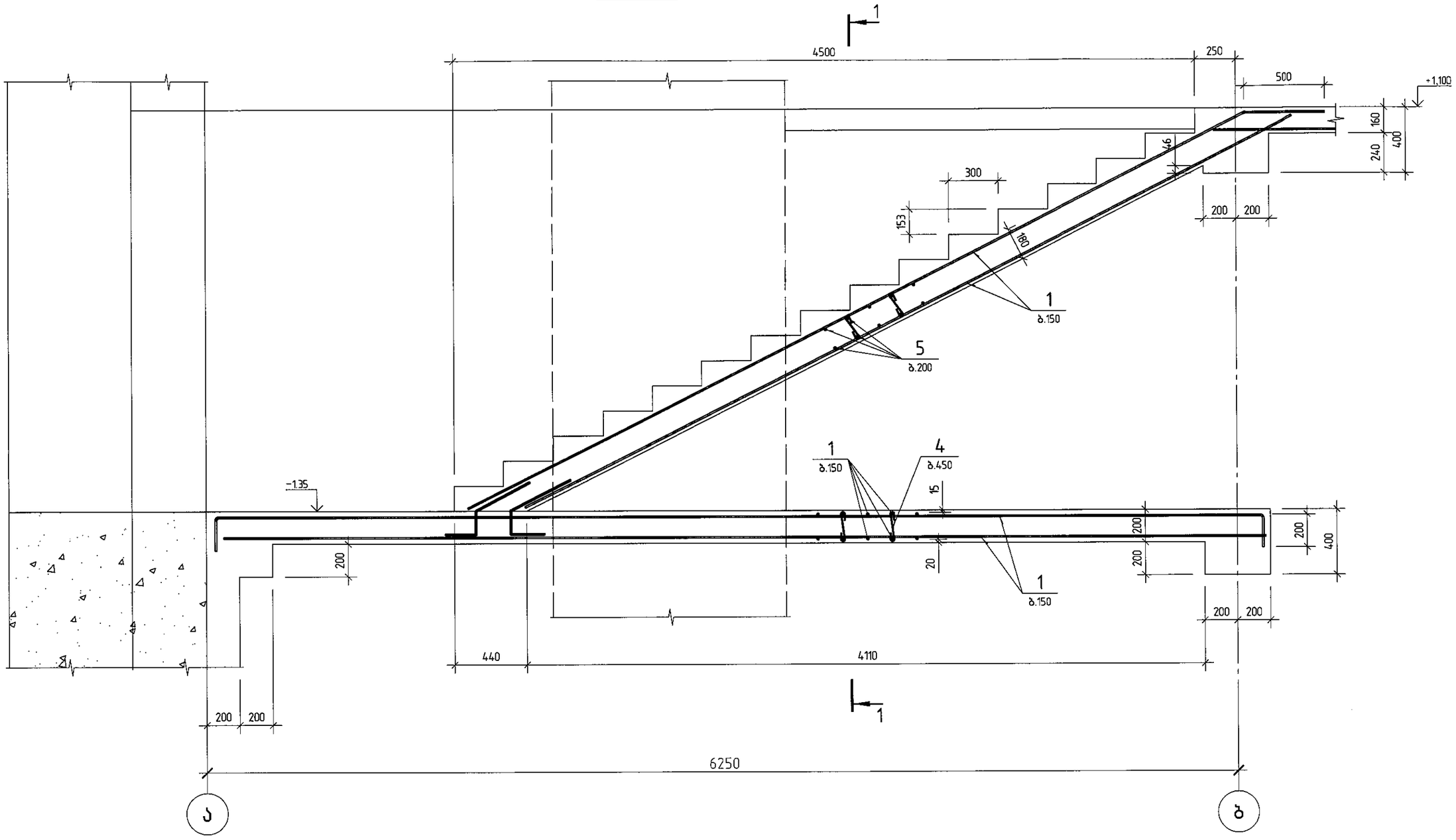

შპს „ჯი აი პი ეი“			მრავალფუნქციური შენობა ლეონიძის №2-ში		
					გვერდ პრ.
მთ.კონსტ.	ო.ქვარიშვილი		მონოლითური ფილა ▽-0.35...+1.10, კვეთები		დაკვ
შესრულა	დ.ახალაია				ფურც. № 36
შეამოწმა	ი.ცქიტიშვილი		მასშტაბი 1:25	ინვ. №	ფურცლები

2 - 2

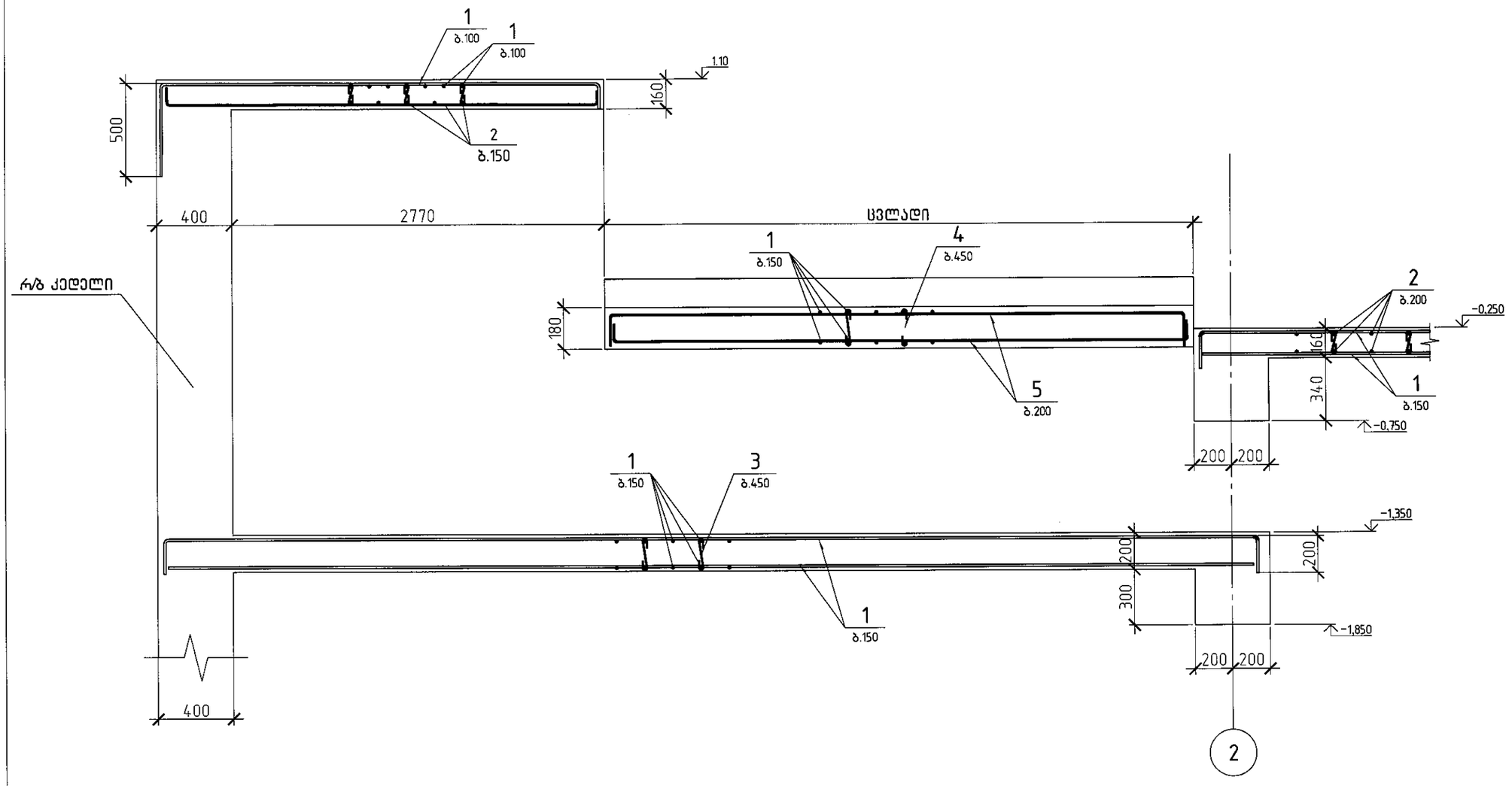

შპს „ჯი აი პი ეი“			მრავალფუნქციური შენობა ლეონიძის №2-ში	
				მუშა პრ.
მთ.კონსტ.	ო.კვარაცხელია		მონოლითური ფილა ▽-1.35....1.10. კვეთები	დაკვ
შესრულა	დ.ბზარიანი			ფურც. № 37
შეამოწმა	ი.ცქიტიშვილი		მასშტაბი 1:25	ინვ. № ფურცლები

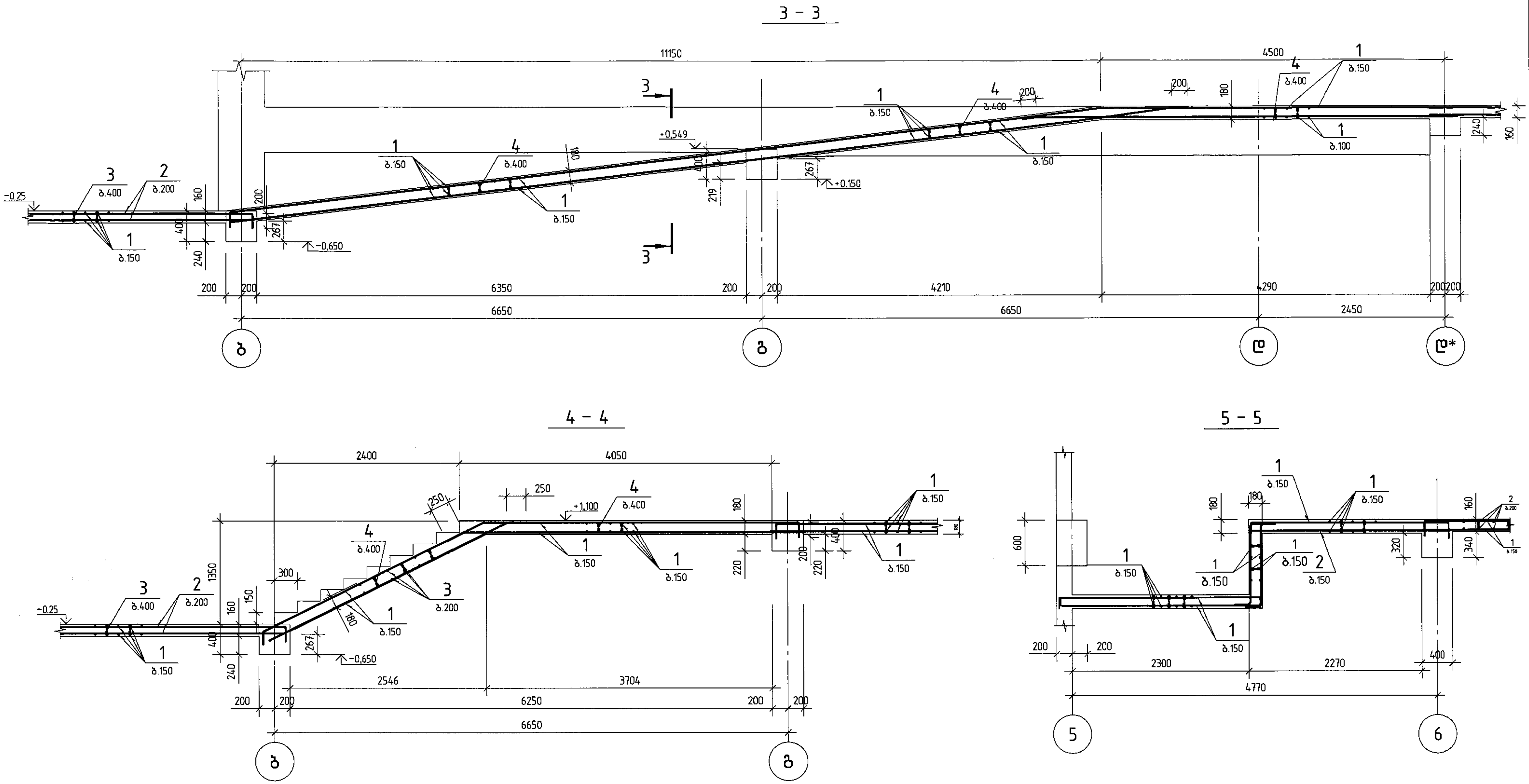

შ.პ.ს. „ჯი აი პი ენ"			მრავალფუნქციური შენობა ლეონიძის №2-ში	
				მუშა პრ.
მთ.კონსტ.	ო.ქვრივიშვილი		მონოლითური ფილა ▽−1.35....1.10, კვეთები	დაკვ
შეასრულა	დ.აზარიანი			ფურც. № 38
შეამოწმა	ი.ცქიტიშვილი		მასშტაბი 1:50 / ინვ. №	ფურცლები

6 - 6

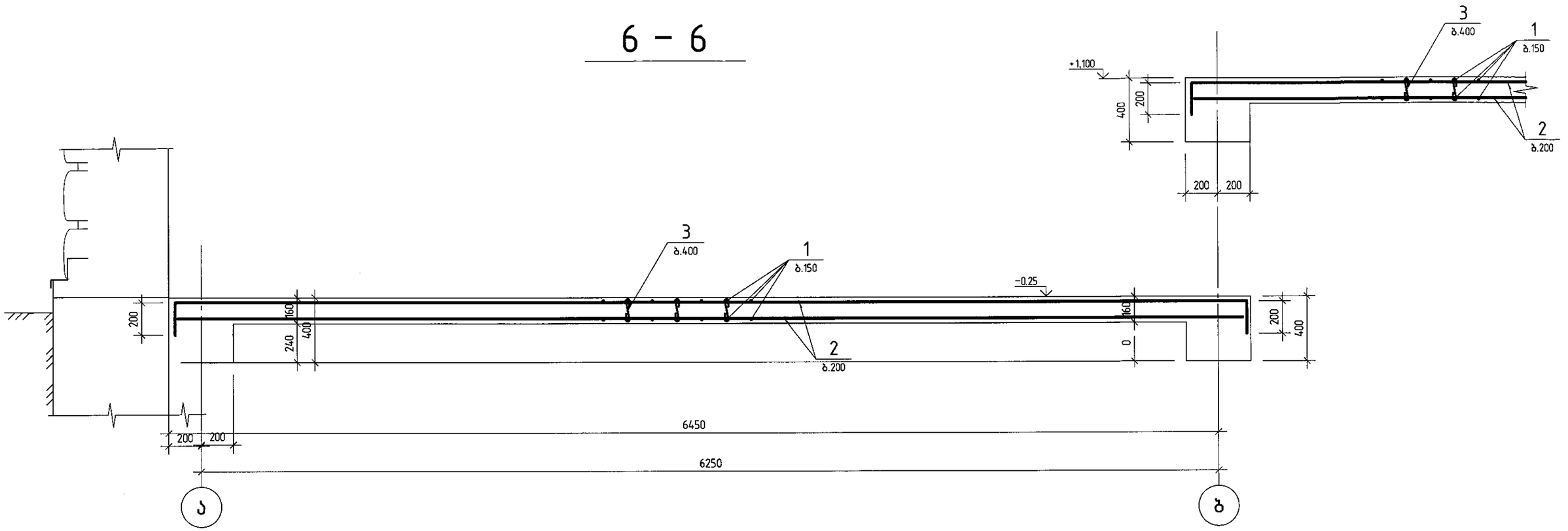

მონოლითური ფილის ნიშ.-1.35, -0.25, -0.10 და 1.10 სპეციფიკაცია

პოზ.	ა ღ ნ ი შ ვ ნ ა	დ ა ს ა ხ ე ლ ე ბ ა	რაოდ.	შ ე ნ ი შ ვ ნ ა
		დეტალები		
1	დაიჭრას ადგილზე	∅ 12 A500C ℓ= 14450114	1	12842.93 კგ
2	დაიჭრას ადგილზე	∅ 10 A500C ℓ= 6101611	1	3765.95 კგ
3	იხ. ესკიზი	∅ 6 A240 ℓ= 280	3456	0.06 კგ
4	იხ. ესკიზი	∅ 6 A240 ℓ= 320	516	0.07 კგ
5	დაიჭრას ადგილზე	∅ 6 A240 ℓ= 240232	1	53.38 კგ
		მასალები		
		B25 კლასის ბეტონი		114 $მ^3$

შ.პ.ს. „ჯი აი პი ენ"			მრავალფუნქციური შენობა ლეონიძის №2-ში	
				მუშა პრ.
მთ.კონსტ.	ო.ქვარიშვილი		მონოლითური ფილა ▽-1.35...1.10, კვეთები და სპეციფიკაცია	დაკვ
შეასრულა	დ.ახალაია			ფურც. № 39
შეამოწმა	ი.ცქიტიშვილი		მასშტაბი 1:25	ინვ. № ფურცლები

7-7

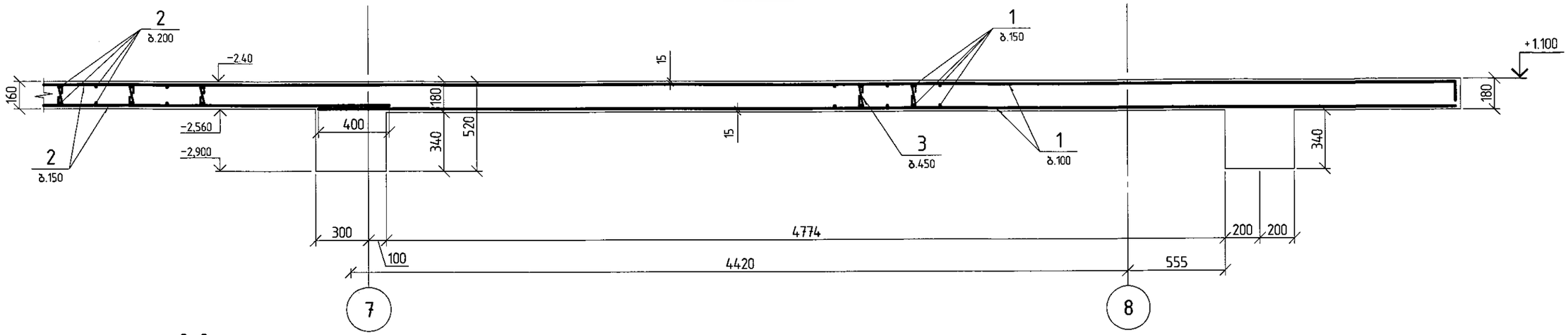

8-8

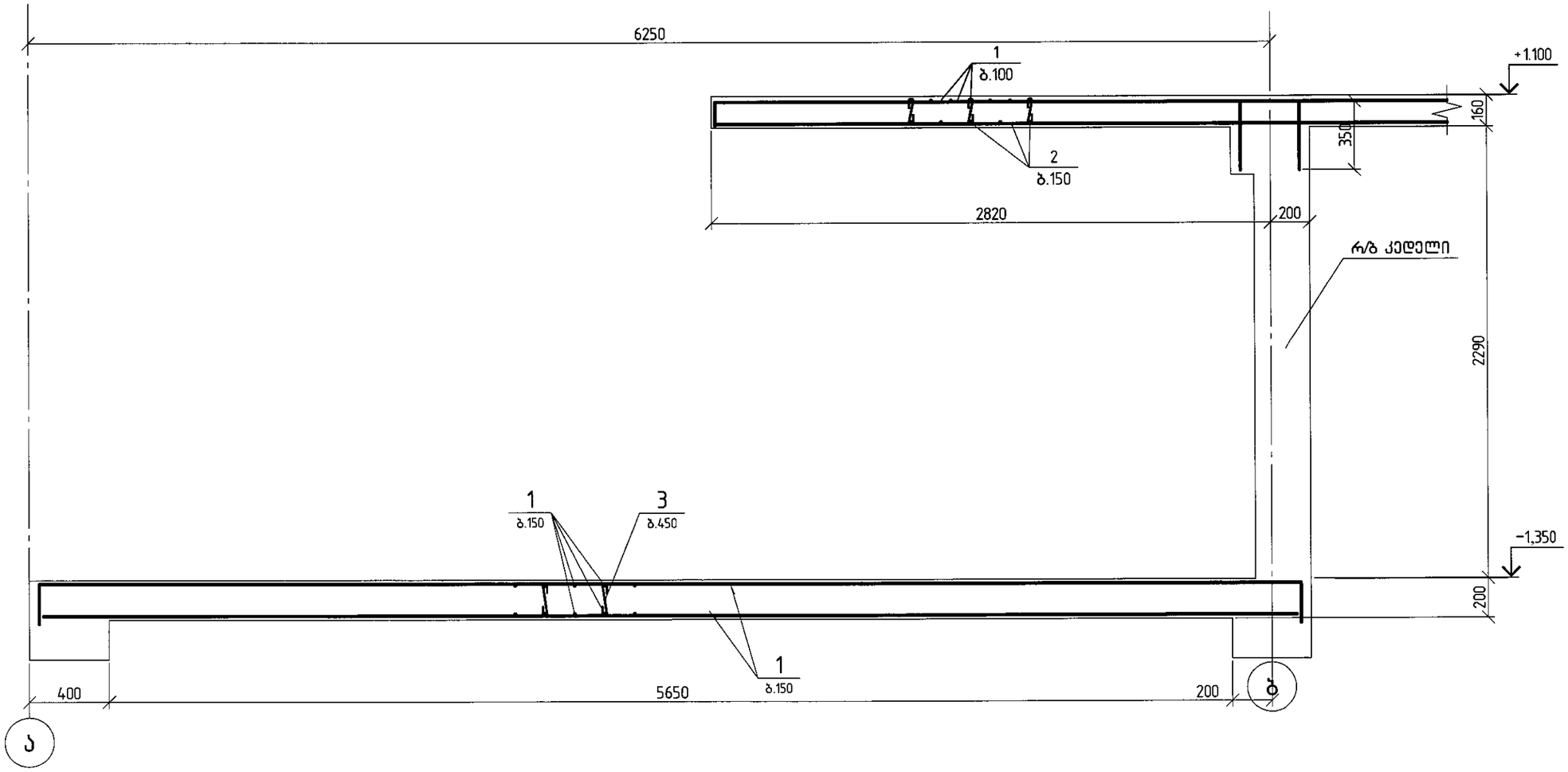

შპს „ჯი აი პი ენ“			მრავალფუნქციური შენობა ლეონიძის №2-ში	
				მუშა პრ.
მთ.კონსტ.	ო.ქვარიშვილი		მონოლითური ფილა ▽−0.35....+1.10. კვეთები	დაკვ
შესრულა	დ.ზაზარიანი			ფურც. № 40
შეამოწმა	ი.ცქიტიშვილი		მასშტაბი 1:25	ინვ. № ფურცლები

ГИП	Шарапов				
Нач. отд.	Ермолаева				
Н. контр.	Ермолаева				
Разраб.	Шарапов				
Изм.	Кол.уч.	Лист	№ док.	Подпись	Дата

Жилой дом №2-3п по ул. Ул. Ул. Ул. ул. "Ул. Ул. Ул. Ул. ул."

Стадия	Лист	Листов	
Р	47		

ГИПроСтройПроект

Схема армирования монолитных участков перекрытия. Отм. +4,60

Условные обозначения

- Монолитные участки перекрытия
- Сборные железобетонные плиты перекрытия

Примечания

1. Армирование монолитных участков перекрытия см. лист 48 настоящего альбома.
2. Размеры для справок уточнить по месту.
3. Отверстия, не показанные на данном листе, см. лист 48 настоящего альбома.
4. Монолитные участки перекрытия армировать сетками из арматуры класса А500С (Ø12) по ГОСТ 34028-2016.
5. Монолитные участки перекрытия армировать сетками из арматуры класса А500С (Ø10).

Копировал

Формат А3

1 – 1

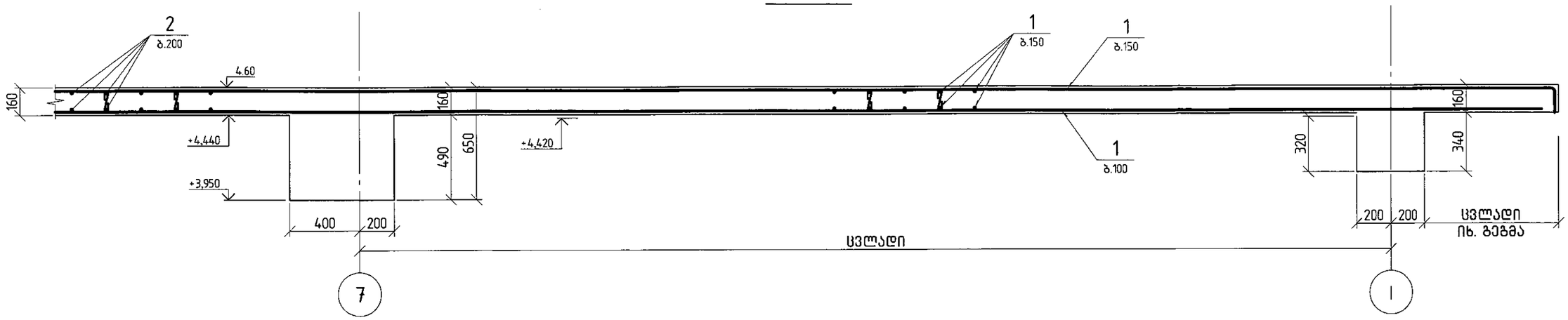

2 – 2

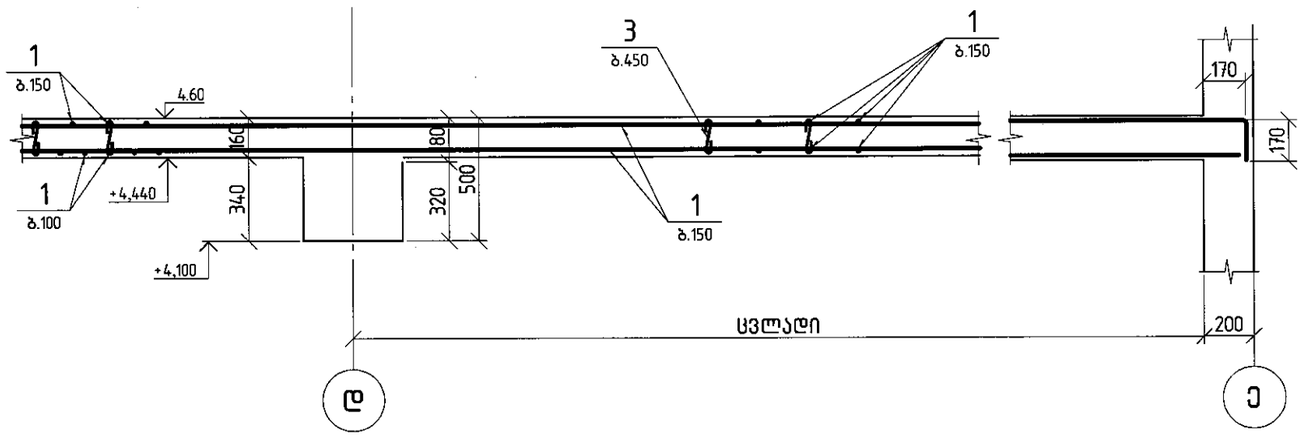

3 – 3

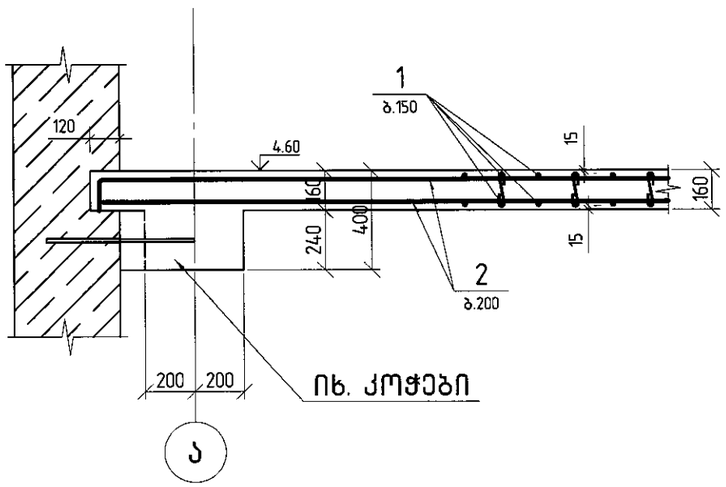

4 – 4

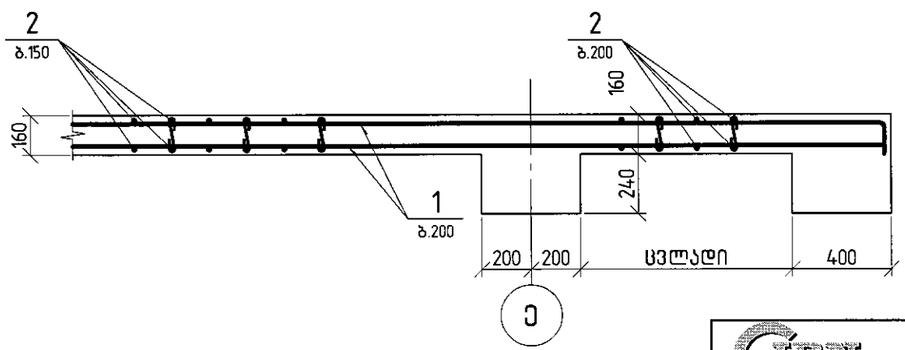

მონოლითური ფილის ნიშ.4.60 სპეციფიკაცია

პოზ.	აღნიშვნა	დასახელება	რაოდ.	შენიშვნა
		დეტალები		
1	დაიჭრას ადგილზე	∅ 12 A500C ℓ= 14350000	1	12753.95 კგ
2	დაიჭრას ადგილზე	∅ 10 A500C ℓ= 5467000	1	3374.27 კგ
3	იხ. ესკიზი	∅ 6 A240 ℓ= 280	4100	0.06 კგ
		მასალები		
		B25 კლასის ბეტონი		110.0 მ³

შ.პ.ს. „ჯი აი პი ეი“			მრავალფუნქციური შენობა ლეონიძის №2-ში		
					მუშა პრ.
მთ.კონსტ.	ო.კვარაციხვილი		მონოლითური ფილა 4.60, კვეთები და სპეციფიკაცია		დაკვ
შეასრულა	დ.აზარიანი				ფურც. № 42
შეამოწმა	ი.ცქიტიშვილი		მასშტაბი 1:25	ინვ. №	ფურცლები

მონოლითური ფილა ▽8.33

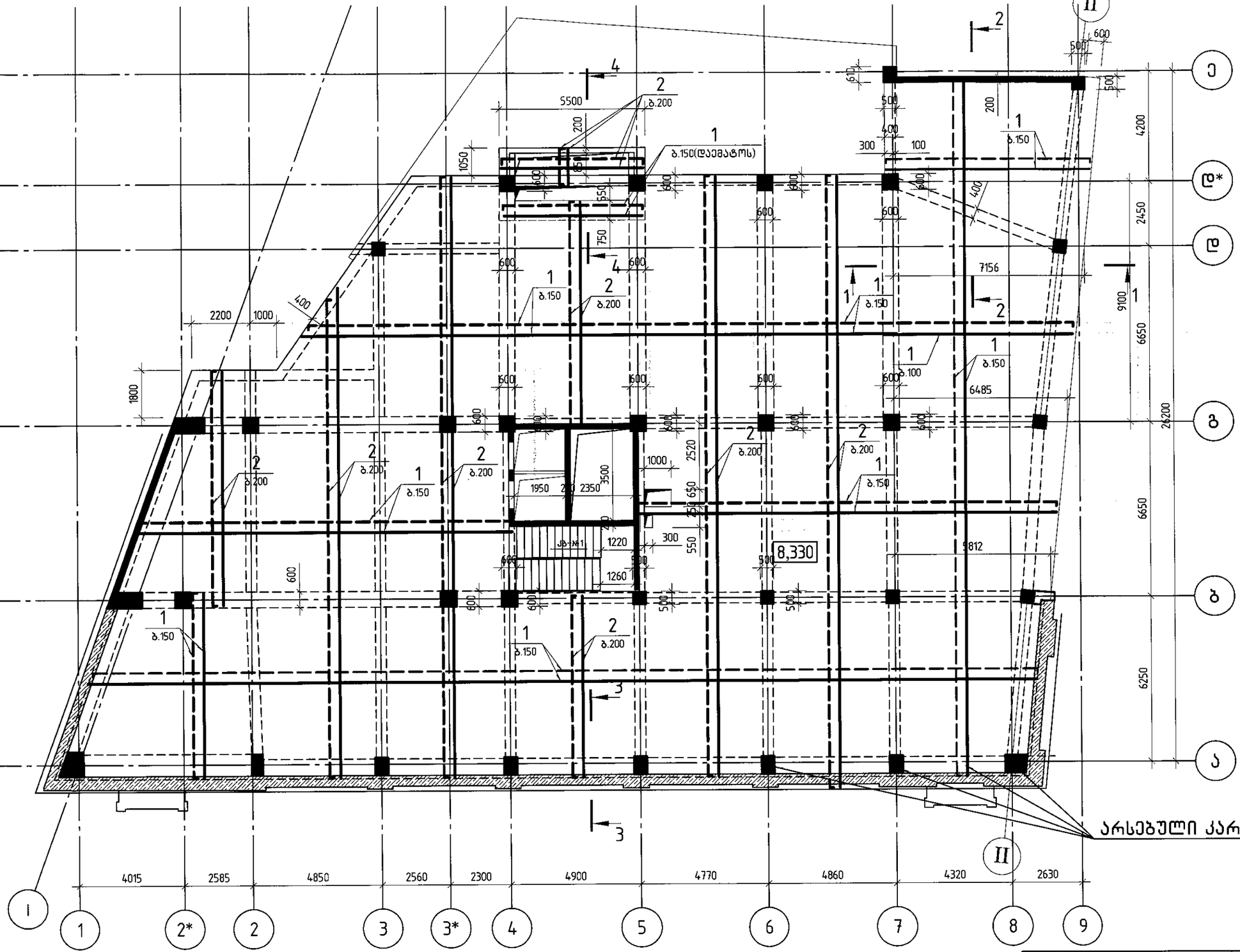

ზედა არმატურა

ქვედა არმატურა

შენიშვნები

1. ქვედა არმატურების გადამბა მოხდეს საყრდენებზე ერთმანეთზე გადადებით 550 და 450 მმ-ით შესაბამისად პოზ.1 (ø12) და პოზ. 2(ø10).
2. ზედა არმატურების გადამბა მოხდეს მალის შუაში (საყრდენიდან არანაკლები მალის 1/4) ერთმანეთზე გადადებით 550 და 450 მმ-ით შესაბამისად პოზ.1 (ø12) და პოზ. 2(ø10).

არსებული კარკასი

შ.პ.ს. „ჯი აი პი ენ“			მრავალფუნქციური შენობა ლეონიძის №2-ში	
				მუშა პრ.
მთ.კონსტ.	ო.ქვრივიშვილი		მონოლითური ფილა ▽8.33	დაკვ
შემსრულა	დ.ზაზარიანი			ფურც. № 43
შემამოწმა	ი.სჯიტიშვილი		მასშტაბი 1:150	ინვ. № ფურცლები

1 – 1

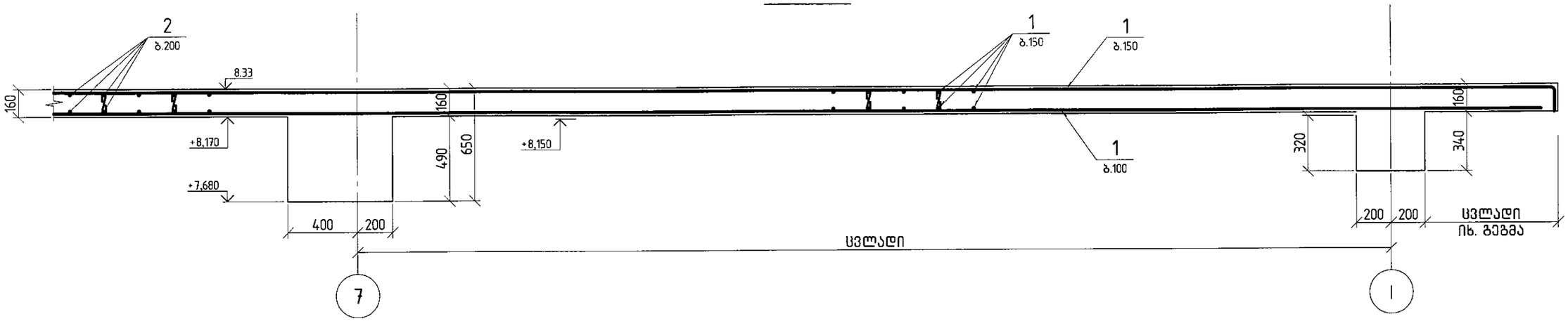

2 – 2

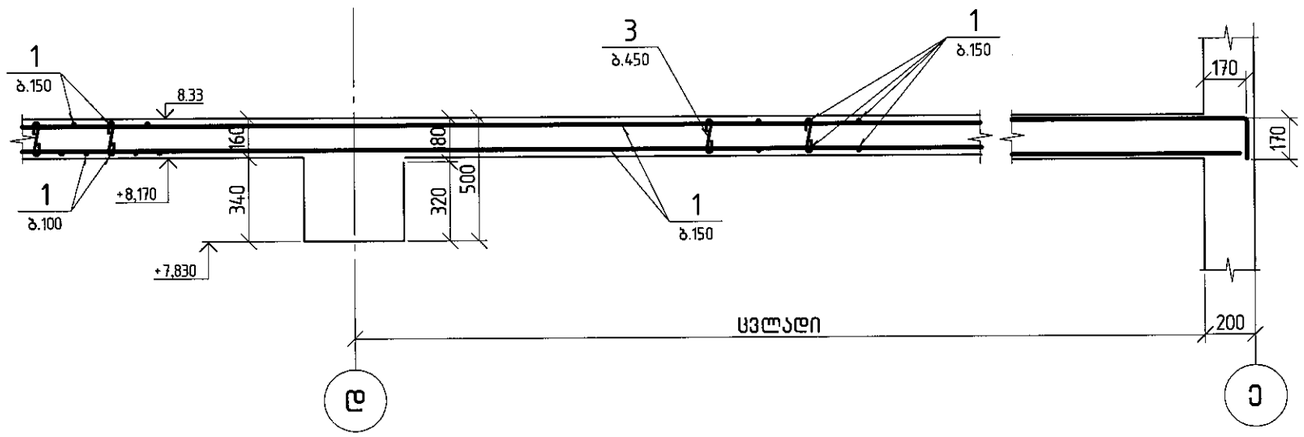

მონოლითური ფილის ნიშ.12.27(15.84) სპეციფიკაცია

პოზ.	ა ღ ნ ი შ ვ ნ ა	დ ა ს ა ხ ე ლ ე ბ ა		რაოდ.	შენიშვნა
		დეტალები			
1	დაიჭრას ადგილზე	ф 12 A500C	ℓ= 12902000	1	11467.00 კგ
2	დაიჭრას ადგილზე	ф 10 A500C	ℓ= 5040000	1	3110.72 კგ
3	იხ. ესკიზი	ф 6 A240	ℓ= 280	3100	0.06 კგ
		მასალები			
		B25 კლასის ბეტონი			97.0 მ³

3 – 3

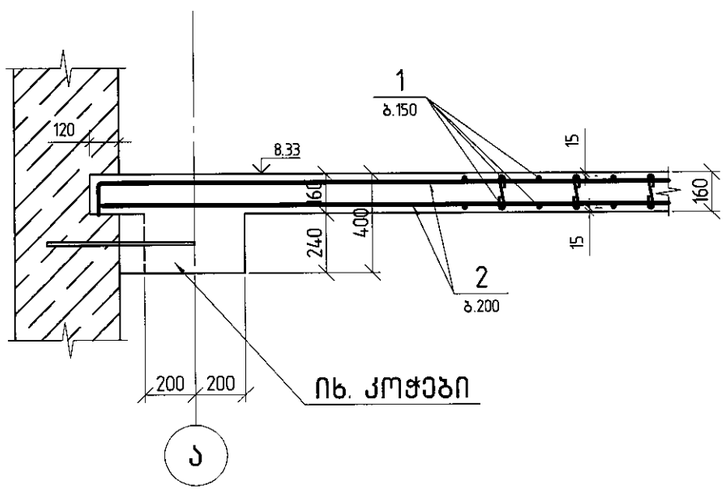

4 – 4

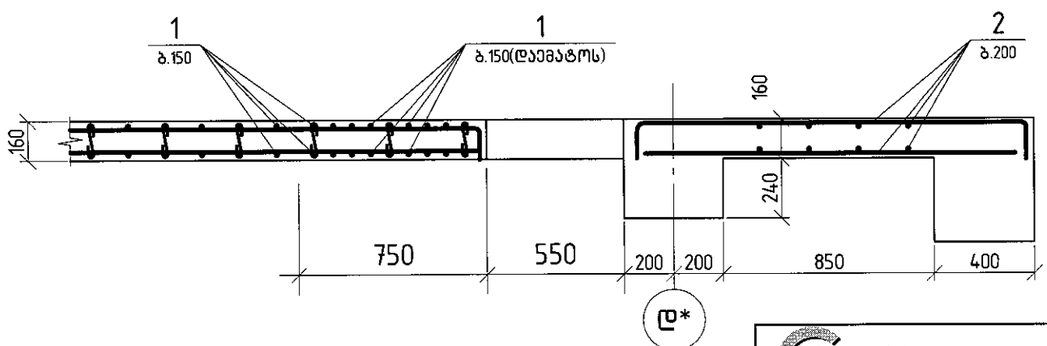

შ.პ.ს. „ჯრი აი აი ეს“

მთ.კონსტ.	ო.კვარაციხველი		მრავალფუნქციური შენობა ლეონიძის №2-ში
შეასრულა	დ.ახვარიანი		მუშა პრ.
შეამოწმა	ი.ცქიტიშვილი		მონოლითური ფილა 8.33, კვეთები და სპეციფიკაცია
			დაკვ.
			ფურც. № 44
მასშტაბი 1:25		ინვ. №	ფურცლები

მონოლითური ფილა ▽12.27 (15.84)

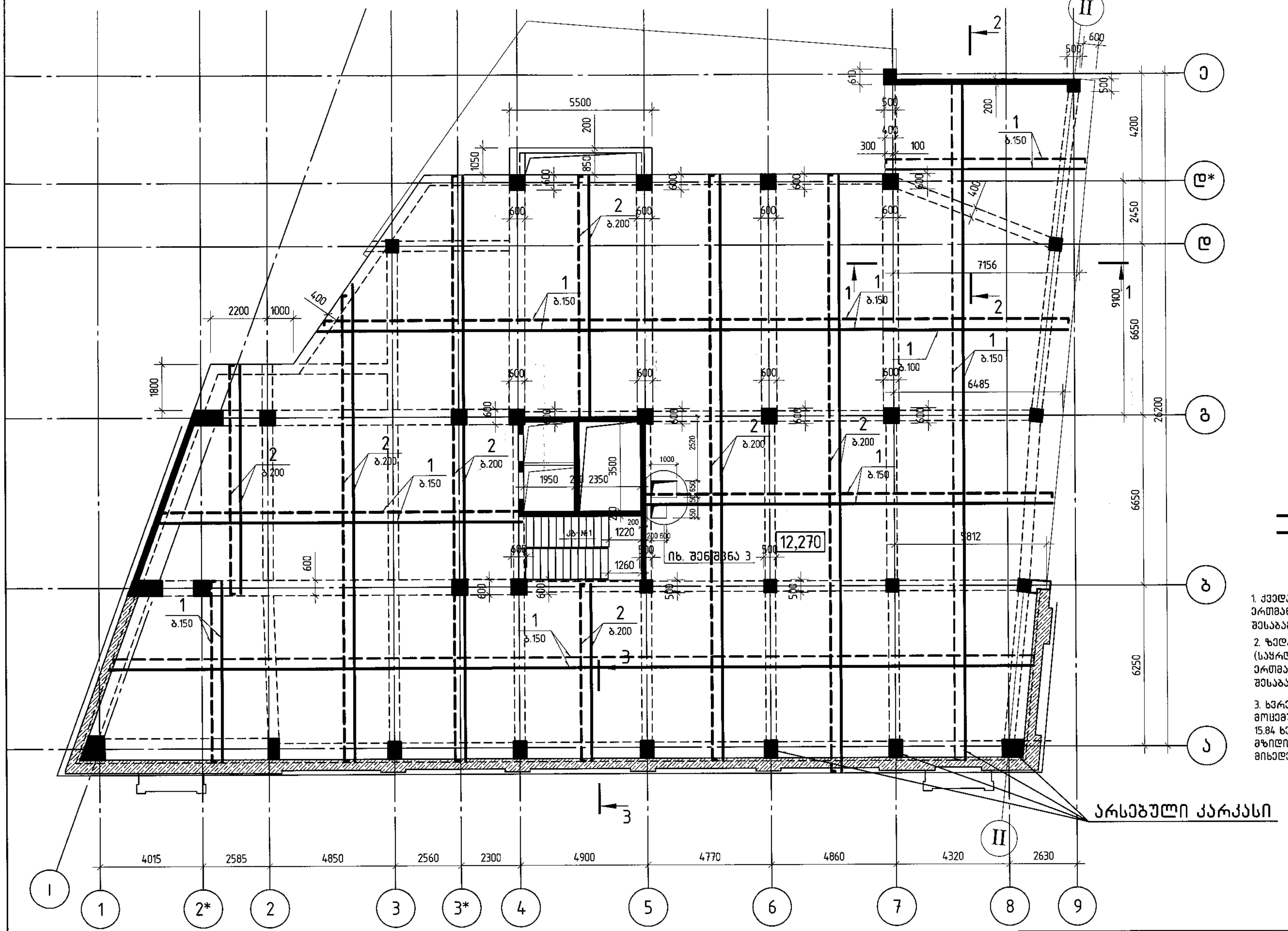

- - - - ზედა არმატურა

——— ქვედა არმატურა

შენიშვნები

1. ქვედა არმატურების გადამბა მოხდეს საყრდენებზე ერთმანეთზე გადადებით 550 და 450 მმ-ით შესაბამისად პოზ.1 (ø12) და პოზ. 2(ø10).
2. ზედა არმატურების გადამბა მოხდეს მალის შუაში (საყრდენიდან არანაკლები მალის 1/4) ერთმანეთზე გადადებით 550 და 450 მმ-ით შესაბამისად პოზ.1 (ø12) და პოზ. 2(ø10).
3. ხვრელების დატოვება მონოლითურ ფილაში მოცემულია მხოლოდ ნიშნულზე 12.27. ნიშნულზე 15.84 ხვრელების დატოვება მოხდეს შესაბამისი მზიდი კონსტრუქციების განლაგების სქემების მიხედვით.

GIPN შ.პ.ს. „ჯი აი პი ენ"			მრავალფუნქციური შენობა ლეონიძის №2-ში	
				მუშა პრ.
მთ.კონსტ.	ო.ქვრივიშვილი	[signature]	მონოლითური ფილა ▽12.27 (15.84)	დაკვ
შეასრულა	დ.აზარიანი	[signature]		ფურც. № 45
შეამოწმა	ი.ცქიტიშვილი	[signature]	მასშტაბი / ინვ. №	ფურცლები

1 – 1

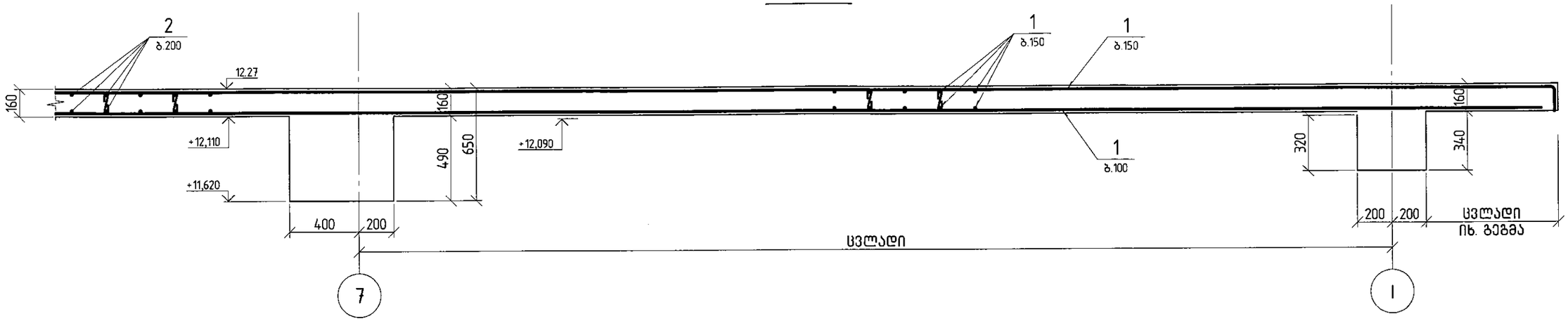

2 – 2

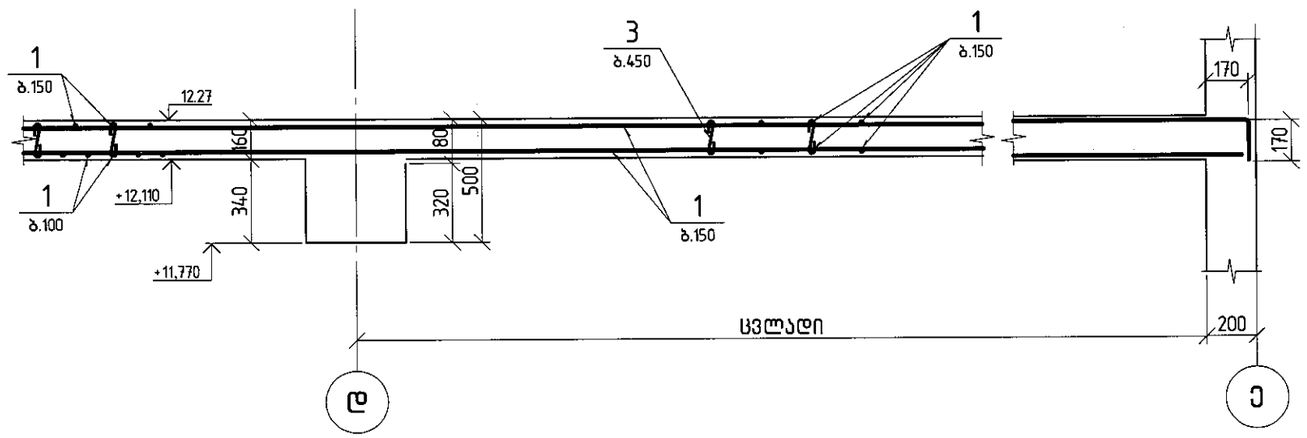

3 – 3

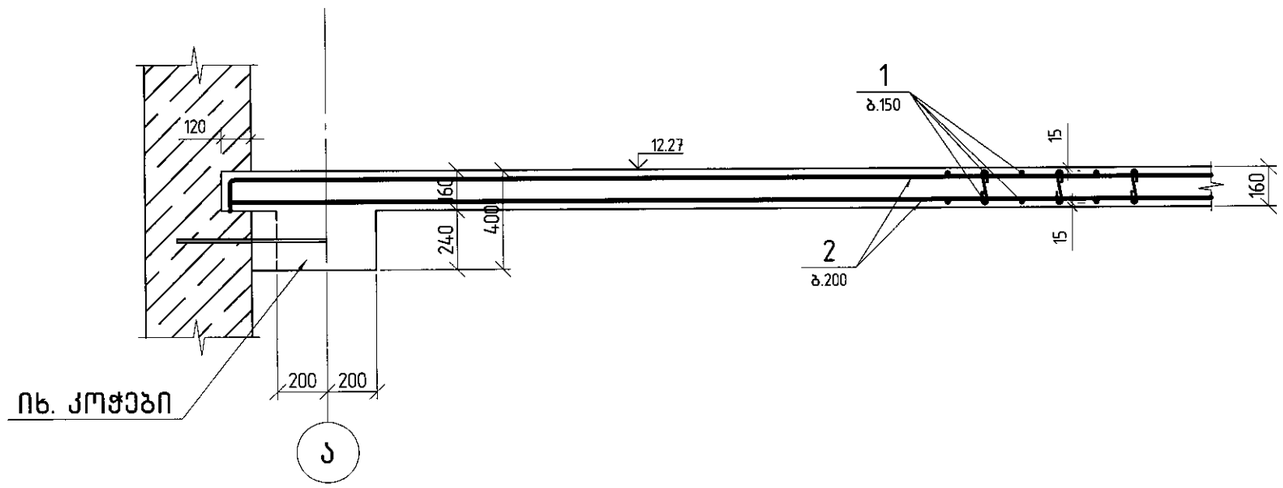

მონოლითური ფილის ნიშ.12.27(15.84) სპეციფიკაცია

პოზ.	ა ღ ნ ი შ ვ ნ ა	დ ა ხ ა ს ა ხ ე ლ ე ბ ა	რაოდ.	შენიშვნა
		დეტალები		
1	დაიჭრას ადგილზე	ф 12 A500C ℓ= 12902000	1	11467.00 კგ
2	დაიჭრას ადგილზე	ф 10 A500C ℓ= 5040000	1	3110.72 კგ
3	იხ. ესკიზი	ф 6 A240 ℓ= 280	3100	0.06 კგ
		მასალები		
		B25 კლასის ბეტონი		97.0 მ³

შპს „ჯი აი პი ეი“			მრავალფუნქციური შენობა ლეონიძის №2-ში	
				მუშა პრ.
მთ.კონსტ.	ო.კვრივიშვილი		მონოლითური ფილა 12.27(15.84). კვეთები და სპეციფიკაცია	დაკვ
შეასრულა	დ.აზარიანი			ფურც. № 46
შეამოწმა	ი.ცქიტიშვილი		მასშტაბი 1:25	ინვ. № ფურცლები

მონოლითური ფილა ▽19.32

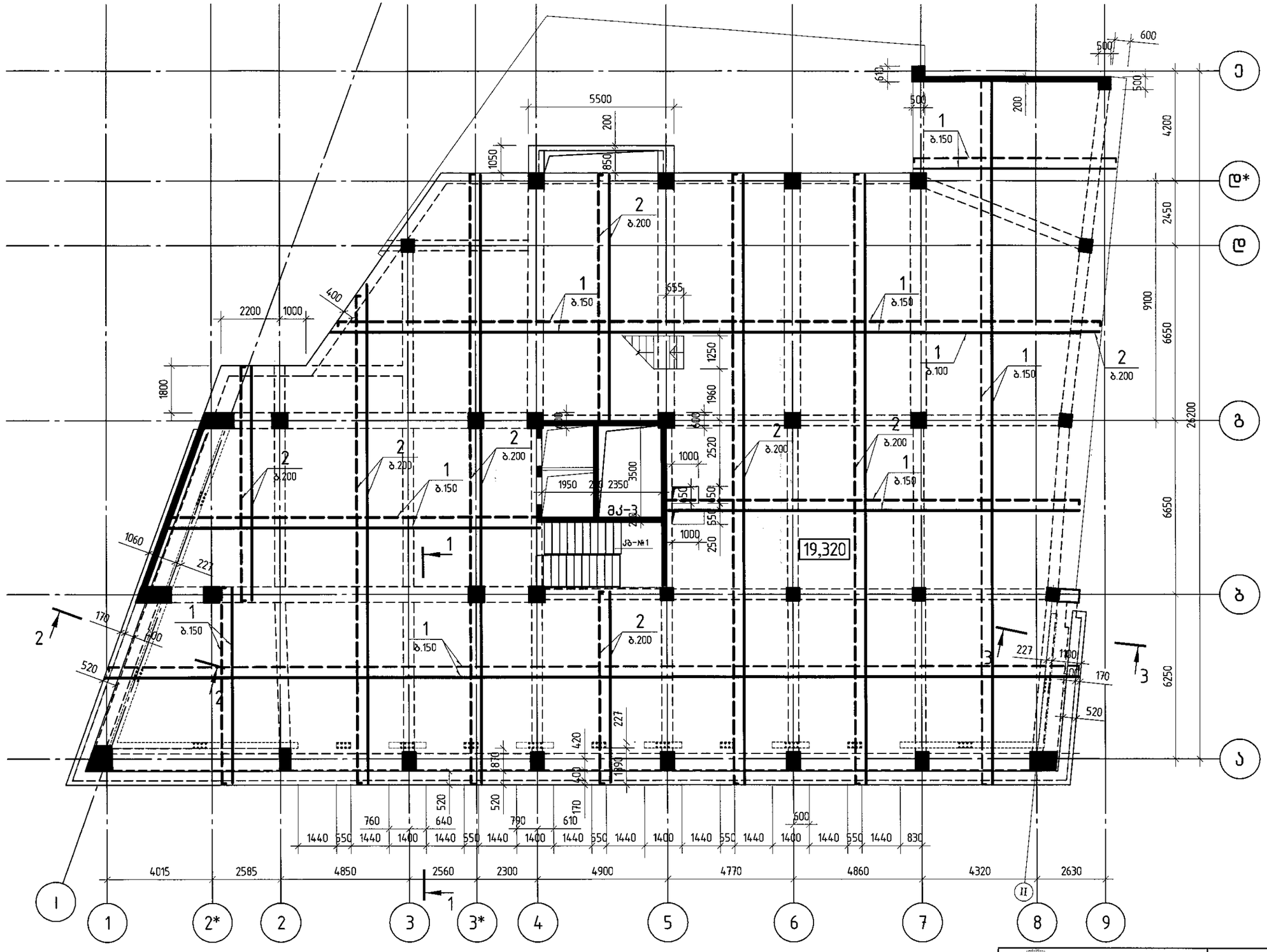

შ.პ.ს. „ჯი აი პი ეი“			მრავალფუნქციური შენობა ლეონიძის №2-ში	
				მუშა პრ.
მთ.კონსტ.	ო.ჟვრავიშვილი		მონოლითური ფილა ▽19.32	დაკვ
შესრულა	დ.ბაზარიანი			ფურც. № 47
შეამოწმა	ი.ცქიტიშვილი		მასშტაბი 1:150	ინვ. № ფურცლები

1 – 1

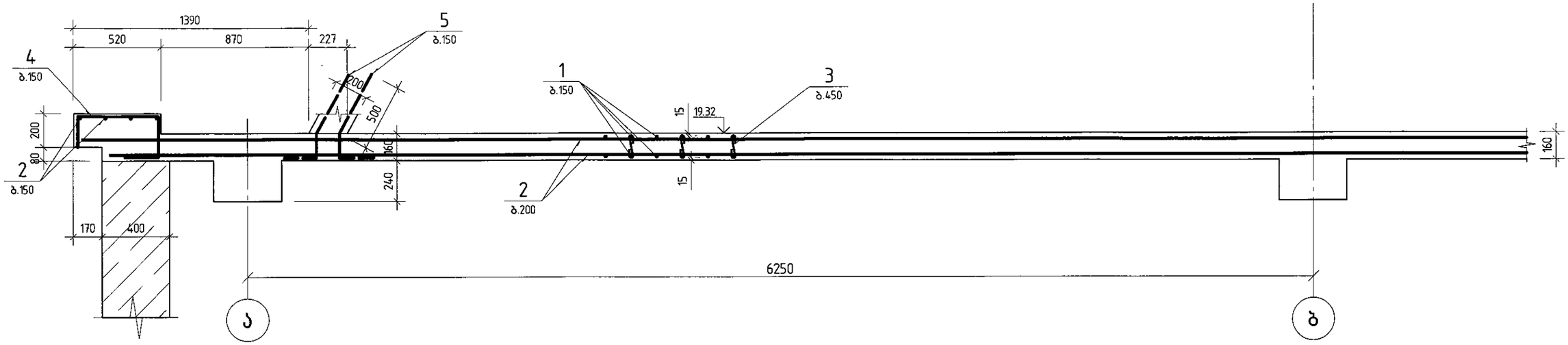

2 – 2

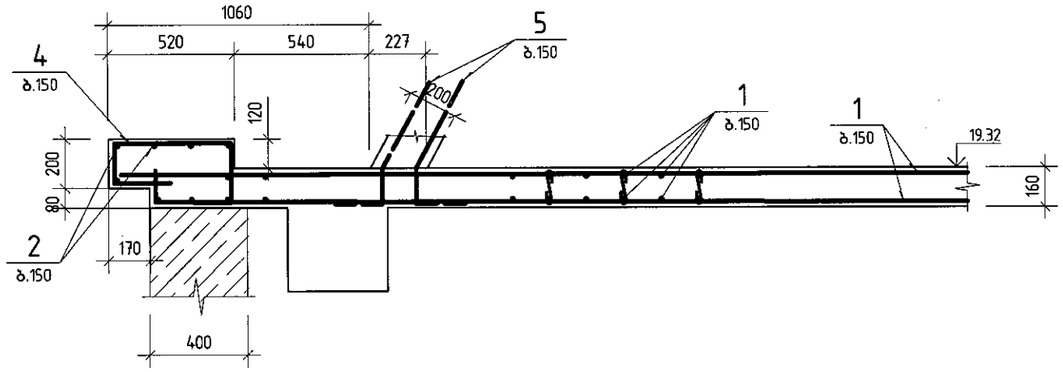

3 – 3

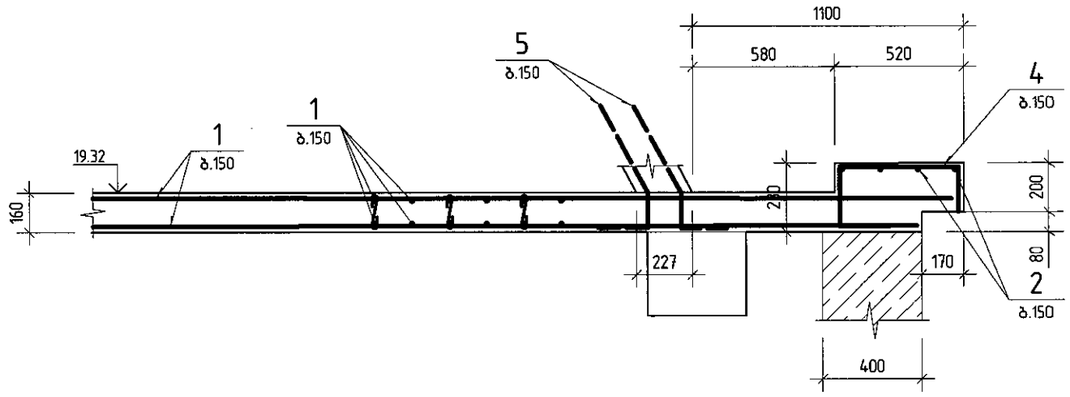

პოზ.5

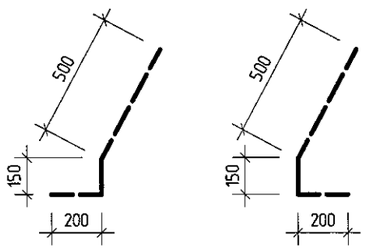

პოზ.4

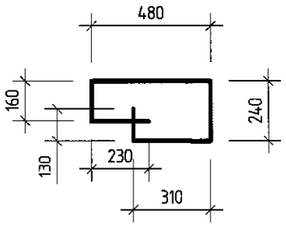

მონოლითური ფილის ნიშ.19.32 სპეციფიკაცია

პოზ.	ა ღ ნ ი შ ვ ნ ა	დ ა ს ა ხ ე ლ ე ბ ა			რაოდ.	შენიშვნა	
		დეტალები					16162
1	დაიჭრას ადგილზე	ф 12	A500C	ℓ= 12960000	1	11518.55 კგ	11518.55
2	დაიჭრას ადგილზე	ф 10	A500C	ℓ= 6050000	1	3734.10 კგ	3734.10
3	იხ. ესკიზი	ф 6	A240	ℓ= 280	2300	0.06 კგ	143.09
4	იხ. ესკიზი	ф 10	A500C	ℓ= 1550	390	0.96 კგ	373.10
5	იხ. ესკიზი	ф 12	A500C	ℓ= 850	520	0.76 კგ	392.84
		მასალები					
		B25 კლასის ბეტონი				106.0 მ³	

შ.პ.ს. „ჯი აი პი ეი“			მრავალფუნქციური შენობა ლეონიძის №2-ში	
				მუშა პრ
მთ.კონსტ.	ო.ჟვრავიშვილი		მონოლითური ფილა 19.32. კვეთები და სპეციფიკაცია	დაკვ
შეასრულა	დ.აზარიანი			ფურც. № 48
შეამოწმა	ი.ცქიტიშვილი		მასშტაბი 1:25	ინვ. № ფურცლები

მონოლითური ფილა ▽22.89

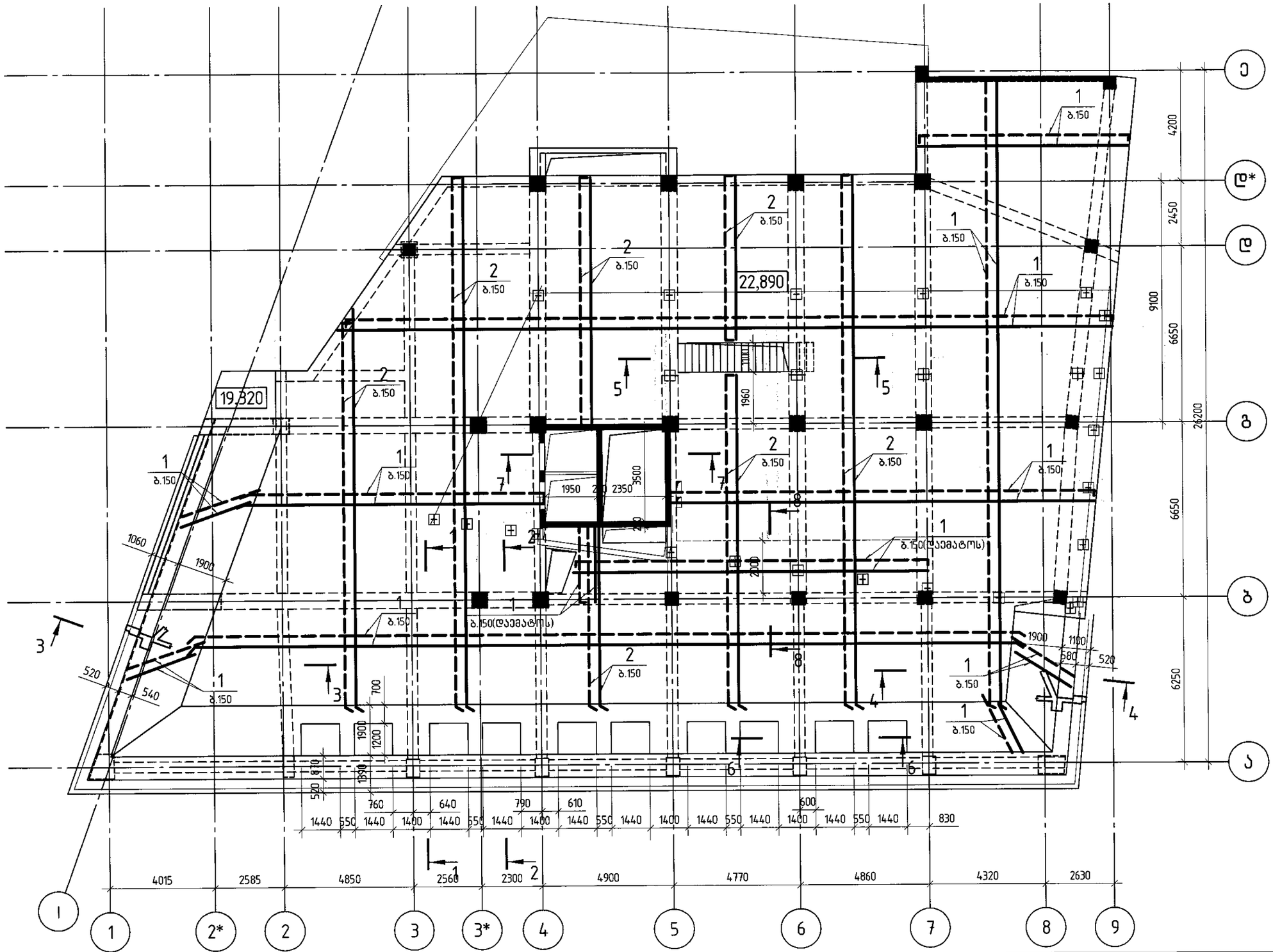

შენიშვნა

ჩასატანებელი დეტალების ლ–1 და ლ*–1 კვანძები და სპეციფიკაცია იხ.ფურცლებზე ლითონის კონსტრუქციები ნიშ. 26.19.

შ.პ.ს. „ჯი აი პი ეი"			მრავალფუნქციური შენობა ლეონიძის №2–ში	
				მუშა პრ.
მთ.კონსტ.	ო.ქვრივიშვილი		მონოლითური ფილა ▽22.89	დაკე
შეასრულა	დ.ბაზარიანი			ფურც № 49
შეამოწმა	ი.სქირტლაძე		მასშტაბი 1:150	ინვ. № ფურცლები

ап.дмбыв			
зэтэмэтэмэтэмэп	м.дзбмэбмэтэмэп		
ухэмбмчбчбхэ	ы.ъбмбмэбп		
зэтэмэтэмэтэмэп	п.ыъбмэбмэтэмэп		

2 – 2

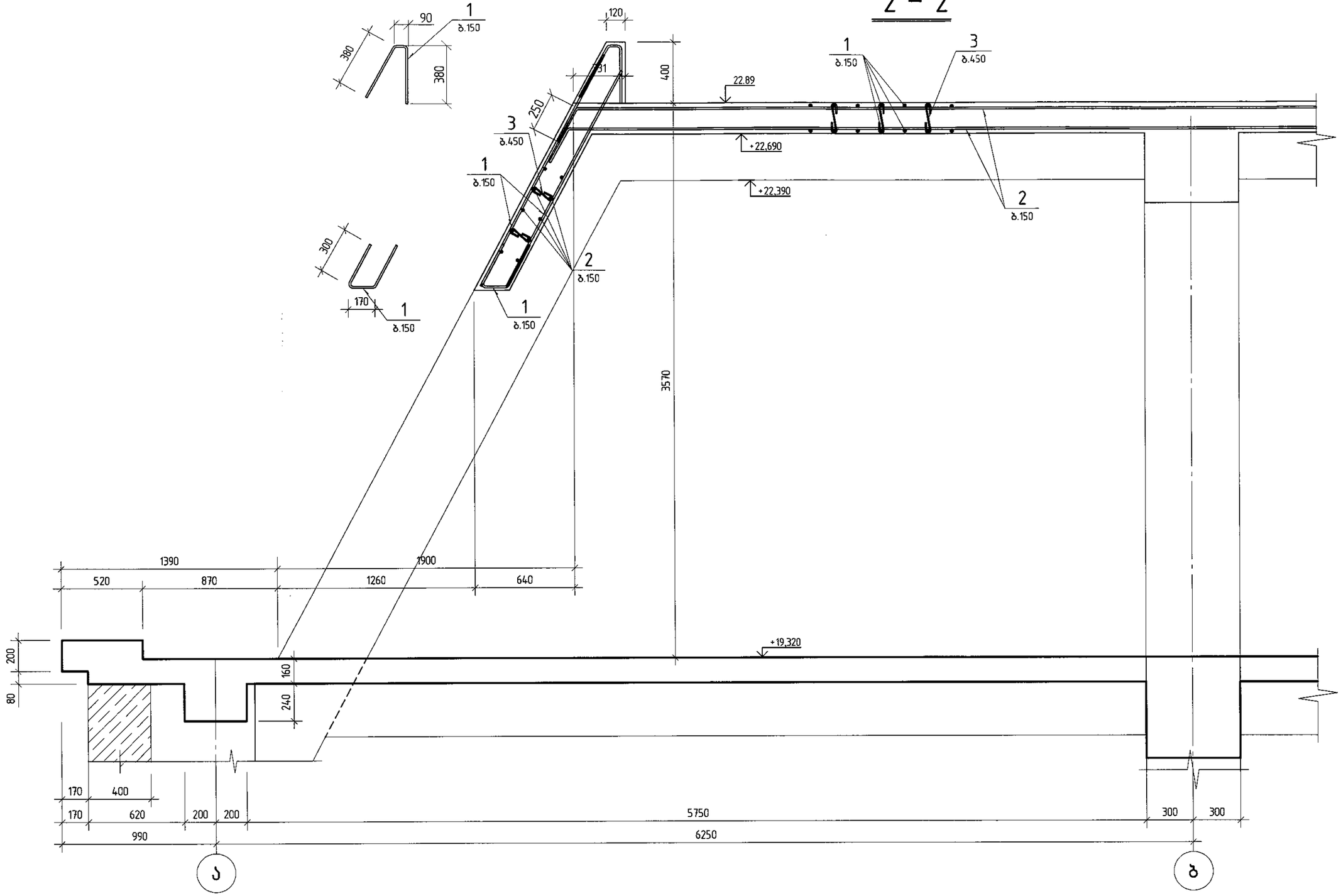

შპს „ჯი აი პი ეი“			მრავალფუნქციური შენობა ლეონიძის №2–ში	
				მუშა პრ.
მთ.კონსტ.	ო.ჟვარივიშვილი		მონოლითური ფილა 22.89. კვეთი 2–2	დაკვ
შესრულა	დ.აზარიანი			ფურც. № 51
შეამოწმა	ი.ცქიტიშვილი		მასშტაბი 1:25	ინვ. № ფურცლები

Разраб.	Шифр	Стадия	Лист	Листов	
Нач.отд.					
Н.контр.					
Гип					

Здание №2-ЗП пассажирской платформы с пешеходным переходом

ЗАО "ТрансПроект"

Схема армирования монолитных железобетонных конструкций 3-3

Масштаб 1:25

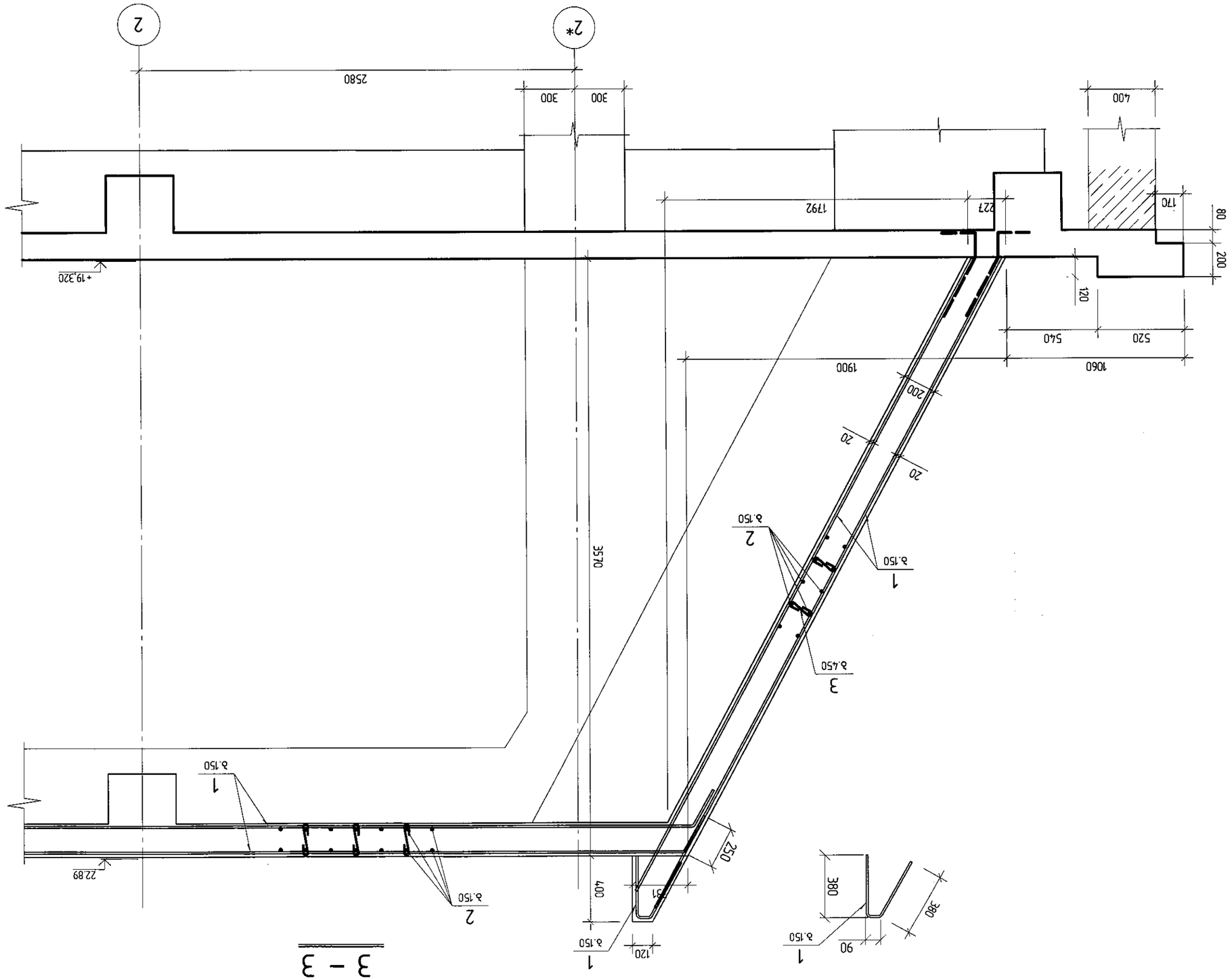

4 – 4

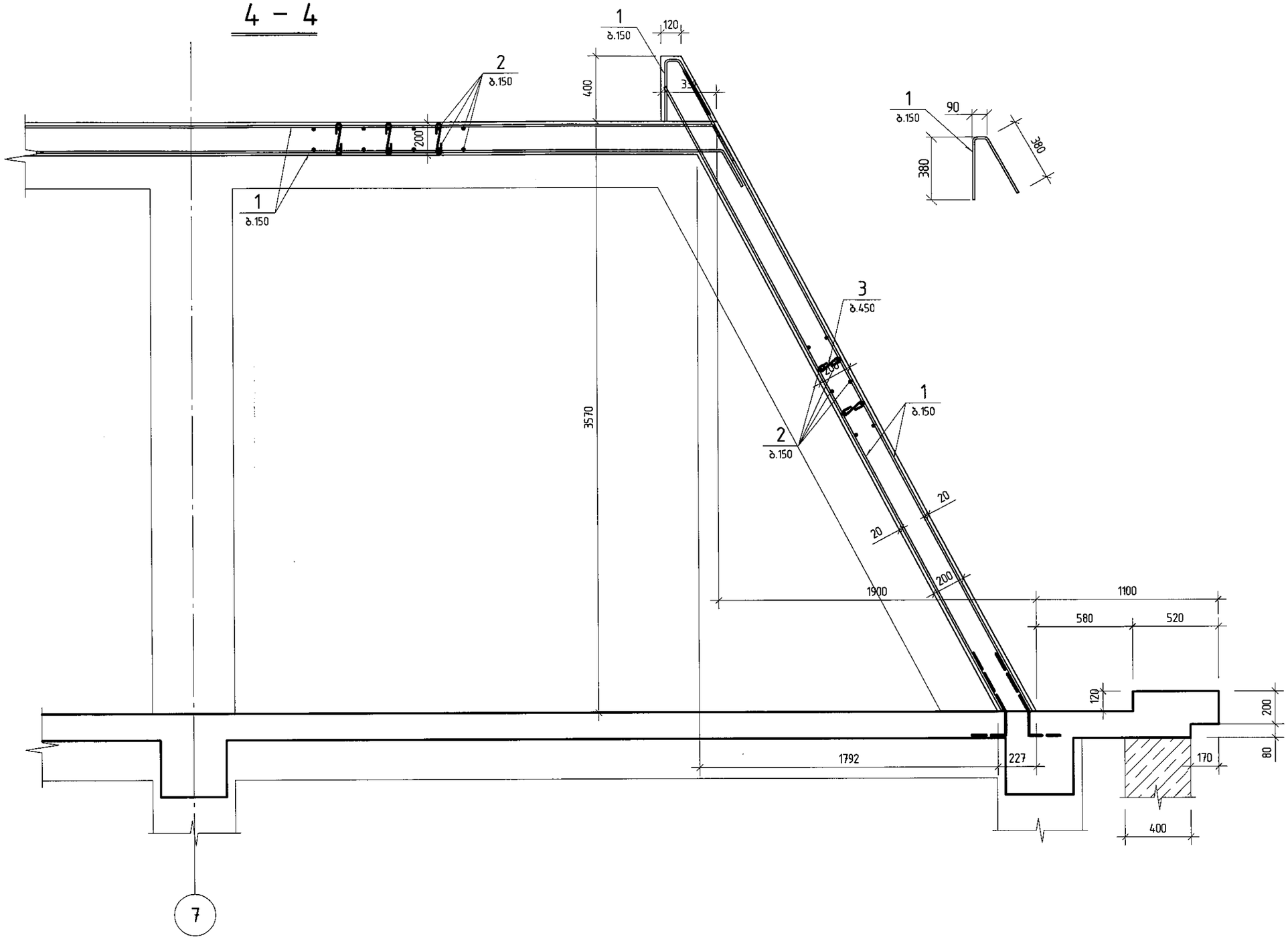

შ.პ.ს. „ჯი აი პი ენ“			მრავალფუნქციური შენობა ლეონიძის №2-ში
			მუშა პრ.
მთ.კონსტ.	ო.ჟვრიტაშვილი		დაკვ
შეასრულა	დ.აზარიანი		ფურც. № 53
შეამოწმა	ი.ცქიტიშვილი		მონოლითური ფილა 22.89. კვეთი 4-4
			მასშტაბი 1:25 ინვ. № ფურცლები

5 – 5

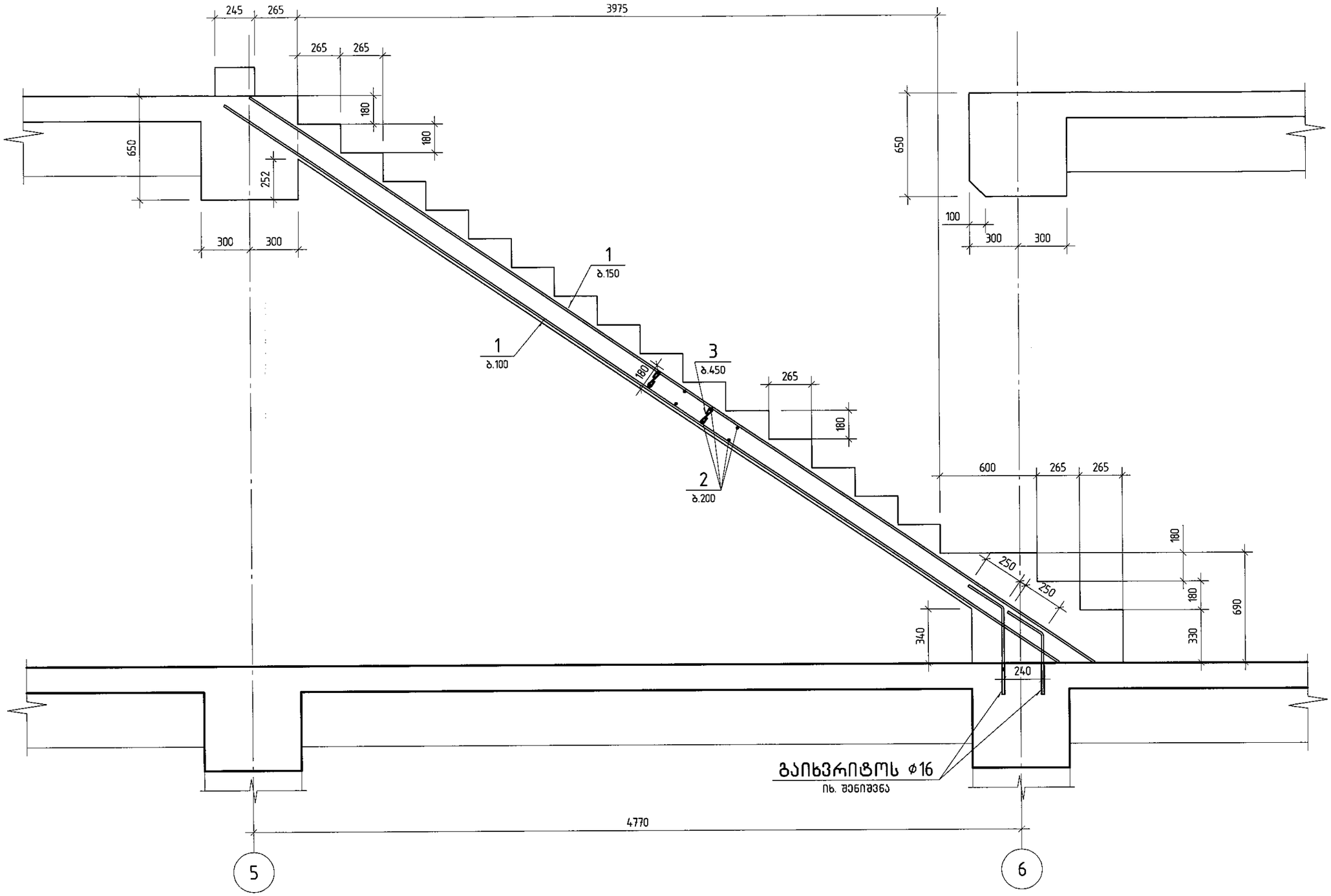

შ.პ.ს. „ჯი აი პი ეჯ“			მრავალფუნქციური შენობა ლეონიძის №2-ში
			მუშა პრ.
გმ.კონსტ.	ო.ქვრივიშვილი		დაკვ
შეასრულა	დ.ახარიანი		ფურც. № 54
შეამოწმა	ი.ცქიტიშვილი		მონოლითური ფილა 22.89. კვეთი 5–5
მასშტაბი 1:25	ინვ. №		ფურცლები

6 – 6

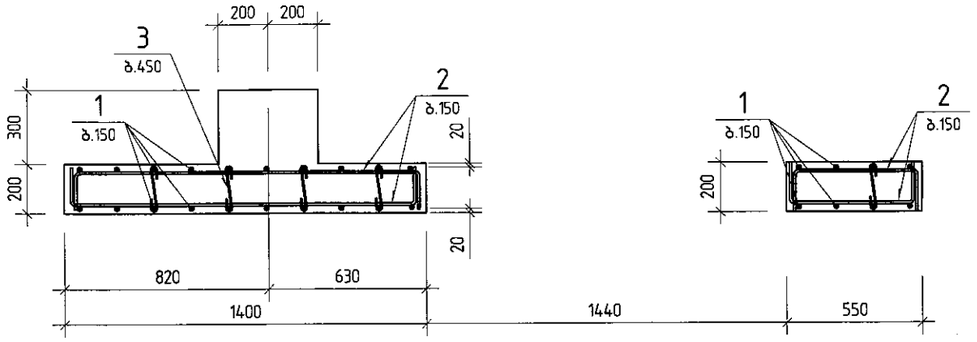

მონოლითური ფილის ნიშ. 22.89 სპეციფიკაცია

პოზ.	ა ღ ნ ი შ ვ ნ ა	დ ა ს ა ხ ე ლ ე ბ ა	რაოდ.	შენიშვნა
		დეტალები		
1	დაიჭრას ადგილზე	∅ 12 A500C ℓ= 16300000	1	14487.07 კგ
2	დაიჭრას ადგილზე	∅ 10 A500C ℓ= 12835000	1	7921.84 კგ
3	170	∅ 6 A240 ℓ= 270	4290	0.06 კგ
		მასალები		
		B20 კლასის ბეტონი		148.0 მ³

7 – 7

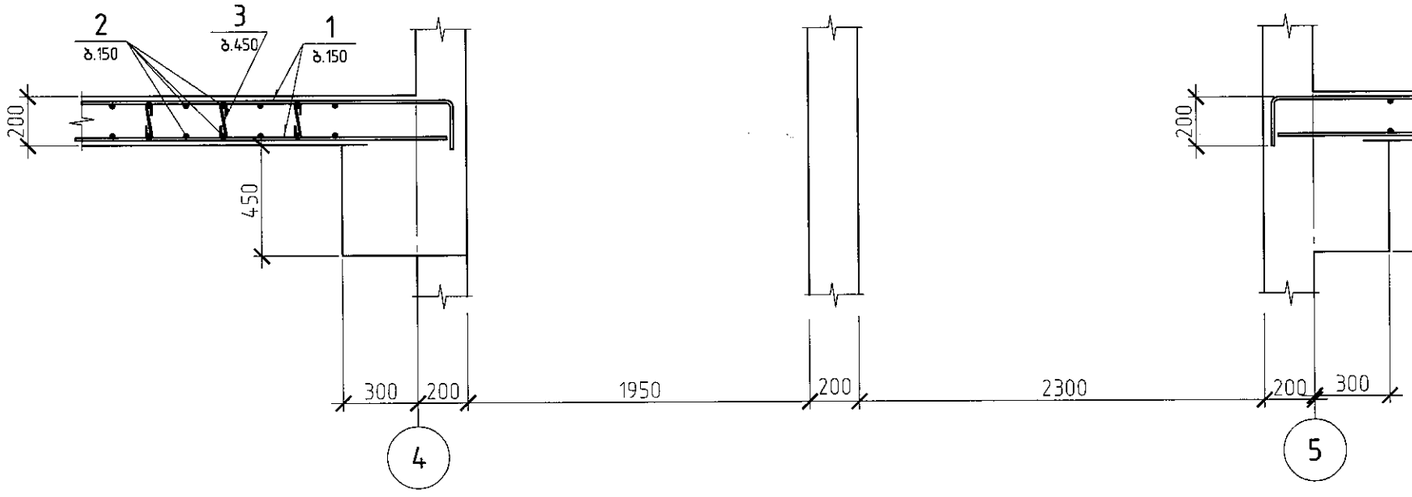

პოზ.3



8 – 8

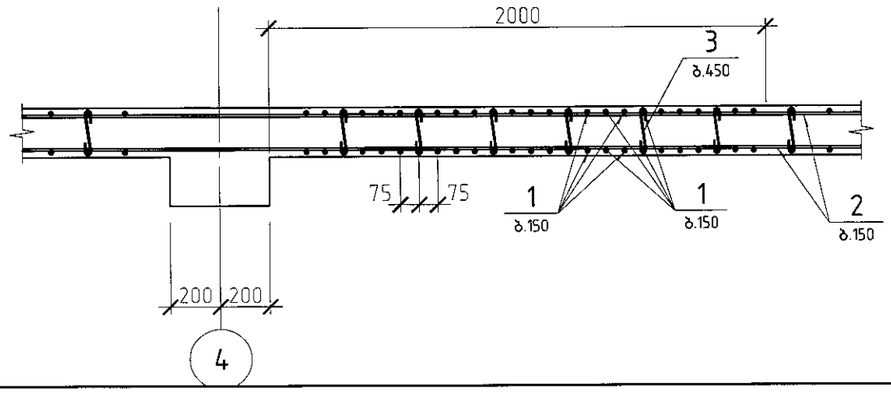

შპს „ჯი აი პი ეჯ“			მრავალფუნქციური შენობა ლეონიძის №2-ში	
				მუშა პრ.
მთ.კონსტ.	ო.ქვარიშვილი		მონოლითური ფილა 22.89. კვეთი 6-6;7-7;8-8; პოზიცია 3, სპეციფიკაცია	დაკვ
შეასრულა	დ.ჯაზარიანი			ფურც. № 55
შეამოწმა	ი.ცქიტიშვილი		მასშტაბი 1:25	ინვ. № ფურცლები

ლითონის ჩასატან. დეტალების განლაგების სქემა ▽22.89 ნიშნულზე

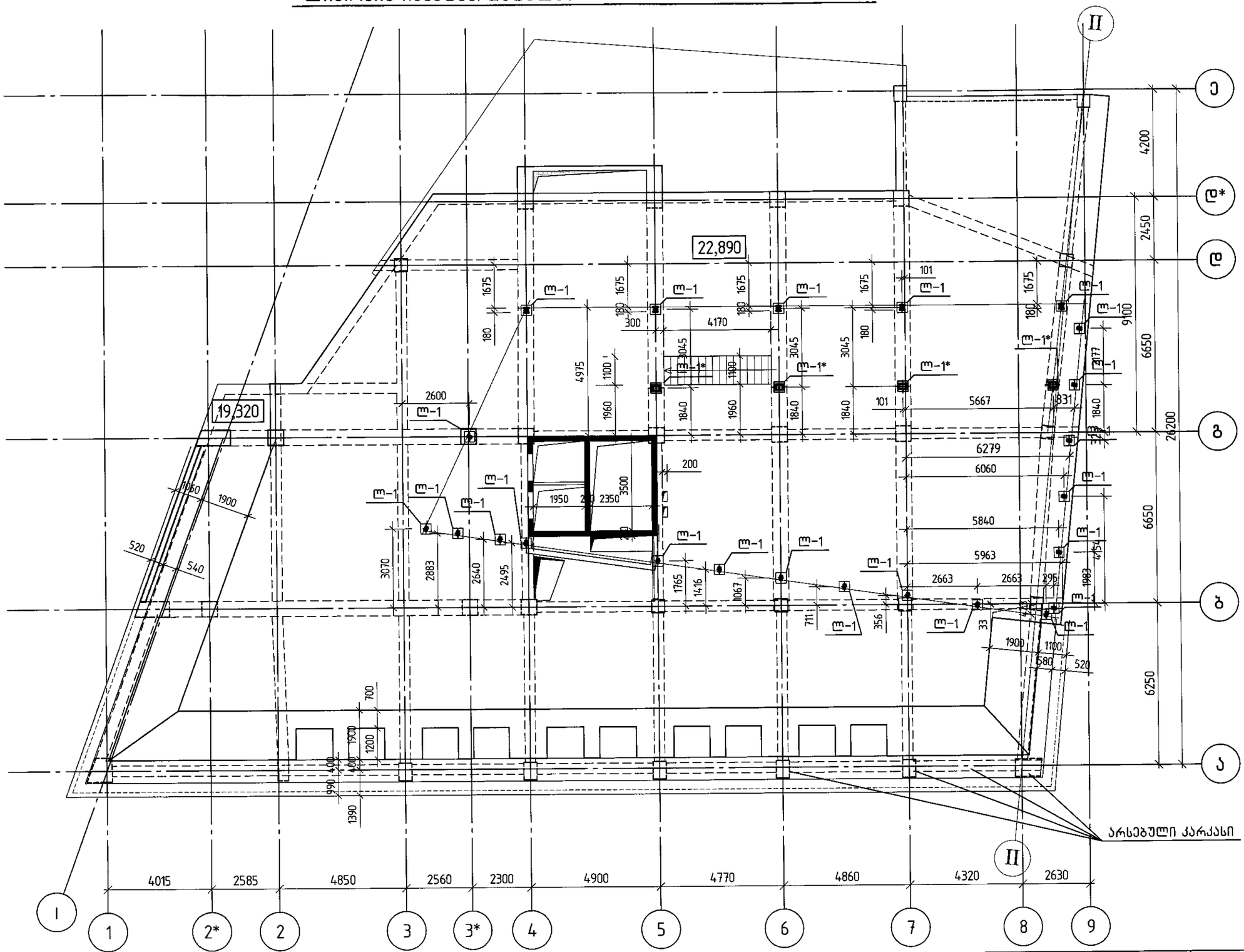

შენიშვნა

ჩასატანებელი დეტალების ლ-1 და ლ*-1 კვანძები და სპეციფიკაცია იხ.ფურცლებზე ლითონის კონსტრუქციები. ნიშ. 26.19.

შ.პ.ს. „ჯი აი პი ეი“			მრავალფუნქციური შენობა ლეონიძის №2-ში	
				მუშა პრ.
მთ.კონსტ.	ო.ქვარიანიშვილი		ლითონის ჩასატან. დეტალების განლაგების სქემა ▽22.89 ნიშნულზე	დაკვ.
შეასრულა	დ.ჯაზარიანი			ფურც. № 56
შეამოწმა	ი.სქირტლაძე		მასშტაბი 1:150	ინვ. № ფურცლები

ლითონის კონსტრუქციების განლაგების სქემა ▽26.19 ნიშნულზე

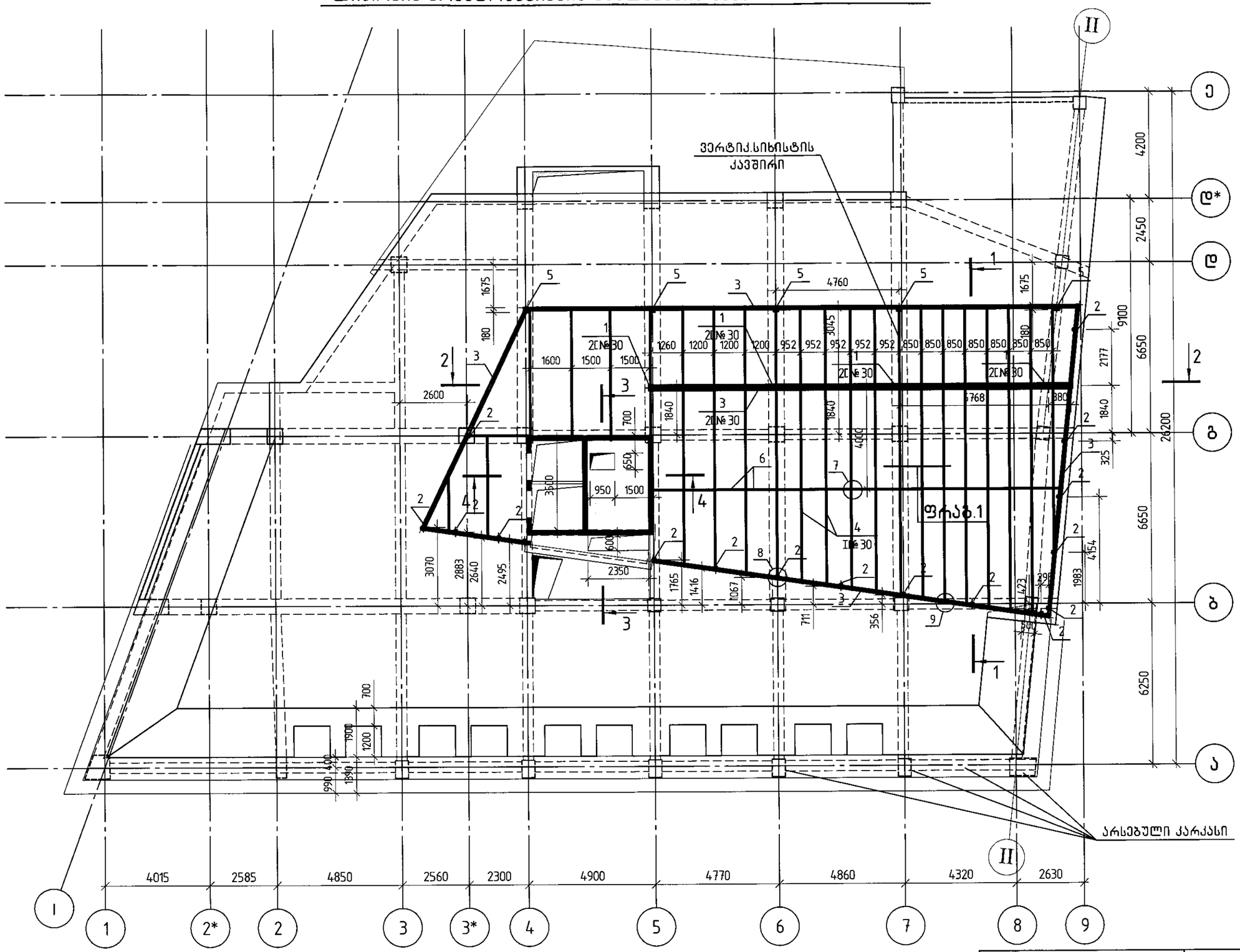

შპს „ჯი აი პი ენ“			მრავალფუნქციური შენობა ლეონიძის №2-ში	
				მუშა პრ.
გთ.კონსტ.	ო.ქვარიშვილი		ლითონის კონსტრუქციების განლაგების სქემა ▽26.19 ნიშნულზე	დაკვ
მთავარი	დ.აზარიანი			ფურც. № 57
შეამოწმა	ი.ცქიტიშვილი		მასშტაბი 1:150	ი63. № ფურცლები

1 – 1

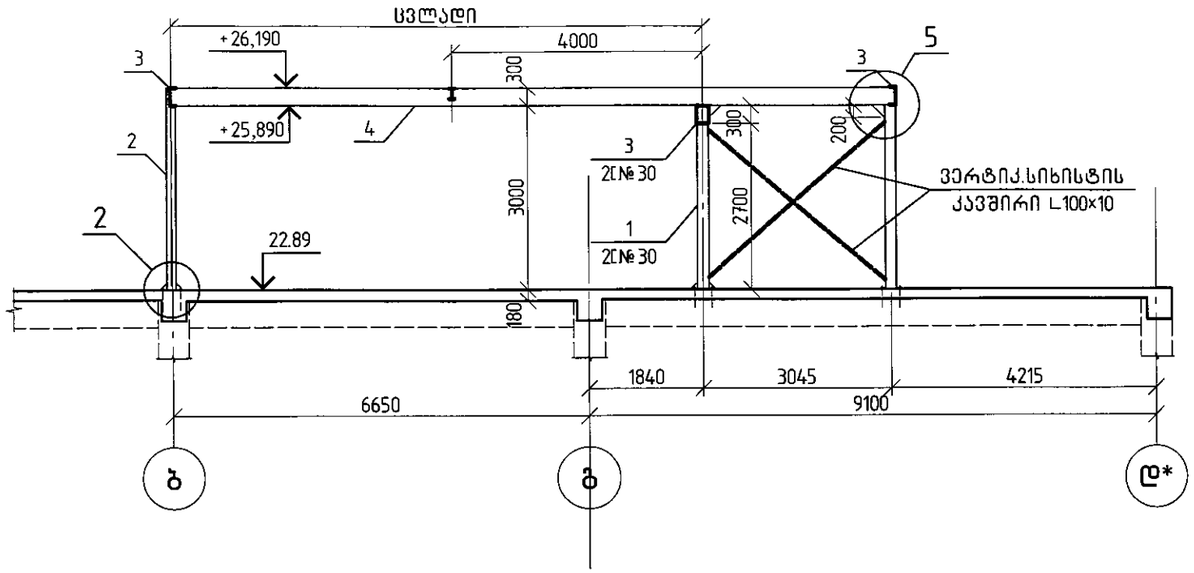

3 – 3

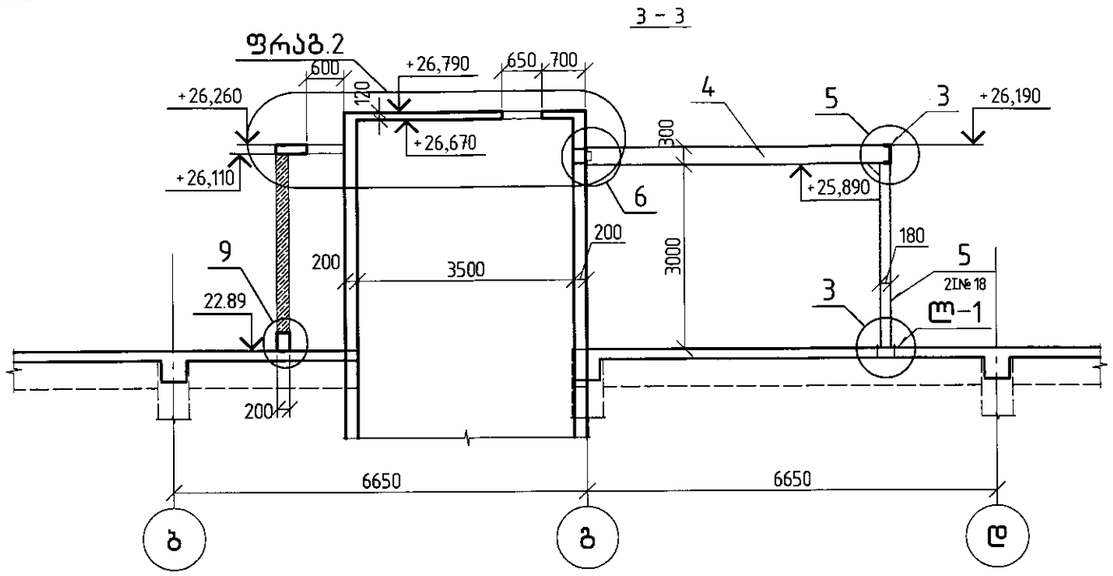

2 – 2

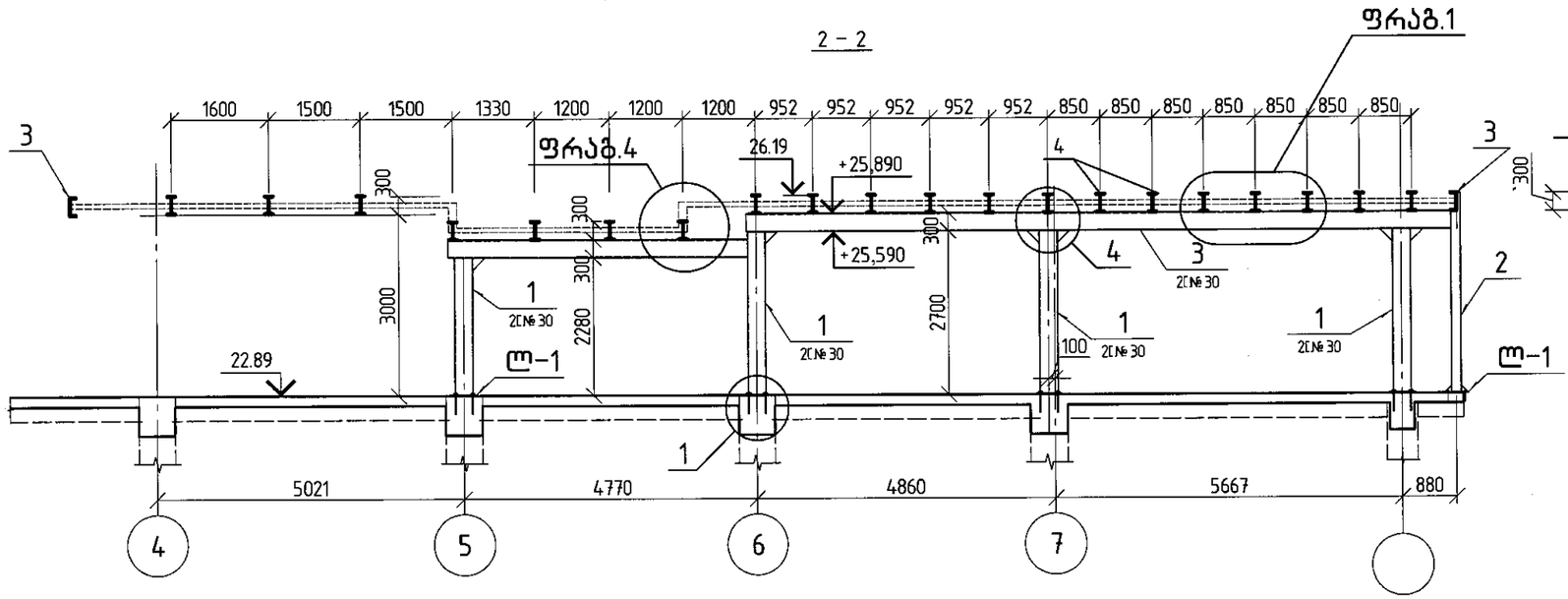

4 – 4

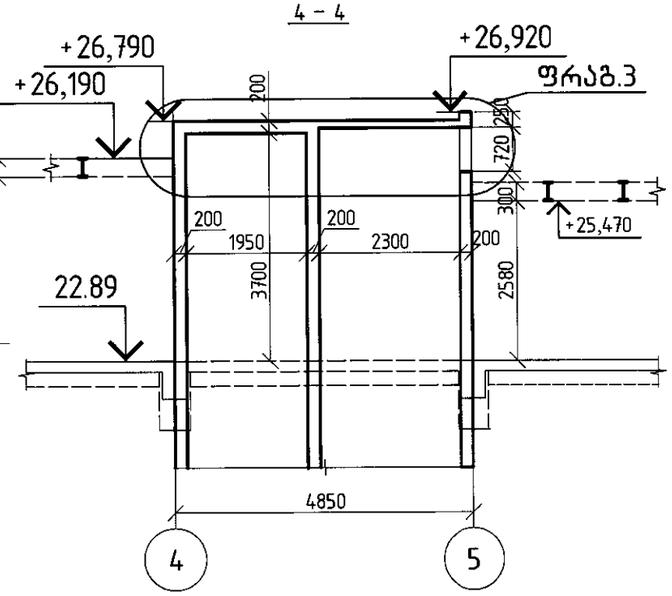

შპს „ჯი აი პი ენ"			მრავალფუნქციური შენობა ლეონიძის №2-ში	
				მუშა პრ
მთ.კონსტ.	ო.ქვრივიშვილი		ლიტონის კონსტრ. ▽26.19; ქვეში 1–1;2–2;3–3;4–4	დაკვ
შესრულა	დ.ახალრიანი			ფურც. № 58
შეამოწმა	ი.ცქიტიშვილი		მასშტაბი 1:100	ინვ. № ფურცლები

1

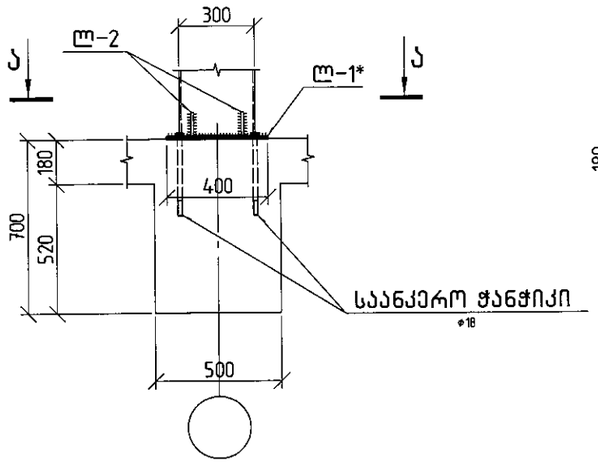

2

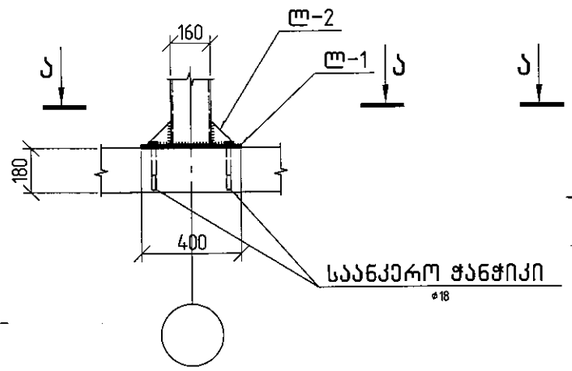

3

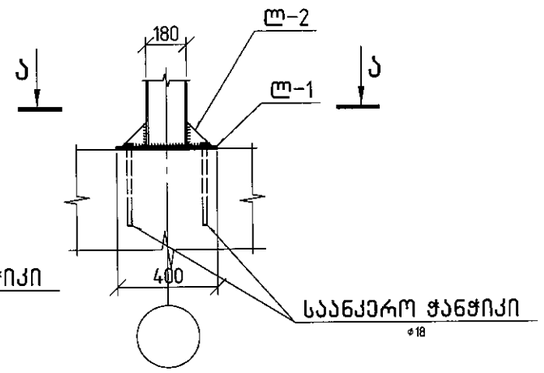

5

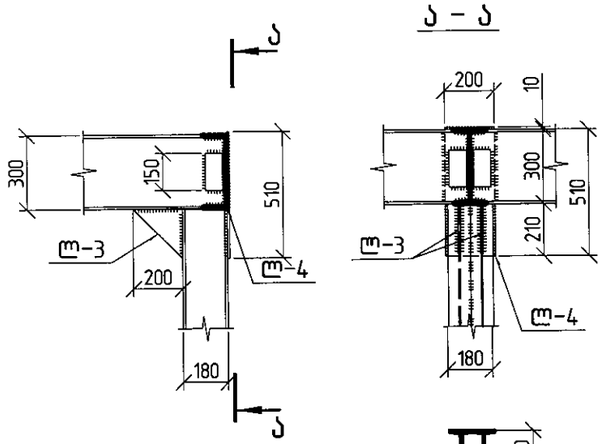

ა - ა

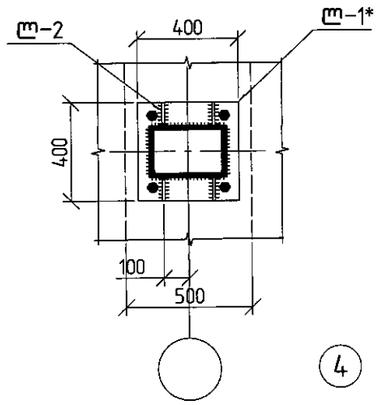

ა - ა

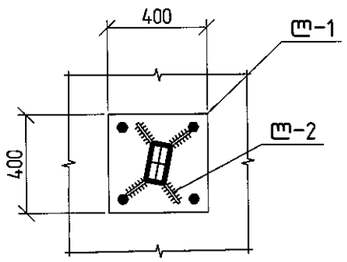

ა - ა

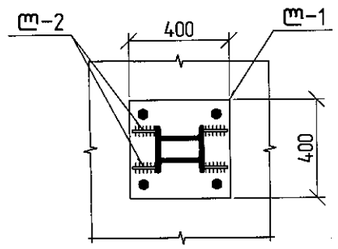

6

ა - ა

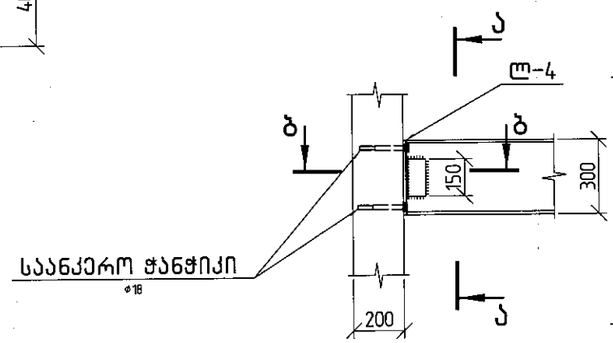

4

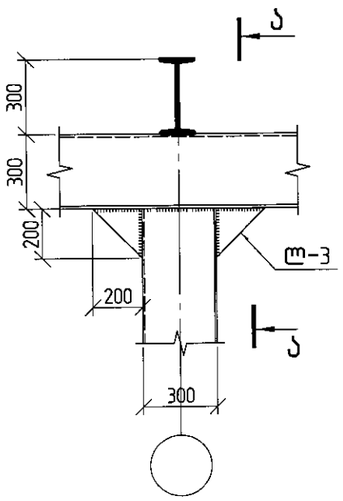

ა - ა

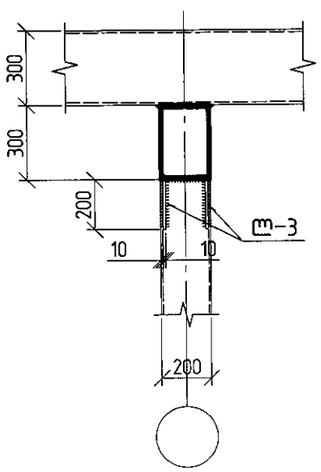

შ.პ.ს. „ჯი აი პი ეი"			გრავალფუნქციური შენობა ლეონიძის №2-ში	
				მუშა პრ.
გთ.კონსტ.	ო.ქევრიშვილი			დასკვ
შეასრულა	დ.აზარიანი		ლითონის კონსტრ. ▽26.19; კვანძები 1..6	ფურც. № 59
შეამოწმა	ი.სქირტლაძე		მასშტაბი 1:25	ინვ. № ფურცლები

(7)

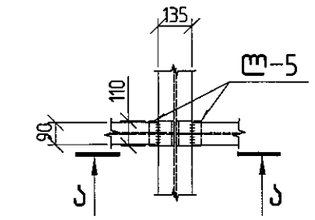

ა – ა

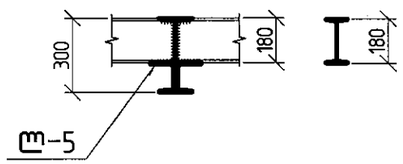

(8)

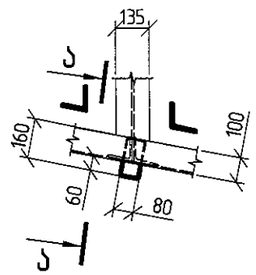

ა – ა

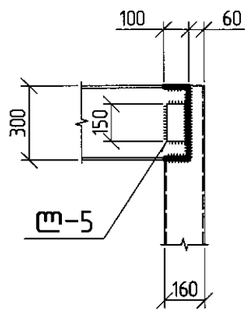

პოზ.	აღნიშვნა	დასახელება		რაოდ.	შენიშვნა	
		ნიშ.26.19 ლითონის კონსტრუქციები				
1	ГОСТ 8240-89(2)	[№30	ℓ= 2700	6	85.86	კგ
1*	ГОСТ 8240-89(2)	[№30	ℓ= 2280	2	72.50	კგ
2	ГОСТ 30245-94	□160×80 δ=6 მმ	ℓ= 3288	18	70.69	კგ
3	ГОСТ 8240-89(2)	[№30	ℓ= 102000	1	3243.60	კგ
4	ГОСТ 8239-89	I№30	ℓ= 226000	1	8249.00	კგ
5	ГОСТ 8239-89	I№18	ℓ= 2988	10	53.78	კგ
6	ГОСТ 8239-89	I№18	ℓ= 16000	1	288.00	კგ
		სულ ლითონი			14251.06	კგ

პოზ.	აღნიშვნა	დასახელება		რაოდ.	შენიშვნა	
		კვანძებზე 1...6 ლითონის ელემენტები				
ლ-1*	იხ. ესკიზი	δ=16 მმ	ℓ=	4	20.50	კგ
ლ-1	იხ. ესკიზი	δ=12 მმ	ℓ=	22	15.40	კგ
ლ-2	იხ. ესკიზი	δ=10 მმ	ℓ=	104	0.40	კგ
ლ-3	იხ. ესკიზი	δ=10 მმ	ℓ=	15	1.60	კგ
ლ-4	იხ. ესკიზი	δ=10 მმ	ℓ=	8	4.80	კგ
ლ-5	კუთხოვანა	L100×10	ℓ= 18000	1	271.80	კგ
	საანკერო ჭანჭიკი	φ18	ℓ= 300	180	1.20	კგ
		სულ ლითონი			796.60	კგ

ლ-1

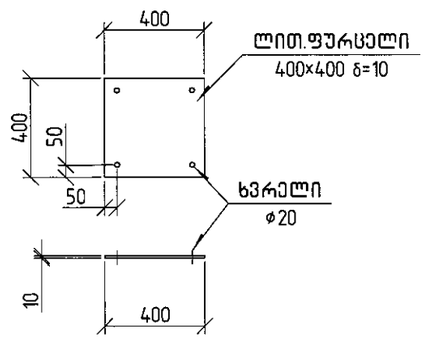

ლ-2

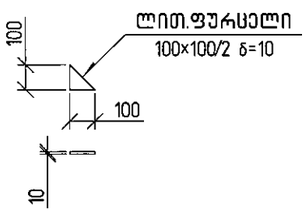

ლ-3

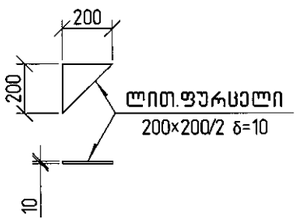

ლ-4

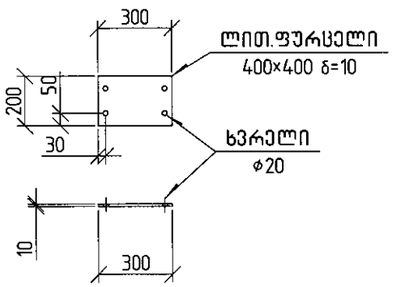

(9)

ა – ა

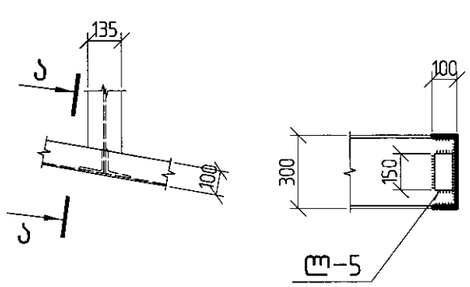

შ.პ.ს. „ჯი აი პი ეს"			მრავალფუნქციური შენობა ლეონიძის №2-ში	
				მუშა პრ.
მთ.კონსტ.	ო.ქვარიშვილი		ლითონის კონსტრ. ▽26.19; კვანძები 7-8; ლ-1...ლ-4; სპეციფიკაცია	დაკვ
შესრულა	დ.ბაზარიანი			ფურც. № 60
შეამოწმა	ი.სქირტლაძე		მასშტაბი 1:25	ინვ. №
				ფურცლები

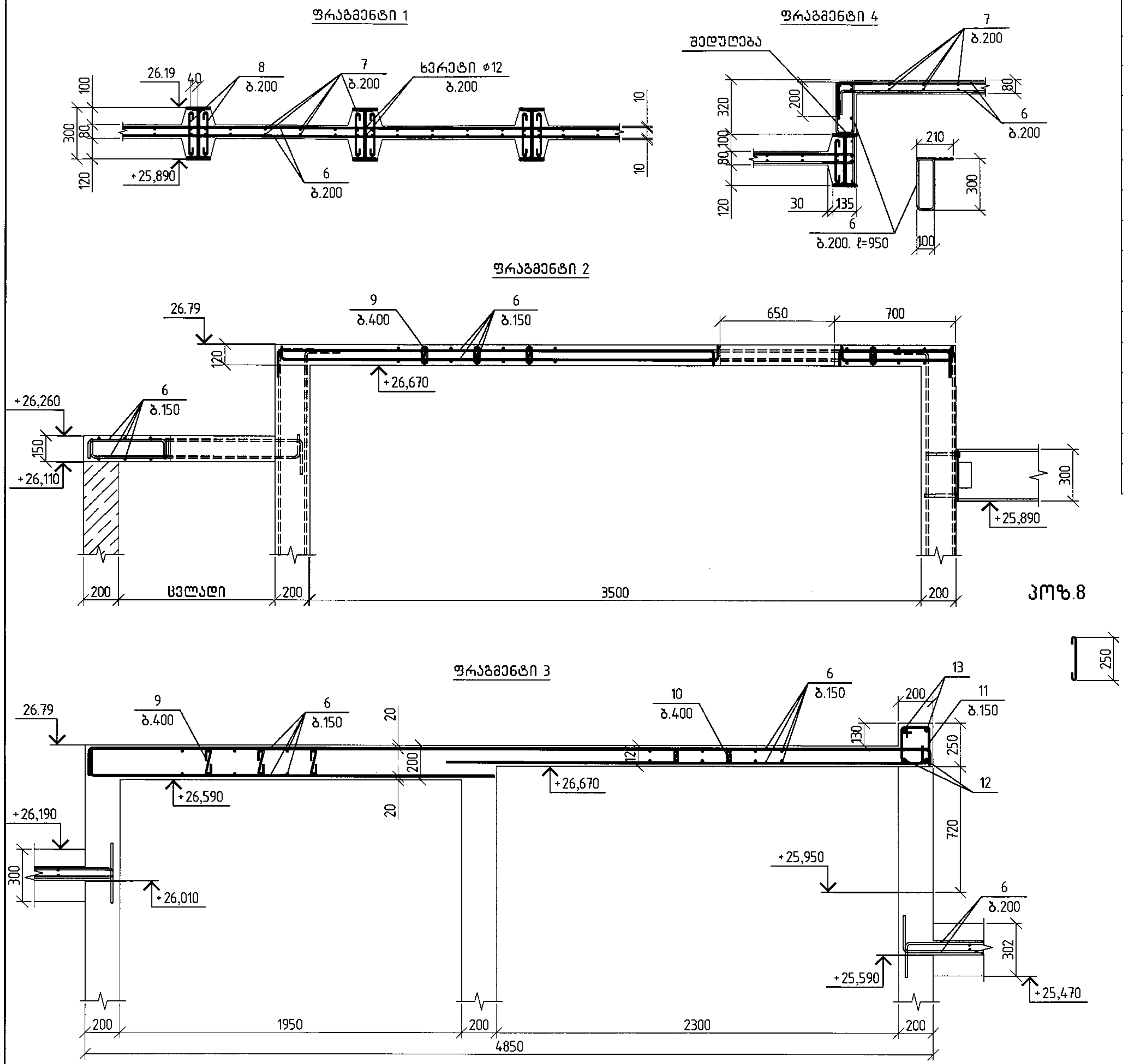

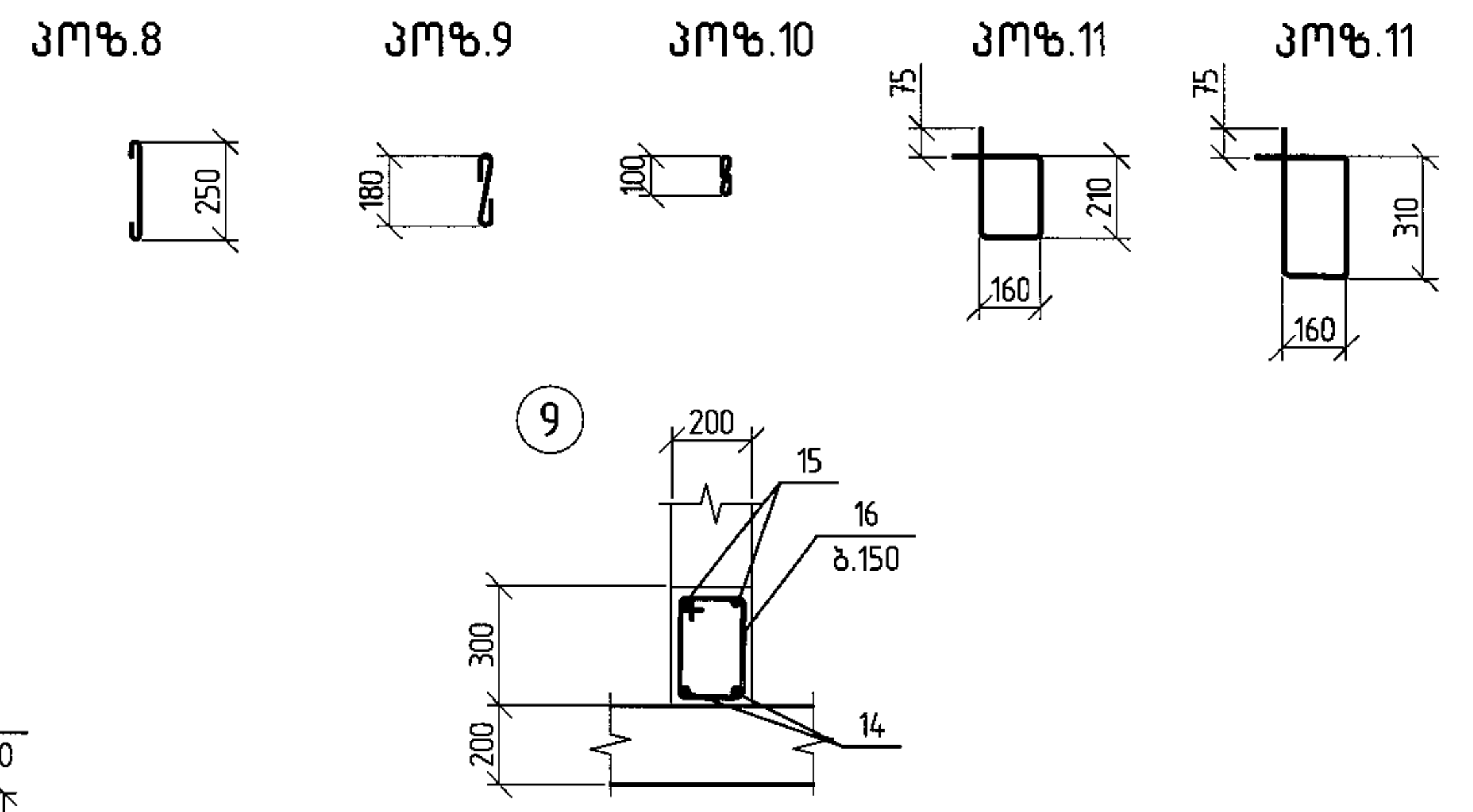

პოზ.	აღნიშვნა	დასახელება				შენიშვნა	
		ნიშ.25.89...26.19 მონოლით.კონსტრუქც.					
		დეტალები					
6	დაიჭრას ადგილზე	Ø 10	A500C	ℓ= 3212000	1	1982.47	კგ
7	დაიჭრას ადგილზე	Ø 6	A240	ℓ= 2800000	1	622.14	კგ
8	იხ. ესკიზი	Ø 6	A240	ℓ= 400	2260	0.09	კგ
9	იხ. ესკიზი	Ø 6	A240	ℓ= 330	35	0.07	კგ
10	იხ. ესკიზი	Ø 6	A240	ℓ= 250	45	0.06	კგ
11	იხ. ესკიზი	Ø 8	A240	ℓ= 890	23	0.35	კგ
12		Ø 18	A500C	ℓ= 3850	2	7.70	კგ
13		Ø 12	A500C	ℓ= 4850	2	4.31	კგ
14		Ø 18	A500C	ℓ= 4900	2	9.80	კგ
15		Ø 12	A500C	ℓ= 4900	2	4.36	კგ
16		Ø 8	A240	ℓ= 1090	32	0.43	კგ
		მასალები					
		B20 კლასის ბეტონი				28.0	მ³

შ.პ.ს. „ჯი აი პი ენ“		მრავალფუნქციური შენობა ლეონიძის №2-ში	
			მუშა პრ.
მთ.კონსტ.	ო.ქვრივიშვილი	ლითონის კონსტრ. ∇26.19; ფრაგმენტი 1...4; კვანძი 9; სპეციფიკაცია	დაკვ
შეასრულა	დ.აზარიანი		ფურც. № 61
შეამოწმა	ი.ცქიტიშვილი	მასშტაბი 1:25 / ინვ. №	ფურცლები

მონოლითური სვეტი ს-1

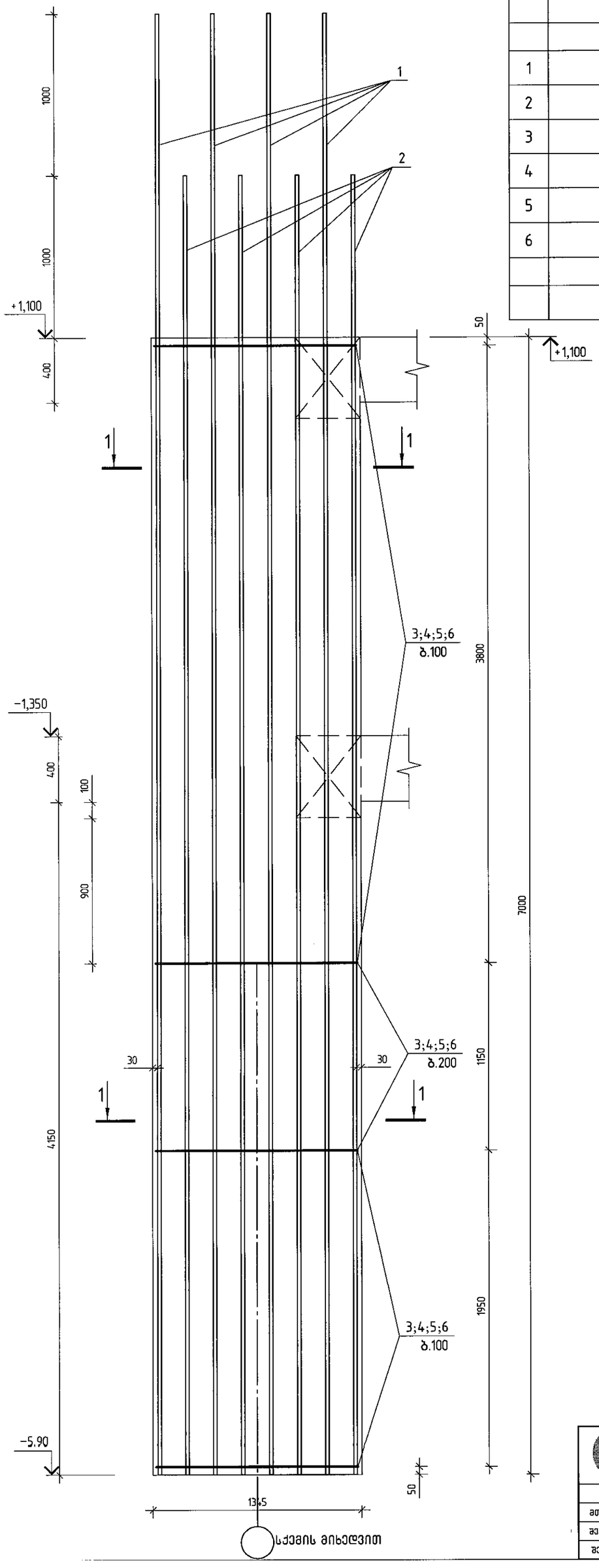

პოზ.	აღნიშვნა	დასახელება	რაოდ.	ერთ.წონა კგ		საერთო წონა კგ
		მონოლითური სვეტი ს-1				
		დეტალები				
1		ф 25 A500C ℓ= 9000	8	34.68	კგ	277.4
2		ф 25 A500C ℓ= 8000	9	30.83	კგ	277.4
3		ф 8 A240 ℓ= 2965	63	1.17	კგ	74.0
4		ф 8 A240 ℓ= 2400	63	0.95	კგ	59.9
5		ф 8 A240 ℓ= 900	63	0.36	კგ	22.5
6		ф 8 A240 ℓ= 910	63	0.36	კგ	22.7
		მასალები				711
		B25 კლასის ბეტონი		5.04	მ³	

კვეთი 1-1

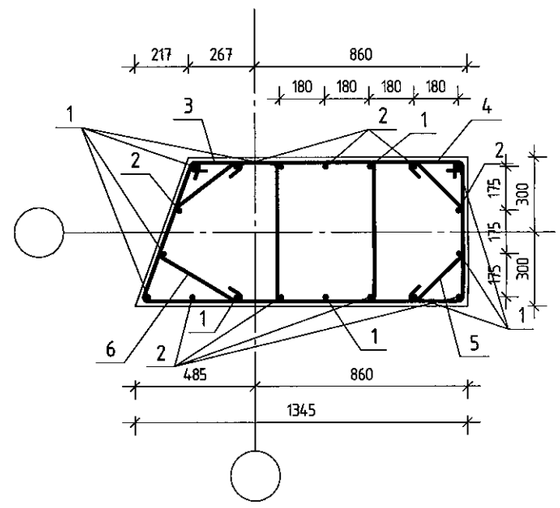

პოზ.3

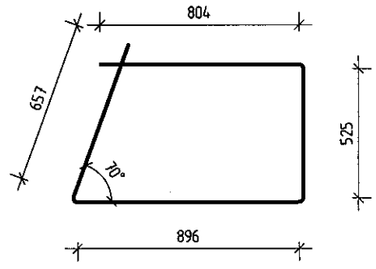

პოზ.4

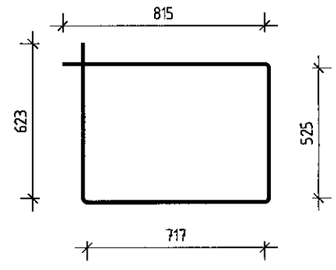

პოზ.5

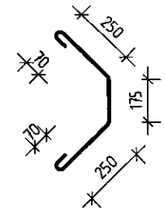

პოზ.6

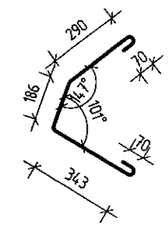

შპს „ჯი აი პი ენ“			მრავალფუნქციური შენობა ლეონიძის №2-ში
			მუშა კრ.
მთ.კონსტ.	ო.ქვარაციშვილი		
შესრულა	დ.აზარიანი		მონოლითური სვეტი ს-1
შეამოწმა	ი.ცქიტიშვილი		ფურც. №62
		მასშტაბი 1:25	ინვ. №

მონოლითური სვეტი ს-2

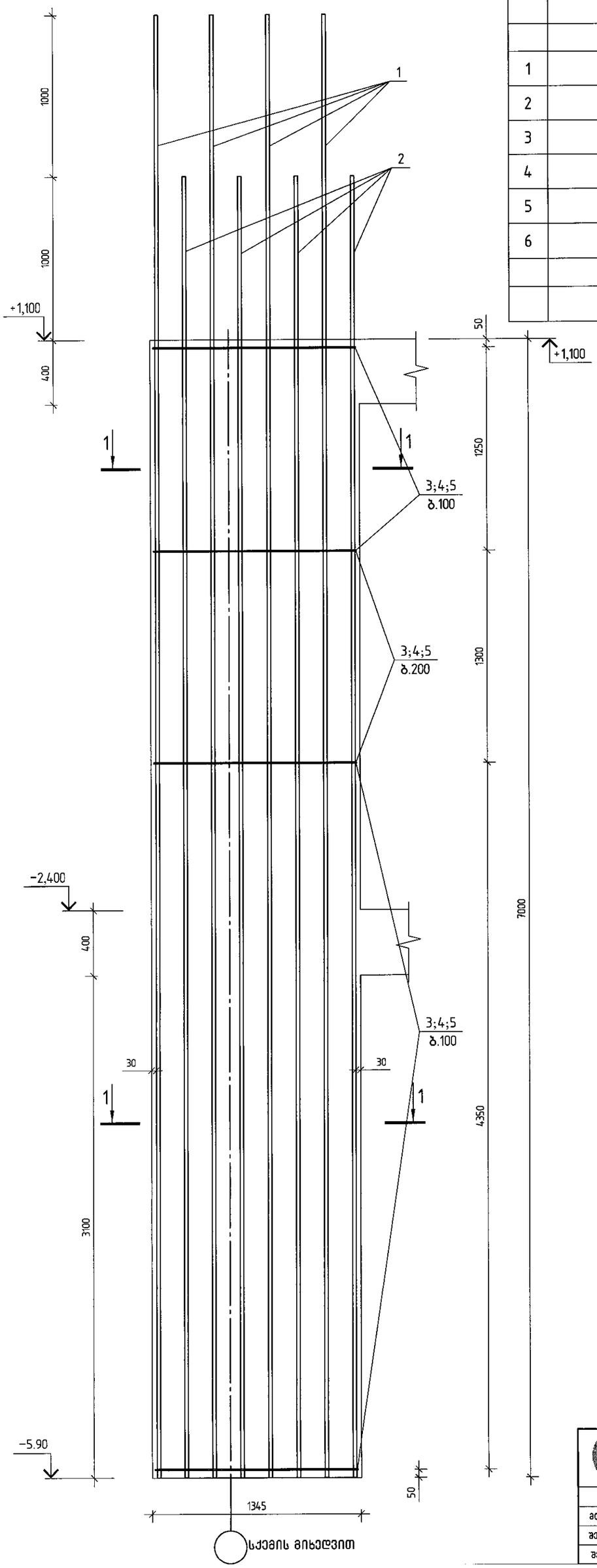

პოზ.	ა ღ ნ ი შ ვ ნ ა	დ ა ს ა ხ ე ლ ე ბ ა	რაოდ.	ერთ. წონა კგ		საერთო წონა კგ
		მონოლითური სვეტი ს-2				
		დეტალები				
1		ф 25 A500C ℓ= 9000	8	34.68	კგ	277.4
2		ф 25 A500C ℓ= 8000	9	30.83	კგ	277.4
3		ф 8 A240 ℓ= 2965	62	1.17	კგ	73.1
4		ф 8 A240 ℓ= 2400	62	0.95	კგ	59.2
5		ф 8 A240 ℓ= 900	62	0.36	კგ	22.2
6		ф 8 A240 ℓ= 910	62	0.36	კგ	22.4
		მასალები				709
		B25 კლასის ბეტონი		5.04	მ³	

კვეთი 1-1

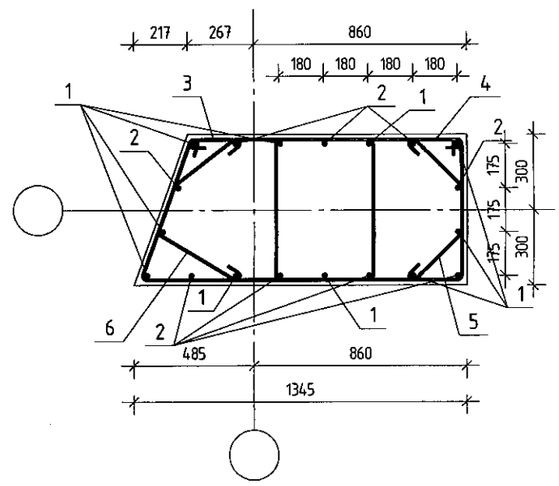

პოზ.3

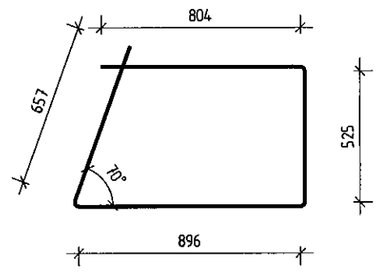

პოზ.4

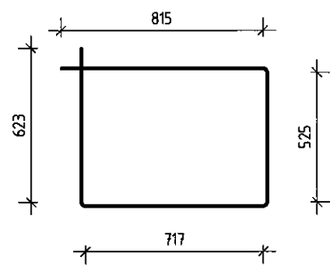

პოზ.5

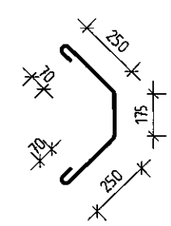

პოზ.6

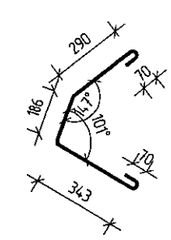

შ.პ.ს. „ჯი აი პი ენ“			მრავალფუნქციური შენობა ლეონიძის №2-ში	
				მუშა არ.
მთ.კონსტ.	ო.ქერქაძეშვილი		მონოლითური სვეტი ს-2	დაკე
შესრულა	დ.ახარიანი			ფურც. №63
შეამოწმა	ი.ცქიტიშვილი		მასშტაბი 1:25	ინვ. № ფურცლები

მონოლითური სვეტი ს-3

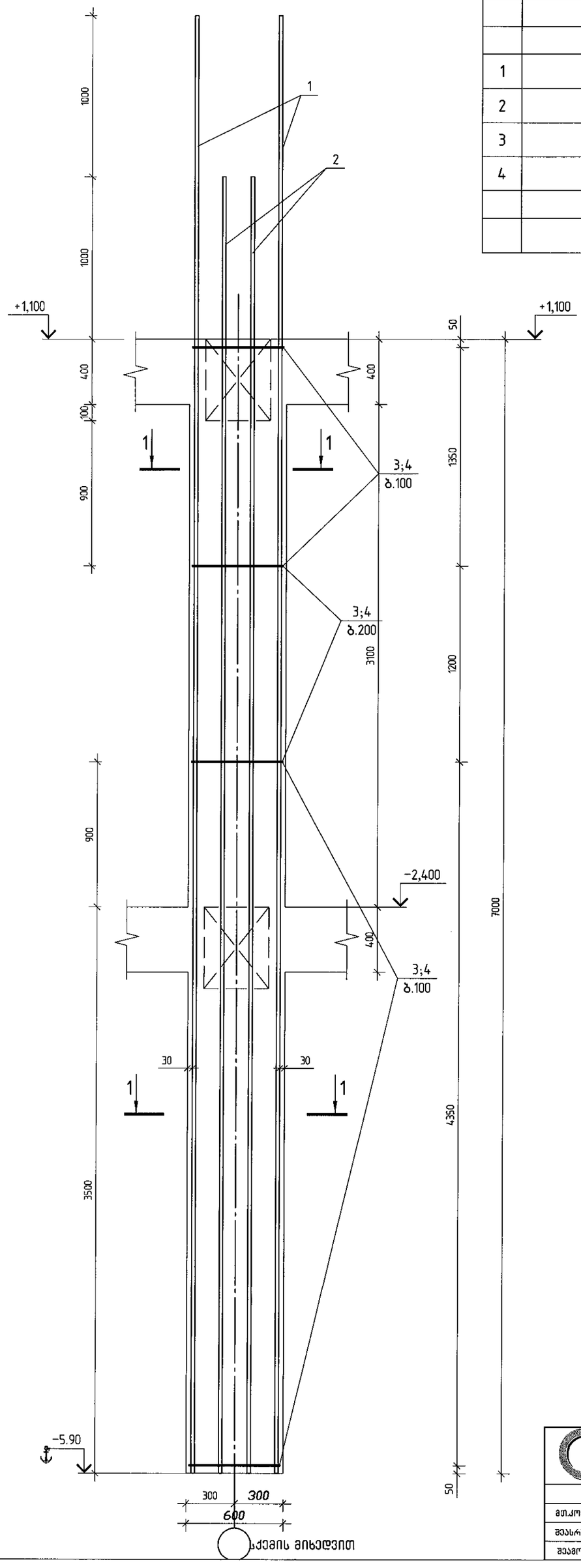

პოზ.	აღნიშვნა	დასახელება	რაოდ.	ერთ. წონა კგ	საერთო წონა კგ
		მონოლითური სვეტი ს-3			
		დეტალები			
1		ϕ 25 A500C ℓ= 9000	4	34.68 კგ	138.7
2		ϕ 25 A500C ℓ= 8000	8	30.83 კგ	246.6
3		ϕ 8 A240 ℓ= 2350	64	0.93 კგ	59.3
4		ϕ 8 A240 ℓ= 910	126	0.36 კგ	45.2
		მასალები			490
		B25 კლასის ბეტონი		2.52 მ³	

კვეთი 1-1

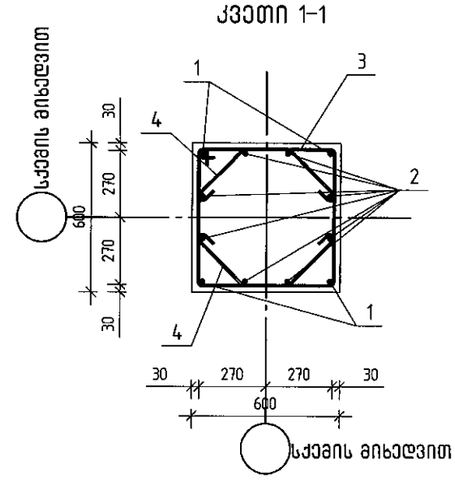

პოზ.3

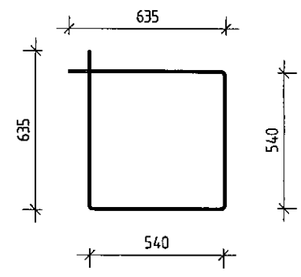

პოზ.4

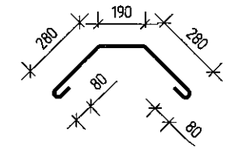

შ.პ.ს. „ჯი აი პი ეჯ“			მრავალფუნქციური შენობა ლეონიძის №2-ში	
				მუშა პრ.
მთ.კონსტ.	ო.ქვრივიშვილი		მონოლითური სვეტი ს-3	ტაკე
შესრულა	დ.აზარიანი			ფურც. №64
შეამოწმა	ი.ცქიტიშვილი		მასშტაბი 1:25	ინვ. № ფურცლები

მონოლითური სვეტი ს-4

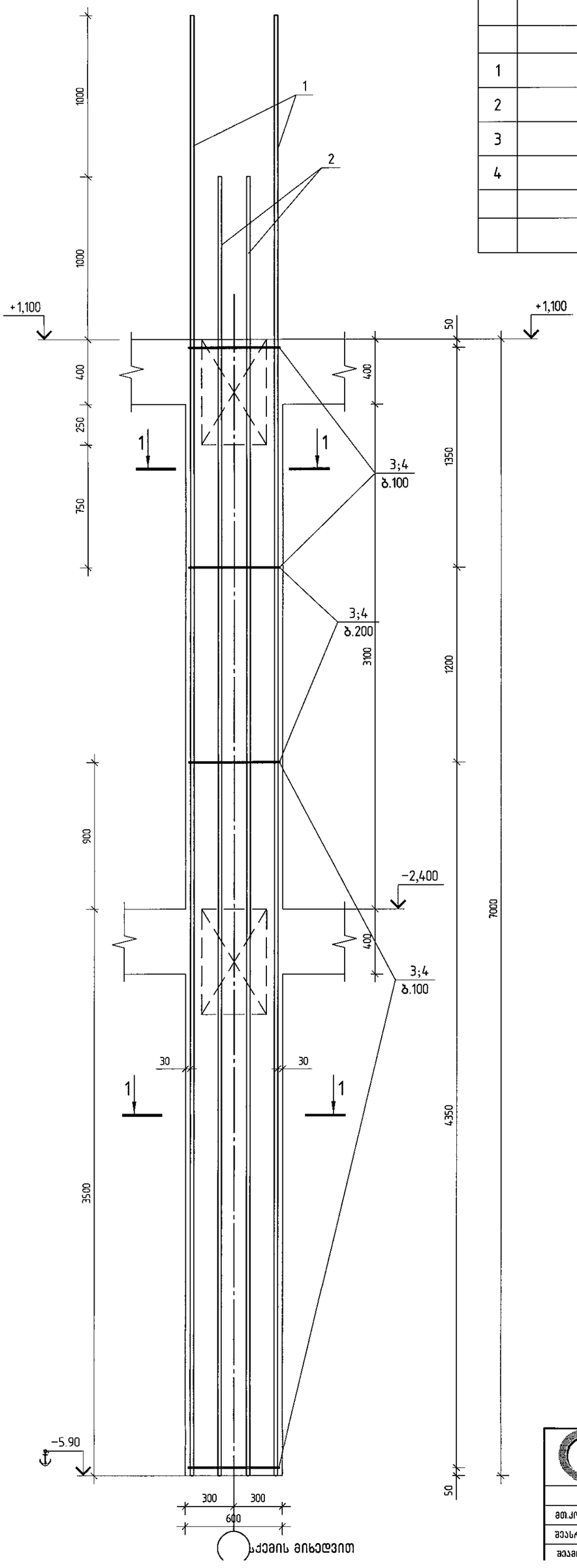

პოზ.	ა ღ ნ ი შ ვ ნ ა	დ ა ს ა ხ ე ლ ე ბ ა	რაოდ.	ერთ. წონა კგ	საერთო წონა კგ
		მონოლითური სვეტი ს-4			
		დეტალები			
1		ф 25 A500C ℓ= 9000	4	34.68 კგ	138.7
2		ф 25 A500C ℓ= 8000	8	30.83 კგ	246.6
3		ф 8 A240 ℓ= 2350	64	0.93 კგ	59.3
4		ф 8 A240 ℓ= 910	126	0.36 კგ	45.2
		მასალები			490
		B25 კლასის ბეტონი		2.52 მ³	

კვეთი 1-1

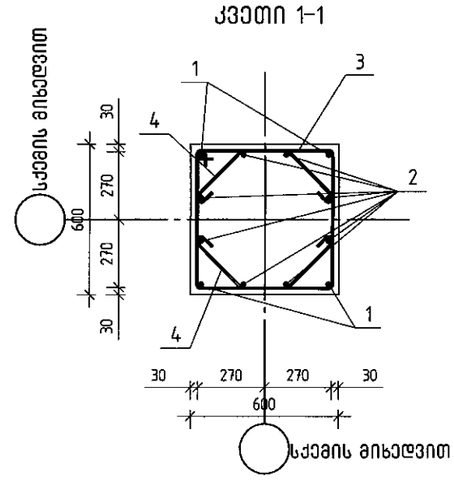

პოზ.3

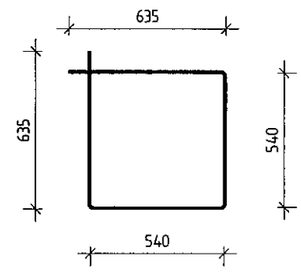

პოზ.4

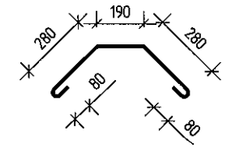

შპს „ჯი აი პი ენ“		მრავალფუნქციური შენობა ლეონიძის №2-ში	
			მუშა პრ.
მთ.კონსტ.	ო.ქვარაიშვილი	მონოლითური სვეტი ს-4	დაკე
შეასრულა	დ.აზარიანი		ფურც. № 65
შეამოწმა	ი.ცქიტიშვილი	მასშტაბი 1:25 ინვ. №	ფურცლები

მონოლითური სვეტი ს-5

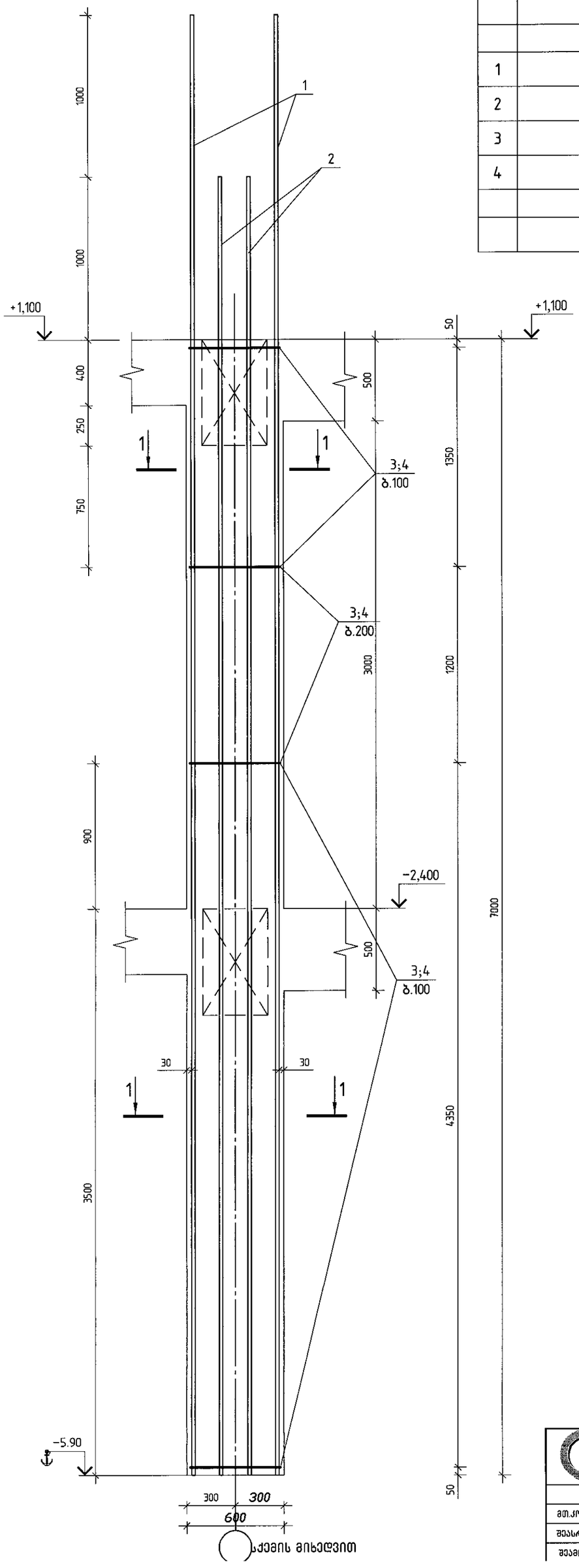

პოზ.	ა ღ ნ ი შ ვ ნ ა	დ ა ს ა ხ ე ლ ე ბ ა	რაოდ.	ერთ. წონა კგ	საერთო წონა კგ
		მონოლითური სვეტი ს-5			
		დეტალები			
1		ф 25 A500C ℓ= 9000	4	34.68 კგ	138.7
2		ф 25 A500C ℓ= 8000	8	30.83 კგ	246.6
3		ф 8 A240 ℓ= 2350	64	0.93 კგ	59.3
4		ф 8 A240 ℓ= 910	126	0.36 კგ	45.2
		მასალები			490
		B25 კლასის ბეტონი		2.52 მ³	

კვეთი 1-1

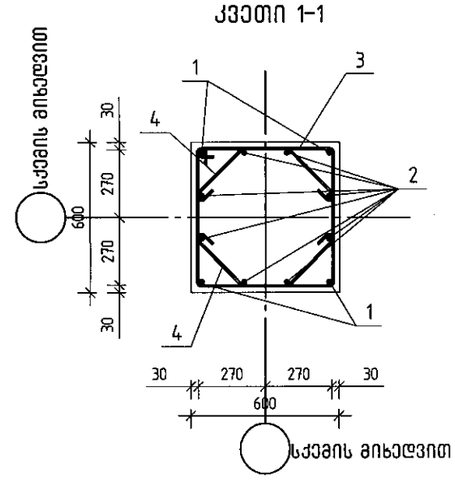

პოზ.3

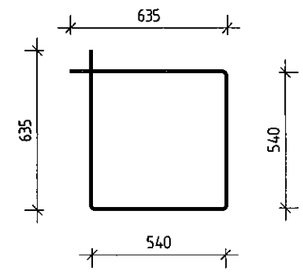

პოზ.4

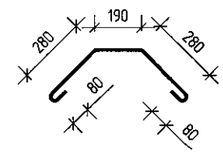

შ.პ.ს. „ჯპი აი პი ენ“			მრავალფუნქციური შენობა ლეონიძის №2-ში		
					მუშა პრ.
მთ.კონსტ.	ო.ჟვარივიშვილი		მონოლითური სვეტი ს-5		დაკვ
შესრულა	დ.აზარიანი				ფურც. № 66
შეამოწმა	ი.ცქიტიშვილი		მასშტაბი 1:25	ინვ. №	ფურცლები

მონოლითური სვეტი ს-6

პოზ.	ა ღ ნ ი შ ვ ნ ა	დ ა ს ა ხ ე ლ ე ბ ა	რაოდ.	ერთ. წონა კგ	საერთო წონა კგ
		მონოლითური სვეტი ს-6			
		დეტალები			
1		ф 25 A500C ℓ= 9000	4	34.68 კგ	138.7
2		ф 25 A500C ℓ= 8000	8	30.83 კგ	246.6
3		ф 8 A240 ℓ= 2350	64	0.93 კგ	59.3
4		ф 8 A240 ℓ= 910	126	0.36 კგ	45.2
		მასალები			490
		B25 კლასის ბეტონი		2.52 მ³	

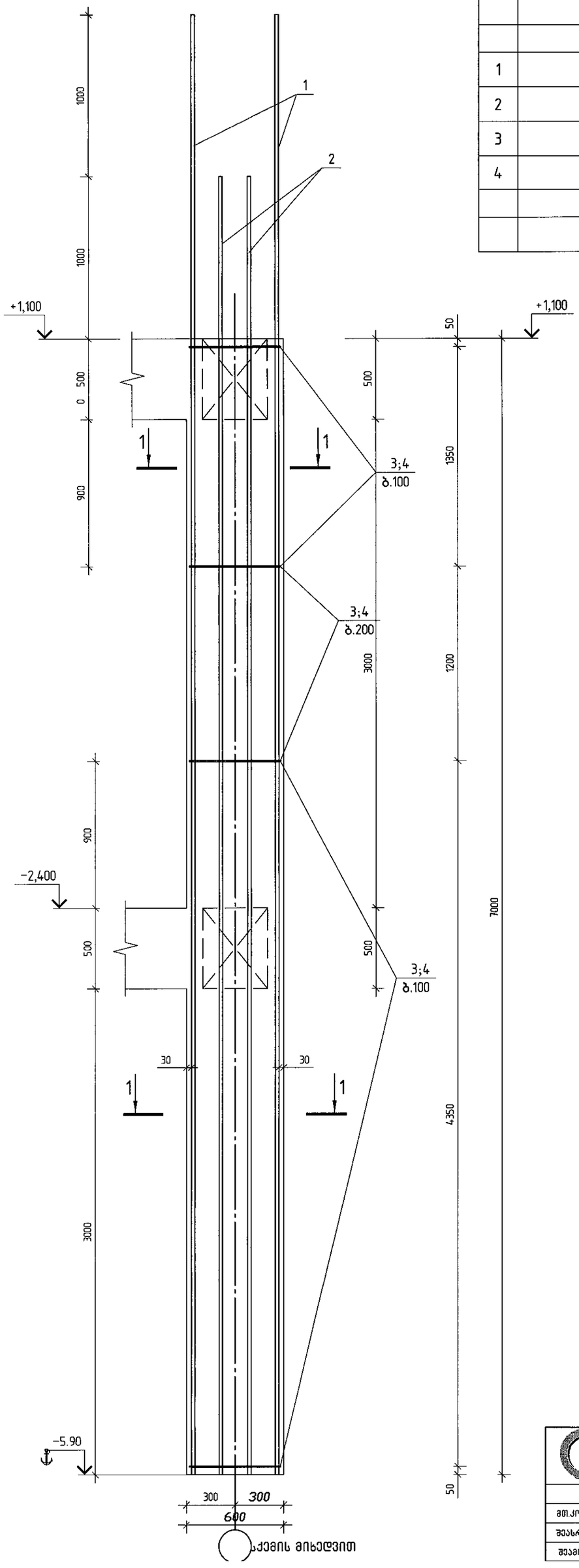

კვეთი 1-1

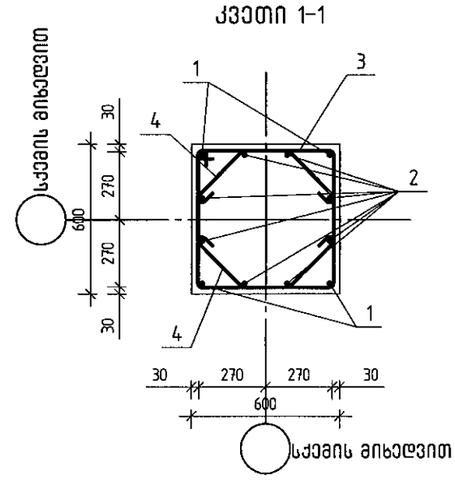

პოზ.3

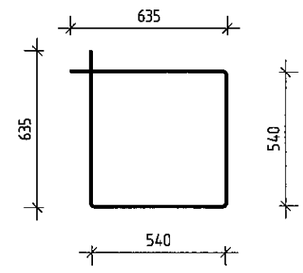

პოზ.4

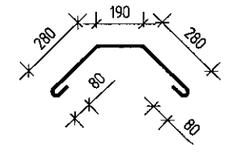

შ.პ.ს. „ჯი აი პი ენ“			მრავალფუნქციური შენობა ლეონიძის №2-ში		
					მუშა არ.
მთ.კონსტ.	ო.ქვარიშვილი		მონოლითური სვეტი ს-6		დაკვ
შესრულა	დ.აზარიანი				ფურც. №67
შეამოწმა	ი.ცქიტიშვილი		მასშტაბი 1:25	ინვ. №	ფურცლები

მონოლითური სვეტი ს-7

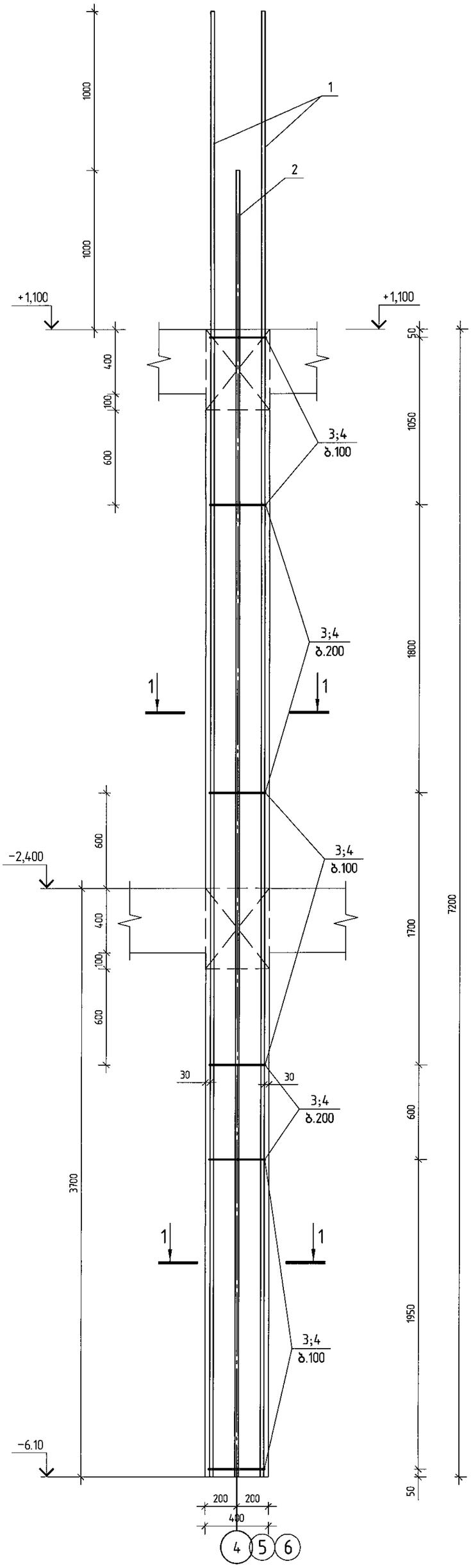

პოზ.	ა ღ ნ ი შ ვ ნ ა	დ ა ს ა ხ ე ლ ე ბ ა	რაოდ.	ერთ. წონა კგ	საერთო წონა კგ
		მონოლითური სვეტი ს-7			
		დეტალები			
1		ф 25 A500C ℓ= 9200	4	35.45 კგ	141.8
2		ф 25 A500C ℓ= 8200	4	31.60 კგ	126.4
3		ф 8 A240 ℓ= 1550	60	0.61 კგ	36.7
4		ф 8 A240 ℓ= 1180	60	0.47 კგ	27.9
		მასალები			333
		B25 კლასის ბეტონი		1.15 მ³	

კვეთი 1-1

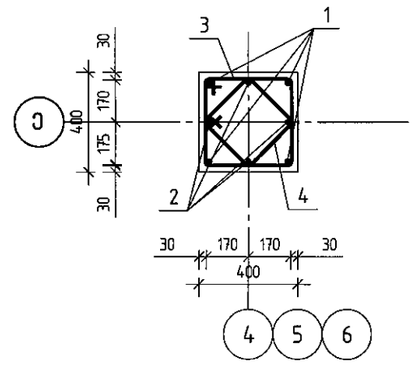

პოზ.3

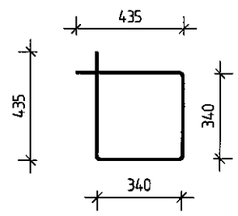

პოზ.4

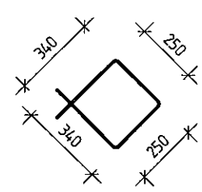

შ.პ.ს. „ჯი პი პი ენ“			მრავალფუნქციური შენობა ლეონიძის №2-ში	
				მუშა არ.
მთ.კონსტ.	ო.ქვარიშვილი		მონოლითური სვეტი ს-7	დაკე
შეასრულა	დ.აზარიანი			ფურც. №68
შეამოწმა	ი.ცქიტიშვილი		მასშტაბი 1:25	ინვ. № ფურცლები

მონოლითური სვეტი ს-8

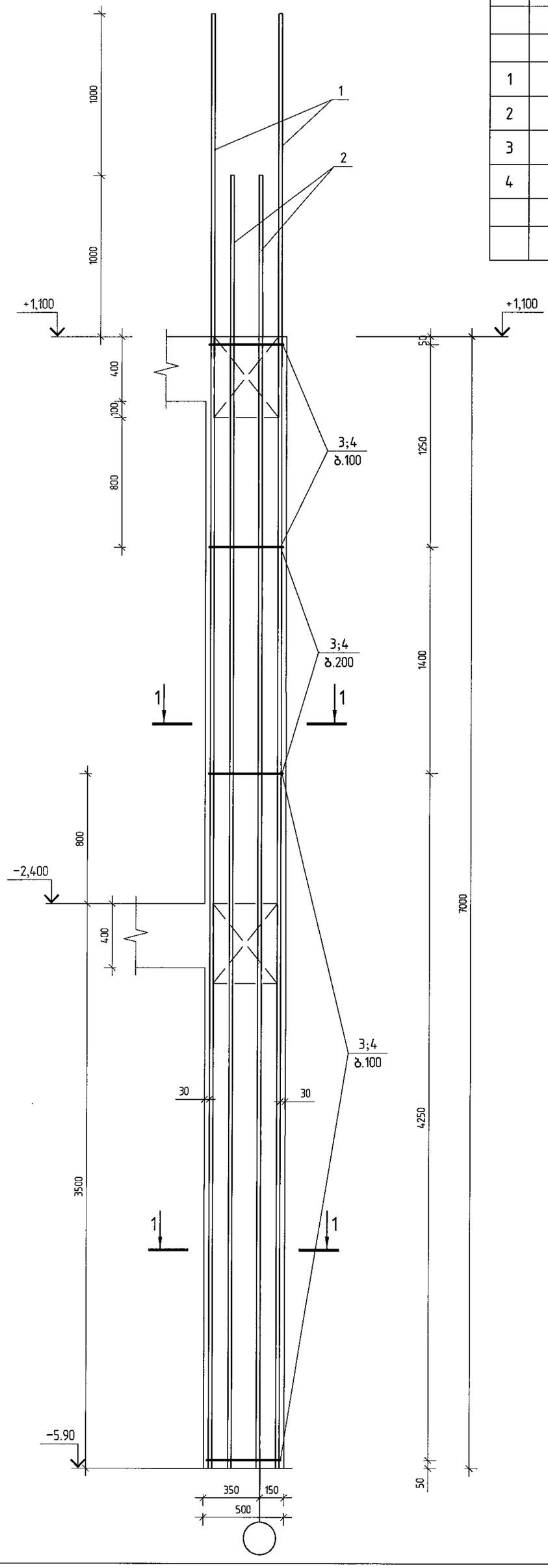

პოზ.	აღნიშვნა	დასახელება	რაოდ.	ერთ. წონა კგ		საერთო წონა კგ
		მონოლითური სვეტი ს-8				
		დეტალები				
1		ф 25 A500C ℓ= 9000	4	34.68	კგ	138.7
2		ф 25 A500C ℓ= 8000	8	30.83	კგ	246.6
3		ф 8 A240 ℓ= 2155	62	0.85	კგ	52.7
4		ф 8 A240 ℓ= 810	124	0.32	კგ	39.6
		მასალები				478
		B25 კლასის ბეტონი		2.14	მ³	

კვეთი 1-1

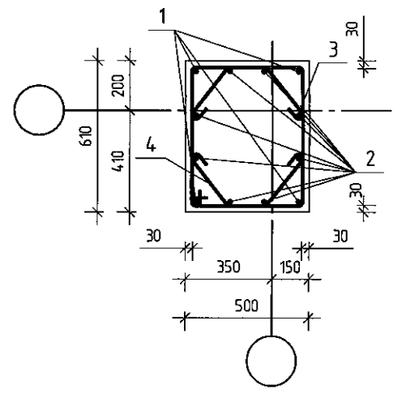

პოზ.3

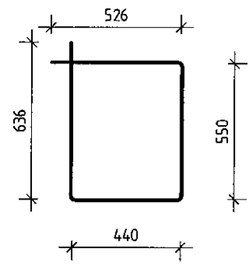

პოზ.4

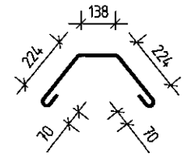

შ.პ.ს. „ჯი აი პი ენ“			მრავალფუნქციური შენობა ლეონიძის №2-ში	
				მუშა პრ.
მთ.კონსტ.	ო.ჟვრიტიშვილი		მონოლითური სვეტი ს-8	დაკვ
შესასრულა	დ.ახალაია			ფურც. № 69
შეამოწმა	ი.ცქიტიშვილი		მასშტაბი 1:25	ინვ. № ფურცლები

მონოლითური სვეტი ს-9

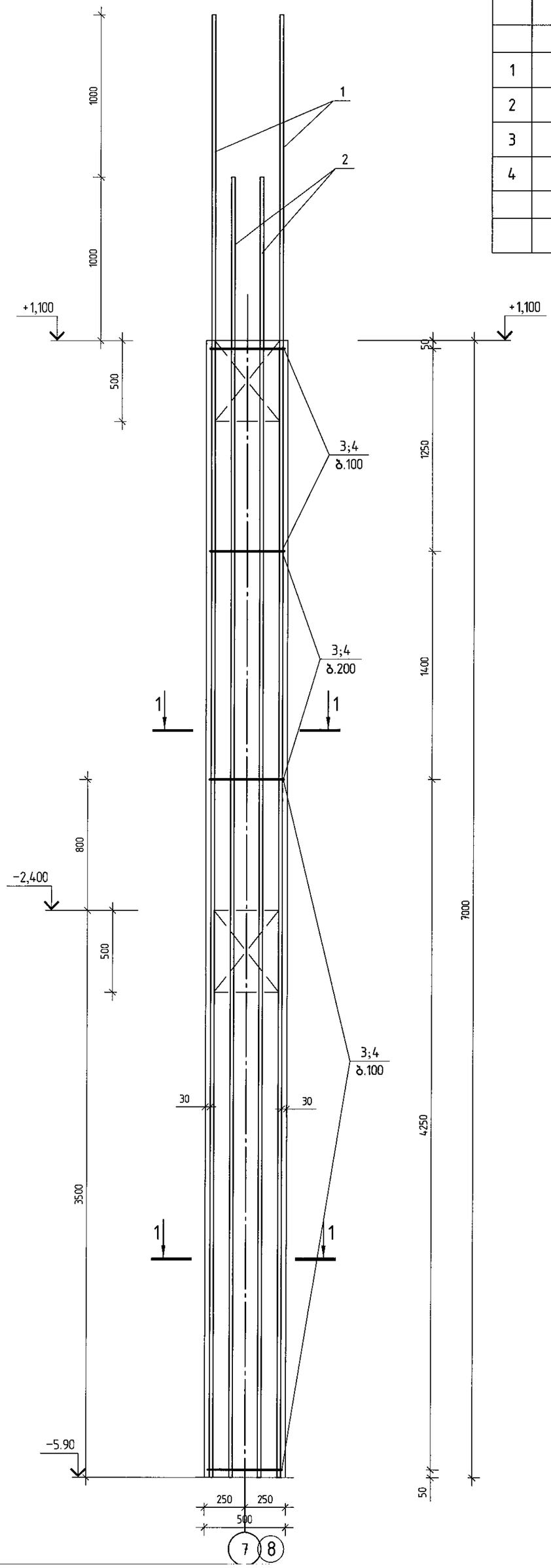

პოზ.	ა ღ ნ ი შ ვ ნ ა	დ ა ს ა ხ ე ლ ე ბ ა	რაოდ.	ერთ. წონა კგ		საერთო წონა კგ
		მონოლითური სვეტი ს-9				
		დეტალები				
1		ф 25 A500C ℓ= 9000	4	34.68	კგ	138.7
2		ф 25 A500C ℓ= 8000	8	30.83	კგ	246.6
3		ф 8 A240 ℓ= 1950	62	0.77	კგ	47.7
4		ф 8 A240 ℓ= 760	124	0.30	კგ	37.2
		მასალები				470
		B25 *კლასის ბეტონი*		1.75	მ³	

კვეთი 1-1

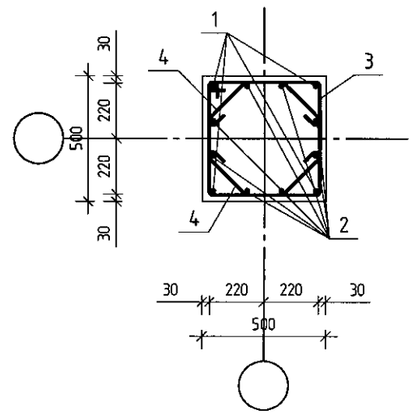

პოზ.3

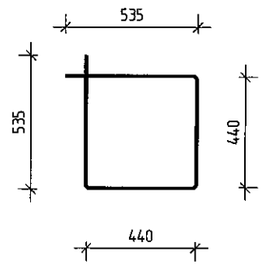

პოზ.4

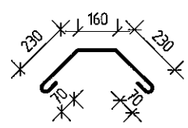

შპს „ჯი აი პი ენ"			მრავალფუნქციური შენობა ლეონიძის №2-ში		
					მუშა პრ.
მთ.კონსტ.	ო.ქვრივიშვილი		მონოლითური სვეტი ს-9		დაკვ
შესრულა	დ.აზარიანი				ფურც. № 70
შეამოწმა	ი.ცქიტიშვილი		მასშტაბი 1:25	ინვ. №	ფურცლები

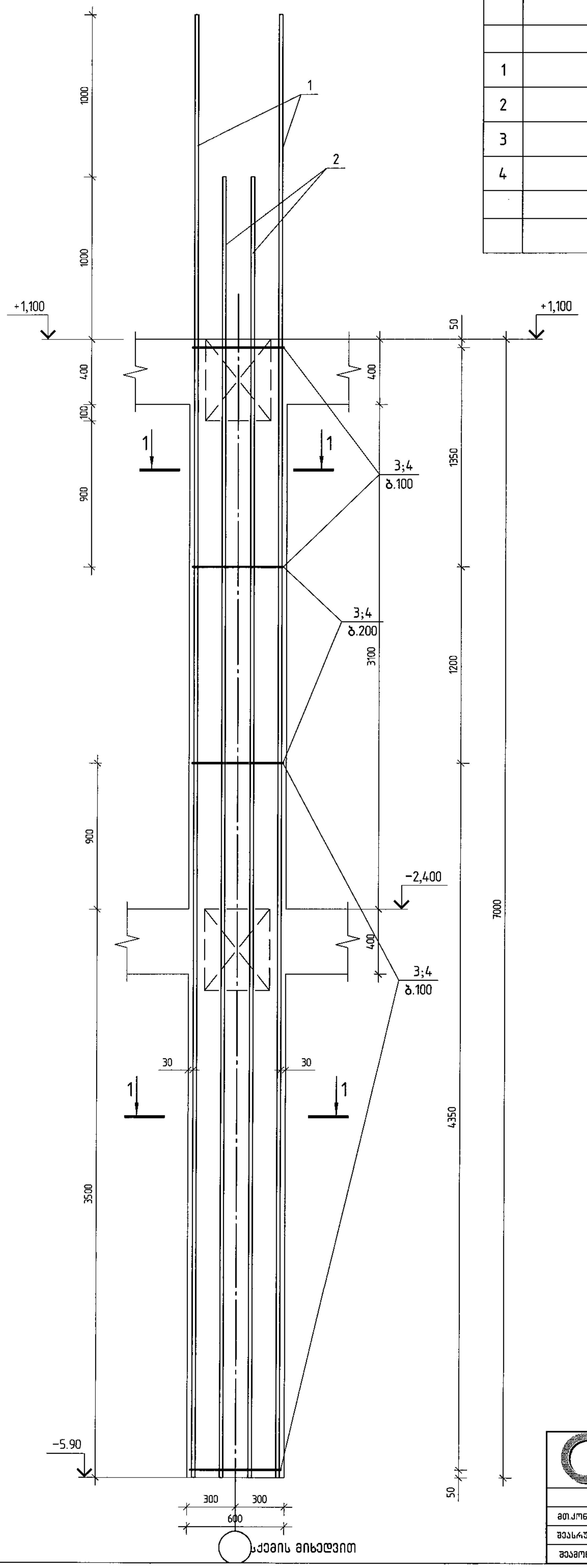

პოზ.	ა ღ ნ ი შ ვ ნ ა	დ ა ს ა ხ ე ლ ე ბ ა	რაოდ.	ერთ.წონა კგ		საერთო წონა კგ
		მონოლითური სვეტი ს-10				
		დეტალები				
1		Φ 25 A500C ℓ= 9000	4	34.68	კგ	138.7
2		Φ 25 A500C ℓ= 8000	8	30.83	კგ	246.6
3		Φ 8 A240 ℓ= 2350	64	0.93	კგ	59.3
4		Φ 8 A240 ℓ= 910	126	0.36	კგ	45.2
		მასალები				490
		B25 კლასის ბეტონი		2.52	მ³	

კვეთი 1-1

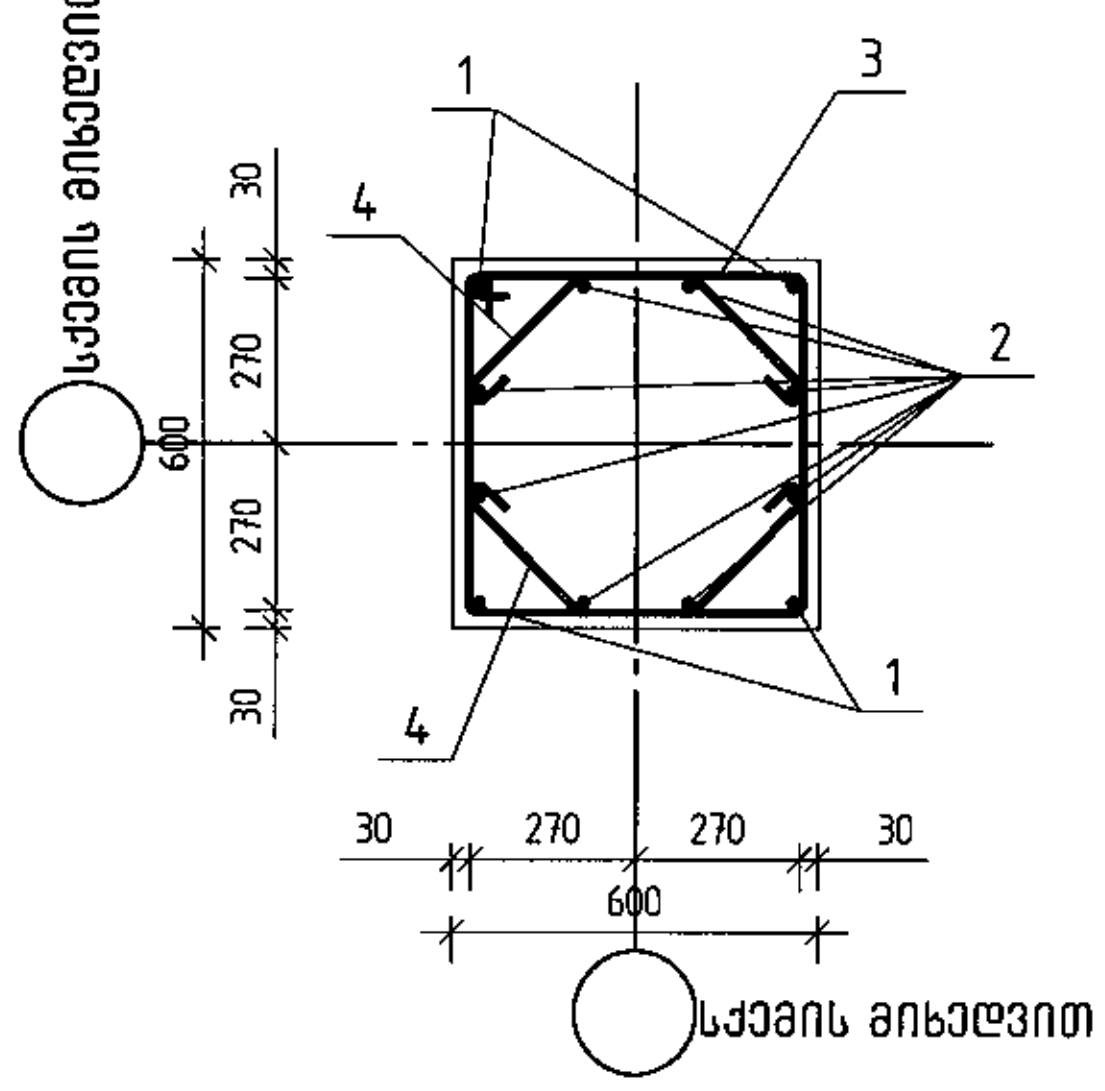

პოზ.3

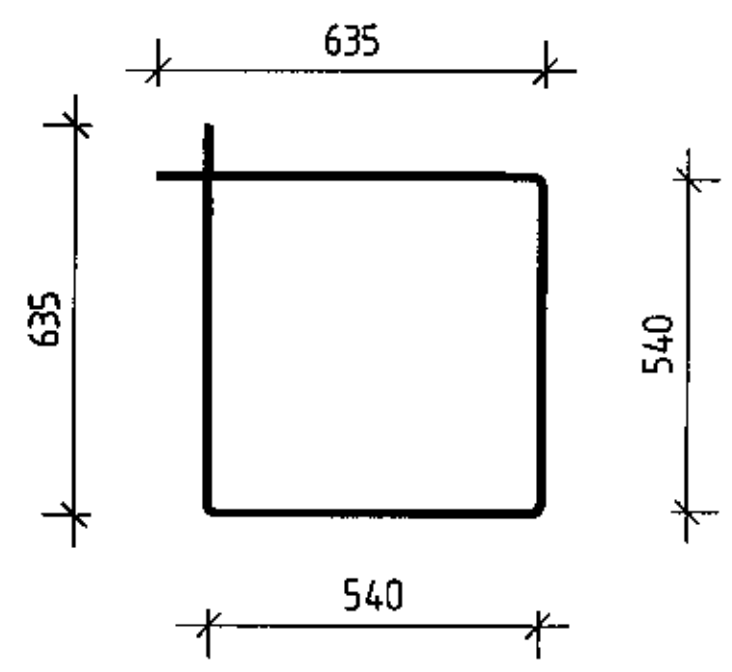

პოზ.4

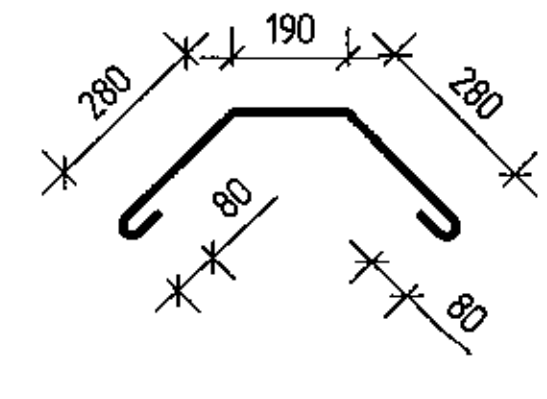

GIPN შ.პ.ს. „ჯი აი პი ენ"			მრავალფუნქციური შენობა ლეონიძის №2-ში	
				მუშა პრ.
მთ.კონსტ.	ო.კეკრიაშვილი		მონოლითური სვეტი ს-10	დაკვ.
შეასრულა	ლ.აზარიანი			ფურც. №71
შეამოწმა	ი.ცქიტიშვილი		მასშტაბი 1:25 / ინვ. №	ფურცლები

მონოლითური სვეტი ს-11

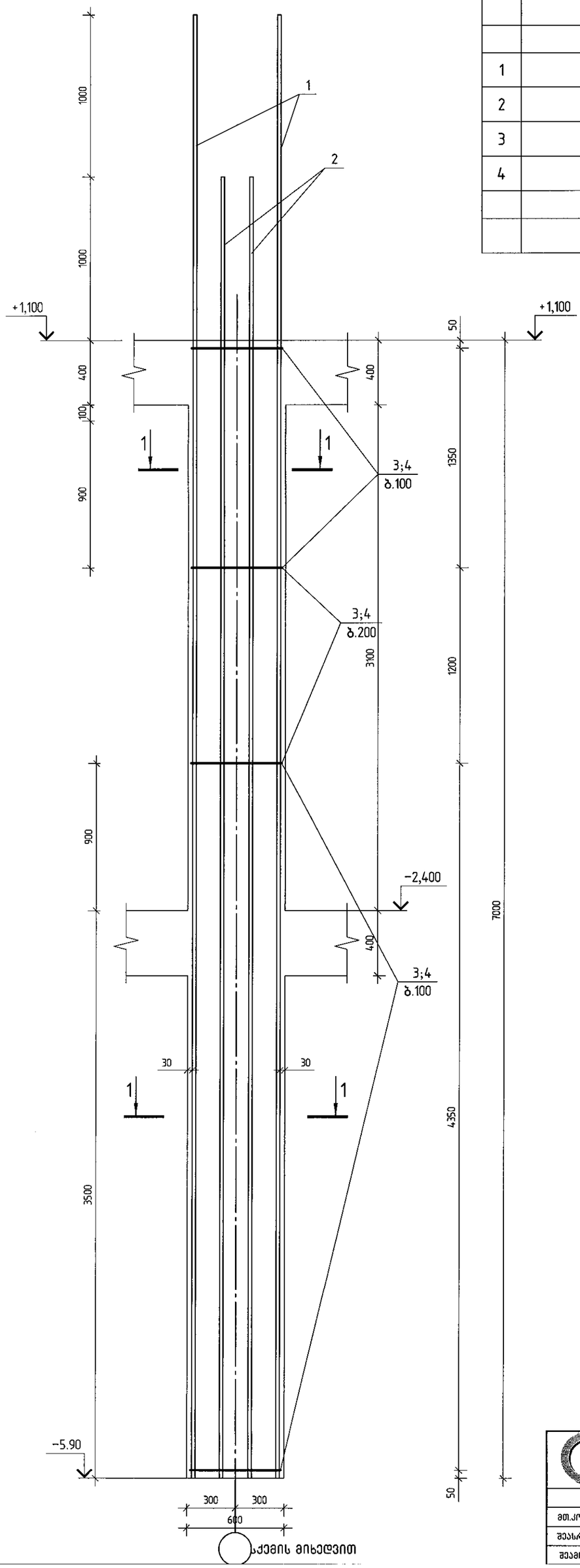

პოზ.	აღნიშვნა	დასახელება	რაოდ.	ერთ. წონა კგ	საერთო წონა კგ
		მონოლითური სვეტი ს-11			
		დეტალები			
1		ф 25 A500C ℓ= 9000	4	34.68 კგ	138.7
2		ф 25 A500C ℓ= 8000	8	30.83 კგ	246.6
3		ф 8 A240 ℓ= 2350	64	0.93 კგ	59.3
4		ф 8 A240 ℓ= 910	126	0.36 კგ	45.2
		მასალები			490
		B25 კლასის ბეტონი		2.52 მ³	

კვეთი 1-1

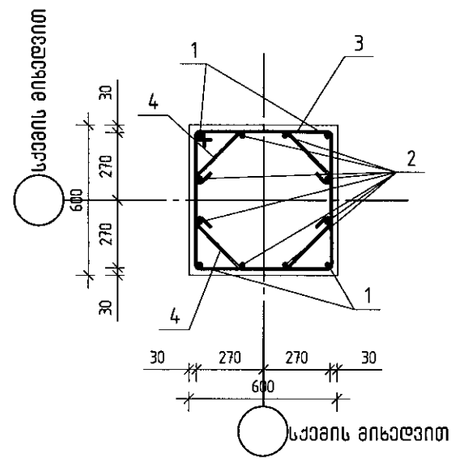

პოზ.3

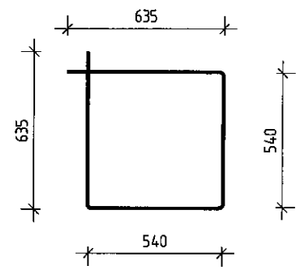

პოზ.4

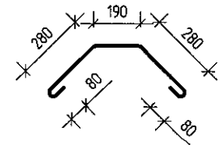

შპს „ჯი აი პი ეი“			მრავალფუნქციური შენობა ლეონიძის №2-ში
			მუშა პრ.
მთ.კონსტ.	ო.ქვარიშვილი		
შეასრულა	დ.აზარიანი		მონოლითური სვეტი ს-11 — დაკე
შეამოწმა	ი.სქიტიშვილი		ფურც. № 72
		მასშტაბი 1:25	ინვ. № — ფურცლები

მონოლითური სვეტი ს-12

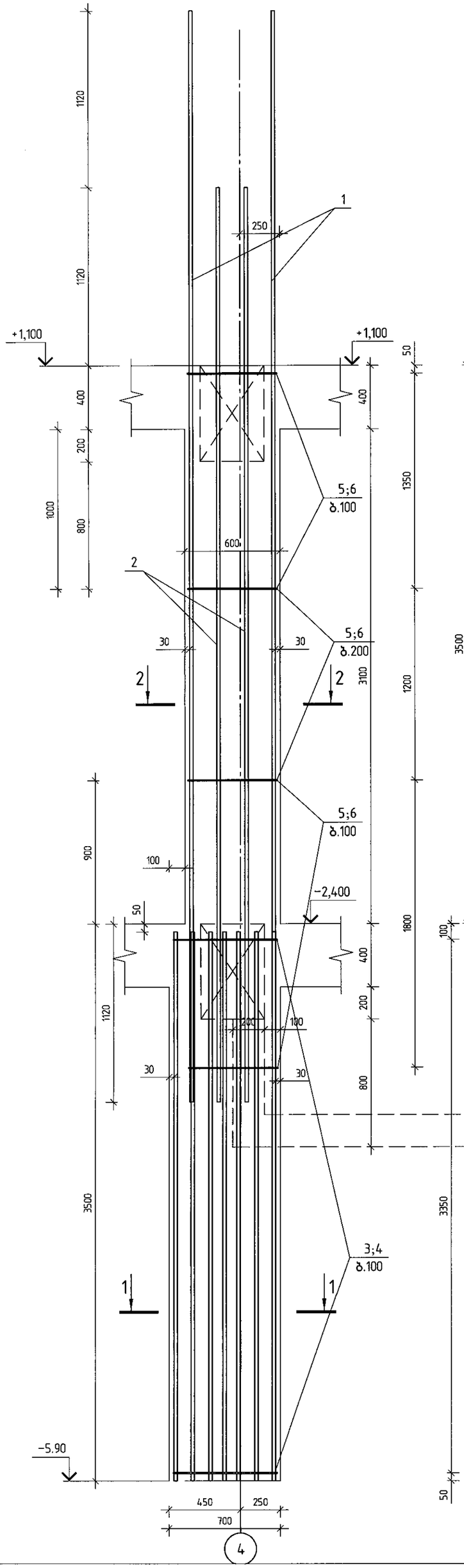

პოზ.	ა ღ ნ ი შ ვ ნ ა	დ ა ს ა ხ ე ლ ე ბ ა	რაოდ.	ერთ.წონა კგ	საერთო წონა კგ
		მონოლითური სვეტი ს-12			
		დეტალები			
1		ф 28 A500C ℓ= 9240	4	44.66 კგ	178.6
2		ф 28 A500C ℓ= 5740	8	27.74 კგ	222.0
3		ф 10 A500C ℓ= 2764	34	1.70 კგ	57.1
4		ф 10 A500C ℓ= 810	68	0.50 კგ	34.0
5		ф 10 A500C ℓ= 2350	38	1.45 კგ	54.3
6		ф 10 A500C ℓ= 910	76	0.56 კგ	42.6
		მასალები			589
		B25 კლასის ბეტონი		2.98 მ³	

კვეთი 1-1

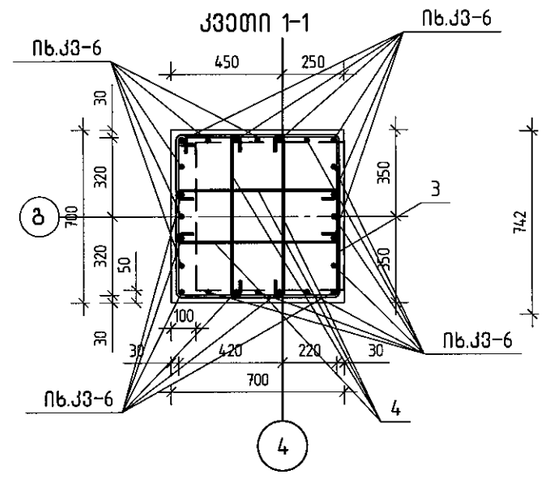

პოზ.3

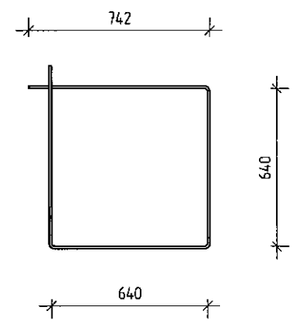

პოზ.4

კვეთი 2-2

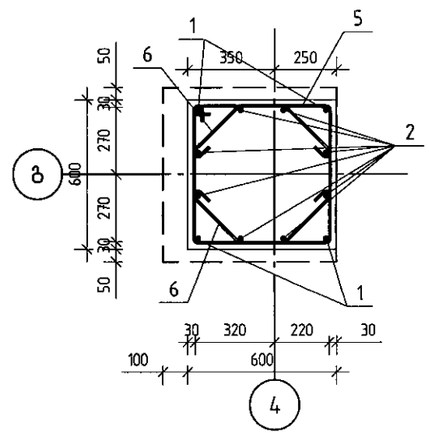

პოზ.5

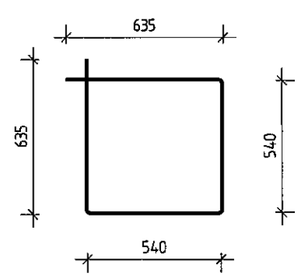

პოზ.6

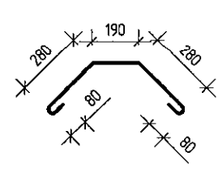

შპს „ჯი აი პი ეი“		მრავალფუნქციური შენობა ლეონიძის №2-ში	
			მუშა არ.
მთ.კონსტ.	ო.კვარაიშვილი	მონოლითური სვეტი ს-12	დაკვ
შესრულა	დ.აზარიანი		ფურც. № 73
შეამოწმა	ი.ცქიტიშვილი	მასშტაბი 1:25	ინვ. № ფურცლები

მონოლითური სვეტი ს-13

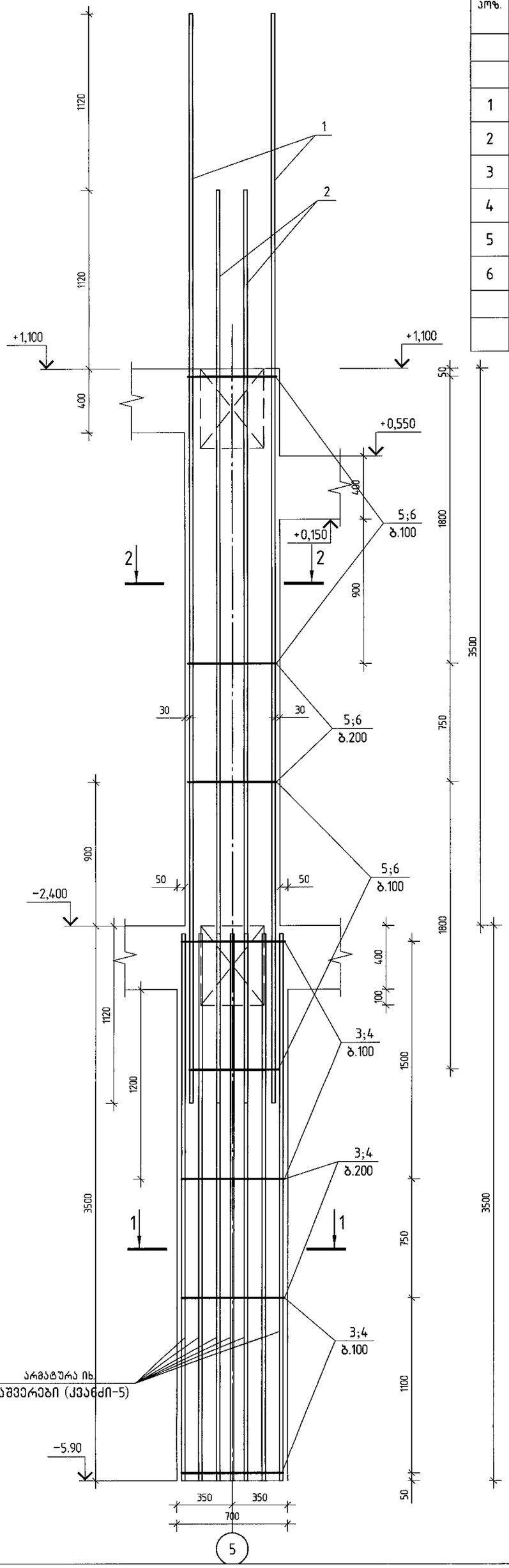

პოზ.	აღნიშვნა	დასახელება	რაოდ.	ერთ.წონა კგ	საერთო წონა კგ
		მონოლითური სვეტი ს-13			
		დეტალები			
1		ф 28 A500C ℓ= 6860	4	33.16 კგ	132.6
2		ф 28 A500C ℓ= 5740	8	27.74 კგ	222.0
3		ф 10 A500C ℓ= 2764	30	1.70 კგ	50.7
4		ф 10 A500C ℓ= 810	60	0.50 კგ	29.7
5		ф 10 A500C ℓ= 2350	40	1.45 კგ	57.6
6		ф 10 A500C ℓ= 910	80	0.56 კგ	44.6
		მასალები			537
		B25 კლასის ბეტონი		1.26 მ³	

კვეთი 1-1

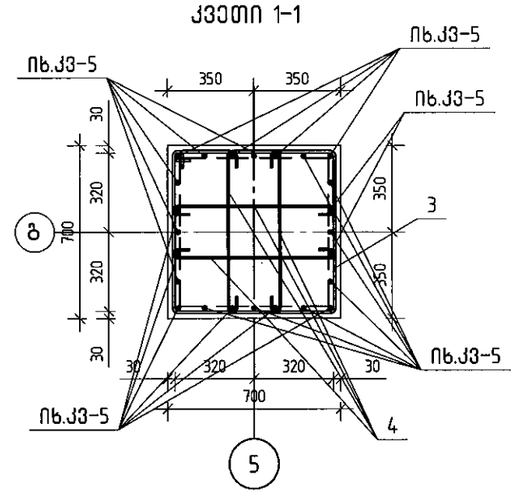

პოზ.3

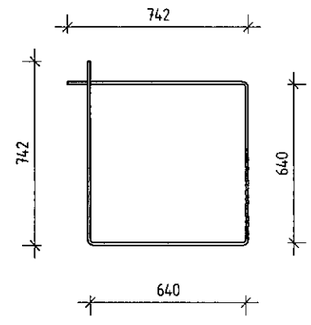

პოზ.4

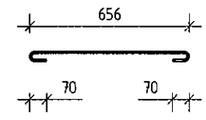

კვეთი 2-2

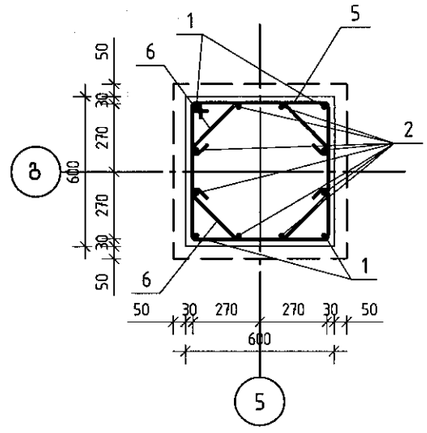

პოზ.5

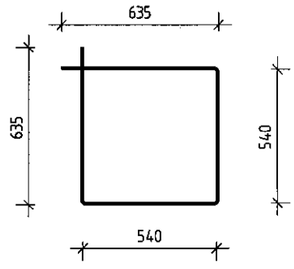

პოზ.6

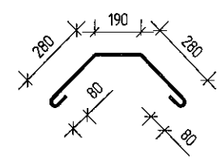

შ.პ.ს. „ჯი აი პი ენ“			მრავალფუნქციური შენობა ლეონიძის №2-ში	
				მუშა პრ.
მთ.კონსტ.	ო.კვრივიშვილი		მონოლითური სვეტი ს-13	დაკე
შესრულა	დ.ახალაია			ფურც. №74
შეამოწმა	ი.ცქიტიშვილი		მასშტაბი 1:25	ინვ. № ფურცლები

მონოლითური სვეტი ს-14

პოზ.	აღნიშვნა	დასახელება	რაოდ.	ერთ. წონა კგ		საერთო წონა კგ
		მონოლითური სვეტი ს-14				
		დეტალები				
1		ф 25 A500C ℓ= 9000	4	34.68	კგ	138.7
2		ф 25 A500C ℓ= 8000	8	30.83	კგ	246.6
3		ф 8 A240 ℓ= 2350	65	0.93	კგ	60.5
4		ф 8 A240 ℓ= 910	131	0.36	კგ	46.9
		მასალები				493
		B25 კლასის ბეტონი		2.52	მ³	

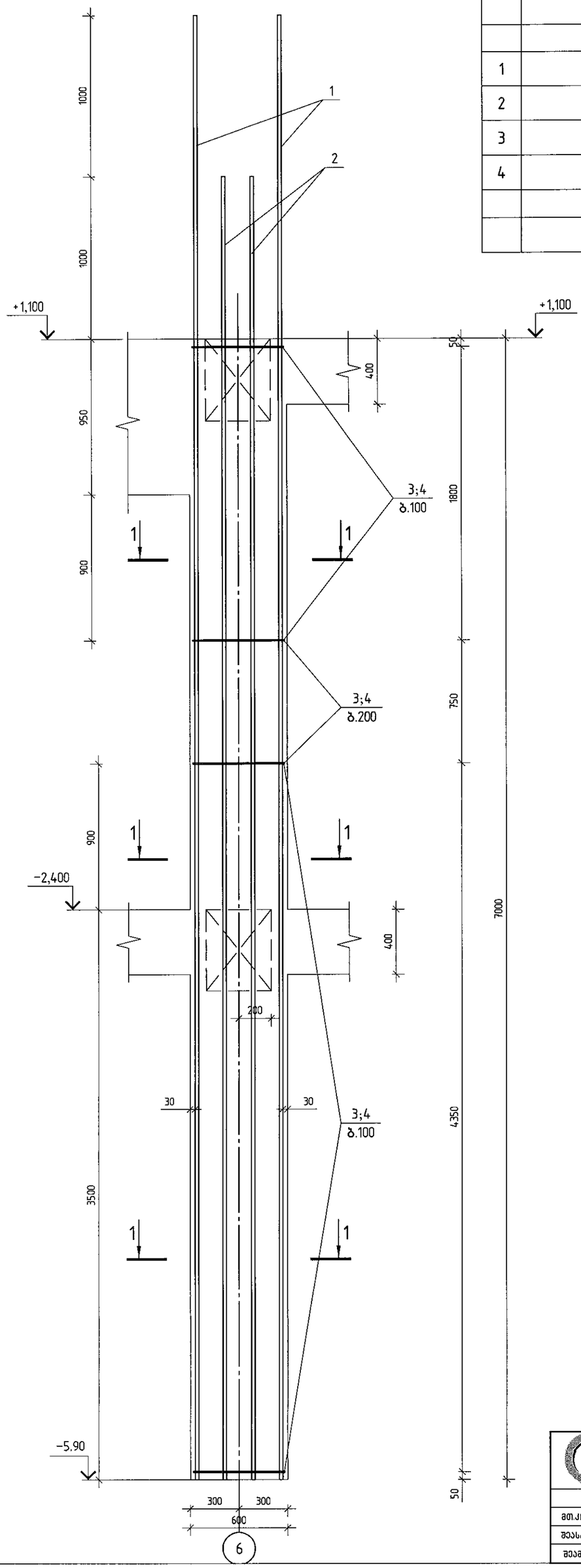

კვეთი 1-1

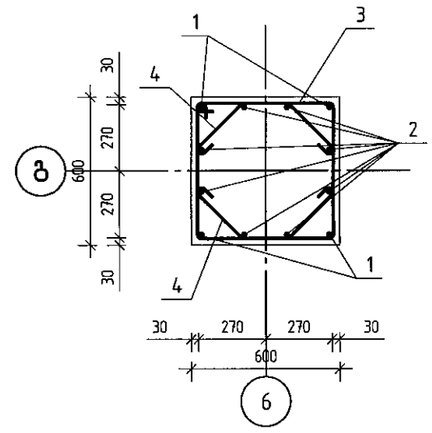

პოზ.3

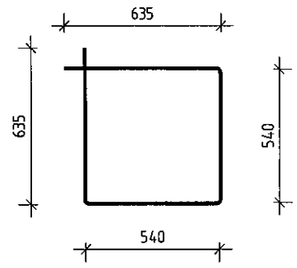

პოზ.4

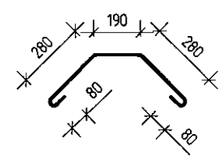

შ.პ.ს. „ჯი აი პი ენ“			მრავალფუნქციური შენობა ლეონიძის №2-ში	
				მუშა პრ.
მთ.კონსტ.	ო.ქვარიანიშვილი		მონოლითური სვეტი ს-14	დაკვ
შესრულა	დ.ახალაიანი			ფურც. № 75
შეამოწმა	ი.ცქიტიშვილი		მასშტაბი 1:25	ინვ. № ფურცლები

მონოლითური სვეტი ს-15

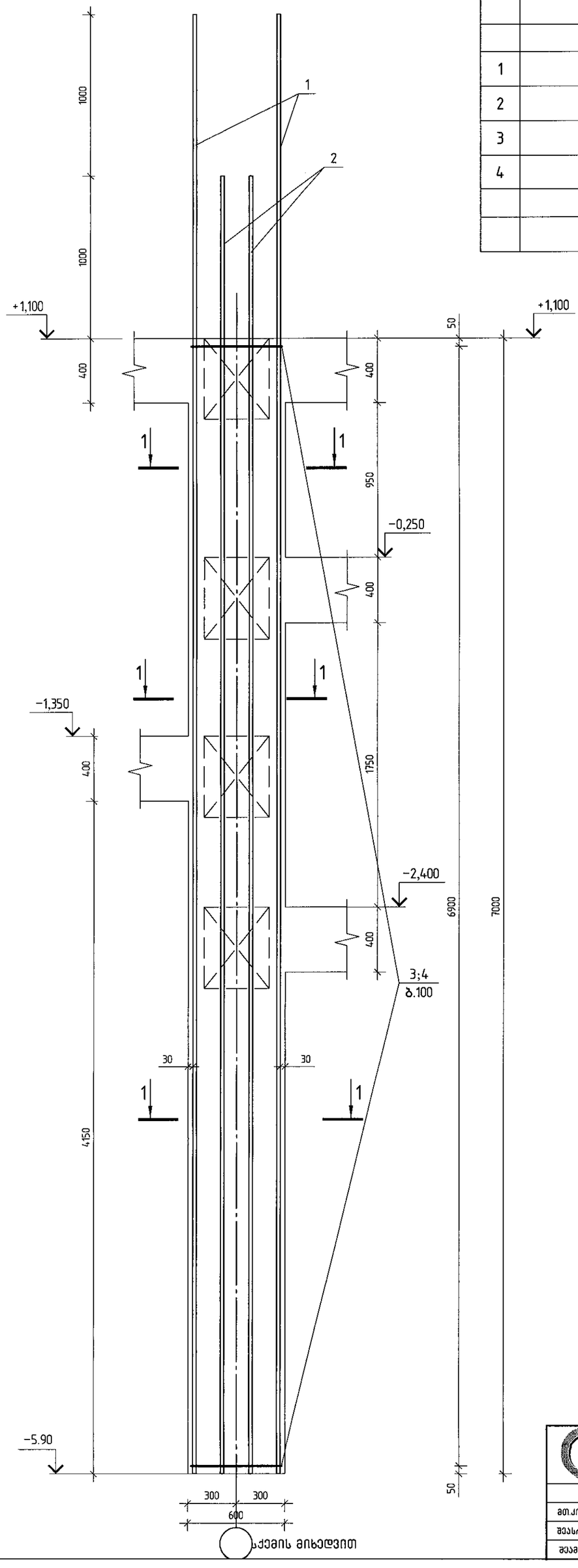

პოზ.	ა ღ ნ ი შ ვ ნ ა	დ ა ს ა ხ ე ლ ე ბ ა	რაოდ.	ერთ. წონა კგ	საერთო წონა კგ
		მონოლითური სვეტი ს-15			
		დეტალები			
1		ϕ 25 A500C ℓ= 9000	4	34.68 კგ	138.7
2		ϕ 25 A500C ℓ= 8000	8	30.83 კგ	246.6
3		ϕ 8 A240 ℓ= 2350	69	0.93 კგ	64.0
4		ϕ 8 A240 ℓ= 910	138	0.36 კგ	49.6
		მასალები			499
		B25 კლასის ბეტონი		2.52 მ³	

კვეთი 1-1

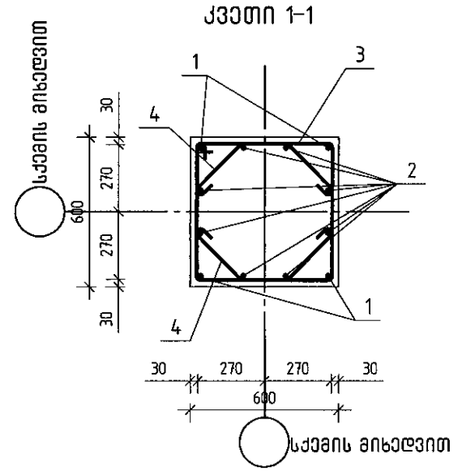

პოზ.3

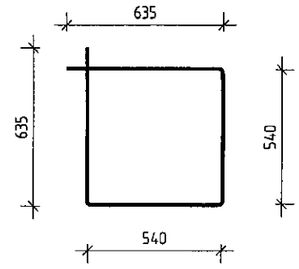

პოზ.4

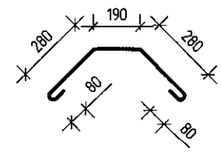

შ.პ.ს. „ჯი აი პი ენ“			მრავალფუნქციური შენობა ლეონიძის №2-ში	
				მუშა პრ.
მთ.კონსტ.	ო.ქვრივიშვილი		მონოლითური სვეტი ს-15	დაკვ
შეასრულა	დ.აზარიანი			ფურც. № 76
შეამოწმა	ი.ცქიტიშვილი		მასშტაბი 1:25	ინვ. № ფურცლები

მონოლითური სვეტი ს-16

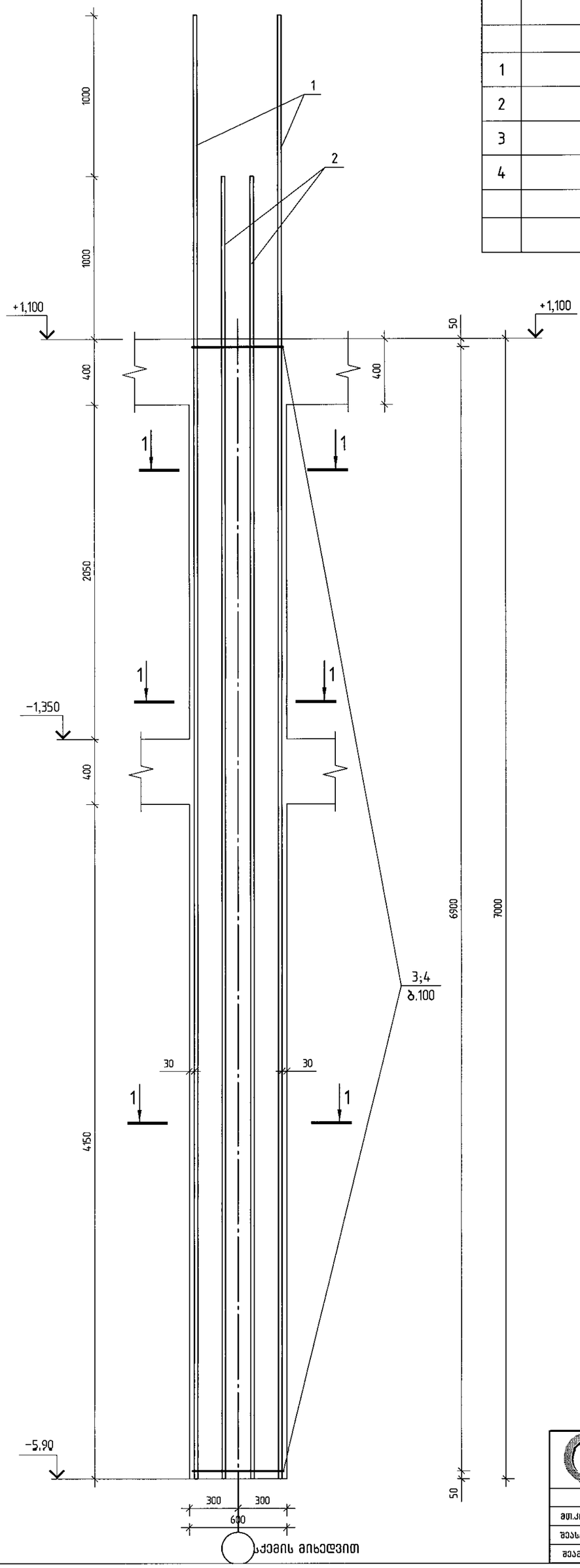

პოზ.	აღნიშვნა	დასახელება	რაოდ.	ერთ.წონა კგ	საერთო წონა კგ
		მონოლითური სვეტი ს-16			
		დეტალები			
1		ф 25 A500C ℓ= 9000	4	34.68 კგ	138.7
2		ф 25 A500C ℓ= 8000	8	30.83 კგ	246.6
3		ф 8 A240 ℓ= 2350	69	0.93 კგ	64.0
4		ф 8 A240 ℓ= 910	138	0.36 კგ	49.6
		მასალები			499
		B25 კლასის ბეტონი		2.52 მ³	

კვეთი 1-1

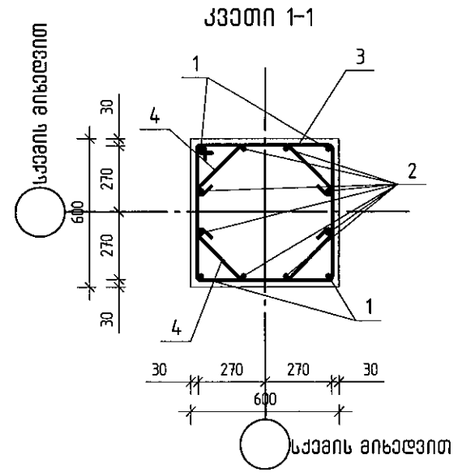

პოზ.3

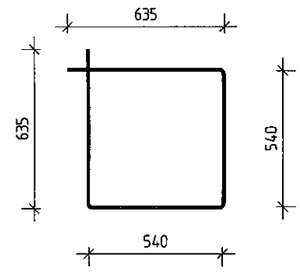

პოზ.4

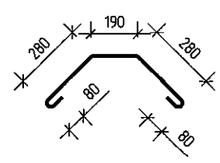

შ.პ.ს. „ჯი აი პი ენ“			მრავალფუნქციური შენობა ლეონიძის №2-ში	
				მუშა არ.
მთ.კონსტ.	ო.ქვრივიშვილი		მონოლითური სვეტი ს-16	დაკვ
შეასრულა	დ.აზარიანი			ფურც. № 77
შეამოწმა	ი.ცქიტიშვილი		მასშტაბი 1:25	ინვ. № ფურცლები

მონოლითური სვეტი ს-17

პოზ.	აღნიშვნა	დასახელება	რაოდ.	ერთ. წონა კგ	საერთო წონა კგ
		მონოლითური სვეტი ს-17			
		დეტალები			
1		ф 25 A500C ℓ= 9000	4	34.68 კგ	138.7
2		ф 25 A500C ℓ= 8000	8	30.83 კგ	246.6
3		ф 8 A240 ℓ= 2350	69	0.93 კგ	64.0
4		ф 8 A240 ℓ= 910	138	0.36 კგ	49.6
		მასალები			499
		B25 კლასის ბეტონი		2.52 მ³	

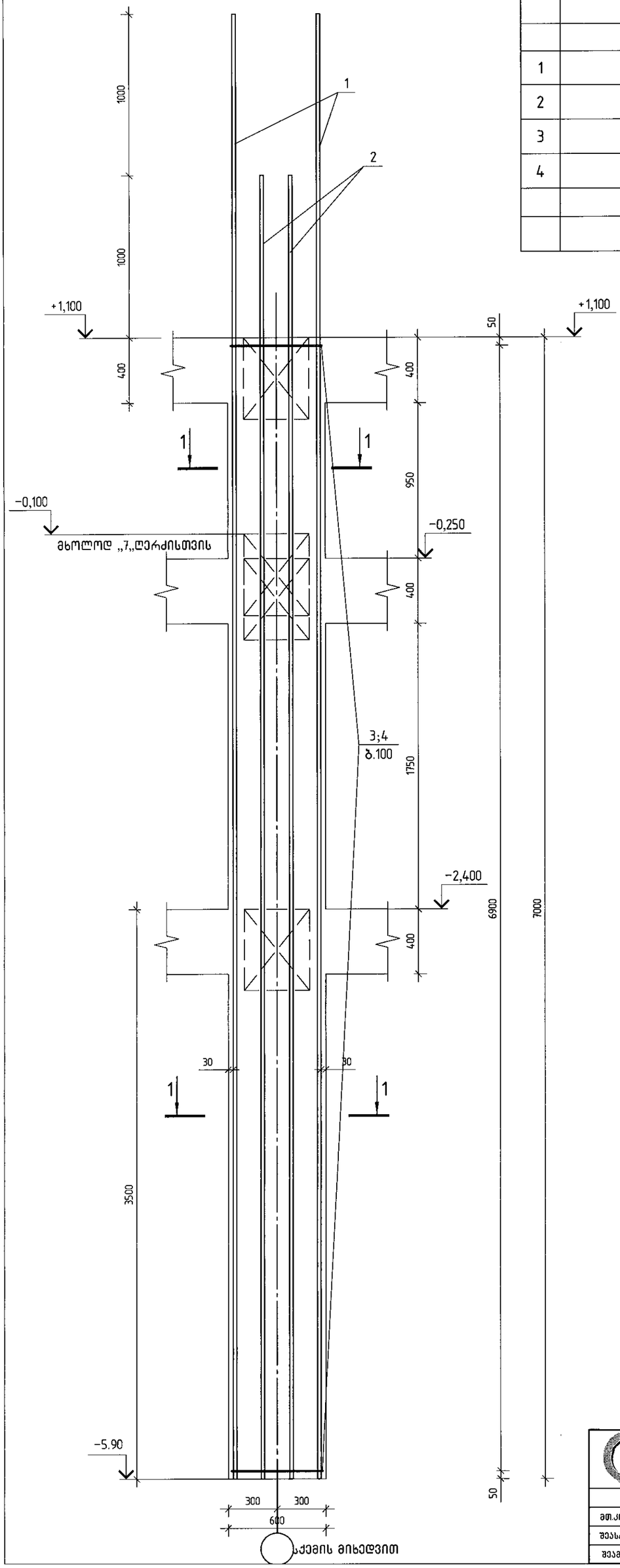

კვეთი 1-1

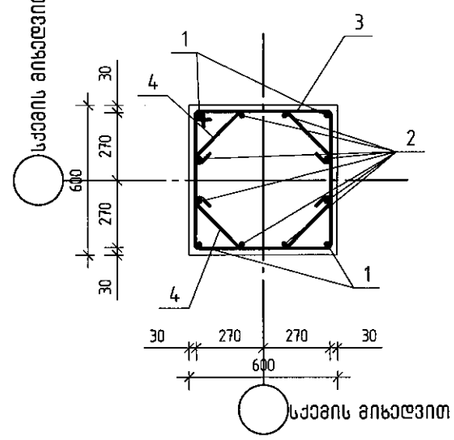

პოზ.3

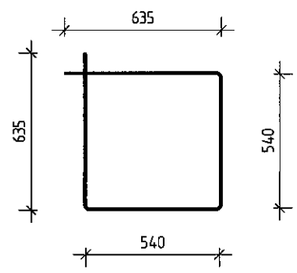

პოზ.4

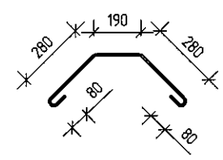

შ.პ.ს. „ჯი აი პი ენ“			მრავალფუნქციური შენობა ლეონიძის №2-ში	
				მუშა არ.
მთ.კონსტ.	ო.ქვრივიშვილი		მონოლითური სვეტი ს-17	დაკვ
შესრულა	დ.აზარიანი			ფურც. №78
შეამოწმა	ი.ცქიტიშვილი		მასშტაბი 1:25	ინვ. № ფურცლები

მონოლითური სვეტი ს-18

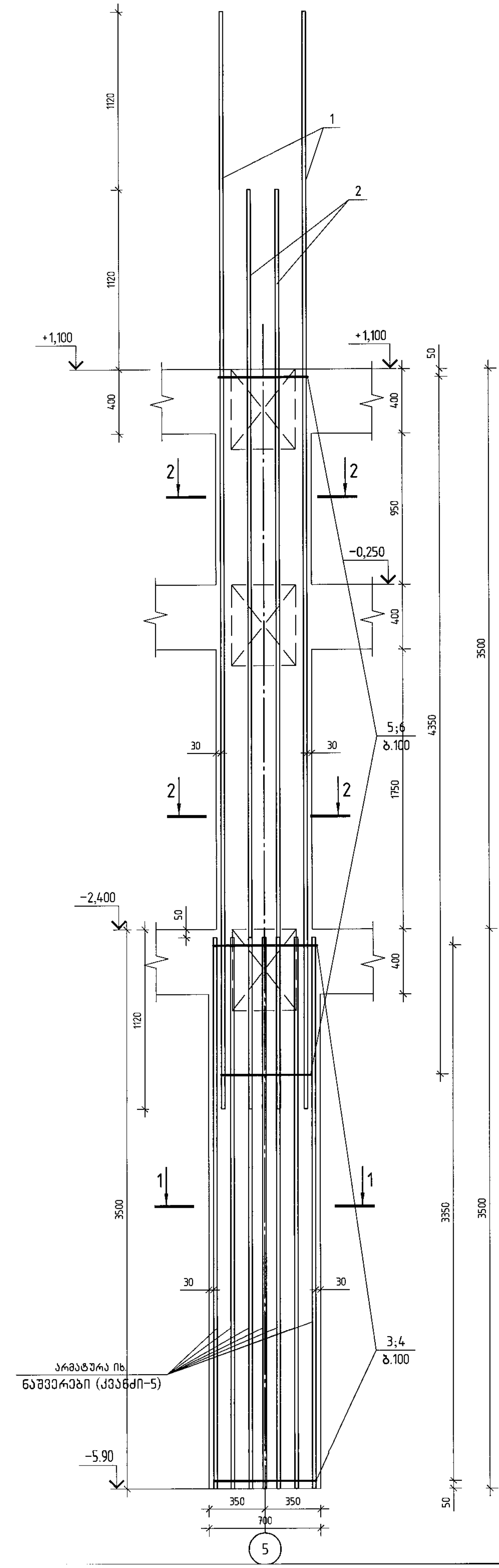

პოზ.	აღნიშვნა	დასახელება			რაოდ.	ერთ.წონა კგ		საერთო წონა კგ
		მონოლითური სვეტი ს-18						
		დეტალები						
1		ϕ 28	A500C	ℓ= 6860	4	33.16	კგ	132.6
2		ϕ 28	A500C	ℓ= 5740	8	27.74	კგ	222.0
3		ϕ 10	A500C	ℓ= 2764	34	1.70	კგ	57.1
4		ϕ 10	A500C	ℓ= 810	34	0.50	კგ	16.7
5		ϕ 10	A500C	ℓ= 2350	43	1.45	კგ	63.0
6		ϕ 10	A500C	ℓ= 910	43	0.56	კგ	24.4
		მასალები						516
		B25 *კლასის ბეტონი*				2.98	მ³	

კვეთი 1-1

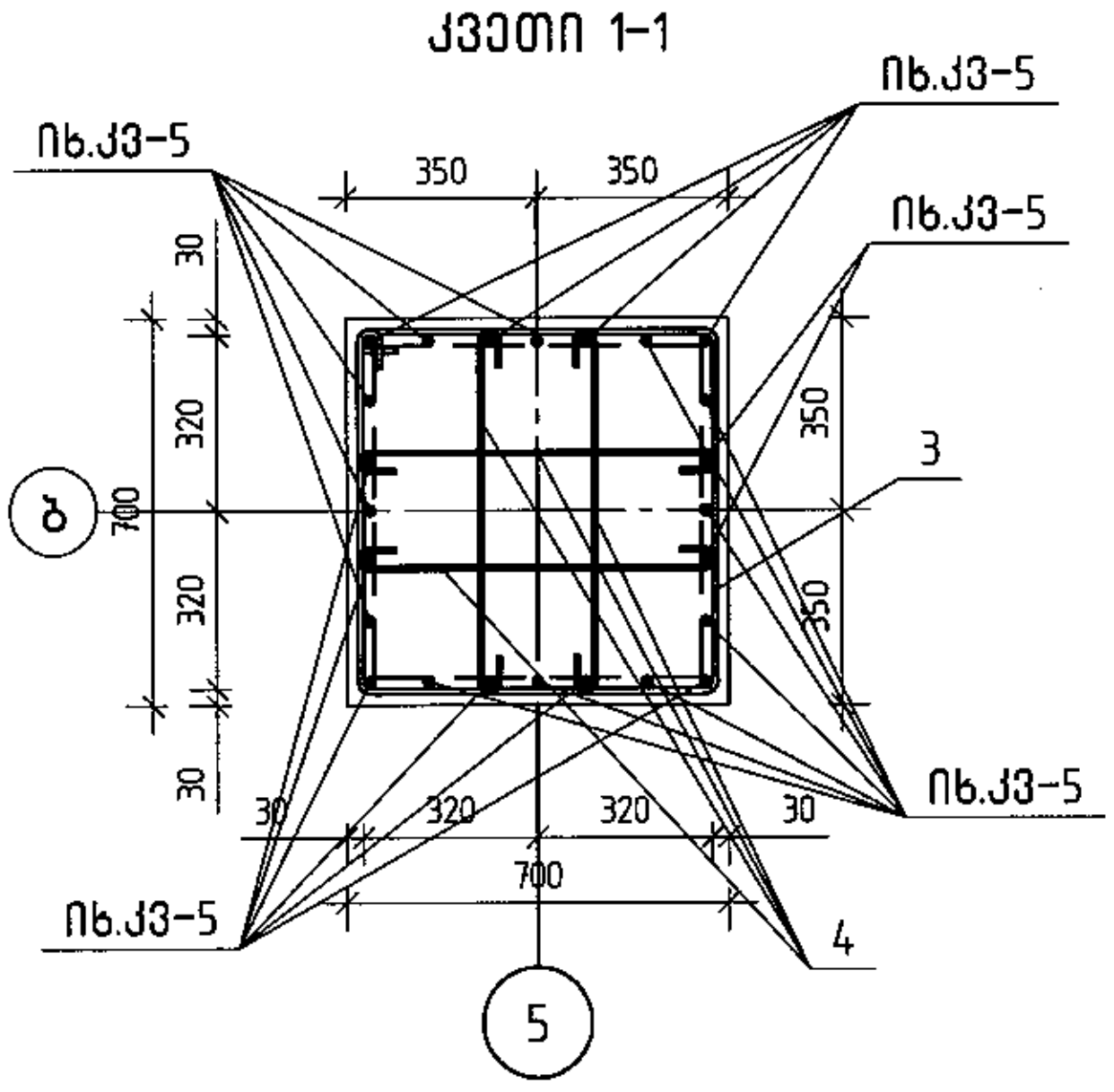

პოზ.3

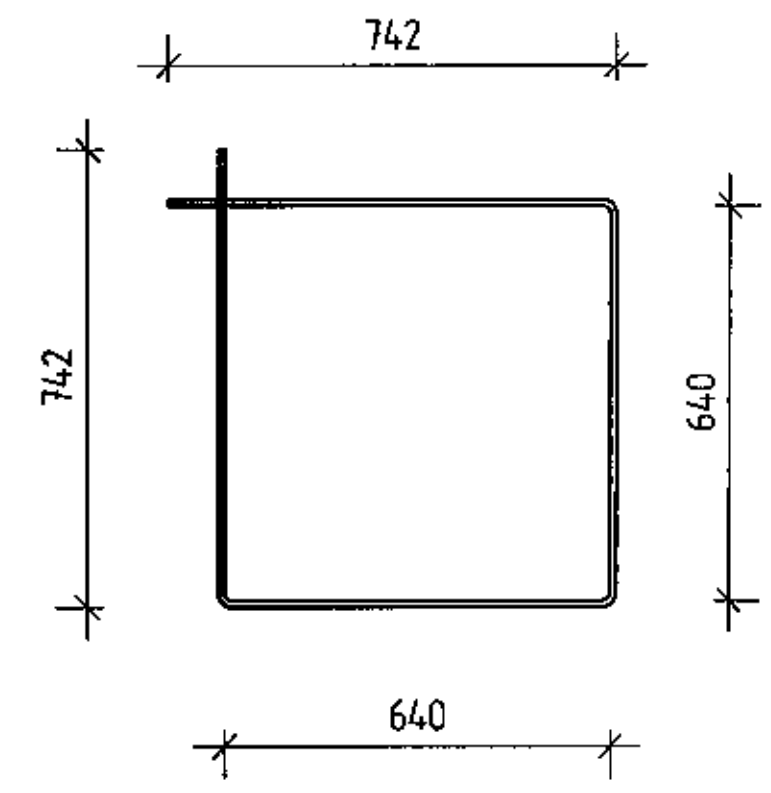

პოზ.4

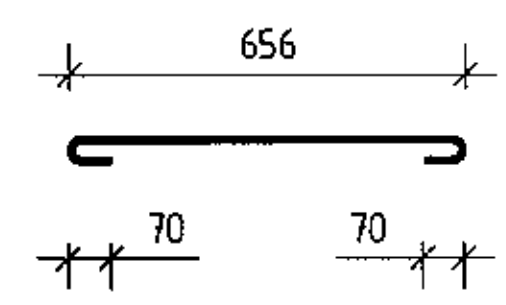

კვეთი 2-2

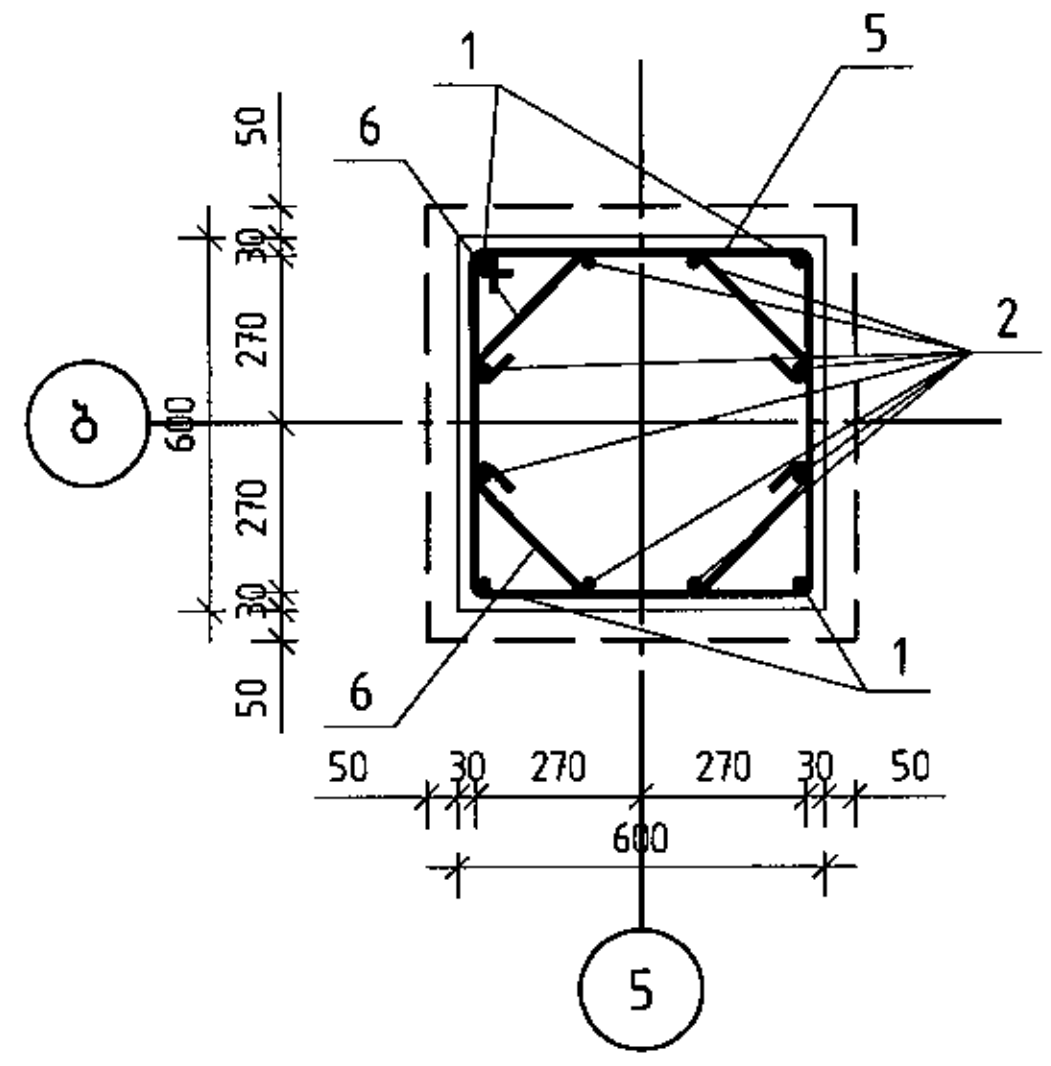

პოზ.5

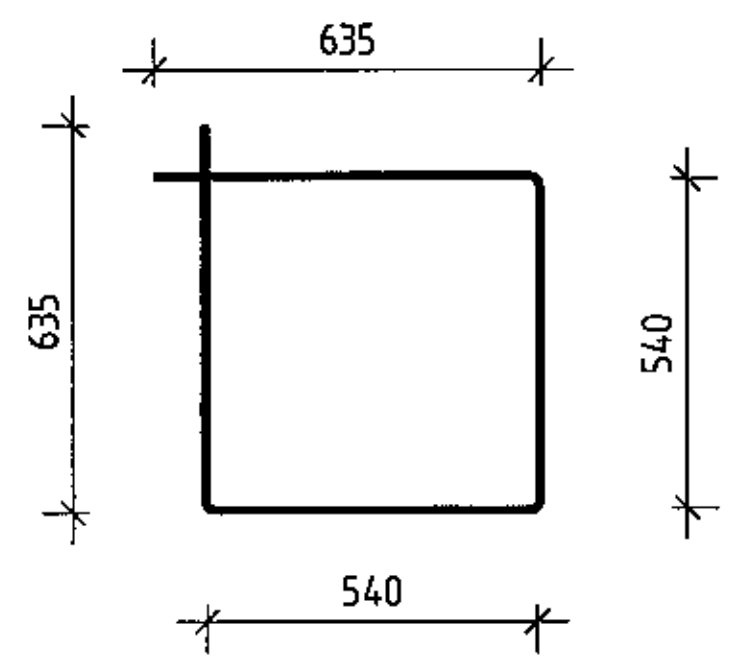

პოზ.6

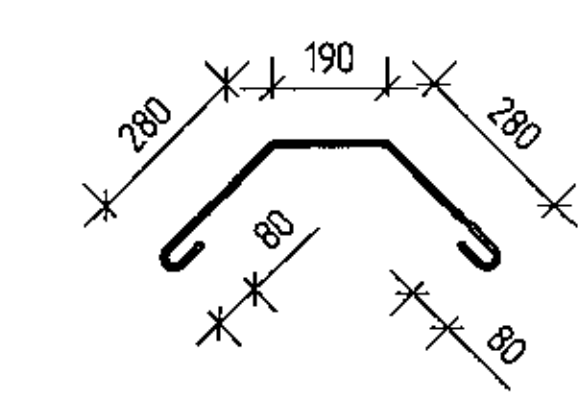

IPN შ.პ.ს. „ჯი აი პი ენ"			მრავალფუნქციური შენობა ლეონიძის №2-ში	
				მუშა პრ.
მთ.კონსტ.	ო.კარიჭაშვილი		მონოლითური სვეტი ს-18	ფურც. № 79
შეასრულა	ლ.აზარიანი			
შეამოწმა	ი.ცქიტიშვილი		მასშტაბი 1:25 ინვ. №	ფურცლები

მონოლითური სვეტი ს-19

პოზ.	ა ღ ნ ი შ ვ ნ ა	დ ა ს ა ხ ე ლ ე ბ ა	რაოდ.	ერთ.წონა კგ	საერთო წონა კგ
		მონოლითური სვეტი ს-19			
		დეტალები			
1		ф 25 A500C ℓ= 9000	4	34.68 კგ	138.7
2		ф 25 A500C ℓ= 8000	8	30.83 კგ	246.6
3		ф 8 A240 ℓ= 2350	69	0.93 კგ	64.0
4		ф 8 A240 ℓ= 910	138	0.36 კგ	49.6
		მასალები			4.99
		B25 კლასის ბეტონი		2.52 მ³	

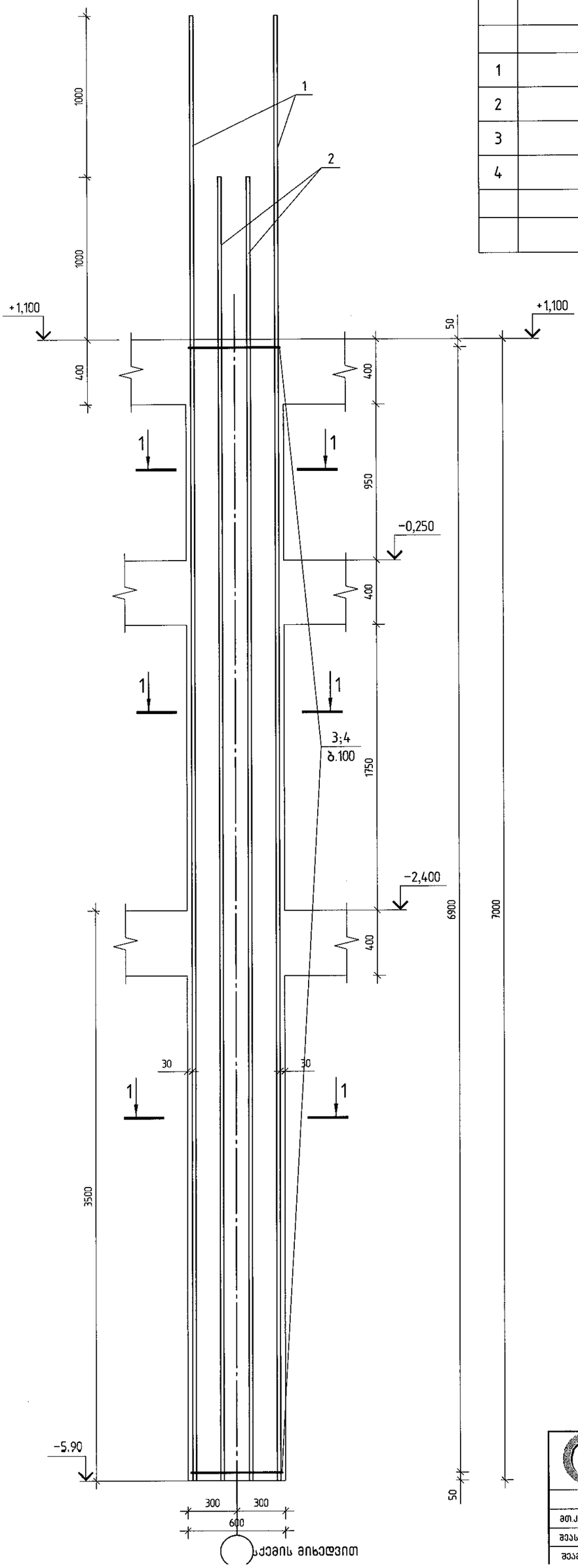

კვეთი 1-1

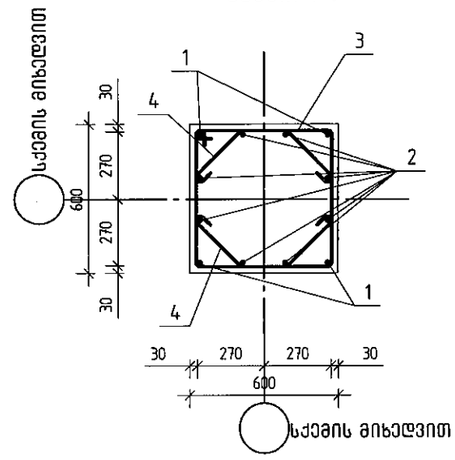

პოზ.3

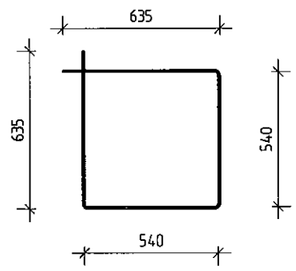

პოზ.4

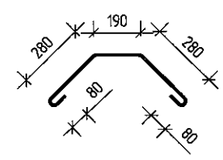

შ.პ.ს. „ჯი აი პი ენ“			მრავალფუნქციური შენობა ლეონიძის №2-ში	
				მუშა პრ.
მთ.კონსტ.	ო.ქვარაიშვილი		მონოლითური სვეტი ს-19	დაკვ
შესრულა	დ.აზარიანი			ფურც. №80
შეამოწმა	ი.ცქიტიშვილი		მასშტაბი 1:25	ინვ. № ფურცლები

მონოლითური სვეტი ს-20

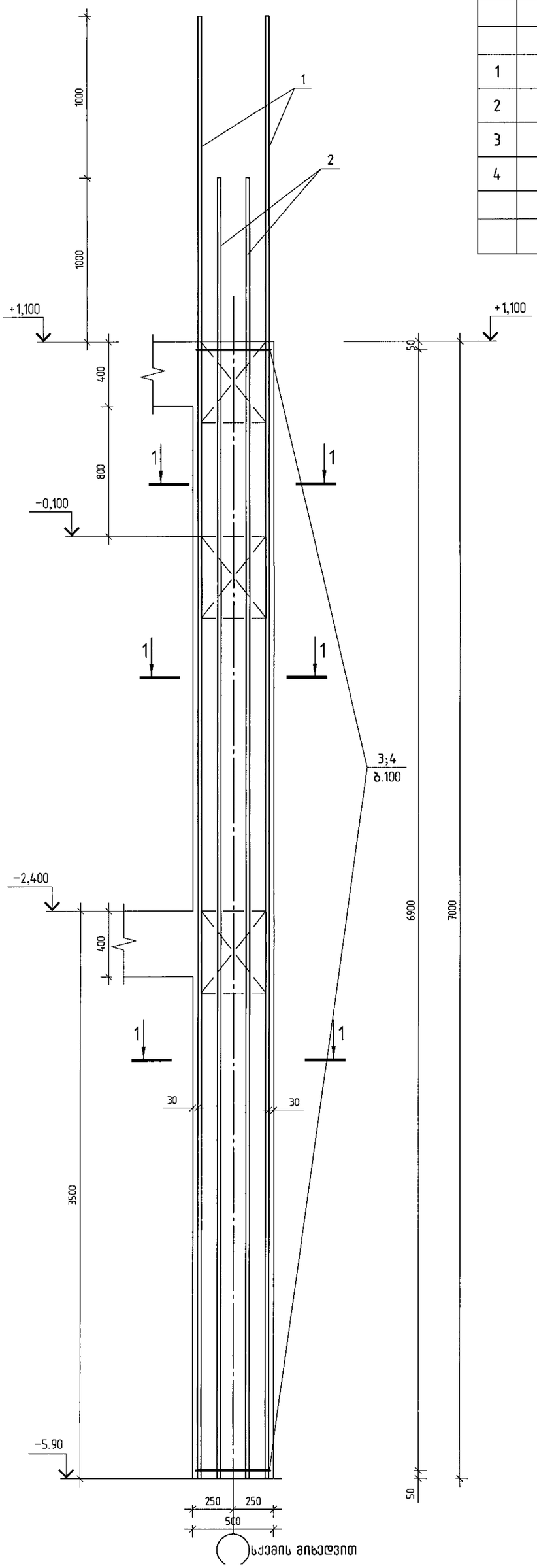

პოზ.	აღნიშვნა	დასახელება	რაოდ.	ერთ. წონა კგ	საერთო წონა კგ
		მონოლითური სვეტი ს-20			
		დეტალები			
1		ф 25 A500C ℓ= 9000	4	34.68 კგ	138.7
2		ф 25 A500C ℓ= 8000	8	30.83 კგ	246.6
3		ф 8 A240 ℓ= 1950	70	0.77 კგ	53.9
4		ф 8 A240 ℓ= 760	140	0.30 კგ	42.0
		მასალები			481
		B25 კლასის ბეტონი		1.75 მ³	

კვეთი 1-1

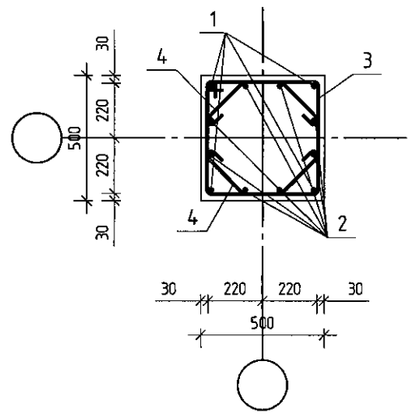

პოზ.3

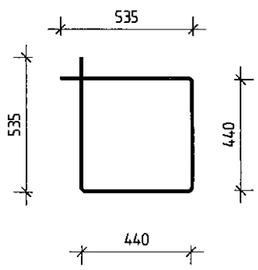

პოზ.4

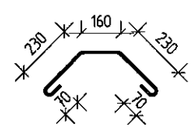

შ.პ.ს. „ჯი აი პი ენ“			მრავალფუნქციური შენობა ლეონიძის №2-ში	
				მუშა პრ.
მთ.არქიტ.	ო.კვარაციშვილი		მონოლითური სვეტი ს-20	ტაკვ
შესრულა	დ.აზარიანი			ფურც. № 81
შეამოწმა	ი.ცქიტიშვილი		მასშტაბი 1:25	ინვ. № ფურცლები

ЗАМЕНИТЕЛЬНАЯ ЦЕНА Ц-24

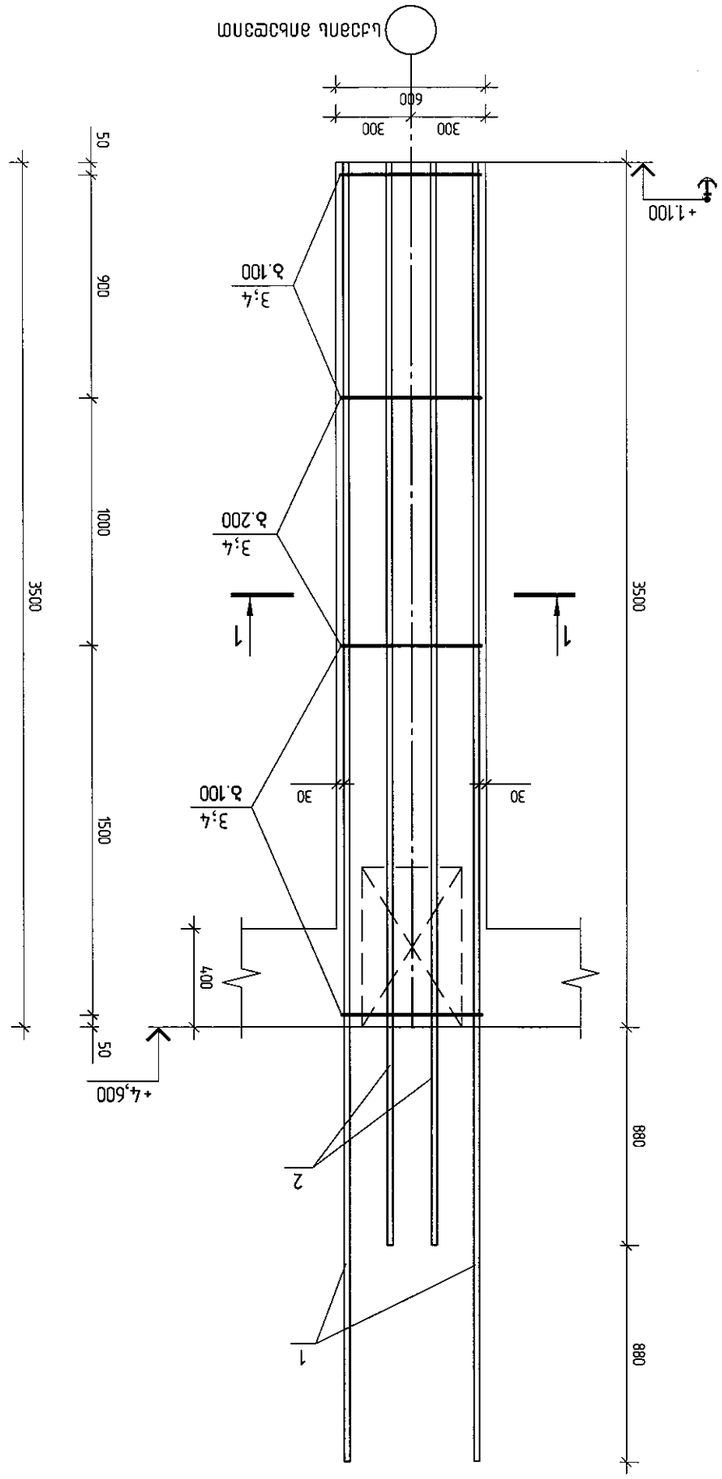

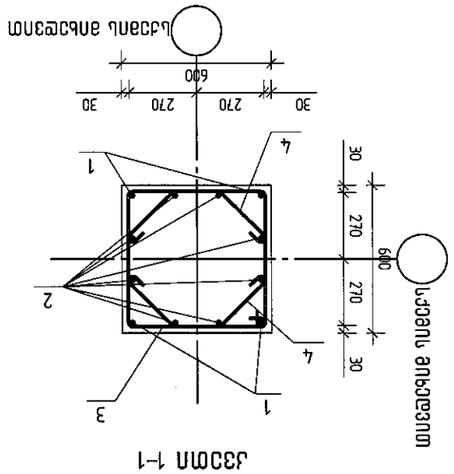

Узел 1–1

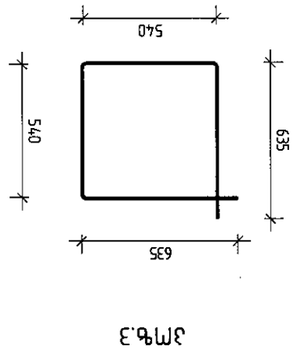

Узел 3

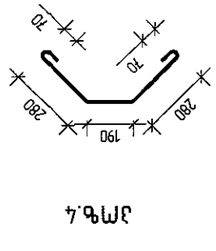

Узел 4

Узел	Эскиз	Диаметр, мм	Класс, марка стали	Количество, шт.	Масса, кг
			Элементы изделия Ц-24		
			Ригели		
1		ф 22	А500С	4	62.8
2		ф 22	А500С	8	104.6
3		ф 8	А240	30	27.8
4		ф 8	А240	60	21.5
			Закладные		
					21г
			В25 *Тяжелый бетон*		
				1.26	м³

Спецификация на элементы монтажные №2-3П					
ЗАО "ЭПИ ЭП ЭП Инж."					
					Лит.
Изм.	Кол.уч.	№ док.	Подп.	Дата	
Разработал					Стадия
Проверил					Р
Гл.специалист					Лист 1
Н.контр.					Листов 1
ГИП					
Элемент монтажный Ц-24					
Масштаб 1:25					

მონოლითური სვეტი ს-25

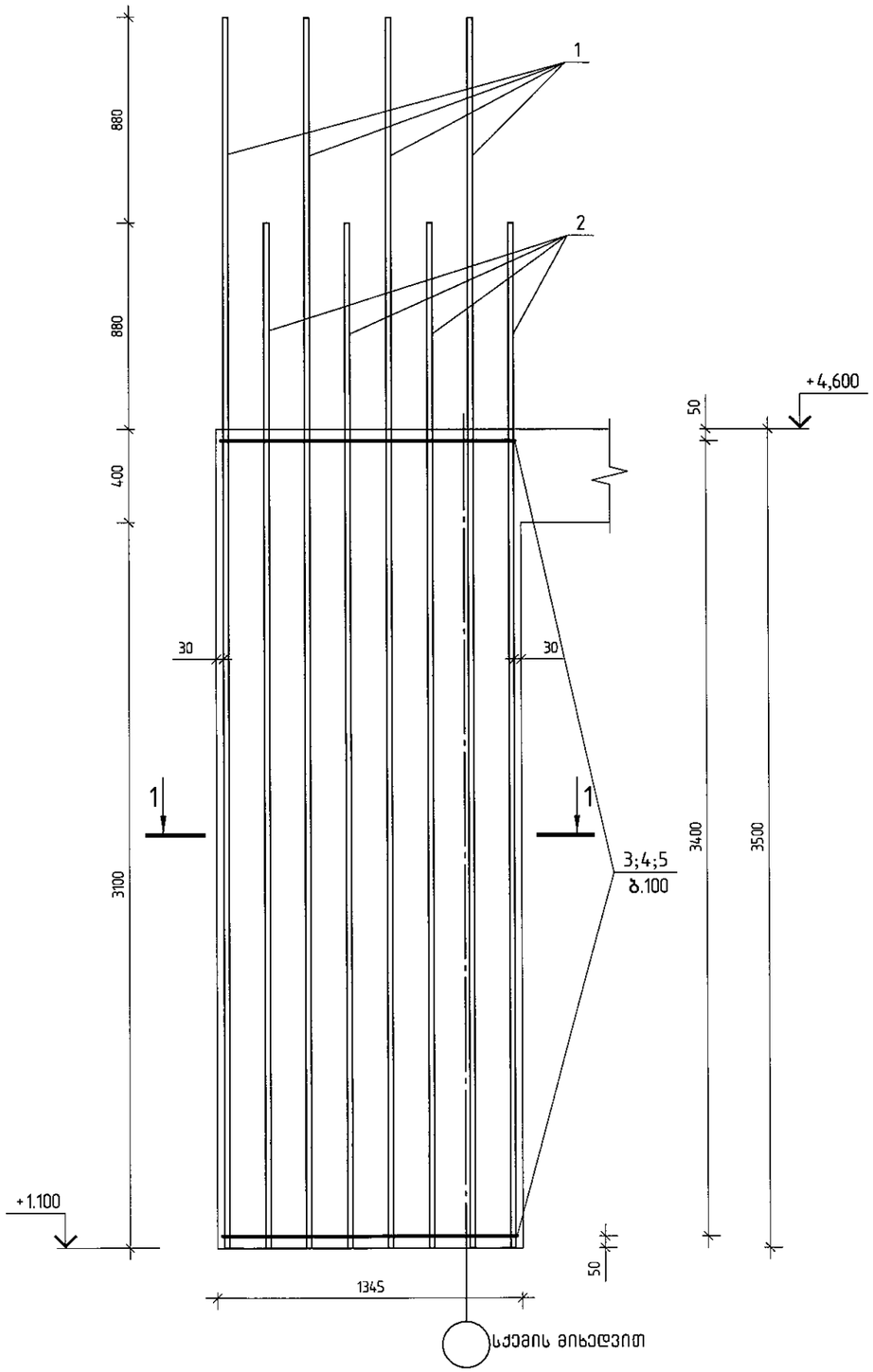

პოზ.	აღნიშვნა	დასახელება	რაოდ.	ერთ.წონა კგ	საერთო წონა კგ
		მონოლითური სვეტი ს-25			
		დეტალები			
1		ф 22 A500C ℓ= 5260	8	15.70 კგ	125.6
2		ф 22 A500C ℓ= 4380	9	13.07 კგ	117.6
3		ф 8 A240 ℓ= 2965	34	1.17 კგ	39.8
4		ф 8 A240 ℓ= 2400	34	0.95 კგ	32.2
5		ф 8 A240 ℓ= 900	34	0.36 კგ	12.1
6		ф 8 A240 ℓ= 910	34	0.36 კგ	12.2
		მასალები			327
		B25 კლასის ბეტონი		2.59 მ³	

კვეთი 1-1

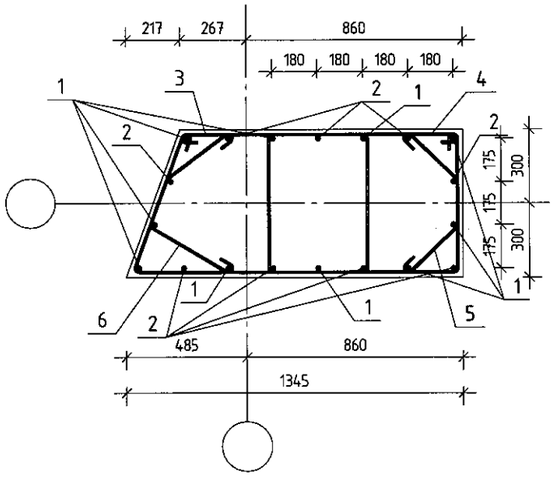

პოზ.3

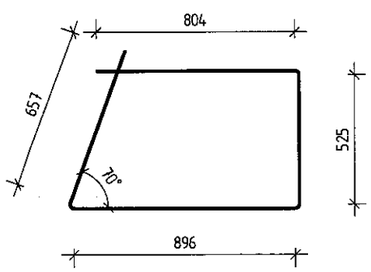

პოზ.4

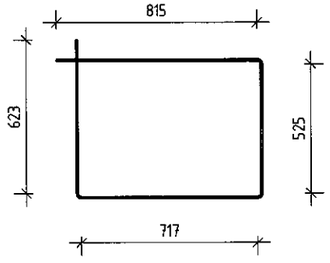

პოზ.5

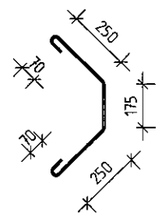

პოზ.6

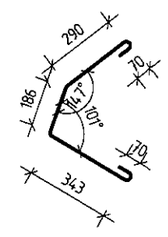

შ.პ.ს. „ჯი აი პი ეი“			მრავალფუნქციური შენობა ლეონიძის №2-ში	
				მუშა პრ.
მთ.კონსტ.	ო.ჯვრისთავილი		მონოლითური სვეტი ს-25	დაკვ
შეასრულა	დ.აზარიანი			ფურც. № 86
შეამოწმა	ი.ცქიტიშვილი		მასშტაბი 1:25	ინვ. № ფურცლები

მონოლითური სვეტი ს-26

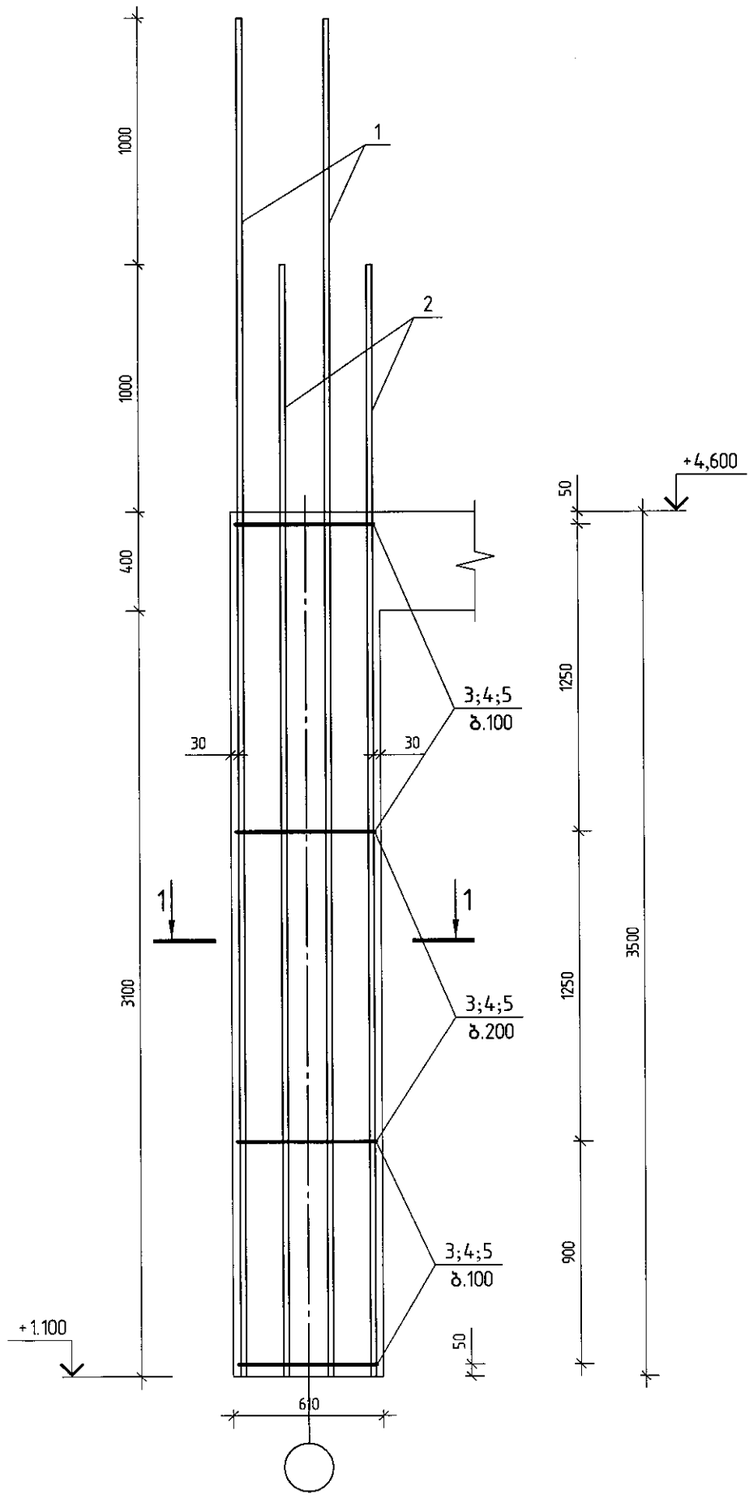

პოზ.	ა ღ ნ ი შ ვ ნ ა	დ ა ს ა ხ ე ლ ე ბ ა	რაოდ.	ერთ. წონა კგ	საერთო წონა კგ
		მონოლითური სვეტი ს-26			
		დეტალები			
1		ф 22 A500C ℓ= 5500	5	16.41 კგ	82.1
2		ф 22 A500C ℓ= 4500	6	13.43 კგ	80.6
3		ф 8 A240 ℓ= 2210	28	0.87 კგ	24.2
4		ф 8 A240 ℓ= 750	28	0.30 კგ	8.2
5		ф 8 A240 ℓ= 855	28	0.34 კგ	9.4
		მასალები			204
		B25 *კლასის ბეტონი*		1.05 მ³	

კვეთი 1-1

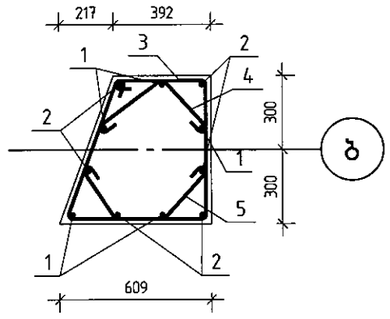

პოზ.3

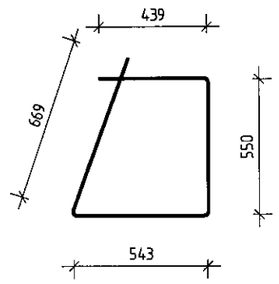

პოზ.4

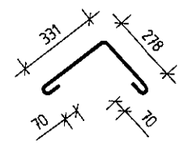

პოზ.5

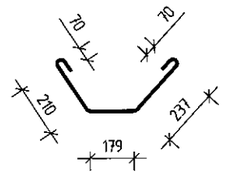

შ.პ.ს. „ჯი პი პი ეი“			მრავალფუნქციური შენობა ლეონიძის №2-ში	
				მუშა პრ.
მთ.კონსტ.	ო.ქვარიშვილი		მონოლითური სვეტი ს-26	დაკვ
შეასრულა	დ.ახვარიანი			ფურც. № 87
შეამოწმა	ი.ცქიტიშვილი		მასშტაბი 1:25	ინვ. № ფურცლები

ГИП			
„ЗС ИЗ ИЗ ИЗ" а.д.д.			

მონოლითური სვეტი ს-28

პოზ.	აღნიშვნა	დასახელება	რაოდ.	ერთ. წონა კგ	საერთო წონა კგ
		მონოლითური სვეტი ს-28			
		დეტალები			
1		ф 22 A500C ℓ= 5500	4	16.41 კგ	65.6
2		ф 22 A500C ℓ= 4500	8	13.43 კგ	107.4
3		ф 8 A240 ℓ= 1950	27	0.77 კგ	21.0
4		ф 8 A240 ℓ= 760	55	0.30 კგ	16.3
		მასალები			210
		B25 კლასის ბეტონი		0.88 მ³	

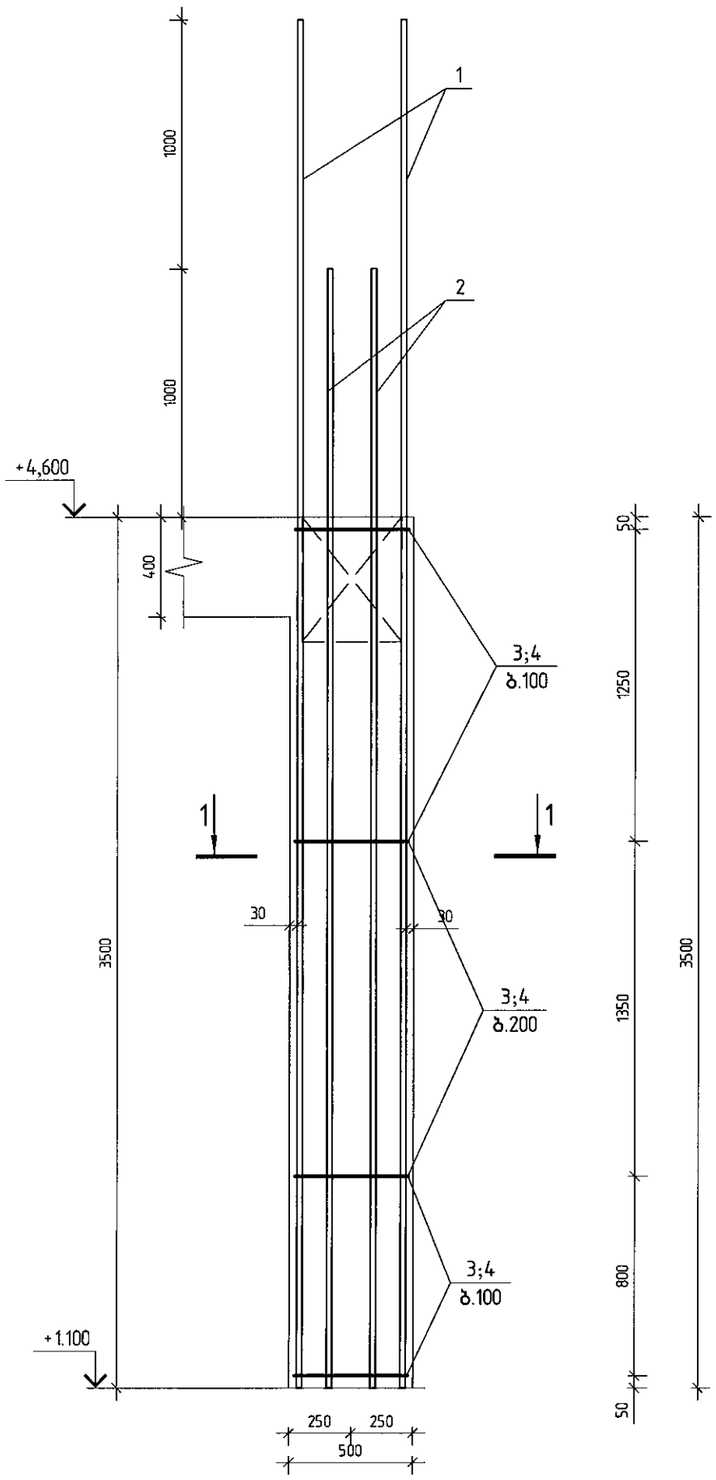

კვეთი 1-1

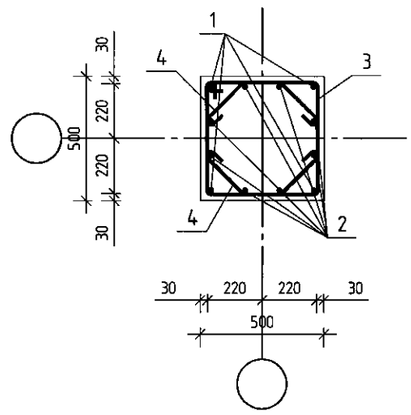

პოზ.3

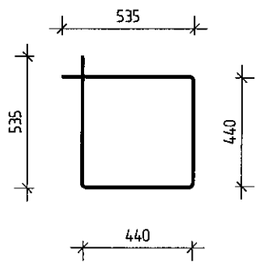

პოზ.4

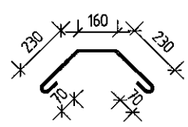

შ.პ.ს. „ჯი აი პი ენ“			მრავალფუნქციური შენობა ლეონიძის №2-ში	
				მუშა არ.
მთ.კონსტ.	ო.ქვარიანიშვილი		მონოლითური სვეტი ს-28	დაკვ
შეასრულა	დ.ჯაზარიანი			ფურც. № 89
შეამოწმა	ი.ცქიტიშვილი		მასშტაბი 1:25	ინვ. № ფურცლები

მონოლითური სვეტი ს-29

პოზ.	ა ღ ნ ი შ ვ ნ ა	დ ა ს ა ხ ე ლ ე ბ ა	რაოდ.	ერთ. წონა კგ		საერთო წონა კგ
		მონოლითური სვეტი ს-29				
		დეტალები				
1		∅ 22 A500C ℓ= 3630	12	10.83	კგ	130.0
3		∅ 8 A240 ℓ= 2350	30	0.93	კგ	27.8
4		∅ 8 A240 ℓ= 910	60	0.36	კგ	21.5
		მასალები				179
		B25 *კლასის ბეტონი*		1.26	მ³	

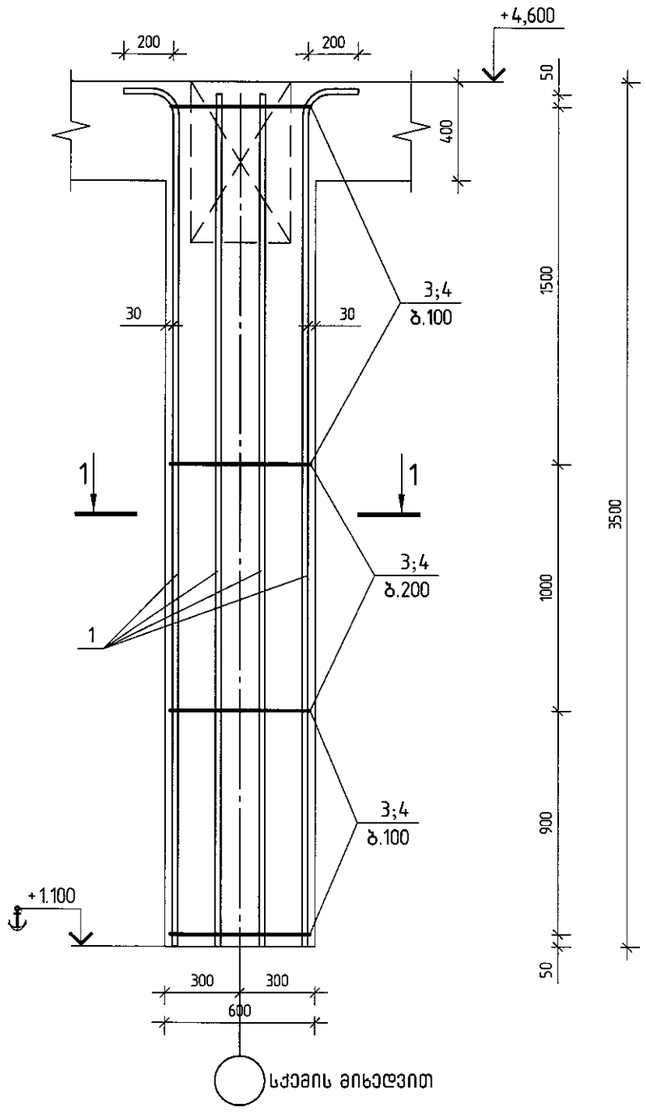

კვეთი 1-1

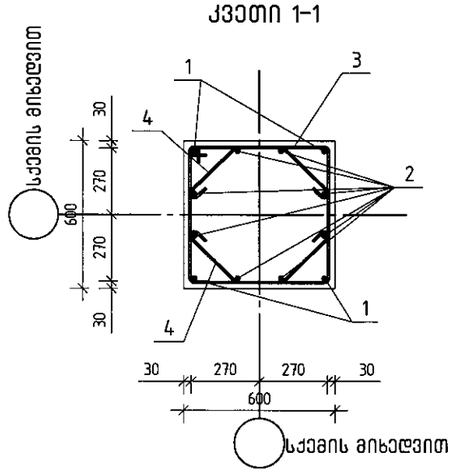

პოზ.3

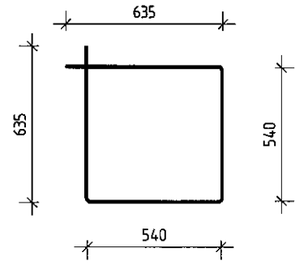

პოზ.4

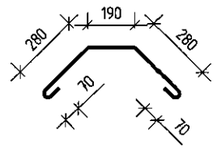

შ.პ.ს. „ჯი აი პი ეი“			მრავალფუნქციური შენობა ლეონიძის №2-ში	
				მუშა პრ.
მთ.კონსტ.	ო.ჯერვიშვილი		მონოლითური სვეტი ს-29	დაკვ
შესრულა	დ.ხაზარიანი			ფურც № 90
შეამოწმა	ი.ცქიტიშვილი		მასშტაბი 1:25	ინვ. № ფურცლები

მონოლითური სვეტი ს-31

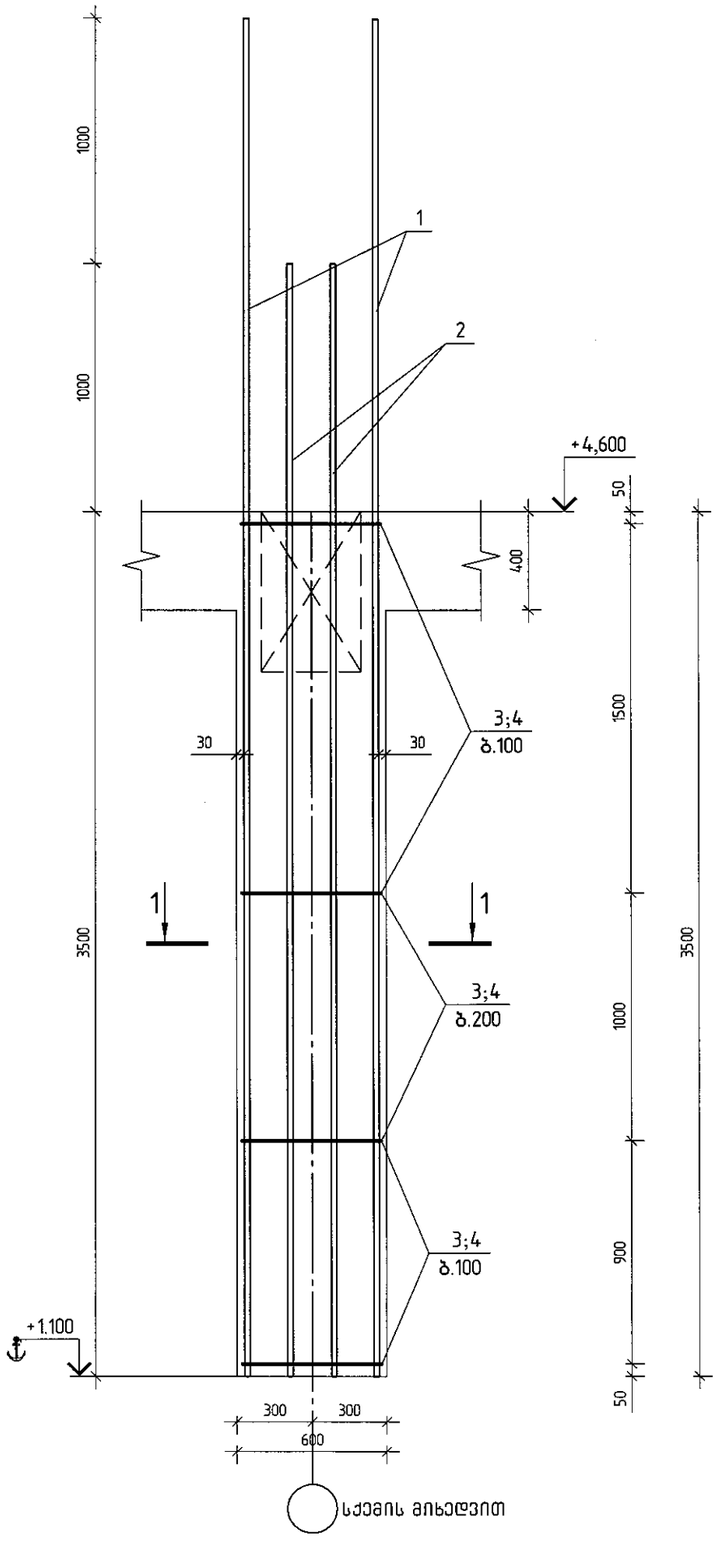

პოზ.	ა ღ ნ ი შ ვ ნ ა	დ ა ს ა ხ ე ლ ე ბ ა	რაოდ.	ერთ. წონა კგ	საერთო წონა კგ
		მონოლითური სვეტი ს-31			
		დეტალები			
1		ф 25 A500C ℓ= 5500	4	21.19 კგ	84.8
2		ф 25 A500C ℓ= 4500	8	17.34 კგ	138.7
3		ф 8 A240 ℓ= 2350	30	0.93 კგ	27.8
4		ф 8 A240 ℓ= 910	60	0.36 კგ	21.5
		მასალები			273
		B25 *კლასის ბეტონი*		1.26 მ³	

კვეთი 1-1

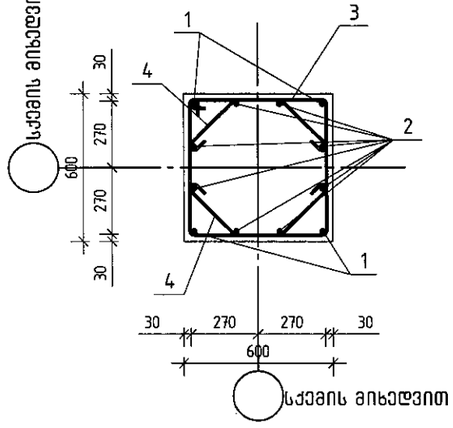

პოზ.3

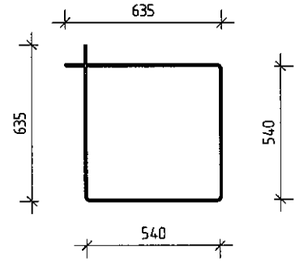

პოზ.4

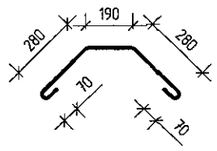

შ.პ.ს. „ჯი აი პი ეი“			მრავალფუნქციური შენობა ლეონიძის №2-ში	
				მუშა პრ.
მთ.კონსტ.	ო.ქვარიანიშვილი		მონოლითური სვეტი ს-31	დაკვ
შესასრულა	დ.ბაზარიანი			ფურც. № 92
შეამოწმა	ი.სანიტიშვილი		მასშტაბი 1:25	ინვ. № ფურცლები

მონოლითური სვეტი ს-32

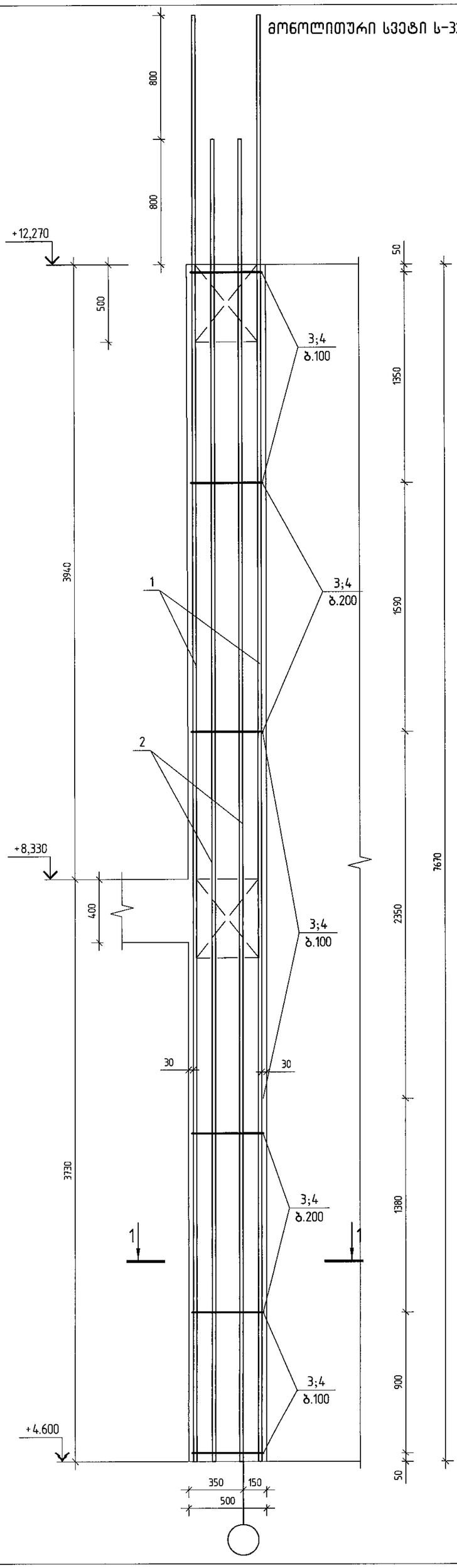

პოზ.	აღნიშვნა	დასახელება	რაოდ.	ერთ. წონა კგ		საერთო წონა კგ
		მონოლითური სვეტი ს-32				
		დეტალები				
1		ф 20 A500C ℓ= 9270	4	22.86	კგ	91.4
2		ф 20 A500C ℓ= 8470	8	20.89	კგ	167.1
3		ф 8 A240 ℓ= 2155	61	0.85	კგ	51.7
4		ф 8 A240 ℓ= 810	122	0.32	კგ	38.9
		მასალები				349
		B25 კლასის ბეტონი		2.34	მ³	

კვეთი 1-1

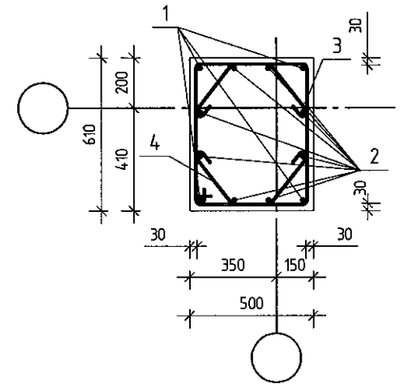

პოზ.3

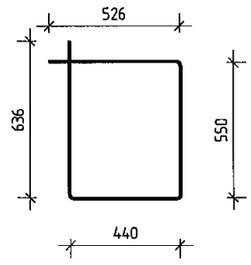

პოზ.4

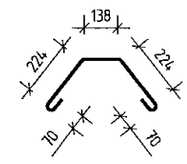

შპს „ჯი აი პი ენ“			მრავალფუნქციური შენობა ლეონიძის №2-ში	
				მუშა პრ.
მთ.კონსტ.	ო.ქვარიშვილი		მონოლითური სვეტი ს-32	დ.ა.ვ
შესრულა	დ.აზარიანი			ფურც. № 93
შეამოწმა	ი.ცქიტიშვილი		მასშტაბი 1:25	ინვ. № ფურცლები

მონოლითური სვეტი ს-33

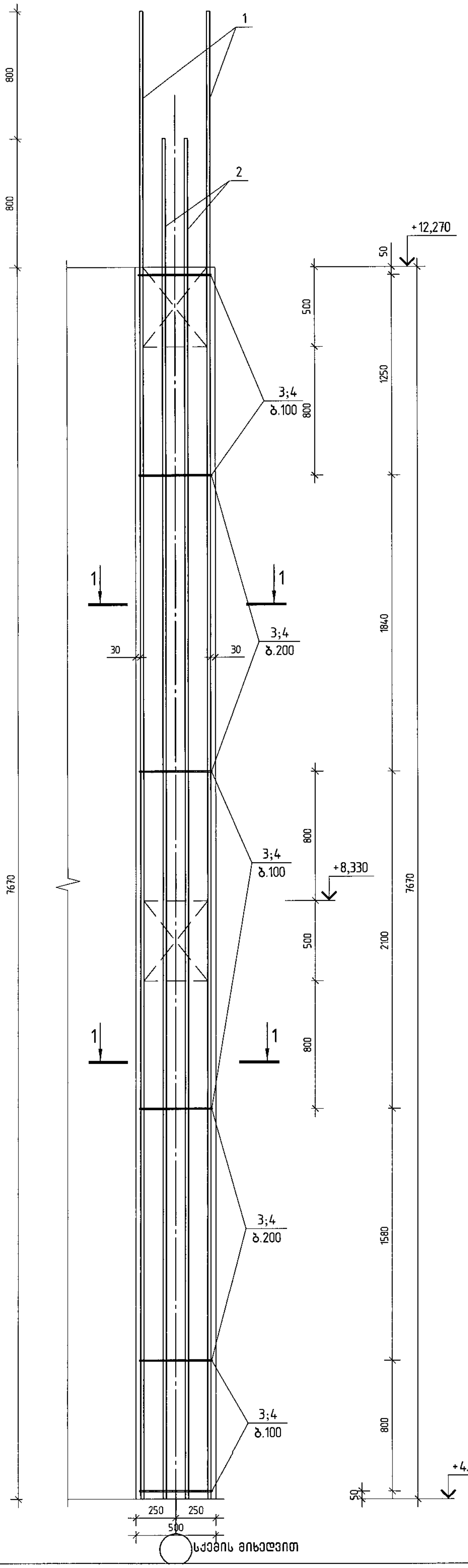

პოზ.	აღნიშვნა	დასახელება	რაოდ.	ერთ. წონა კგ		საერთო წონა კგ
		მონოლითური სვეტი ს-33				
		დეტალები				
1		⌀ 20 A500C ℓ= 9270	4	22.86	კგ	91.4
2		⌀ 20 A500C ℓ= 8470	8	20.89	კგ	167.1
3		⌀ 8 A240 ℓ= 1950	38	0.77	კგ	28.9
4		⌀ 8 A240 ℓ= 760	75	0.30	კგ	22.6
		მასალები				310
		B25 *კლასის ბეტონი*		1.92	მ³	

კვეთი 1-1

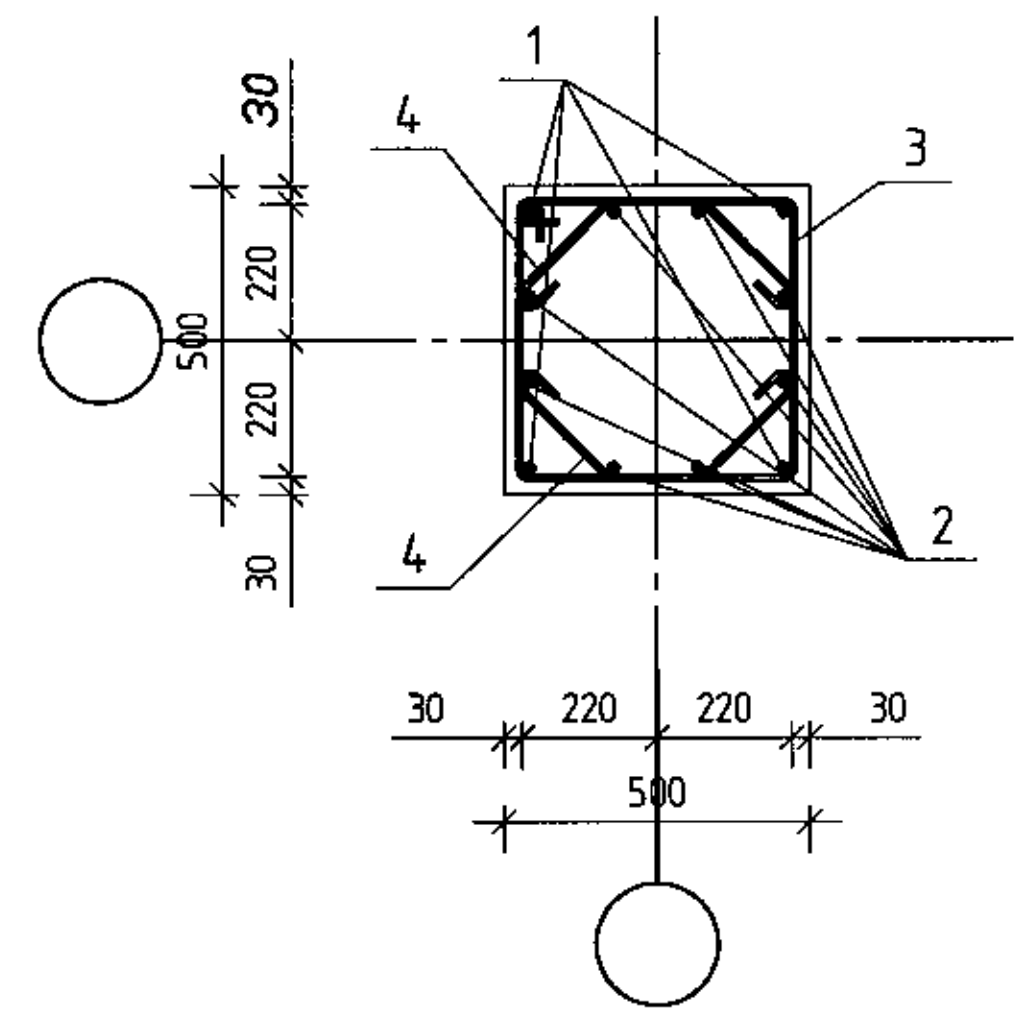

პოზ.3

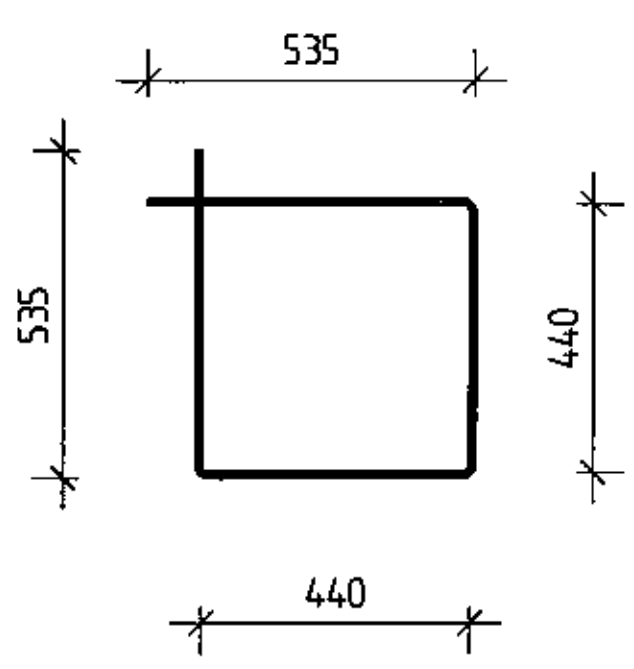

პოზ.4

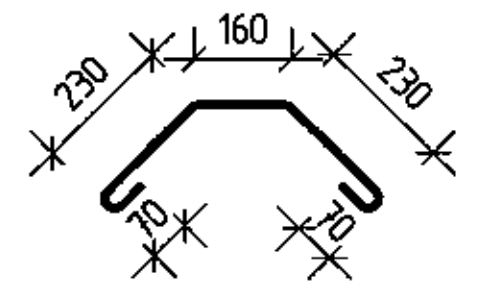

შ.პ.ს. „ჯი აი პი ენ“			მრავალფუნქციური შენობა ლეონიძის №2-ში	
				მუშა პრ.
მთ.კონსტ.	ო.კვრივიშვილი		მონოლითური სვეტი ს-33	დაკვ.
შეასრულა	დ.აზარიანი			ფურც. № 94
შეამოწმა	ი.ცქიტიშვილი		მასშტაბი 1:25 / ინვ. №	ფურცლები

მონოლითური სვეტი ს-34

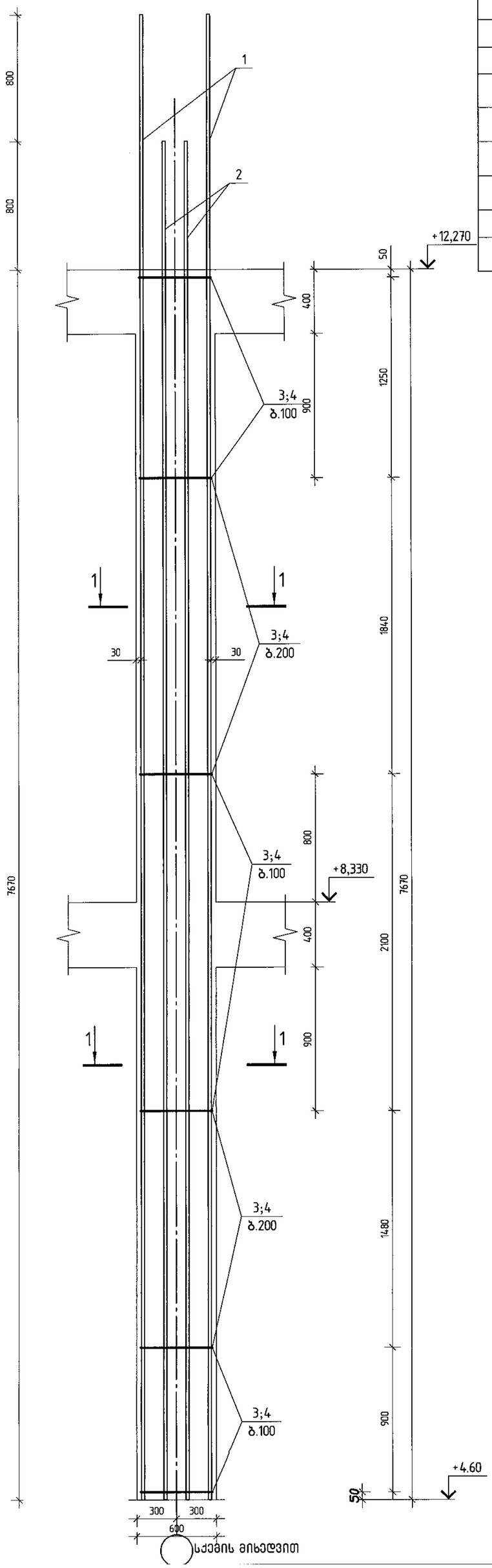

პოზ.	ა ღ ნ ი შ ვ ნ ა	დ ა ს ა ხ ე ლ ე ბ ა	რაოდ.	ერთ. წონა კგ	საერთო წონა კგ
		მონოლითური სვეტი ს-34			
		დეტალები			
1		∅ 20 A500C ℓ= 9270	4	22.86 კგ	91.4
2		∅ 20 A500C ℓ= 8470	8	20.89 კგ	167.1
3		∅ 8 A240 ℓ= 2335	38	0.92 კგ	35.1
4		∅ 8 A240 ℓ= 880	76	0.35 კგ	26.5
		მასალები			320
		B25 *კლასის ბეტონი*		2.76 მ³	

კვეთი 1-1

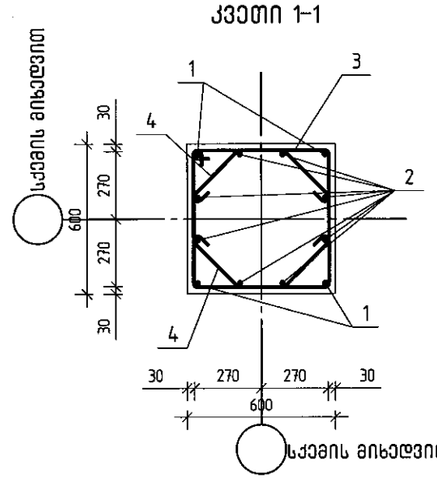

პოზ.3

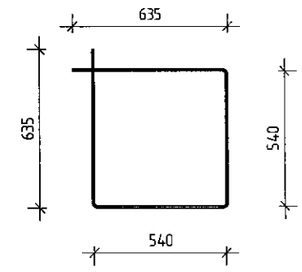

პოზ.4

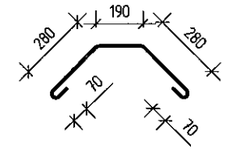

შპს „ჯი აი პი ეს“			მრავალფუნქციური შენობა ლეონიძის №2-ში
			მუშა პრ.
მთ.კონსტ.	ო.ქვრივიშვილი		
შესრულა	დ.აზარიანი		მონოლითური სვეტი ს-34
შეამოწმა	ი.ცქიტიშვილი		ფურც. № 95
		მასშტაბი 1:25	ინვ. №

მონოლითური სვეტი ს-35

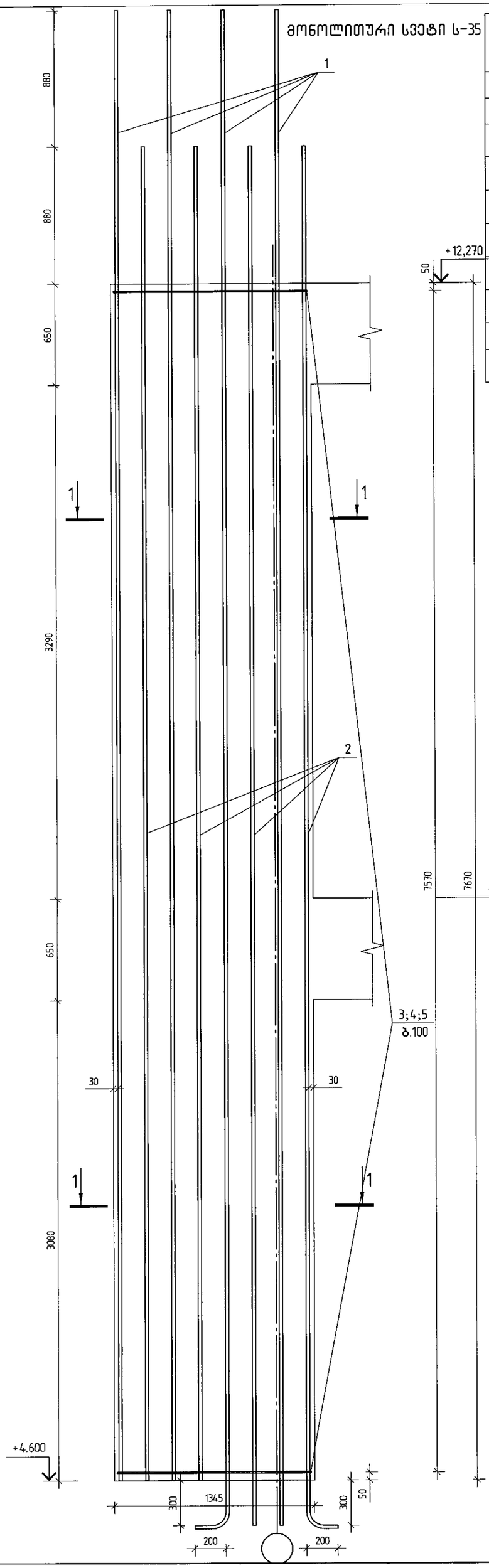

პოზ.	აღნიშვნა	დასახელება	რაოდ.	ერთ. წონა კგ	საერთო წონა კგ
		მონოლითური სვეტი ს-35			
		დეტალები			
1		ф 22 A500C ℓ= 9720	8	29.00 კგ	232.0
2		ф 22 A500C ℓ= 8840	9	26.38 კგ	237.4
3		ф 8 A240 ℓ= 2965	76	1.17 კგ	88.6
4		ф 8 A240 ℓ= 2400	76	0.95 კგ	71.7
5		ф 8 A240 ℓ= 900	76	0.36 კგ	26.9
6		ф 8 A240 ℓ= 910	76	0.36 კგ	27.2
		მასალები			657
		B25 *კლასის ბეტონი*		5.68 მ³	

პოზ.5

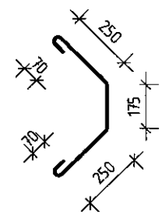

პოზ.6

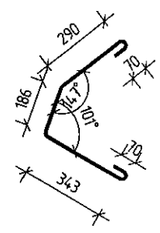

პოზ.3

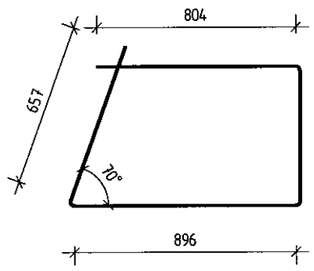

პოზ.4

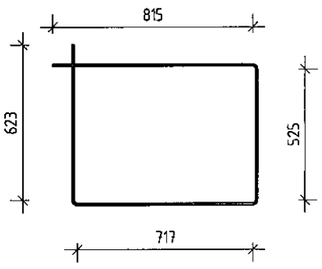

კვეთი 1-1

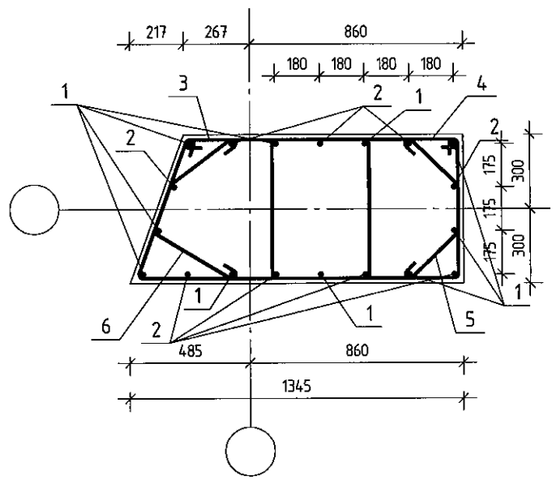

შ.პ.ს. „ჯი აი პი ენ“			მრავალფუნქციური შენობა ლეონიძის №2-ში
			მუშა არ.
მთ.კონსტ.	ო.ჟვრიტიშვილი		მონოლითური სვეტი ს-35
შემსრულა	დ.აზარიანი		დაკვ
შემამოწმა	ი.ცქიტიშვილი		ფურც. № 96
			მასშტაბი 1:25 / ინვ. № / ფურცლები

მონოლითური სვეტი ს-36

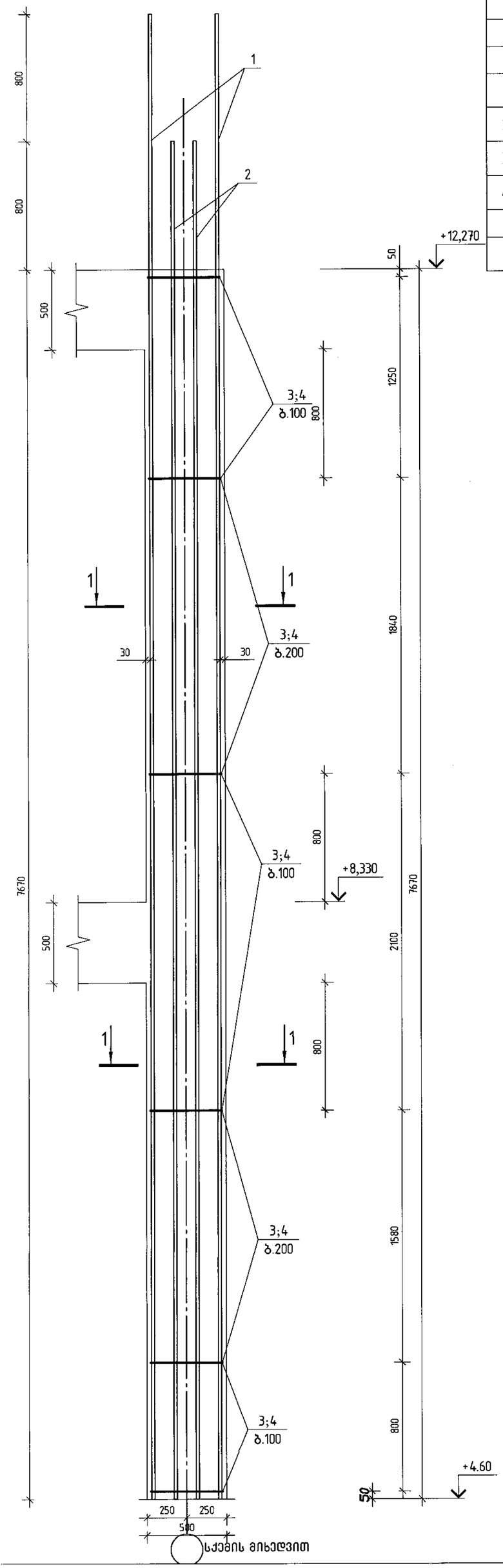

პოზ.	ა ღ ნ ი შ ვ ნ ა	დ ა ს ა ხ ე ლ ე ბ ა	რაოდ.	ერთ. წონა კგ		საერთო წონა კგ
		მონოლითური სვეტი ს-36				
		დეტალები				
1		ф 20 A500C ℓ= 9270	4	22.86	კგ	91.4
2		ф 20 A500C ℓ= 8470	8	20.89	კგ	167.1
3		ф 8 A240 ℓ= 1950	38	0.77	კგ	28.9
4		ф 8 A240 ℓ= 760	75	0.30	კგ	22.6
		მასალები				310
		B25 *კლასის ბეტონი*		1.92	მ³	

კვეთი 1-1

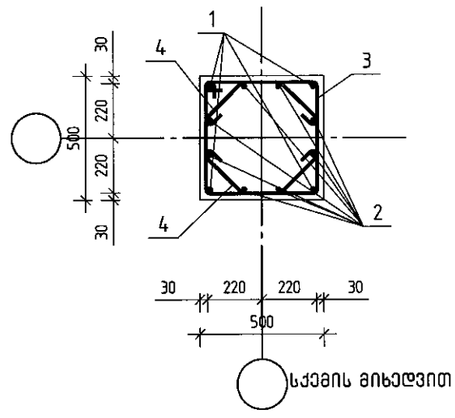

პოზ.3

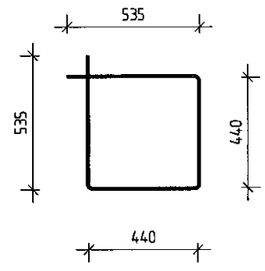

პოზ.4

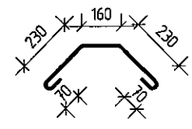

შ.პ.ს. „ჯი აი პი ენ“			მრავალფუნქციური შენობა ლეონიძის №2-ში
			მუშა პრ.
მთ.კონსტ.	ო.ქვარიანიშვილი		
შესასრულ.	დ.აზარიანი		მონოლითური სვეტი ს-36
შემამოწმა	ი.ცქიტიშვილი		ფურც. № 97
		მასშტაბი 1:25	ინვ. №

მონოლითური სვეტი ს-37

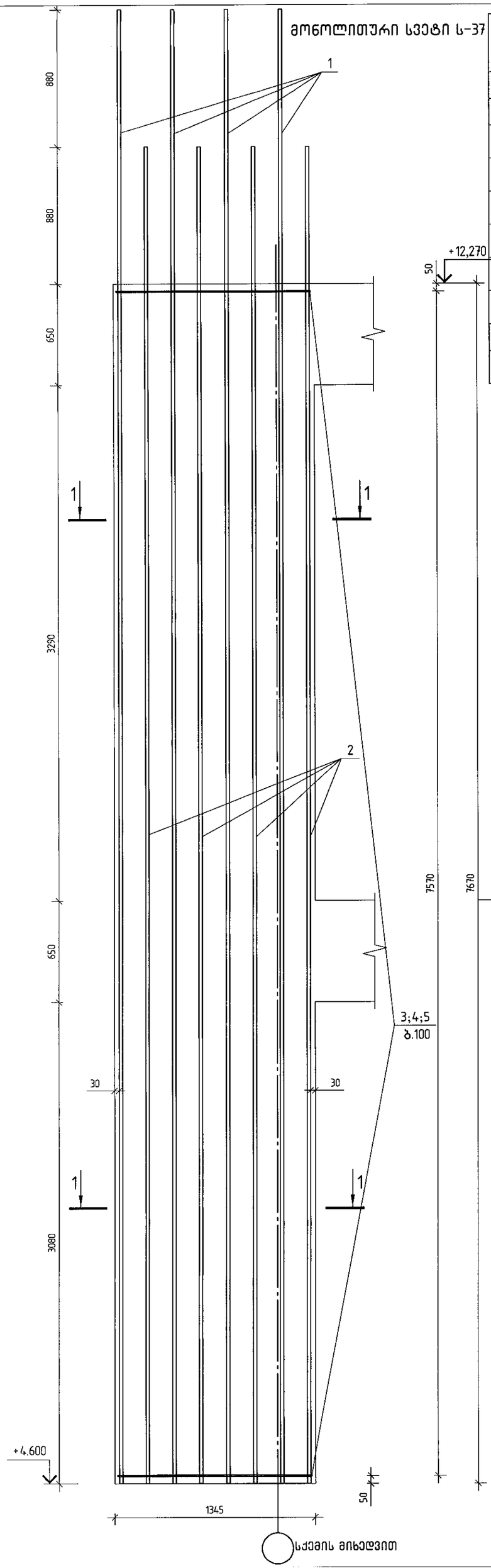

პოზ.	ა ღ ნ ი შ ვ ნ ა	დ ა ს ა ხ ე ლ ე ბ ა	რაოდ.	ერთ. წონა კგ	საერთო წონა კგ
		მონოლითური სვეტი ს-37			
		დეტალები			
1		ф 22 A500C ℓ= 9430	8	28.14 კგ	225.1
2		ф 22 A500C ℓ= 8550	9	25.51 კგ	229.6
3		ф 8 A240 ℓ= 2965	76	1.17 კგ	88.6
4		ф 8 A240 ℓ= 2400	76	0.95 კგ	71.7
5		ф 8 A240 ℓ= 900	76	0.36 კგ	26.9
6		ф 8 A240 ℓ= 910	76	0.36 კგ	27.2
		მასალები			642
		B25 კლასის ბეტონი		5.68 მ³	

პოზ.5

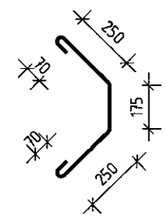

პოზ.6

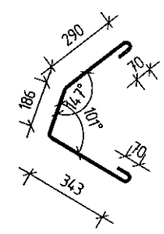

პოზ.3

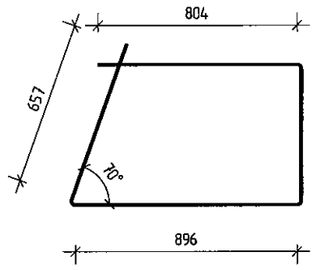

პოზ.4

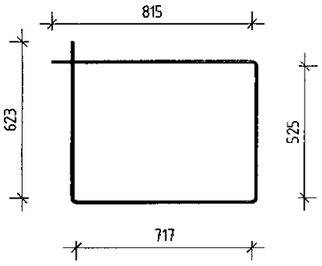

კვეთი 1-1

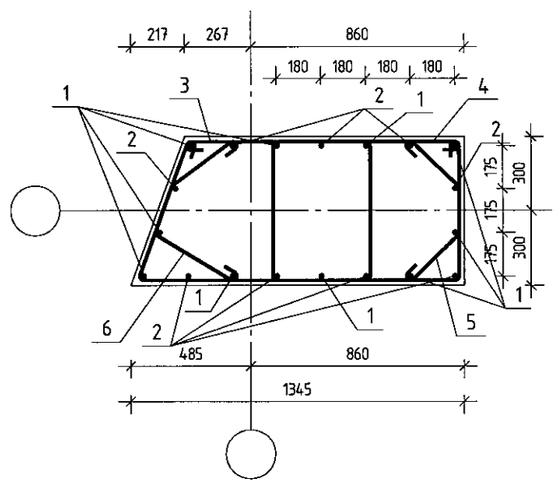

შ.პ.ს. „ჯი პი პი ენ“			მრავალფუნქციური შენობა ლეონიძის №2-ში	
				მუშა არ.
მთ.კონსტ.	ო.ქვრივიშვილი		მონოლითური სვეტი ს-37	დაკვ
შეასრულა	დ.აზარიანი			ფურც. № 98
შეამოწმა	ი.ცქიტიშვილი		მასშტაბი 1:25	ინვ. № ფურცლები

მონოლითური სვეტი ს-38

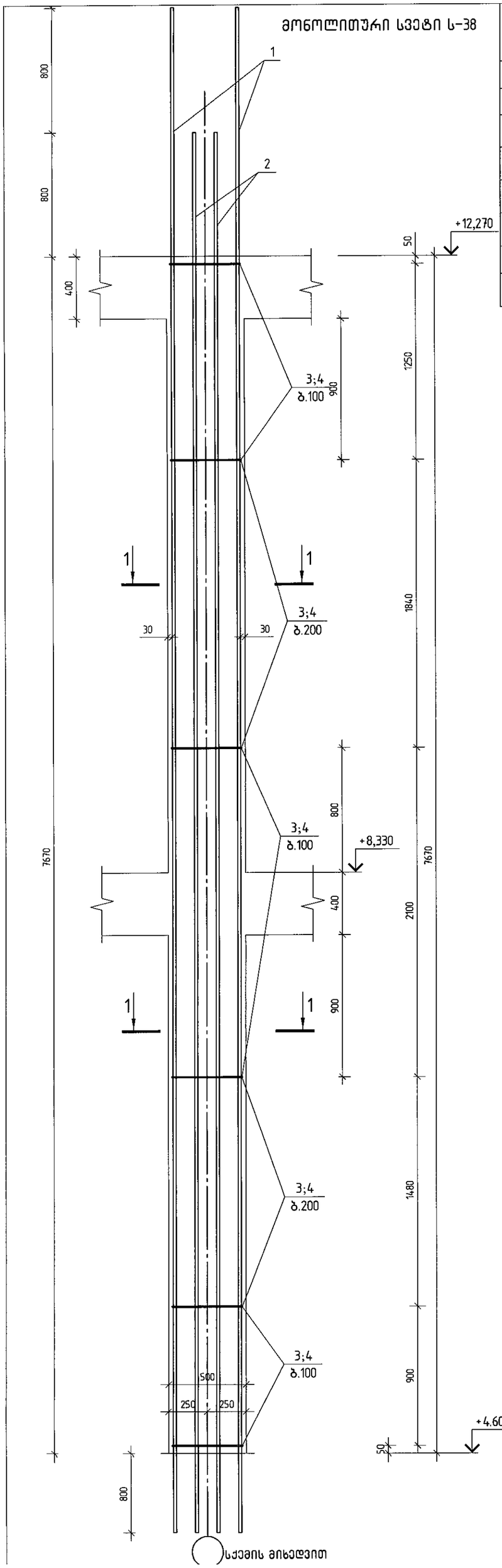

პოზ.	ა ღ ნ ი შ ვ ნ ა	დ ა ს ა ხ ე ლ ე ბ ა	რაოდ.	ერთ. წონა კგ	საერთო წონა კგ
		მონოლითური სვეტი ს-38			
		დეტალები			
1		ϕ 20 A500C ℓ= 10070	4	24.83 კგ	99.3
2		ϕ 20 A500C ℓ= 9270	8	22.86 კგ	182.9
3		ϕ 8 A240 ℓ= 1950	38	0.77 კგ	29.3
4		ϕ 8 A240 ℓ= 760	76	0.30 კგ	22.9
		მასალები			334
		B25 კლასის ბეტონი		1.92 მ³	

კვეთი 1-1

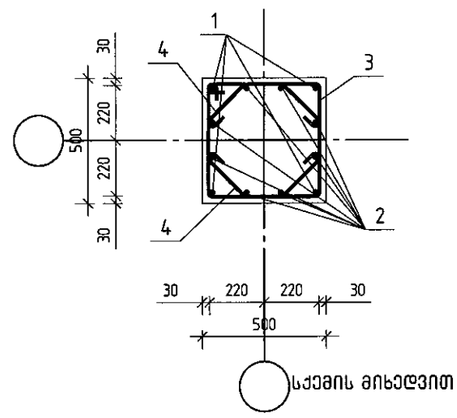

პოზ.3

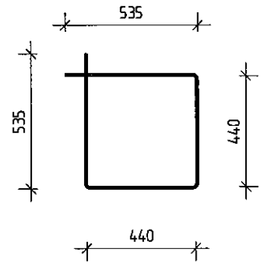

პოზ.4

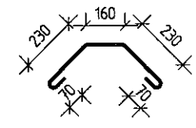

შპს „ჯი აი პი ენ“			მრავალფუნქციური შენობა ლეონიძის №2-ში		
					მუშა პრ.
მთ.კონსტ.	ო.ქვარიშვილი		მონოლითური სვეტი ს-38		დაკვ
შესასრულა	დ.აზარიანი				ფურც. № 99
შეამოწმა	ი.ცქიტიშვილი		მასშტაბი 1:25	ინვ. №	ფურცლები

მონოლითური სვეტი ს-39

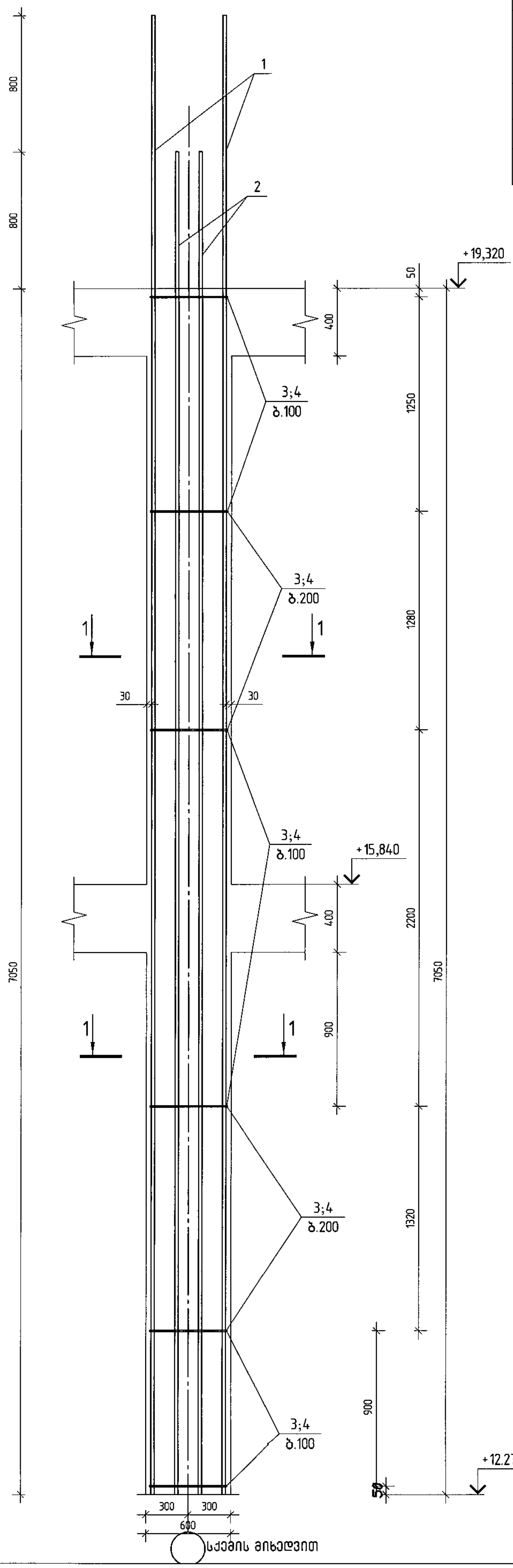

პოზ.	ა ღ ნ ი შ ვ ნ ა	დ ა ს ა ხ ე ლ ე ბ ა	რაოდ.	ერთ. წონა კგ		საერთო წონა კგ
		მონოლითური სვეტი ს-39				
		დეტალები				
1		Φ 20 A500C ℓ= 9270	4	22.86	კგ	91.4
2		Φ 20 A500C ℓ= 8470	8	20.89	კგ	167.1
3		Φ 8 A240 ℓ= 2335	34	0.92	კგ	31.8
4		Φ 8 A240 ℓ= 880	69	0.35	კგ	24.0
		მასალები				314
		B25 *კლასის ბეტონი*		2.54	მ³	

კვეთი 1-1

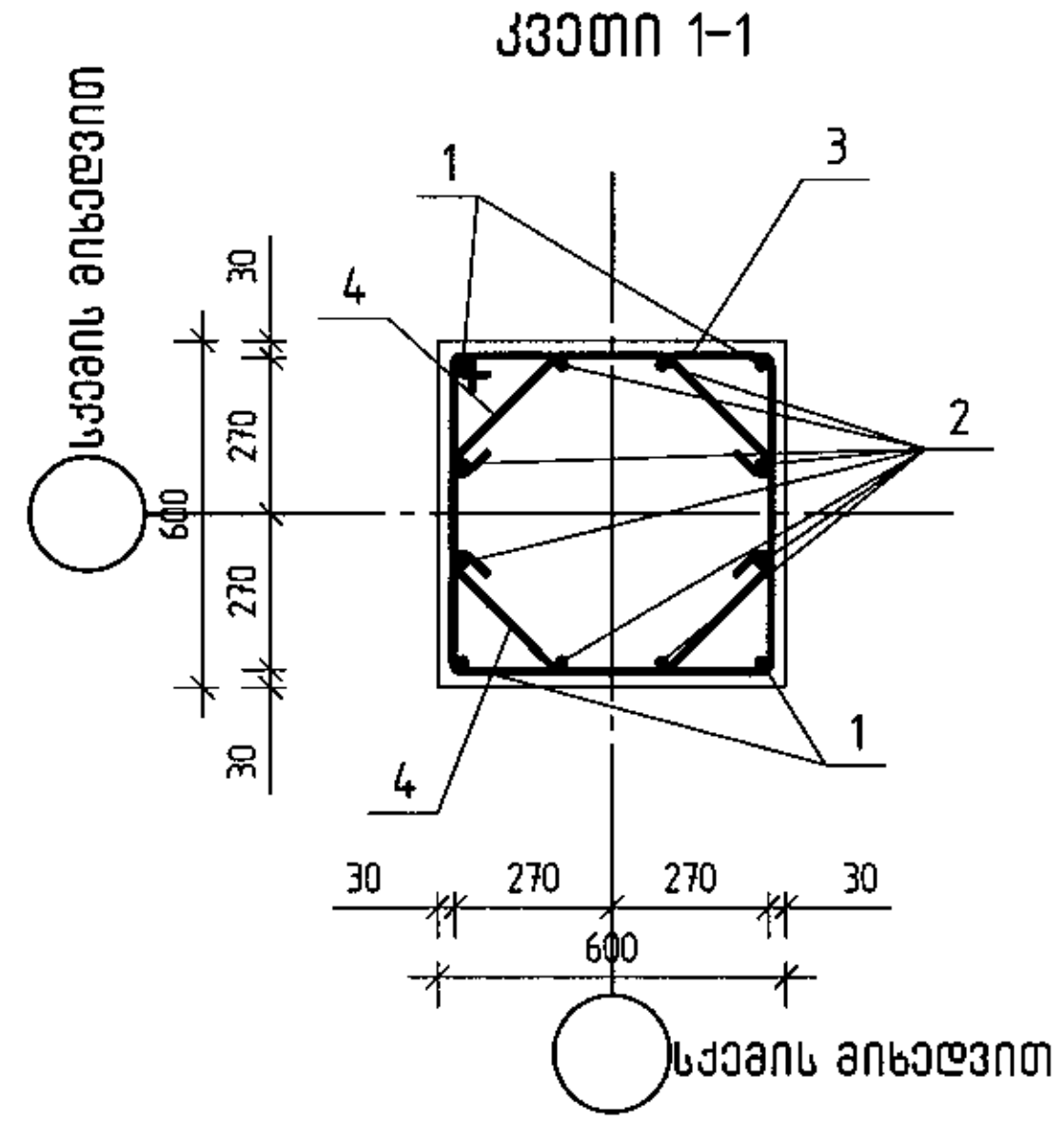

პოზ.3

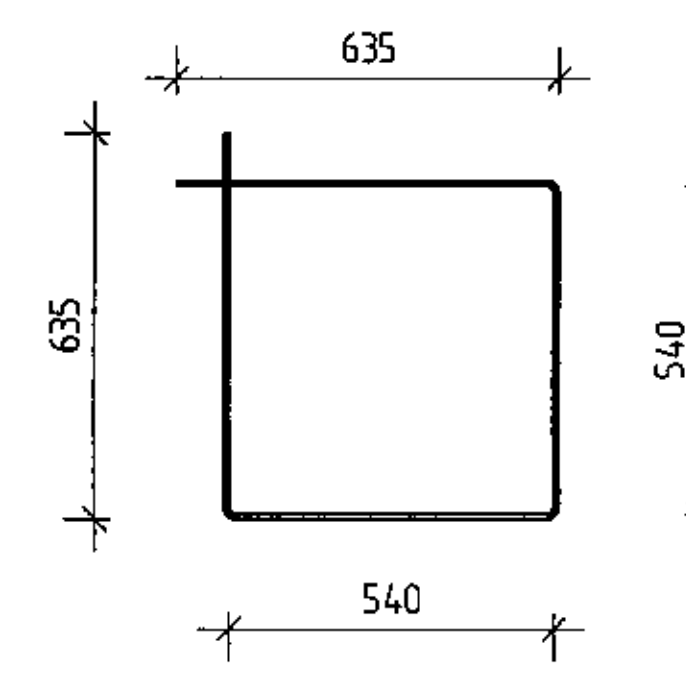

პოზ.4

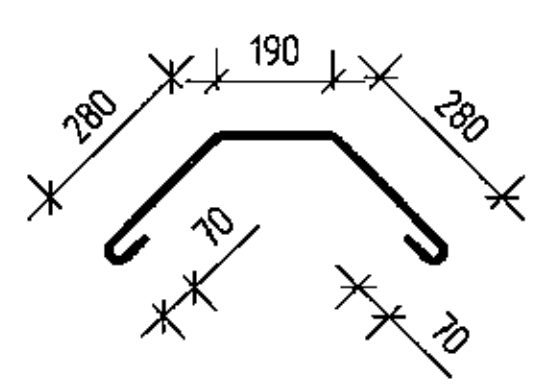

IPN შ.პ.ს. „ჯი აი პი ენ"			მრავალფუნქციური შენობა ლეონიძის №2-ში	
				მუშა პრ.
მთ.კონსტ.	ო.ქარიმოშვილი		მონოლითური სვეტი ს-39	ტაკა
შეასრულა	ლ.აზარიანი			ფურც. №100
შეამოწმა	ი.ცქიტიშვილი		მასშტაბი 1:25 / ინვ. №	ფურცლები

მონოლითური სვეტი ს-40

პოზ.	ა ღ ნ ი შ ვ ნ ა	დ ა ს ა ხ ე ლ ე ბ ა	რაოდ.	ერთ. წონა კგ	საერთო წონა კგ
		მონოლითური სვეტი ს-40			
		დეტალები			
1		ф 20 A500C ℓ= 9270	4	22.86 კგ	91.4
2		ф 20 A500C ℓ= 8470	8	20.89 კგ	167.1
3		ф 8 A240 ℓ= 1950	34	0.77 კგ	25.9
4		ф 8 A240 ℓ= 760	67	0.30 კგ	20.2
		მასალები			305
		B25 *კლასის ბეტონი*		1.76 მ³	

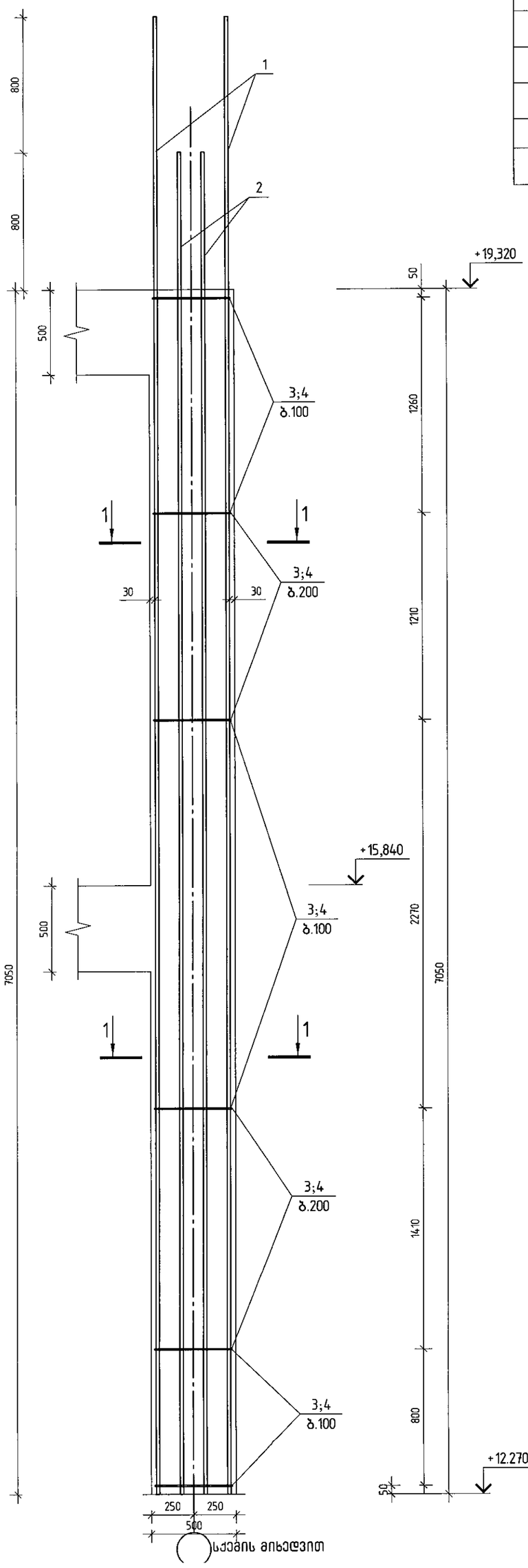

კვეთი 1-1

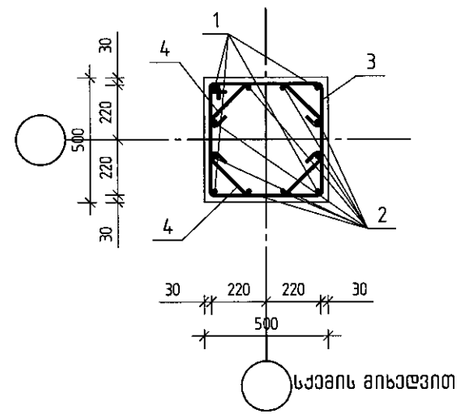

პოზ.3

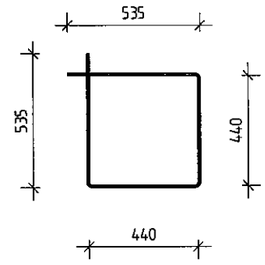

პოზ.4

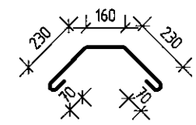

შპს „ჯი აი პი ეი“			მრავალფუნქციური შენობა ლეონიძის №2-ში	
				მუშა კრ.
მთ.კონსტ.	ო.ქვარიშვილი		მონოლითური სვეტი ს-40	დაკვ
შესრულა	დ.აზარიანი			ფურც. №101
შეამოწმა	ი.ცქიტიშვილი		მასშტაბი 1:25	ინვ. № ფურცლები

მონოლითური სვეტი ს-41

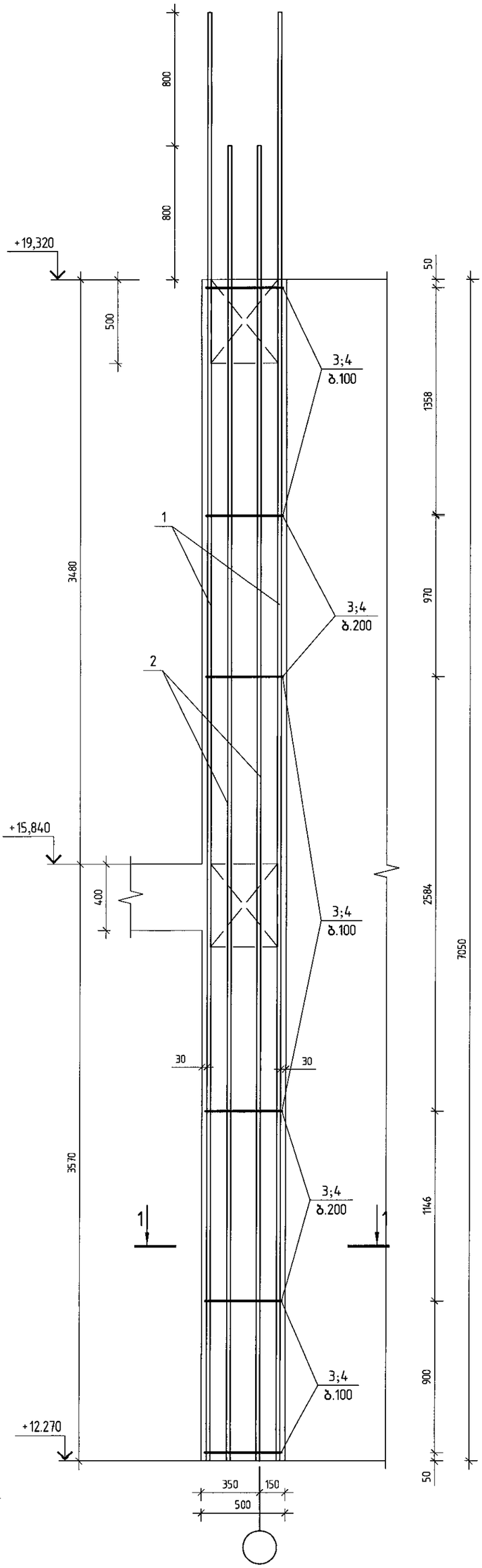

პოზ.	ა ღ ნ ი შ ვ ნ ა	დ ა ს ა ხ ე ლ ე ბ ა	რაოდ.	ერთ.წონა კგ	საერთო წონა კგ
		მონოლითური სვეტი ს-41			
		დეტალები			
1		ф 20 A500C ℓ= 8650	4	21.33 კგ	85.3
2		ф 20 A500C ℓ= 7850	8	19.36 კგ	154.9
3		ф 8 A240 ℓ= 2155	59	0.85 კგ	50.2
4		ф 8 A240 ℓ= 810	118	0.32 კგ	37.7
		მასალები			328
		B25 კლასის ბეტონი		2.15 მ³	

კვეთი 1-1

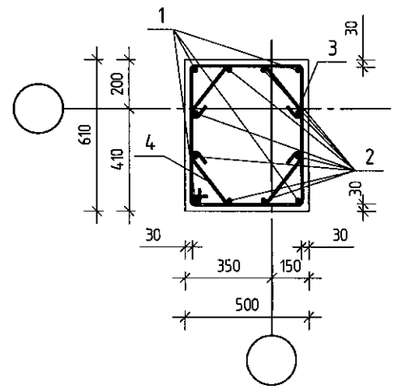

პოზ.3

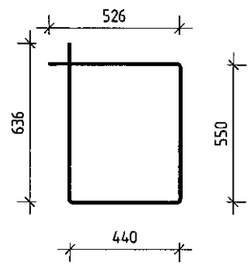

პოზ.4

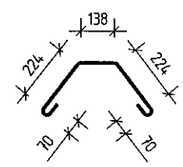

შ.პ.ს. „ჯი აი პი ენ“			მრავალფუნქციური შენობა ლეონიძის №2-ში	
				მუშა პრ.
მთ.კონსტ.	ო.ჟვრავიშვილი		მონოლითური სვეტი ს-41	დაკვ
შეასრულა	დ.აზარიანი			ფურც. №102
შეამოწმა	ი.ცქიტიშვილი		მასშტაბი 1:25	ინვ. № ფურცლები

მონოლითური სვეტი ს-42

პოზ.	ა ღ ნ ი შ ვ ნ ა	დ ა ს ა ხ ე ლ ე ბ ა	რაოდ.	ერთ. წონა კგ	საერთო წონა კგ
		მონოლითური სვეტი ს-42			
		დეტალები			
1		ф 20 A500C ℓ= 9270	4	22.86 კგ	91.4
2		ф 20 A500C ℓ= 8470	8	20.89 კგ	167.1
3		ф 8 A240 ℓ= 1950	34	0.77 კგ	26.5
4		ф 8 A240 ℓ= 760	69	0.30 კგ	20.7
		მასალები			306
		B25 კლასის ბეტონი		1.76 მ³	

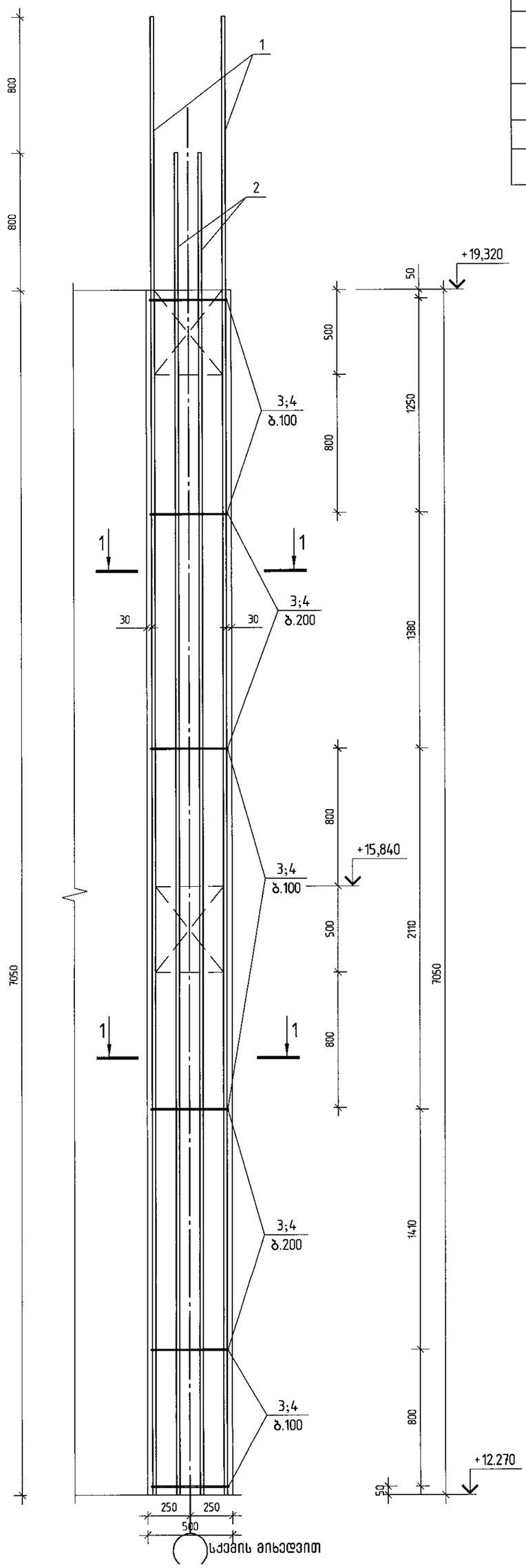

კვეთი 1-1

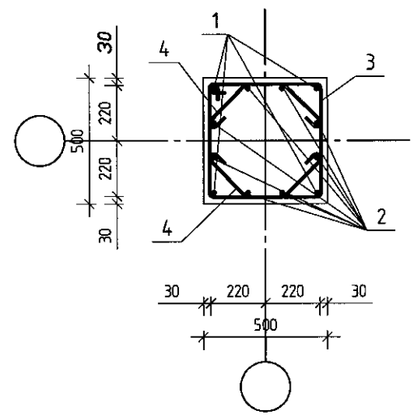

პოზ.3

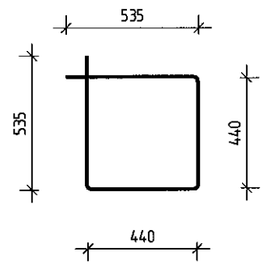

პოზ.4

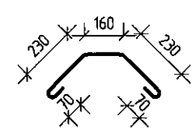

შ.პ.ს. „ჯი აი პი ეი“			მრავალფუნქციური შენობა ლეონიძის №2-ში	
				მუშა პრ.
მთ.კონსტ.	ო.ქვარცვიშვილი		მონოლითური სვეტი ს-42	დაკვ
შესრულა	დ.აზარიანი			ფურც. №103
შეამოწმა	ი.ცქიტიშვილი		მასშტაბი 1:25	ინვ. № ფურცლები

მონოლითური სვეტი ს-43

პოზ.	ა ღ ნ ი შ ვ ნ ა	დ ა ს ა ხ ე ლ ე ბ ა	რაოდ.	ერთ. წონა კგ		საერთო წონა კგ
		მონოლითური სვეტი ს-43				
		დეტალები				
1		ϕ 20 A500C ℓ= 8950	4	22.07	კგ	88.3
2		ϕ 20 A500C ℓ= 8150	8	20.10	კგ	160.8
3		ϕ 8 A240 ℓ= 1950	35	0.77	კგ	26.9
4		ϕ 8 A240 ℓ= 760	70	0.30	კგ	21.0
		მასალები				297
		B25 *კლასის ბეტონი*		1.76	მ³	

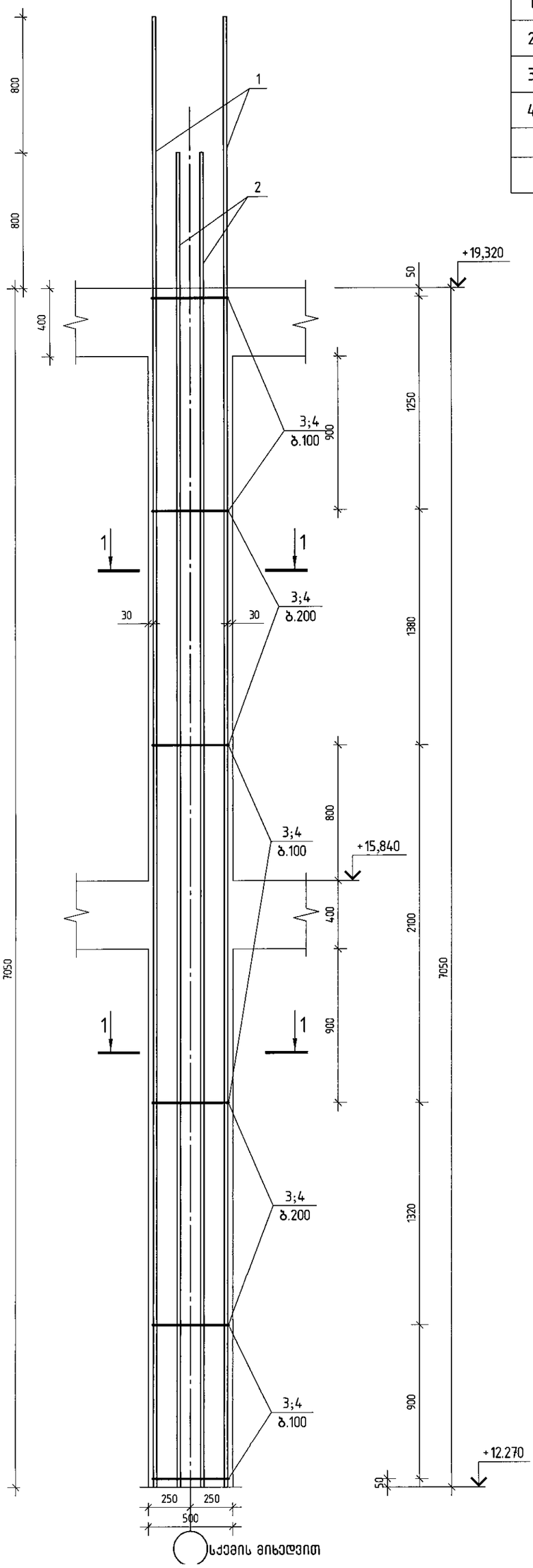

კვეთი 1-1

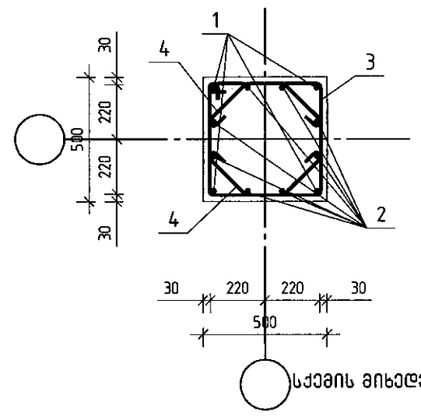

პოზ.3

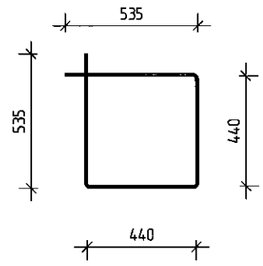

პოზ.4

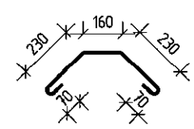

შ.პ.ს. „ჯი აი პი ენ“			მრავალფუნქციური შენობა ლეონიძის №2-ში	
				მუშა პრ.
მთ.ქონსტ.	ო.ქვრივიშვილი		მონოლითური სვეტი ს-43	დაკვ
შესრულა	დ.აზარიანი			ფურც. № 104
შეამოწმა	ი.ცქიტიშვილი		მასშტაბი 1:25	ინვ. № ფურცლები

მონოლითური სვეტი ს-44

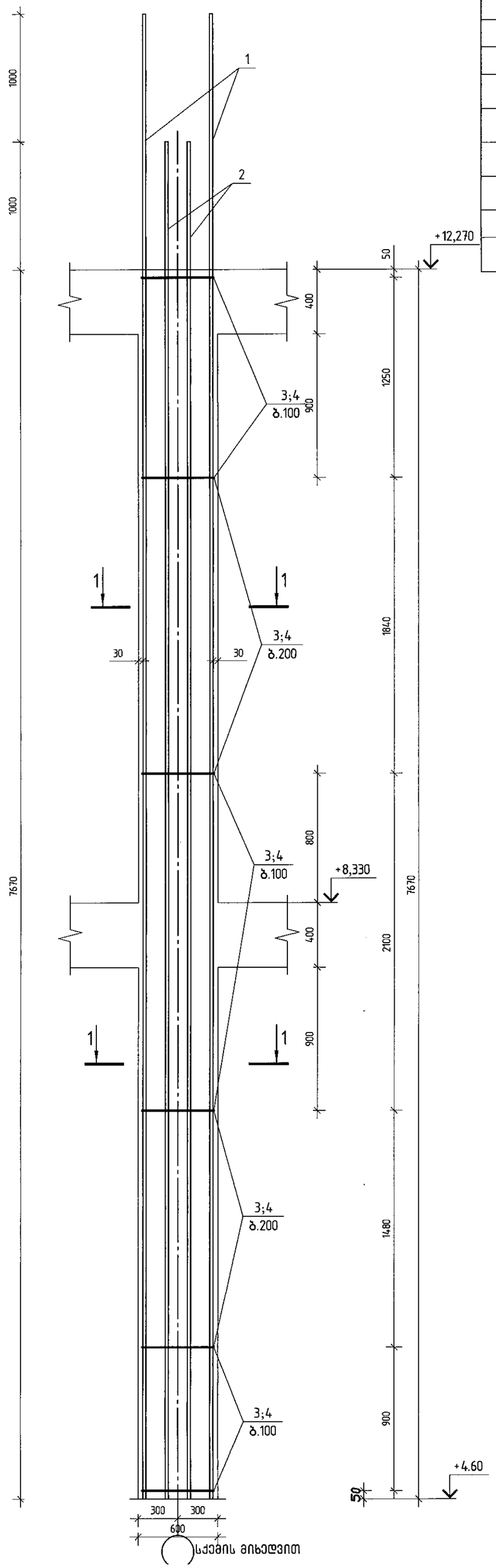

პოზ.	ა ღ ნ ი შ ვ ნ ა	დ ა ს ა ხ ე ლ ე ბ ა	რაოდ.	ერთ. წონა კგ		საერთო წონა კგ
		მონოლითური სვეტი ს-44				
		დეტალები				
1		ф 25 A500C ℓ= 9670	4	37.26	კგ	149.0
2		ф 25 A500C ℓ= 8670	8	33.41	კგ	267.3
3		ф 8 A240 ℓ= 2335	38	0.92	კგ	35.1
4		ф 8 A240 ℓ= 880	76	0.35	კგ	26.5
		მასალები				478
		B25 კლასის ბეტონი		2.76	მ³	

კვეთი 1-1

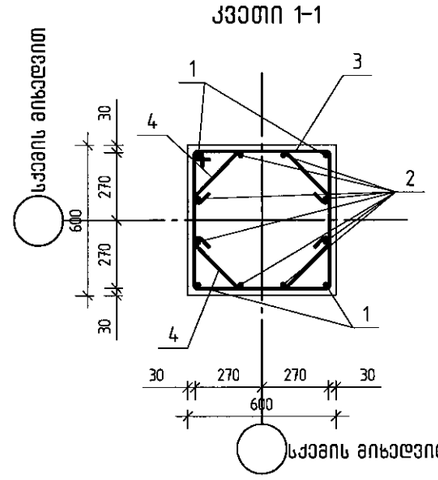

პოზ.3

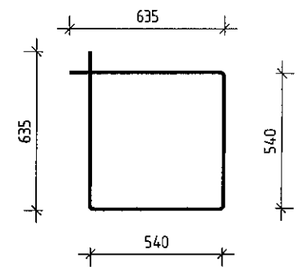

პოზ.4

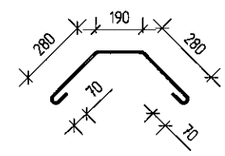

შ.პ.ს. „ჯი აი პი ეჯ“			მრავალფუნქციური შენობა ლეონიძის №2-ში		მუშა პრ.
მთ.კონსტ.	ო.ქვრივიშვილი		მონოლითური სვეტი ს-44		დაკვ
შესრულა	დ.აზარიანი				ფურც. № 105
შეამოწმა	ი.ცქიტიშვილი		მასშტაბი 1:25	ინვ. №	ფურცლები

მონოლითური სვეტი ს-45

პოზ.	ა ღ ნ ი შ ვ ნ ა	დ ა ს ა ხ ე ლ ე ბ ა	რაოდ.	ერთ. წონა კგ		საერთო წონა კგ
		მონოლითური სვეტი ს-45				
		დეტალები				
1		ϕ 25 A500C ℓ= 9470	4	36.49	კგ	146.0
2		ϕ 25 A500C ℓ= 8670	8	33.41	კგ	267.3
3		ϕ 8 A240 ℓ= 2335	34	0.92	კგ	31.8
4		ϕ 8 A240 ℓ= 880	69	0.35	კგ	24.0
		მასალები				469
		B25 კლასის ბეტონი		2.54	მ³	

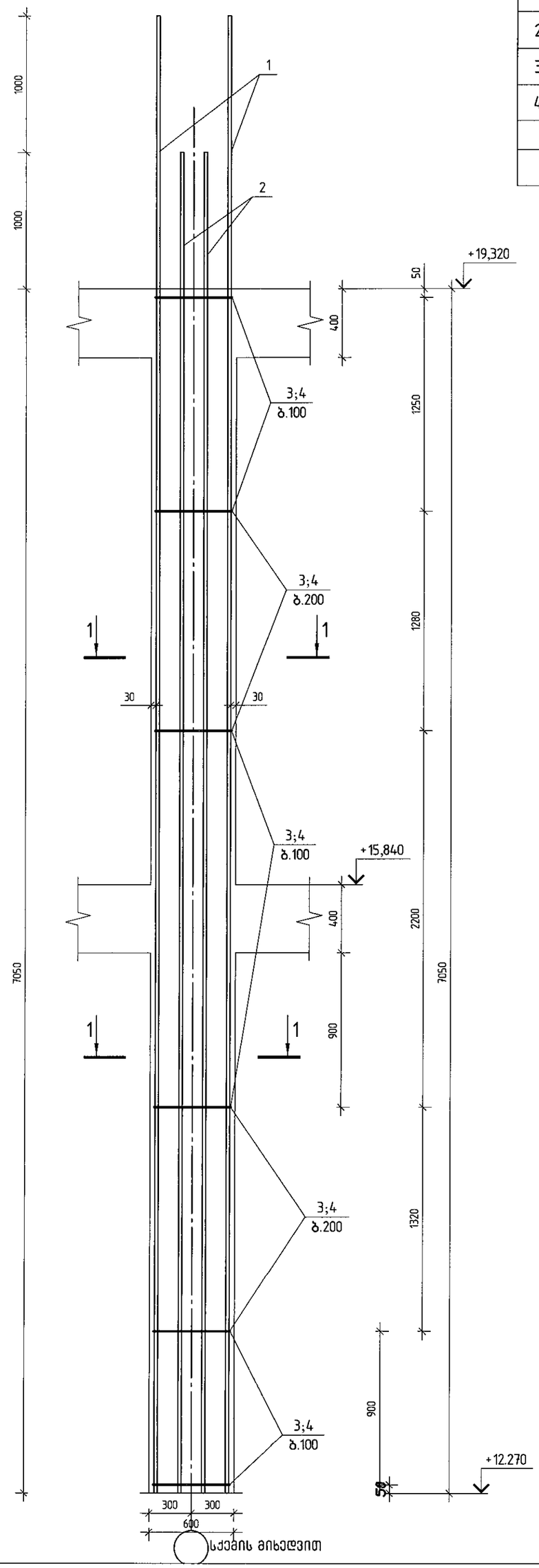

კვეთი 1-1

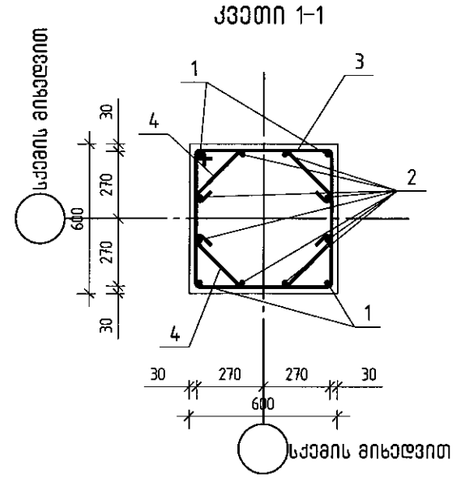

პოზ.3

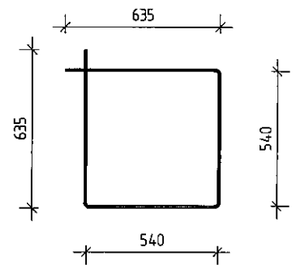

პოზ.4

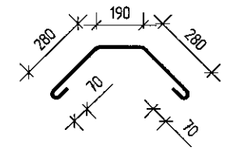

შ.პ.ს. „ჯი აი პი ენ“			მრავალფუნქციური შენობა ლეონიძის №2-ში	
				მუშა პრ.
მთ.კონსტ.	ო.კვარიშვილი		მონოლითური სვეტი ს-45	დაკვ
შესრულა	დ.აზარიანი			ფურც. №106
შეამოწმა	ი.ცქიტიშვილი		მასშტაბი 1:25	ინვ. № ფურცლები

			ГИПРОСПЕЦГАЗ
			Разработал
		Н.контроль	Проверил
		Гл.инженер проекта	Гл.инженер
			Нач.отдела

Здание АГРС мощностью 40 млн.м3/год с установкой очистки газа

Здание АГРС мощностью 40 млн.м3/год

Стадия	Лист	Листов	
Р	47		

ГИПРОСПЕЦГАЗ г.Саратов

Инв.№ подл. | Подпись и дата | Взам.инв.№

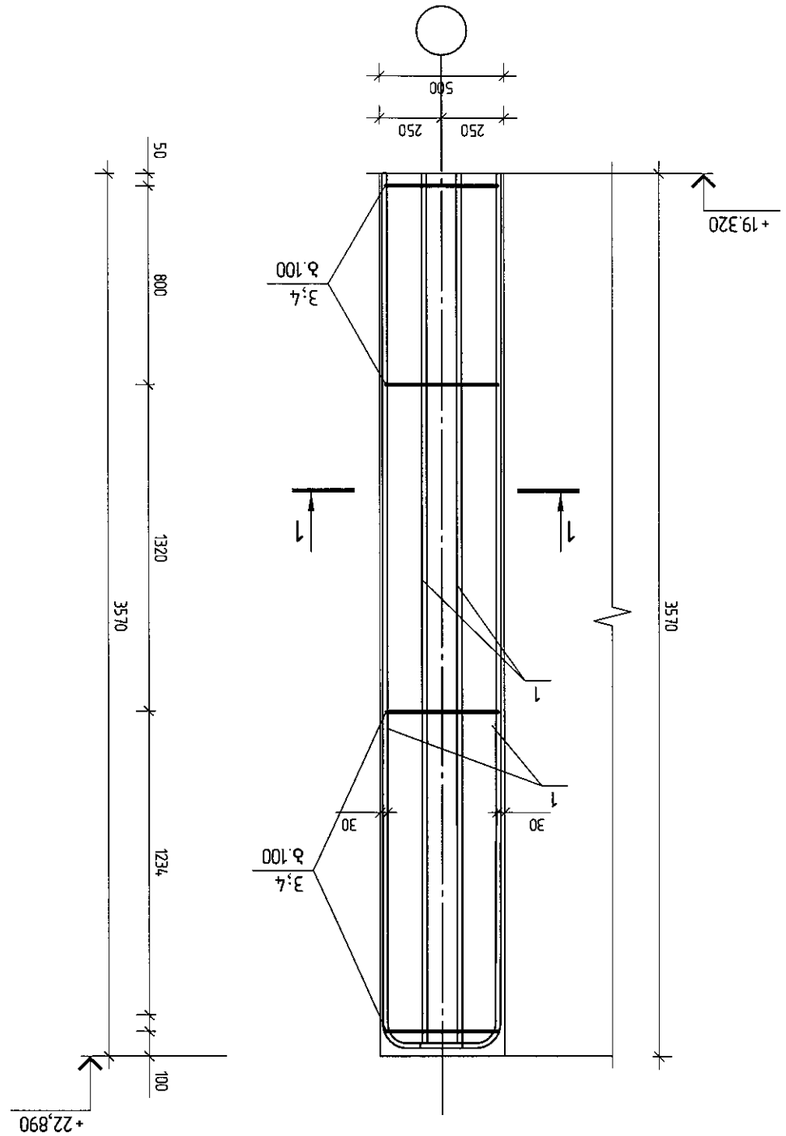

Здание АГРС мощностью 40 млн.м3/год Блок 47

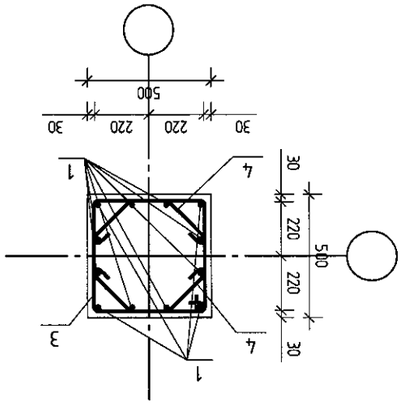

Разрез 1-1

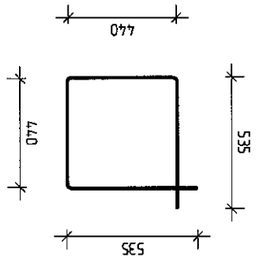

Эл.поз.3

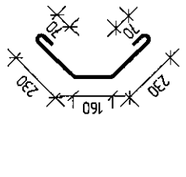

Эл.поз.4

Эл.поз.	Эскиз	Обозначение	Наименование	Кол.	Масса ед., кг	Примечание
			Здание АГРС мощностью 40 млн.м3/год Блок 47			
			Сборочные единицы			
1		ϕ 20 A500C ℓ= 3800		12	9.37	112.5
3		ϕ 8 A240 ℓ= 1950		8	0.77	6.2
4		ϕ 8 A240 ℓ= 760		16	0.30	4.8
			Детали			123
			B25 *Монолит бетон*		0.89 м³	

Գլխ. մասն.			
Ստուգ.	Ա.Ա.Ղազարյան		
Նախագ.	Ա.Ա.Ղազարյան		
Գլխ. ինժ.	Ա.Ա.Ղազարյան		

ՀՀ ՏԿ ՀՀ ԱԺ ՀՀ ԳԱԱ "ՀԱՊԿ"

ՀՀ-ԱՊ ՀԱՄԱՀԱՄԱՅՆ ՀԱՎԱՔԱՐՏԵՂԱՄԻՋՈՑԱՅԻՆ №2 ՀԱՄԱԼՍԱՐԱՆԻ ՀԱՄԱԼՐՈՒՄՆԵՐԻ ՇԵՆՔԵՐԻ ԱՇԽԱՏԱՆՔԱՅԻՆ ՆԱԽԱԳԻԾ

Փուլ	Մակագրություն	Թերթ	Թերթերի քանակ
ՀՀ	Ա-48 ՍԱՀՄԱՆԱՊԱԿԱՅԻՆ ՀԱՄԱԼՍԱՐԱՆ		
Ղեկավարել	Ա.Ա.Ղազարյան		
Ստուգել	Ա.Ա.Ղազարյան		
Նախագծել	Ա.Ա.Ղազարյան		

Մասշտաբ 1:25	Սեղ. №			№ 109

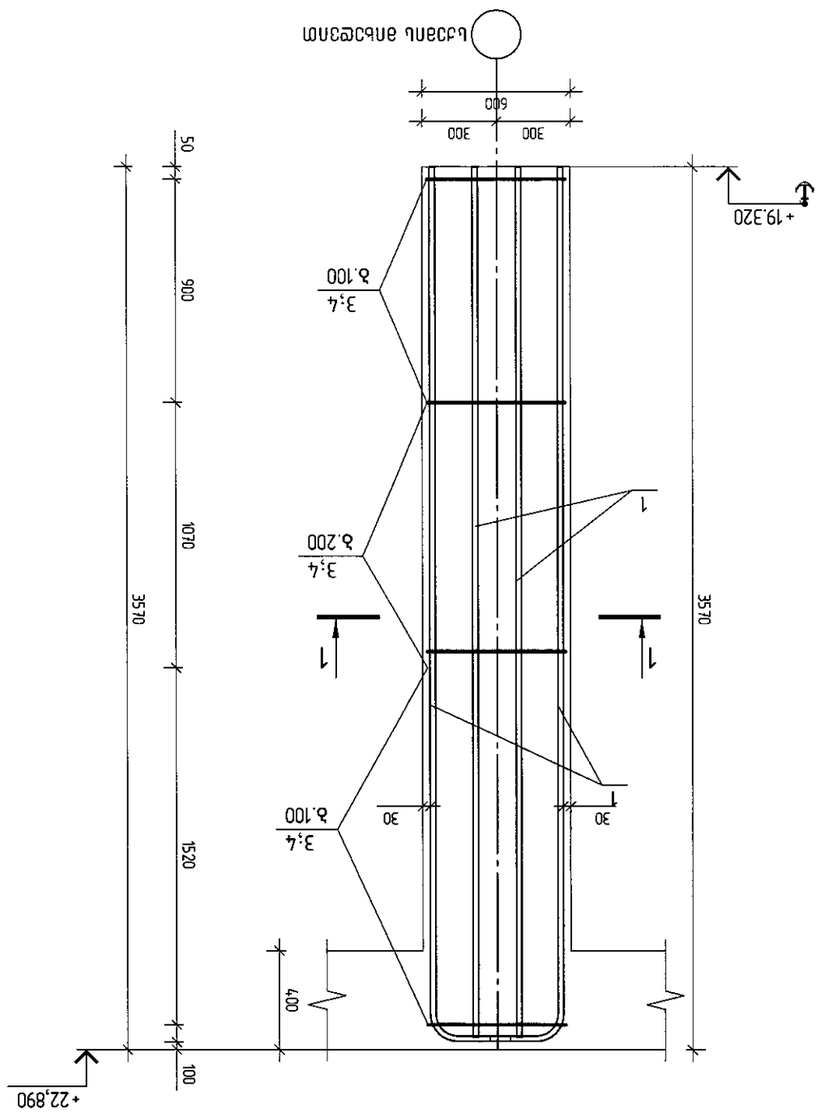

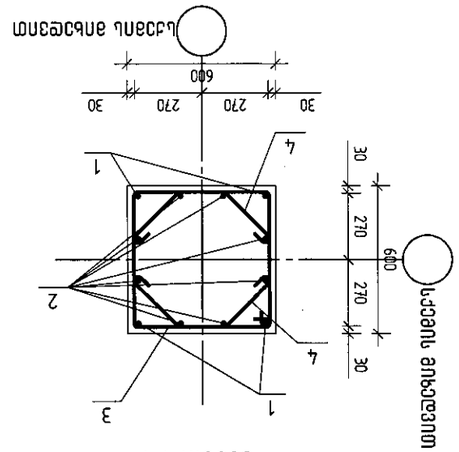

Կտրվածք գլխավոր ղեկավարող

Կ33ՄՈ 1-1

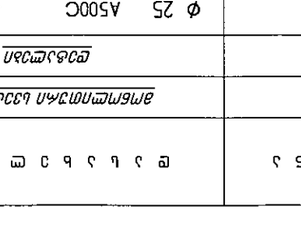

ՅՄԳ.3

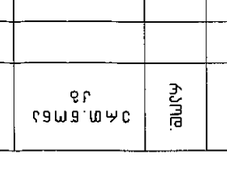

ՅՄԳ.4

ՀԱՄԱԼՍԱՐԱՆԻ Ա-48 ՍԱՀՄԱՆԱՊԱԿԱՅԻՆ ՀԱՄԱԼՐՈՒՄՆԵՐԻ ՇԵՆՔԵՐԻ ԱՇԽԱՏԱՆՔԱՅԻՆ ՆԱԽԱԳԻԾ

ՅՄԳ.	Անվանում	Տիպ	Ընդհանուր քանակը	Ընդհանուր զանգվածը, տ
	ՀԱՄԱԼՍԱՐԱՆԻ Ա-48 ՍԱՀՄԱՆԱՊԱԿԱՅԻՆ ՀԱՄԱԼՐՈՒՄՆԵՐԻ ՇԵՆՔԵՐԻ ԱՇԽԱՏԱՆՔԱՅԻՆ ՆԱԽԱԳԻԾ			
	ՊԱՏԱՍՏԱՄԱՍԵՐ			
1	Ø 25 A500C ℓ= 3790	4	14.60	58.4
2	Ø 25 A500C ℓ= 3520	8	13.56	108.5
3	Ø 8 A240 ℓ= 2350	31	0.93	28.3
4	Ø 8 A240 ℓ= 910	61	0.36	219
	ԱՅԼԱՍԵՄՈՒՄՆԵՐ			217
	B25 *ԱՐՄԱՆԱ ԱՇԽԱՏԱՆՔ*		1.29	մ³

მონოლითური სვეტი ს-49

პოზ.	ა ღ ნ ი შ ვ ნ ა	დ ა ს ა ხ ე ლ ე ბ ა	რაოდ.	ერთ. წონა კგ		საერთო წონა კგ
		მონოლითური სვეტი ს-49				
		დეტალები				
1		ϕ 20 A500C ℓ= 3780	12	9.32	კგ	111.9
3		ϕ 8 A240 ℓ= 1950	27	0.77	კგ	20.9
4		ϕ 8 A240 ℓ= 760	54	0.30	კგ	16.3
		მასალები				149
		B25 კლასის ბეტონი		0.89	მ³	

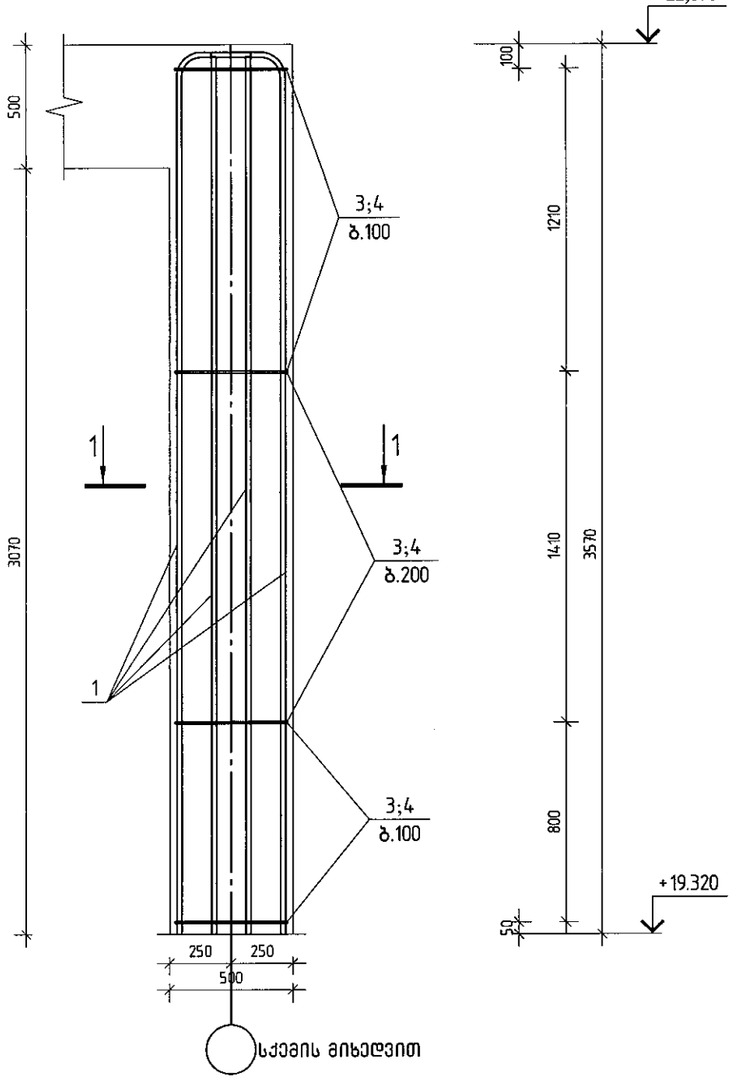

კვეთი 1-1

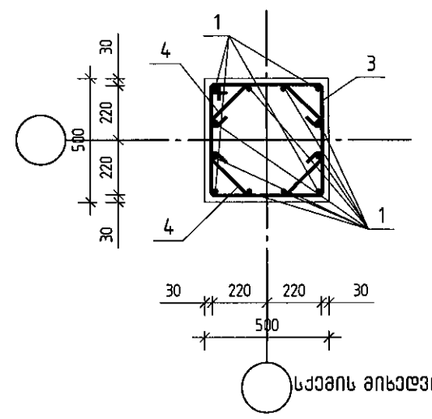

პოზ.3

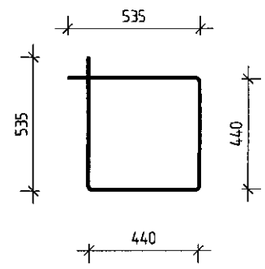

პოზ.4

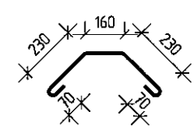

შ.პ.ს. „ჯი აი პი ენ“		მრავალფუნქციური შენობა ლეონიძის №2-ში	
			მუშა პრ.
მთ.კონსტ.	ო.ქვარიშვილი	მონოლითური სვეტი ს-49	დ.კვ
შეასრულა	დ.აზარიანი		ფურც. №110
შეამოწმა	ი.ცქიტიშვილი	მასშტაბი 1:25 ინვ. №	ფურცლები

მონოლითური სვეტი ს-50

პოზ.	ა ღ ნ ი შ ვ ნ ა	დ ა ს ა ხ ე ლ ე ბ ა	რაოდ.	ერთ. წონა კგ	საერთო წონა კგ
		მონოლითური სვეტი ს-50			
		დეტალები			
1		ф 22 A500C ℓ= 7280	19	21.72 კგ	412.7
3		ф 8 A240 ℓ= 2965	69	1.17 კგ	80.7
4		ф 8 A240 ℓ= 2400	69	0.95 კგ	65.3
5		ф 8 A240 ℓ= 900	69	0.36 კგ	24.5
6		ф 8 A240 ℓ= 910	69	0.36 კგ	24.8
		მასალები			583
		B25 *კლასის ბეტონი*		5.22 მ³	

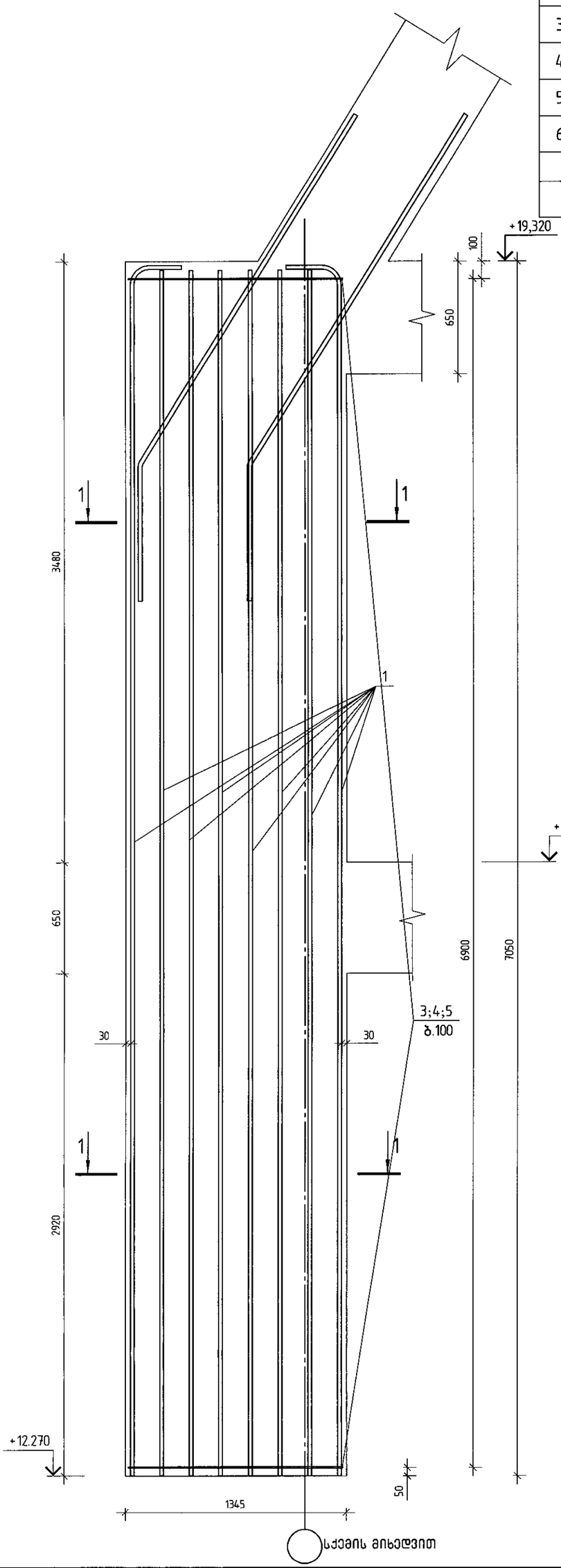

პოზ.5

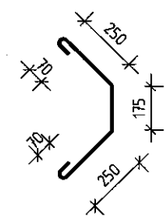

პოზ.6

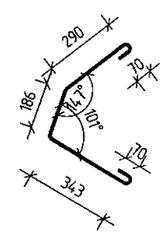

პოზ.3

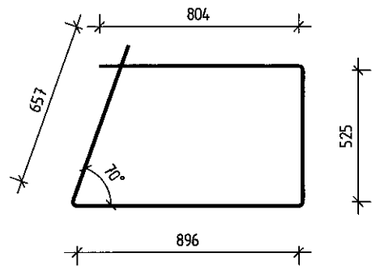

პოზ.4

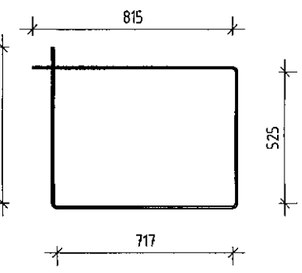

კვეთი 1-1

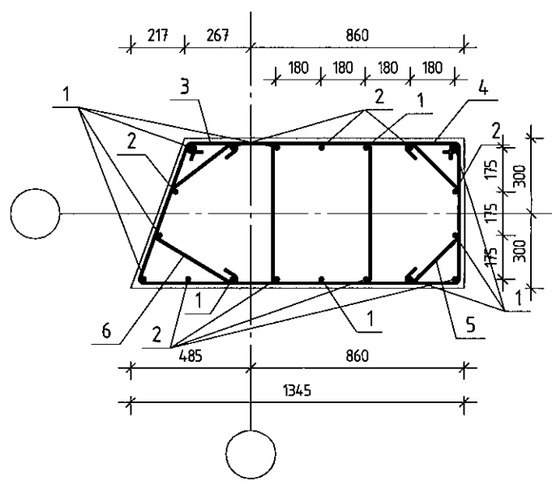

შ.პ.ს. „ჯი აი პი ენ“			მრავალფუნქციური შენობა ლეონიძის №2-ში
			მუშა პრ.
მთ.კონსტ.	ო.ქვარიშვილი		დაკვ
შესრულა	დ.აზარიანი		ფურც. № 111
შეამოწმა	ი.ცქიტიშვილი		მასშტაბი 1:25 ინვ. № ფურცლები

მონოლითური სვეტი ს-51

პოზ.	ა ღ ნ ი შ ვ ნ ა	დ ა ს ა ხ ე ლ ე ბ ა	რაოდ.	ერთ. წონა კგ		საერთო წონა კგ
		მონოლითური სვეტი ს-51				
		დეტალები				
1		ф 20 A500C ℓ= 3780	12	9.32	კგ	111.9
3		ф 8 A240 ℓ= 1950	27	0.77	კგ	20.9
4		ф 8 A240 ℓ= 760	54	0.30	კგ	16.3
		მასალები				14.9
		B25 *კლასის ბეტონი*		0.89	მ³	

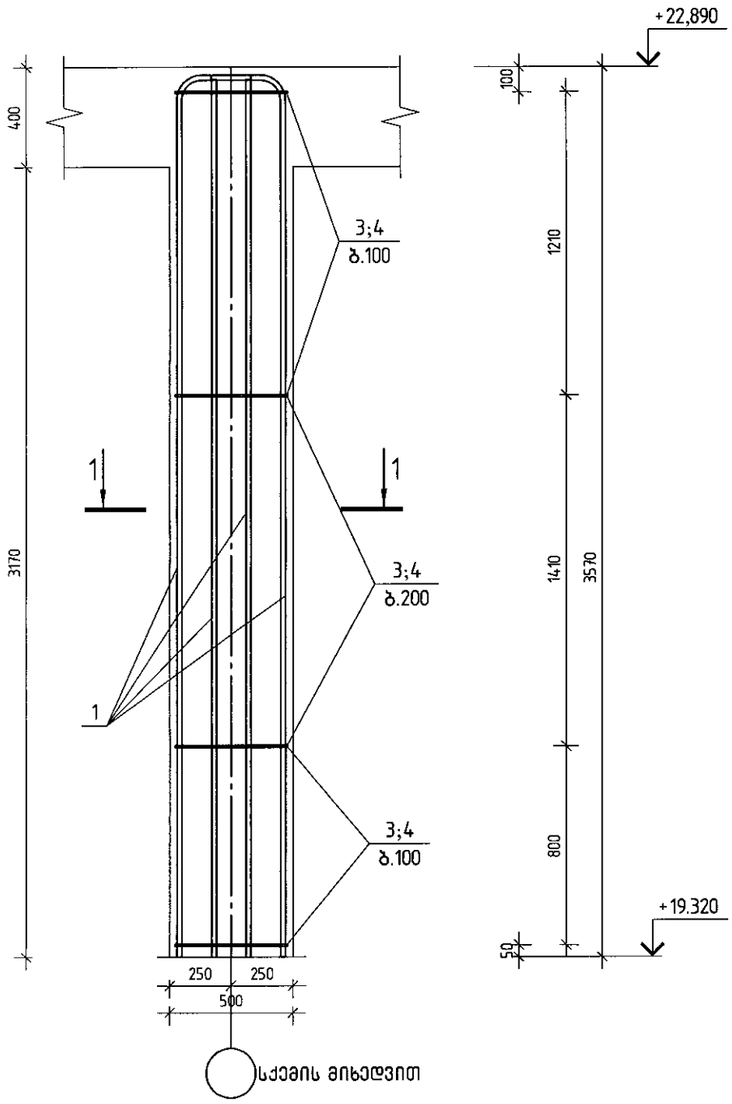

კვეთი 1-1

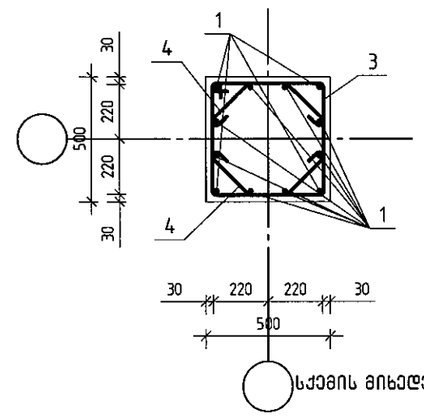

პოზ.3

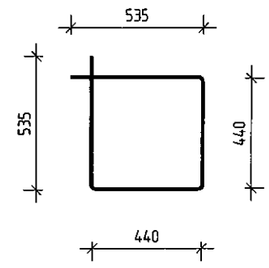

პოზ.4

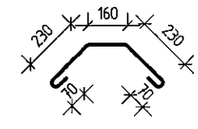

შ.პ.ს. „ჯი აი პი ენ“			მრავალფუნქციური შენობა ლეონიძის №2-ში	
				მუშა არ.
მთ.კონსტ.	ო.ქვრივიშვილი		მონოლითური სვეტი ს-51	დაკვ.
შესრულა	დ.აზარიანი			ფურც. №112
შეამოწმა	ი.ცქიტიშვილი		მასშტაბი 1:25	ინვ. № ფურცლები

მონოლითური სვეტი ს-52

პოზ.	ა ღ ნ ი შ ვ ნ ა	დ ა ს ა ხ ე ლ ე ბ ა	რაოდ.	ერთ. წონა კგ	საერთო წონა კგ
		მონოლითური სვეტი ს-52			
		დეტალები			
1		∅ 20 A500C ℓ= 3790	4	9.35 კგ	37.4
2		∅ 20 A500C ℓ= 3520	8	8.68 კგ	69.4
3		∅ 8 A240 ℓ= 2350	31	0.93 კგ	28.3
4		∅ 8 A240 ℓ= 910	61	0.36 კგ	21.9
		მასალები			157
		B25 *კლასის ბეტონი*		1.29 მ³	

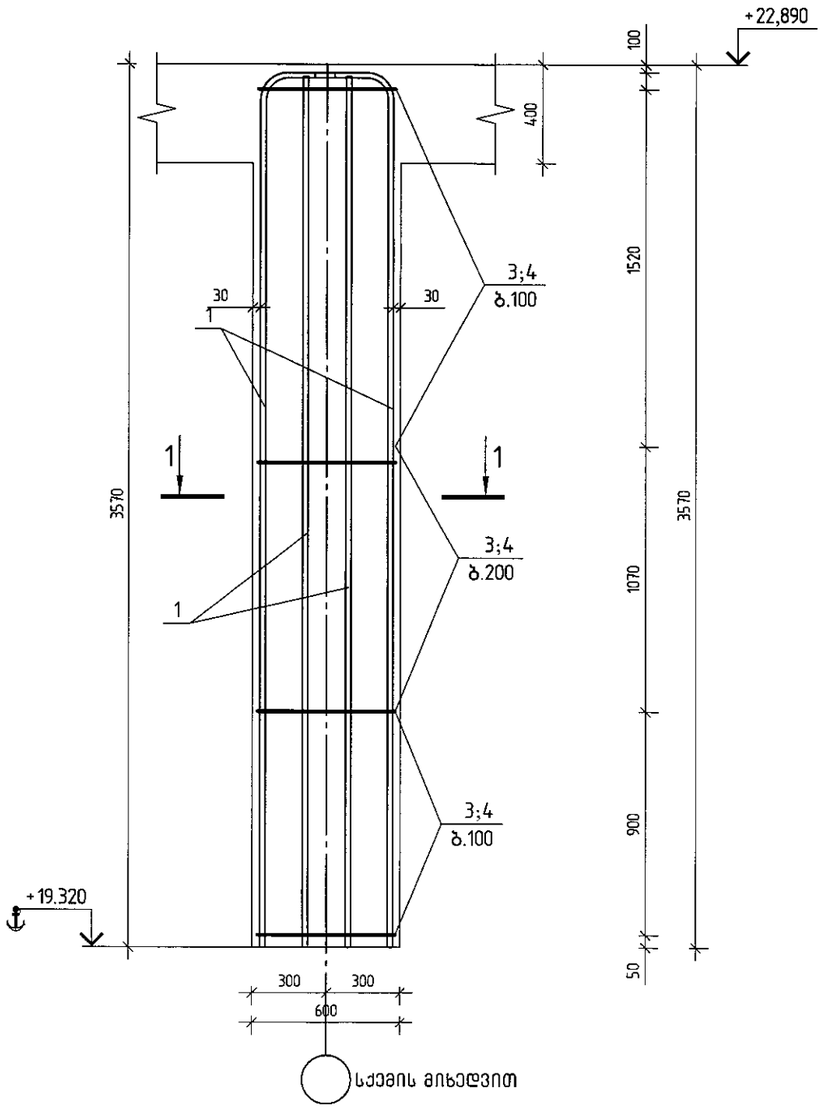

კვეთი 1-1

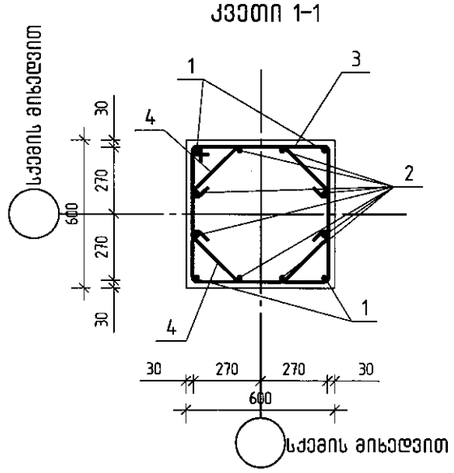

პოზ.3

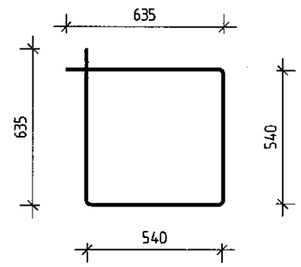

პოზ.4

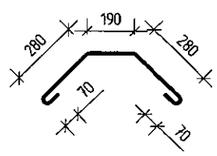

შპს „ჯი აი პი ეი“			მრავალფუნქციური შენობა ლეონიძის №2-ში	
				მუშა პრ.
მთ.კონსტ.	ო.ჯავრიშვილი		მონოლითური სვეტი ს-52	დაკვ.
შემასრულა	დ.ზაზარიანი			ფურც. №113
შემამოწმა	ი.ცქიტიშვილი		მასშტაბი 1:25	ინვ. № / ფურცლები

მონოლითური კოჭი კ-1

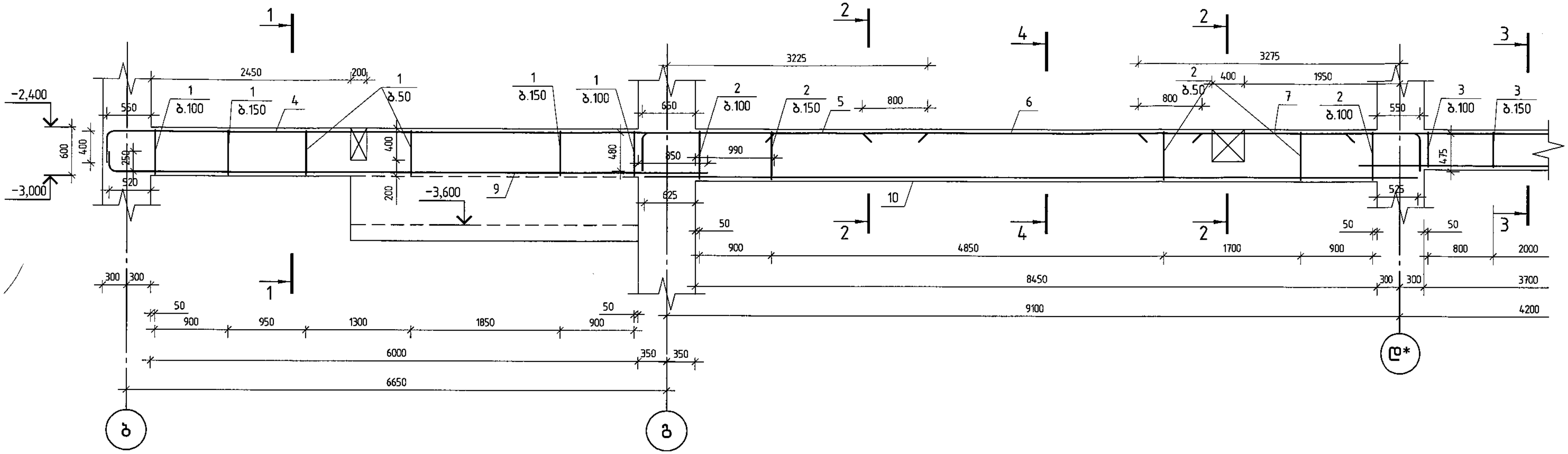

პოზ.	აღნიშვნა	დასახელება	რაოდ.	შენიშვნა
		მონოლითური კოჭი კ-1		
		დეტალები		
1		Ø 8 A240 ℓ= 1590	125	0.63 კგ
2		Ø 8 A240 ℓ= 1955	170	0.77 კგ
3		Ø 8 A240 ℓ= 1390	70	0.55 კგ
4		Ø 22 A500C ℓ= 8602	4	25.67 კგ
5		Ø 25 A500C ℓ= 3967	7	15.29 კგ
6		Ø 20 A500C ℓ= 4200	4	10.36 კგ
7		Ø 25 A500C ℓ= 3967	7	15.29 კგ
8		Ø 22 A500C ℓ= 6487	4	19.36 კგ
9		Ø 22 A500C ℓ= 7582	4	22.63 კგ
10		Ø 28 A500C ℓ= 9600	7	46.40 კგ
11		Ø 22 A500C ℓ= 6142	4	18.33 კგ
		მასალები		
		B25 კლასის ბეტონი		5.61 მ³

კვეთი 1-1

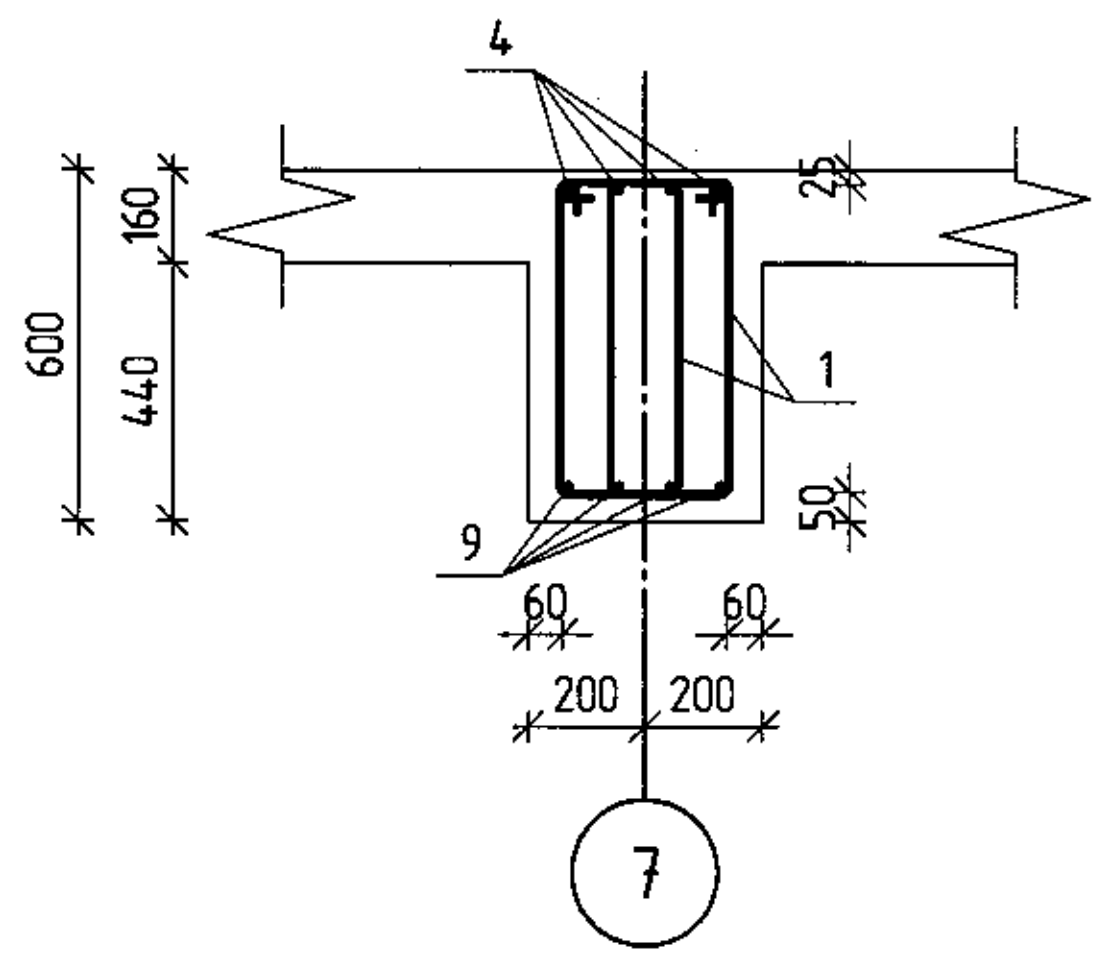

კვეთი 2-2

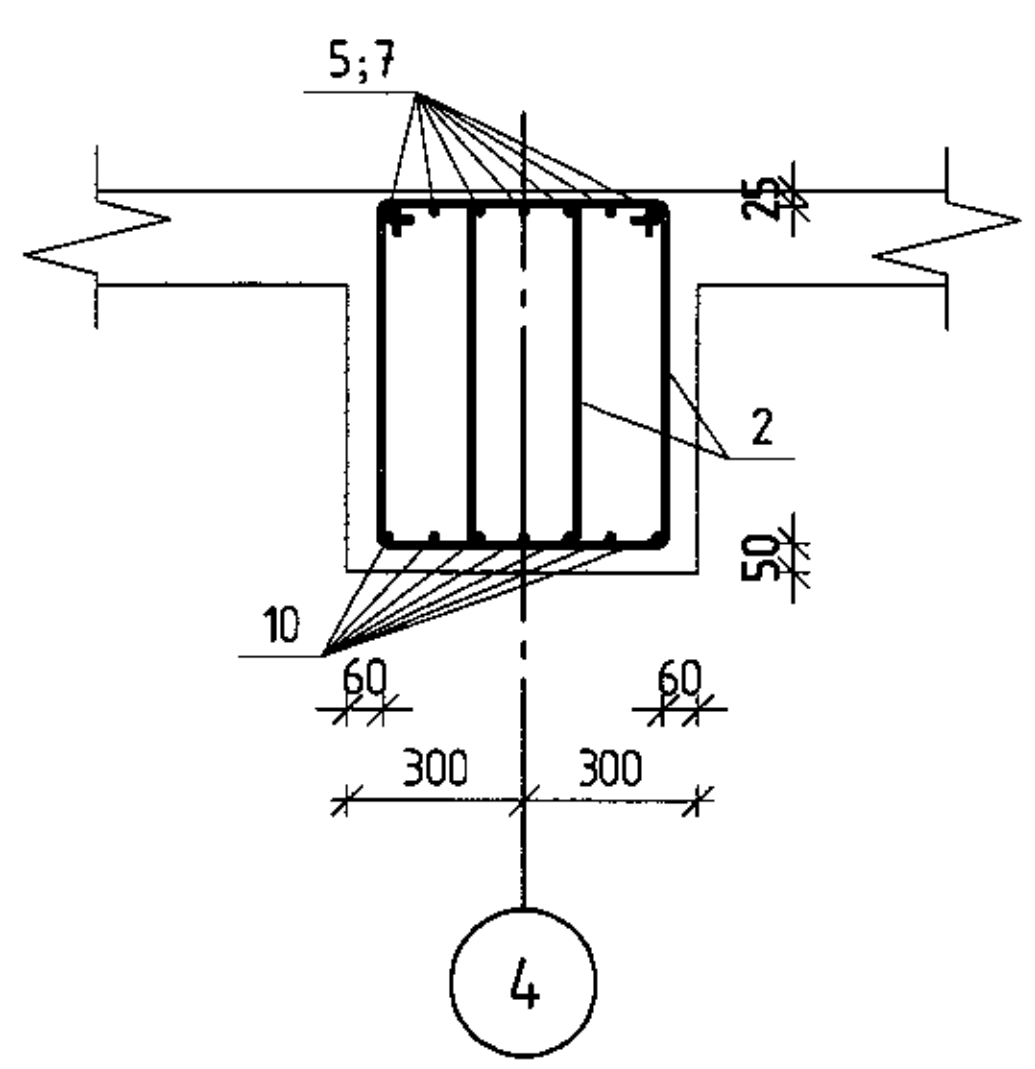

კვეთი 3-3

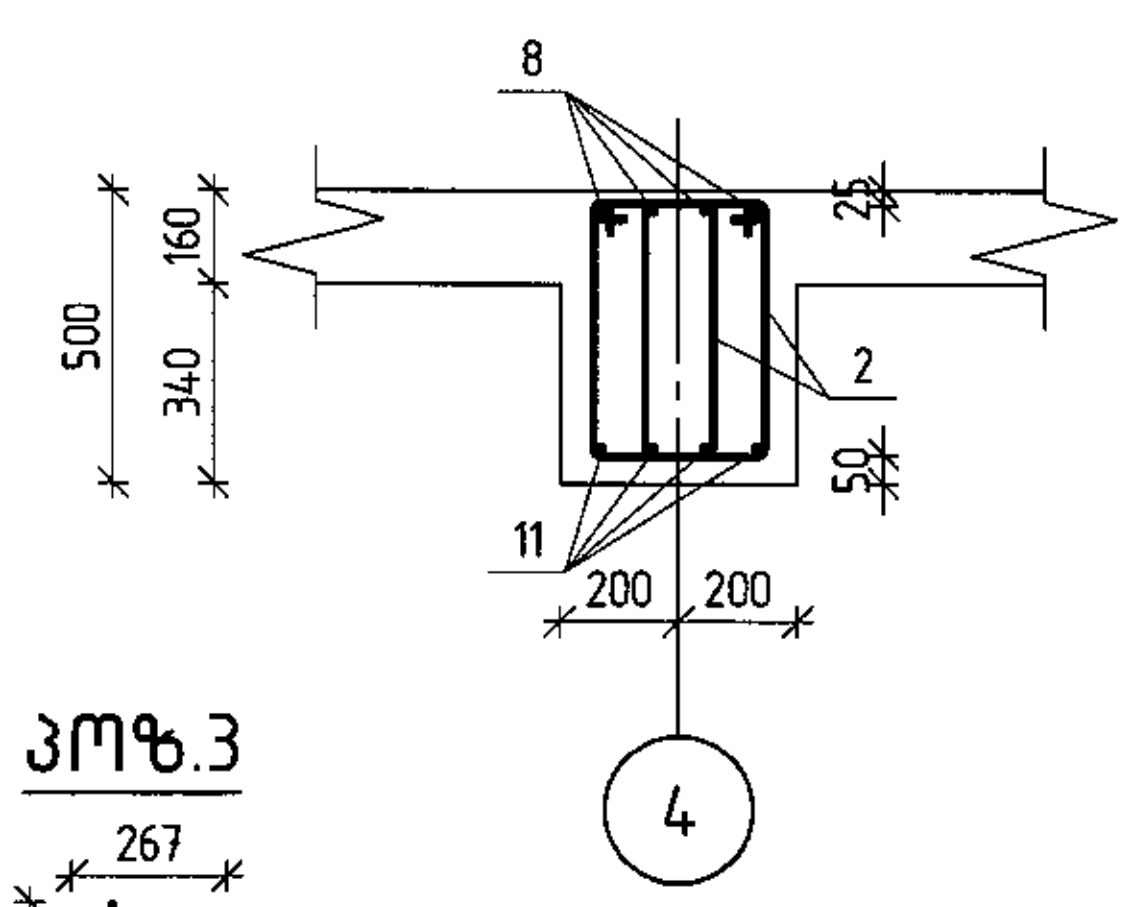

პოზ.1

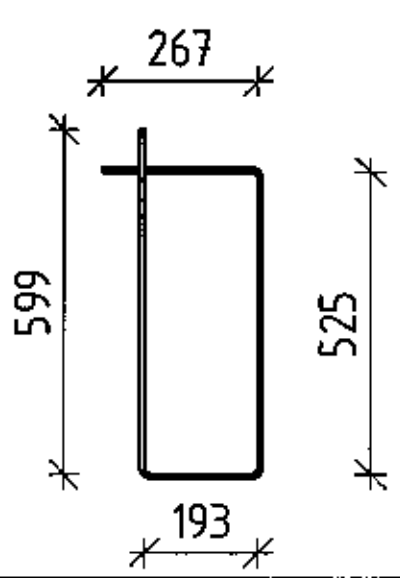

პოზ.2

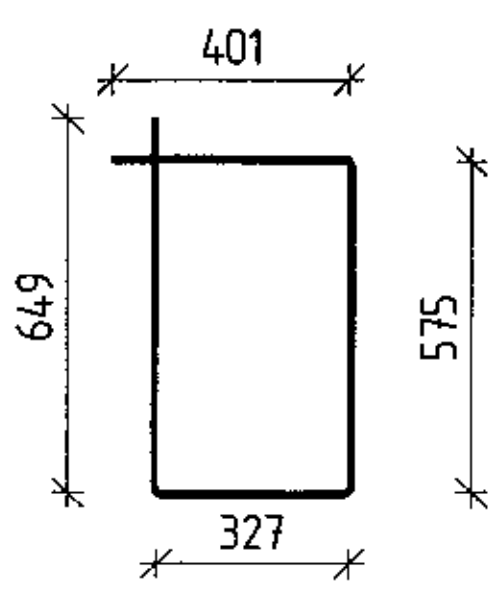

პოზ.3

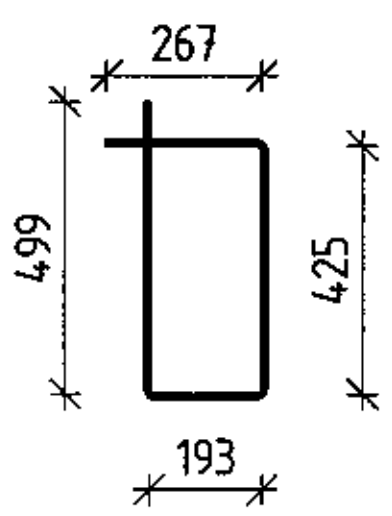

შ.პ.ს. „ჯი აი პი ენ"			მრავალფუნქციური შენობა ლეონიძის №2-ში	
				მუშა პრ.
მთ.კონსტ.	ო.ქერივიშვილი		მონოლითური კოჭი კ-1	დაკე
შეასრულა	დ.აზარიანი			ფურც. № 114
შეამოწმა	ი.სქიტიშვილი		მასშტაბი 1:50 ინვ. №	ფურცლები

მონოლითური კოჭი კ-1 (გაბარძელება)

კვეთი 4-4

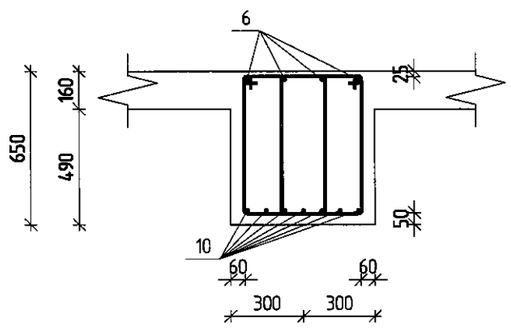

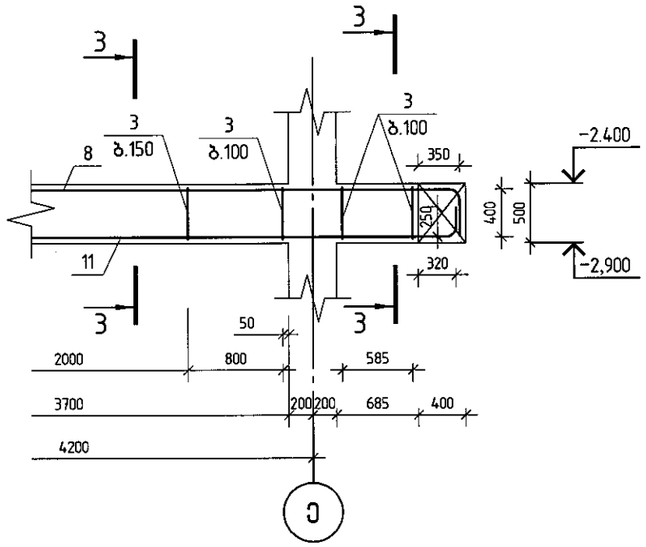

შპს „ჯი აი პი ეი“			მრავალფუნქციური შენობა ლეონიძის №2-ში	
				მუშა პრ.
მთ.კონსტ.	ო.ჟვარივიშვილი		მონოლითური კოჭი კ-1 (გაბარძელება)	დაკვ
შეასრულა	დ.ახვარიანი			ფურც. № 115
შეამოწმა	ი.ცქიტიშვილი		მასშტაბი 1:50	ინვ. № ფურცლები

მონოლითური კოჭი კ-2

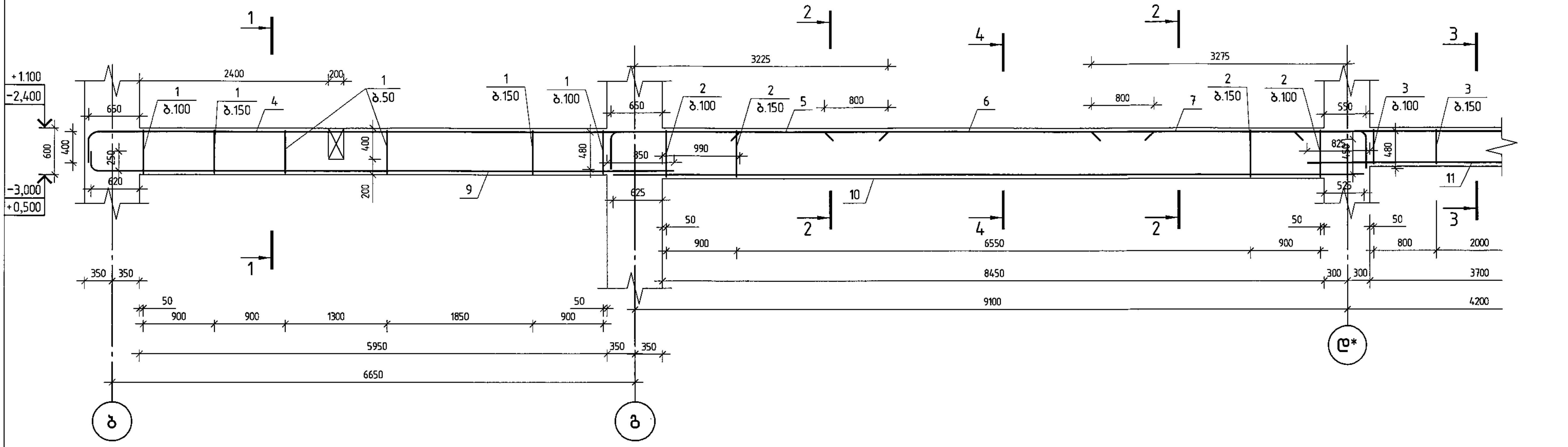

პოზ.	აღნიშვნა	დასახელება			რაოდ.	შენიშვნა	
		მონოლითური კოჭი კ-2					
		დეტალები					
1		Ø 8	A240	ℓ= 1590	125	0.63	კგ
2		Ø 8	A240	ℓ= 1955	124	0.77	კგ
3		Ø 8	A240	ℓ= 1390	80	0.55	კგ
4		Ø 22	A500C	ℓ= 8652	4	25.82	კგ
5		Ø 25	A500C	ℓ= 3967	7	15.29	კგ
6		Ø 20	A500C	ℓ= 4200	4	10.36	კგ
7		Ø 25	A500C	ℓ= 3967	7	15.29	კგ
8		Ø 22	A500C	ℓ= 6987	4	20.85	კგ
9		Ø 22	A500C	ℓ= 7632	4	22.77	კგ
10		Ø 28	A500C	ℓ= 9600	7	46.40	კგ
11		Ø 22	A500C	ℓ= 6642	4	19.82	კგ
		მასალები					
		B25 კლასის ბეტონი				5.70	მ³

კვეთი 1-1

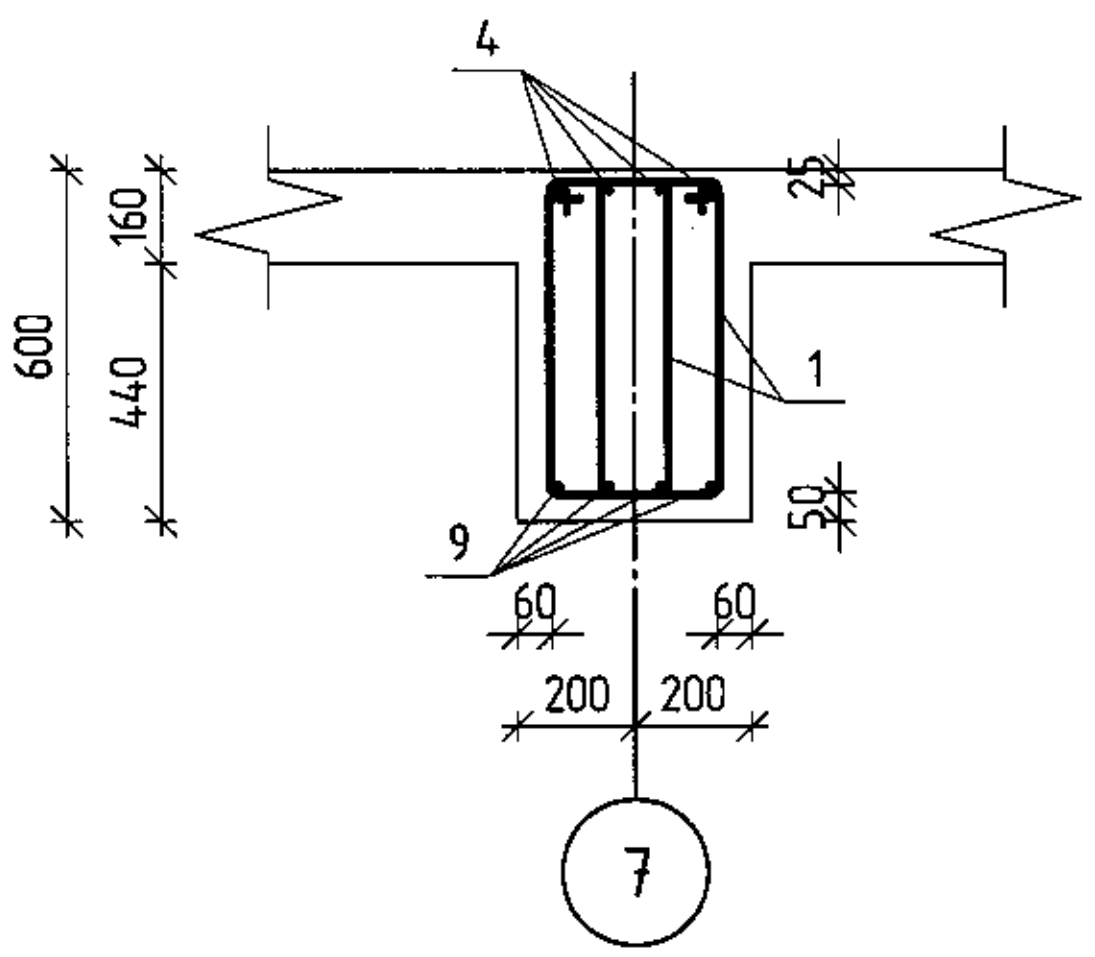

კვეთი 2-2

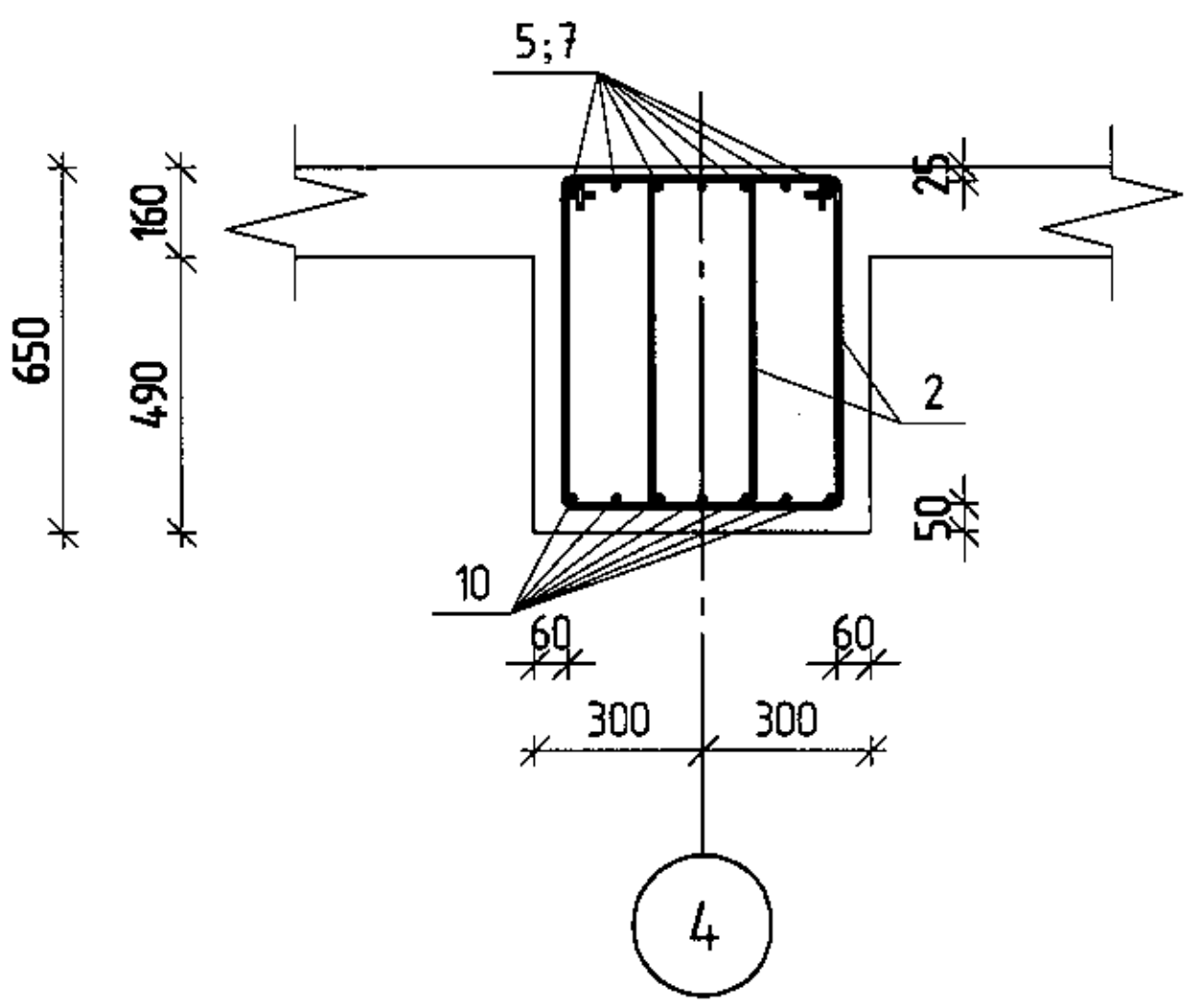

კვეთი 3-3

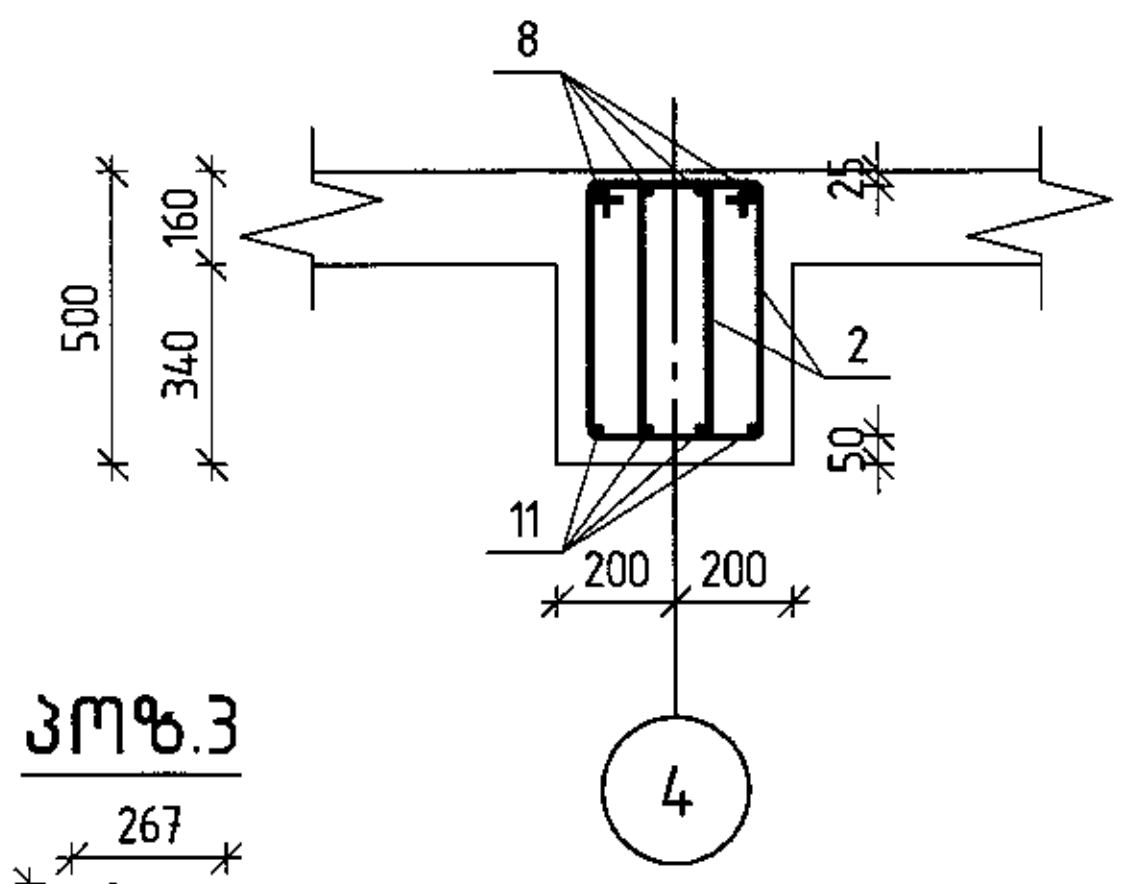

პოზ.3

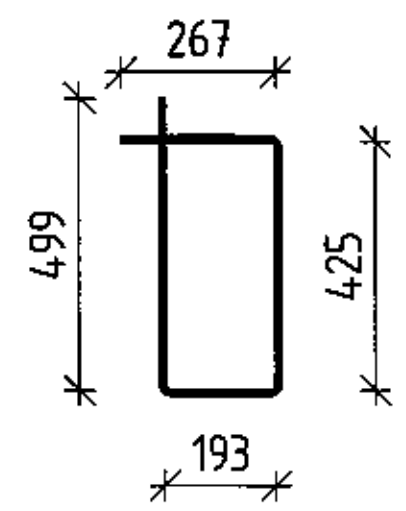

პოზ.1

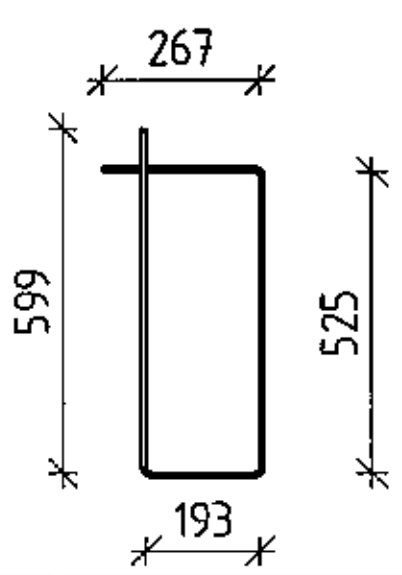

პოზ.2

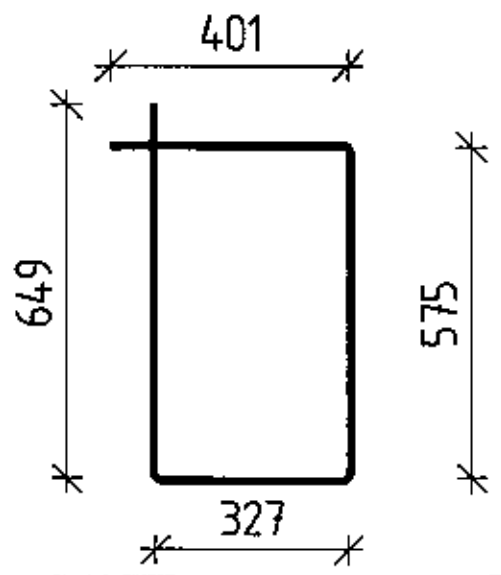

შ.პ.ს. „ჯი აი პი ენ"			მრავალფუნქციური შენობა ლეონიძის №2-ში		
					მუშა პრ.
მთ.კონსტ.	ო.ქვრივიშვილი		მონოლითური კოჭი კ-2		დაკვ
შეასრულა	დ.აზარიანი				ფურც. № 116
შეამოწმა	ი.ცქიტიშვილი		მასშტაბი 1:50	ინვ. №	ფურცლები

მონოლითური კოჭი კ-2 (გაგრძელება)

კვეთი 4-4

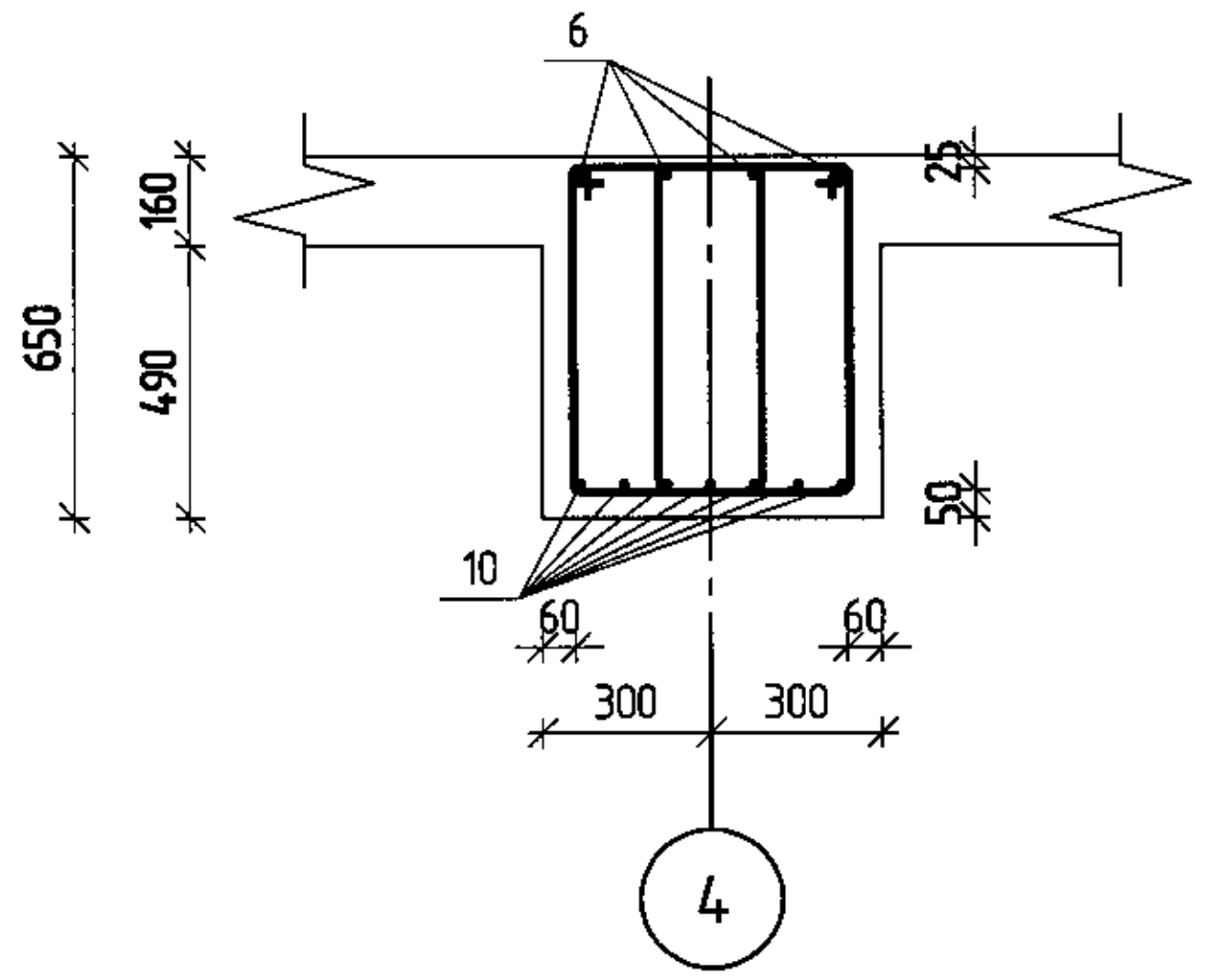

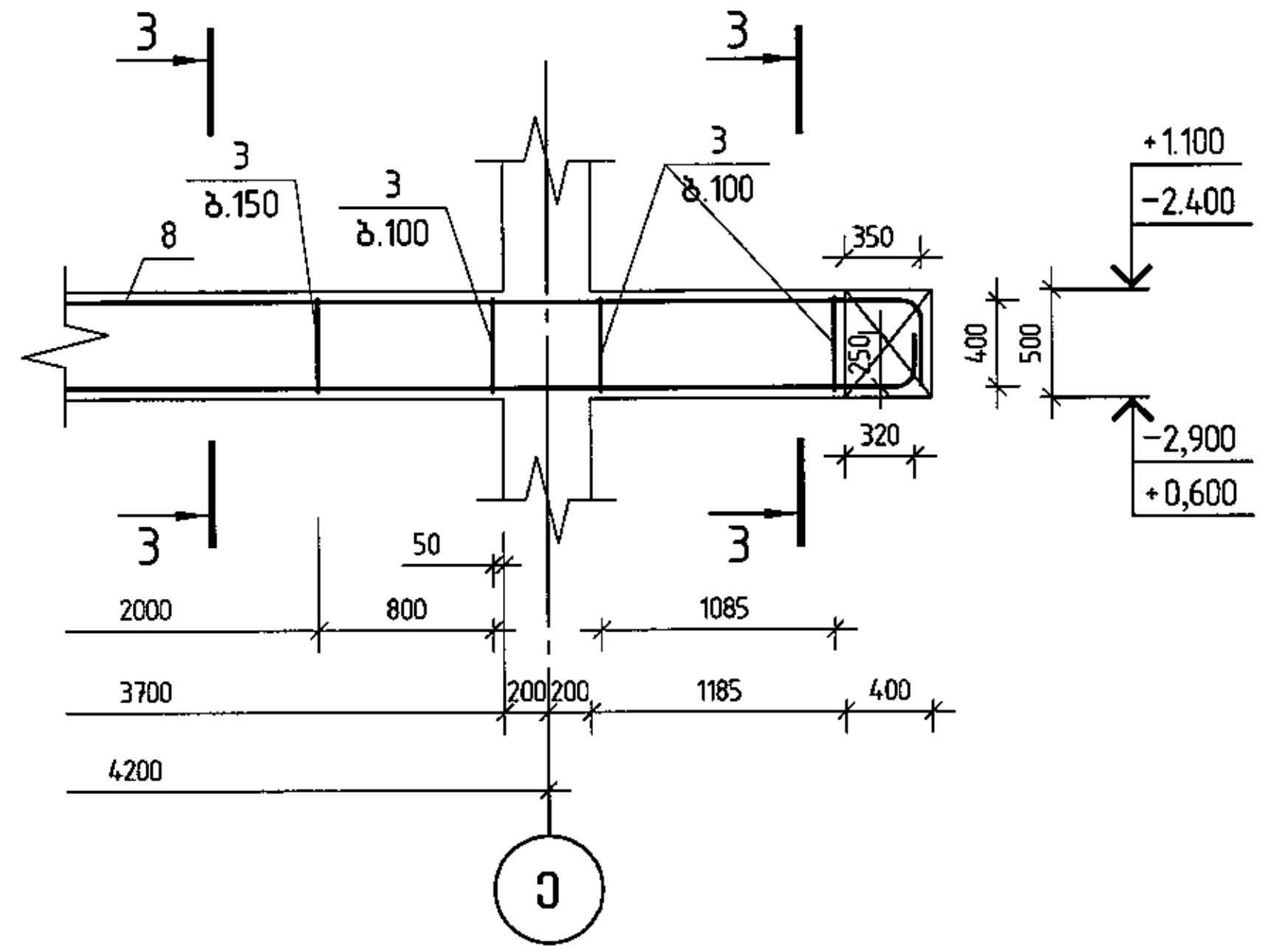

შ.პ.ს. „ჯი აი პი ენ"			მრავალფუნქციური შენობა ლეონიძის №2-ში	
				მუშა პრ.
მთ.კონსტ.	ო.კვრივიშვილი		მონოლითური კოჭი კ-2 (გაგრძელება)	დაკვ
შეასრულა	დ.აზარიანი			ფურც. № 117
შეამოწმა	ი.ცქიტიშვილი		მასშტაბი 1:50 / ინვ. №	ფურცლები

მონოლითური კოჭი კ-3

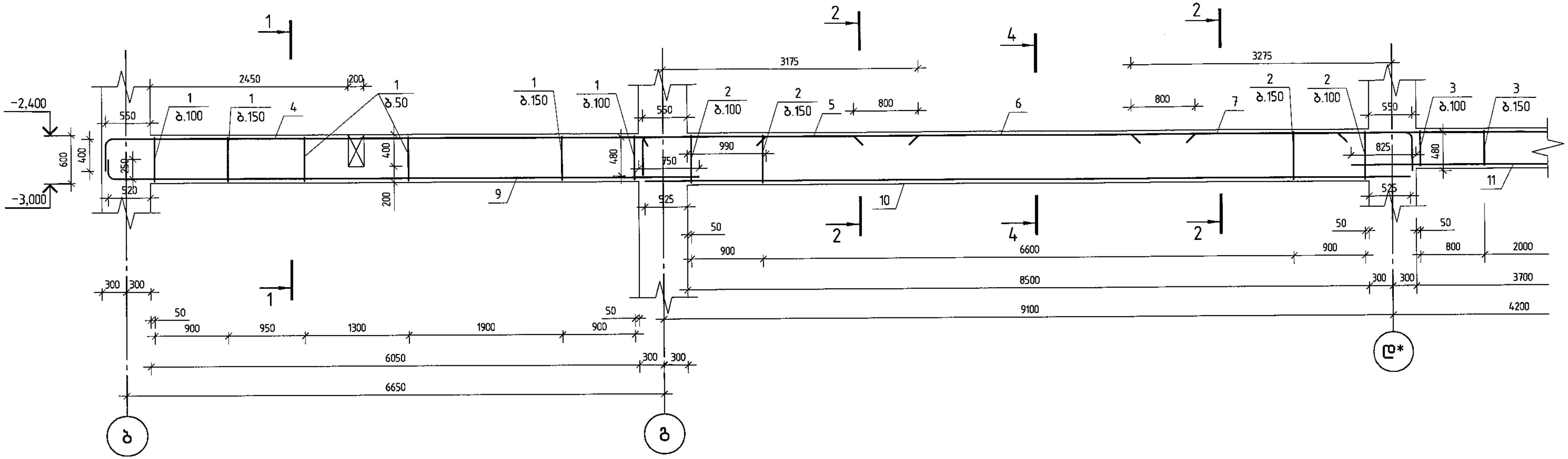

პოზ.	აღნიშვნა	დასახელება	რაოდ.	შენიშვნა
		მონოლითური კოჭი კ-3		
		დეტალები		
1		Ø 8 A240 ℓ= 1590	126	0.63 კგ
2		Ø 8 A240 ℓ= 1955	125	0.77 კგ
3		Ø 8 A240 ℓ= 1390	77	0.55 კგ
4		Ø 22 A500C ℓ= 8552	4	25.52 კგ
5		Ø 25 A500C ℓ= 3867	7	14.90 კგ
6		Ø 20 A500C ℓ= 4250	4	10.48 კგ
7		Ø 25 A500C ℓ= 3967	7	15.29 კგ
8		Ø 22 A500C ℓ= 6802	4	20.30 კგ
9		Ø 22 A500C ℓ= 7532	4	22.48 კგ
10		Ø 28 A500C ℓ= 9550	7	46.16 კგ
11		Ø 22 A500C ℓ= 6457	4	19.27 კგ
		მასალები		
		B25 კლასის ბეტონი		5.71 მ³

კვეთი 1-1

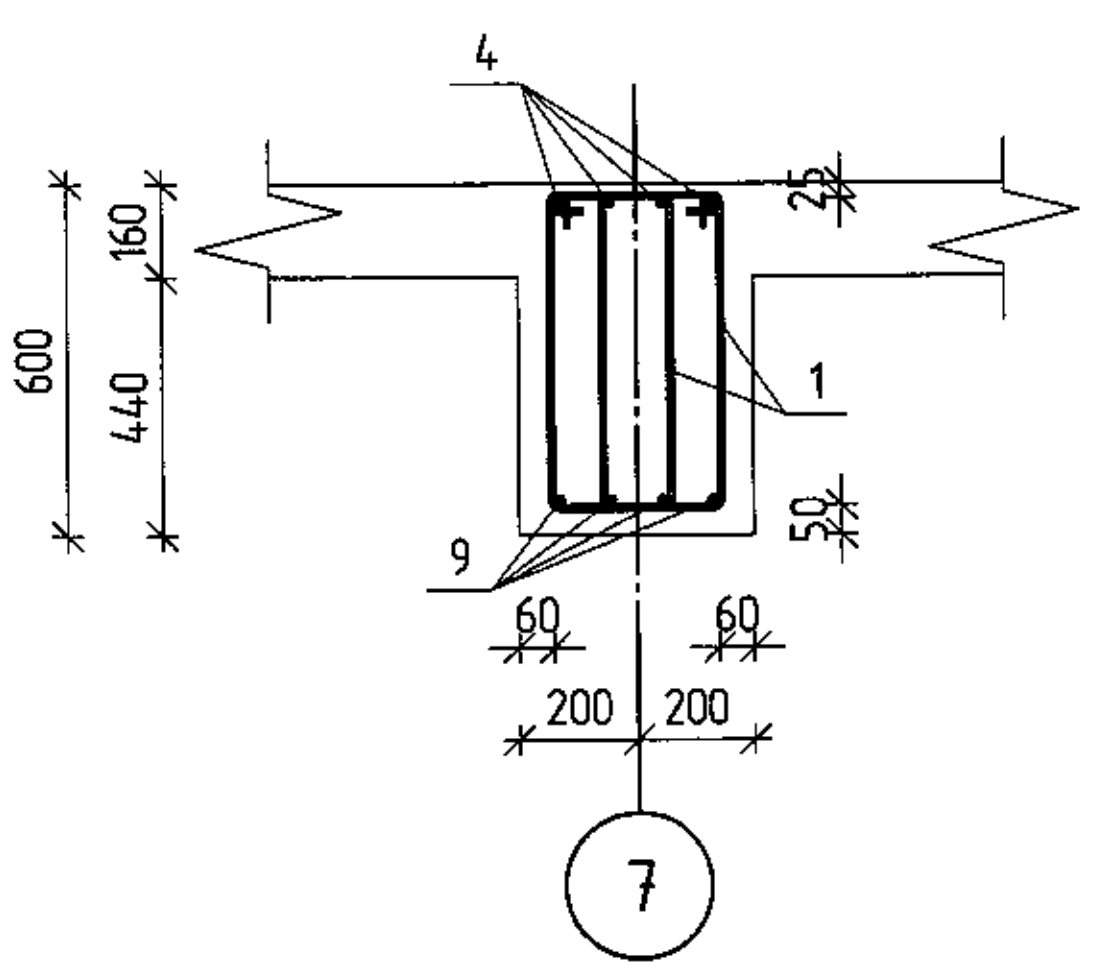

კვეთი 2-2

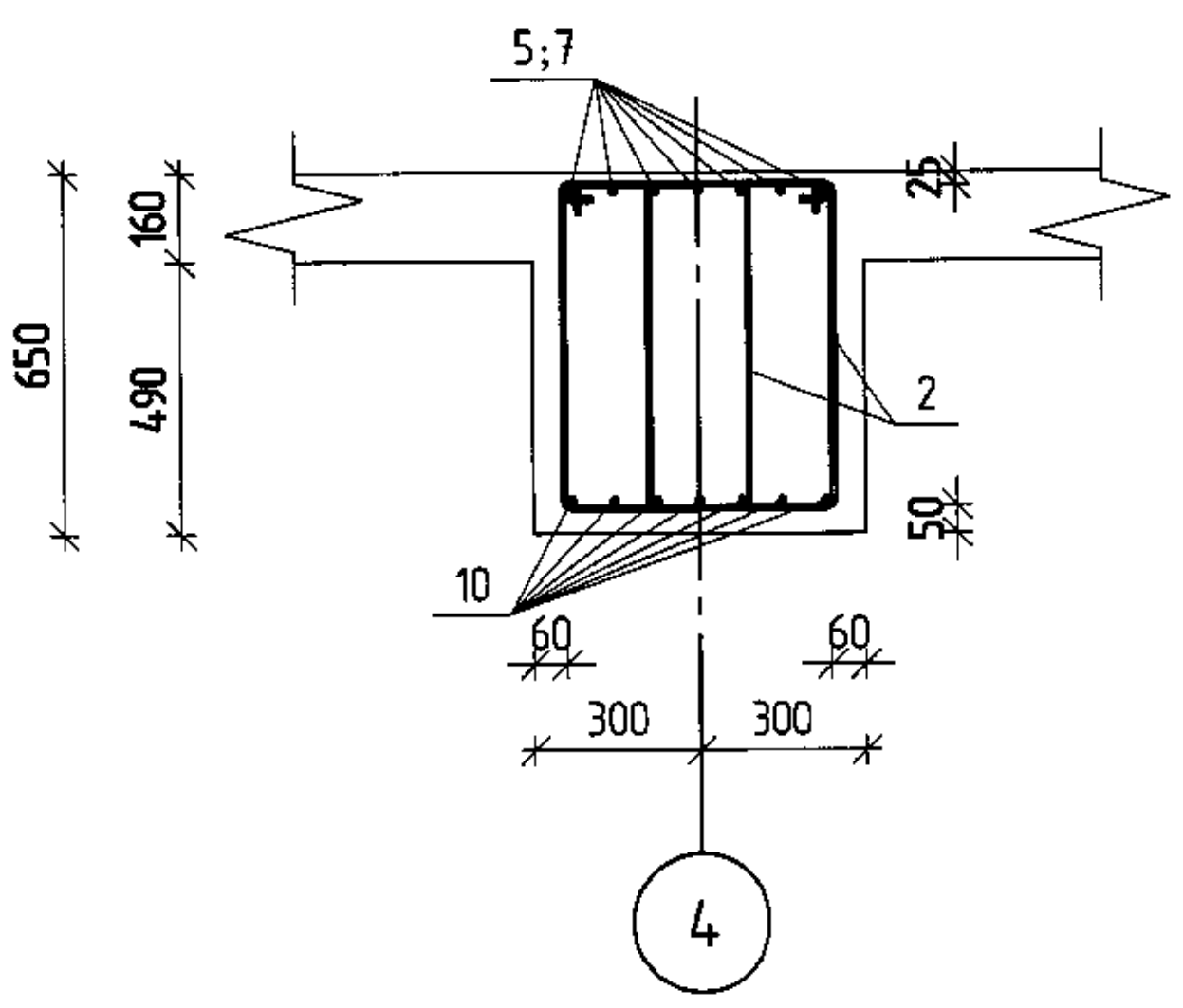

კვეთი 3-3

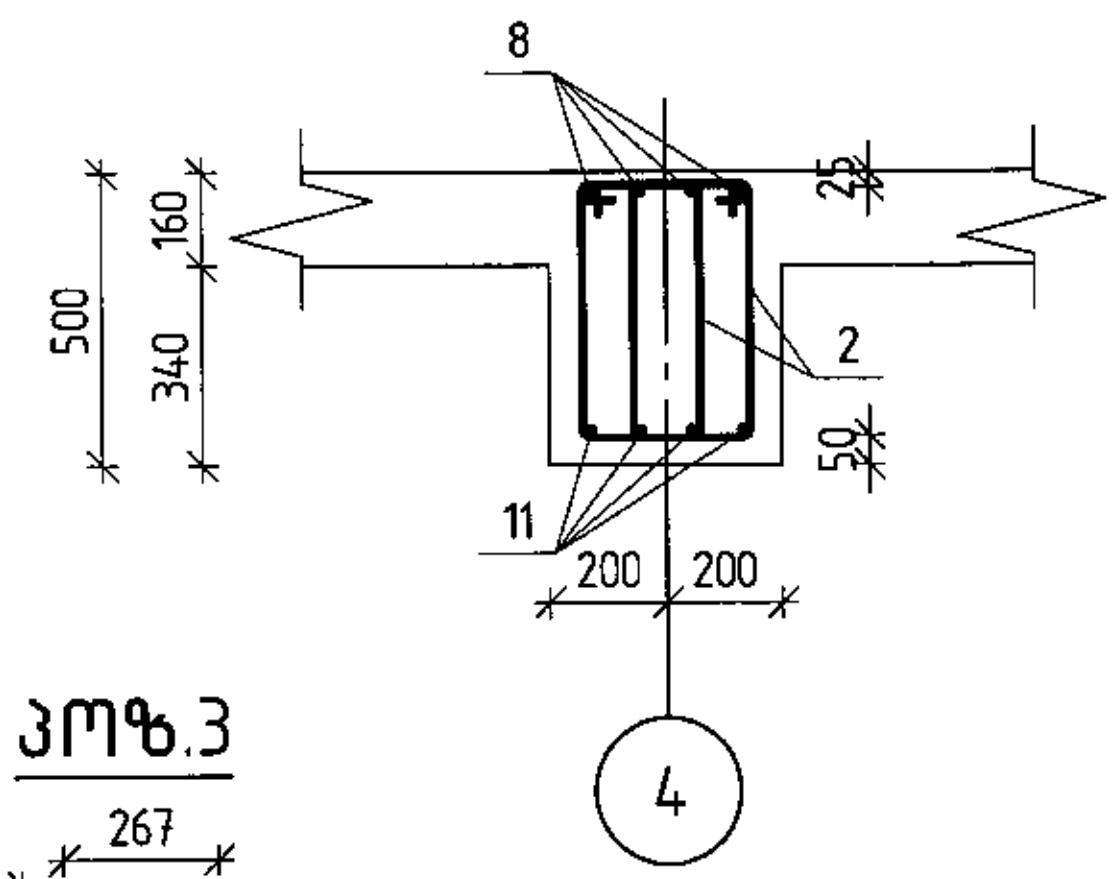

პოზ.3

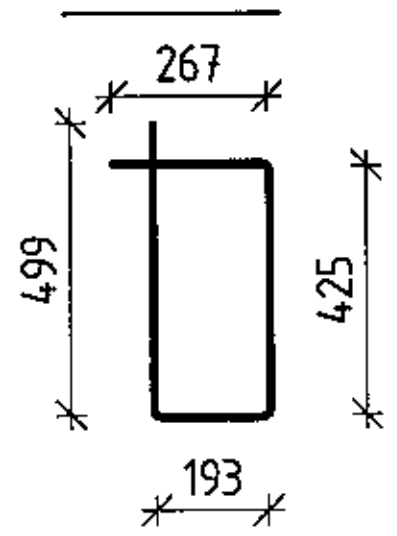

პოზ.1

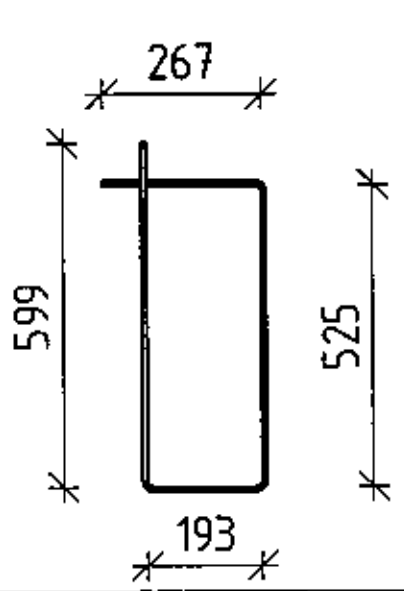

პოზ.2

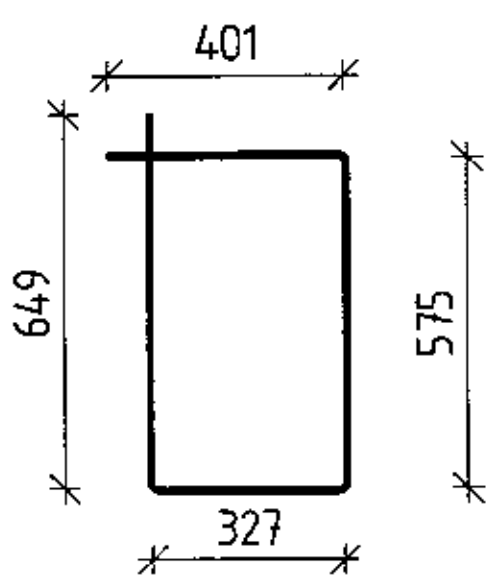

შ.პ.ს. „ჯი აი პი ენ"			მრავალფუნქციური შენობა ლეონიძის №2-ში	
				მუშა პრ.
მთ.კონსტ.	ო.ქვრივიშვილი		მონოლითური კოჭი კ-3	დაკვ
შეასრულა	დ.აზარიანი			ფურც. № 118
შეამოწმა	ი.ცქიტიშვილი		მასშტაბი 1:50 ინვ. №	ფურცლები

მონოლითური კოჭი კ-3 (გაბარძელება)

კვეთი 4-4

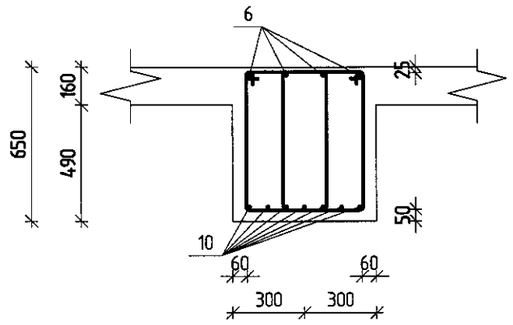

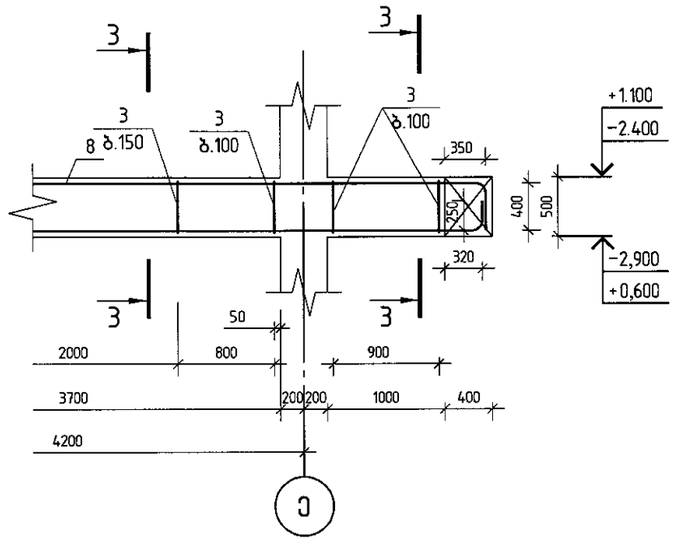

შპს „ჯი აი პი ეი“			მრავალფუნქციური შენობა ლეონიძის №2-ში		
					მუშა პრ.
გთ.კონსტ.	ო.ქვარიშვილი		მონოლითური კოჭი კ-3 (გაბარძელება)		დაკვ
შესრულა	დ.ახვარიანი				ფურც. №119
შეამოწმა	ი.ცქიტიშვილი		მასშტაბი 1:50	ინვ. №	ფურცლები

მონოლითური კოჭი კ-4

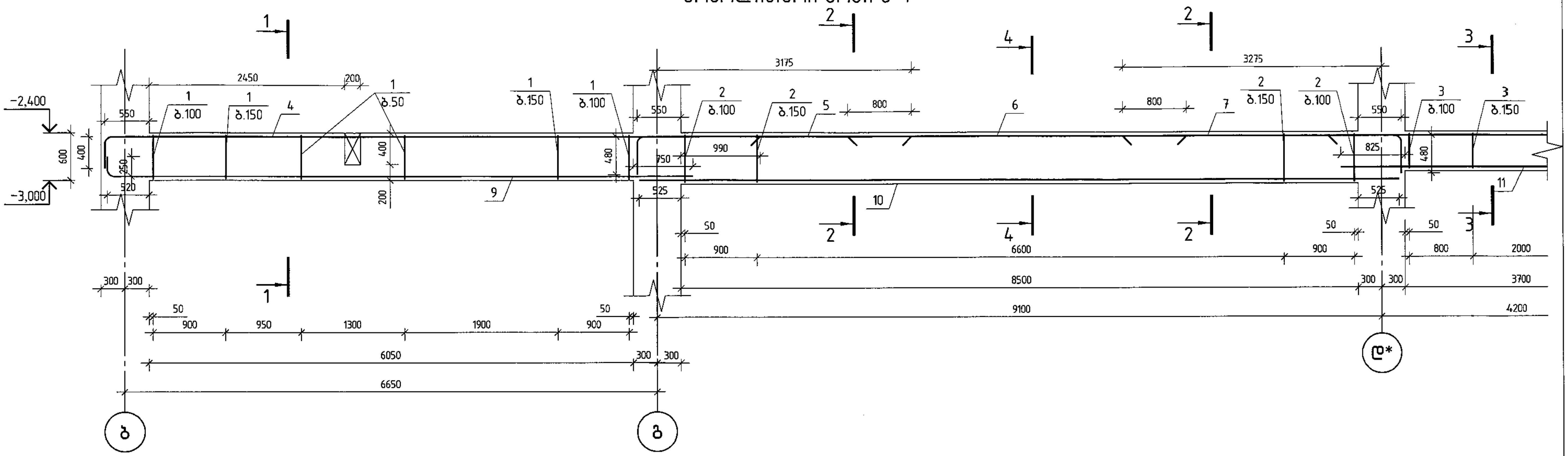

პოზ.	აღნიშვნა	დასახელება	რაოდ.	შენიშვნა
		მონოლითური კოჭი კ-4		
		დეტალები		
1		Ø 8 A240 ℓ= 1590	126	0.63 კგ
2		Ø 8 A240 ℓ= 1955	125	0.77 კგ
3		Ø 8 A240 ℓ= 1390	65	0.55 კგ
4		Ø 22 A500C ℓ= 8552	4	25.52 კგ
5		Ø 25 A500C ℓ= 3867	7	14.90 კგ
6		Ø 20 A500C ℓ= 4250	4	10.48 კგ
7		Ø 25 A500C ℓ= 3967	7	15.29 კგ
8		Ø 22 A500C ℓ= 6232	4	18.60 კგ
9		Ø 22 A500C ℓ= 7532	4	22.48 კგ
10		Ø 28 A500C ℓ= 9550	7	46.16 კგ
11		Ø 22 A500C ℓ= 5887	4	17.57 კგ
		მასალები		
		B25 კლასის ბეტონი		5.59 მ³

კვეთი 1-1

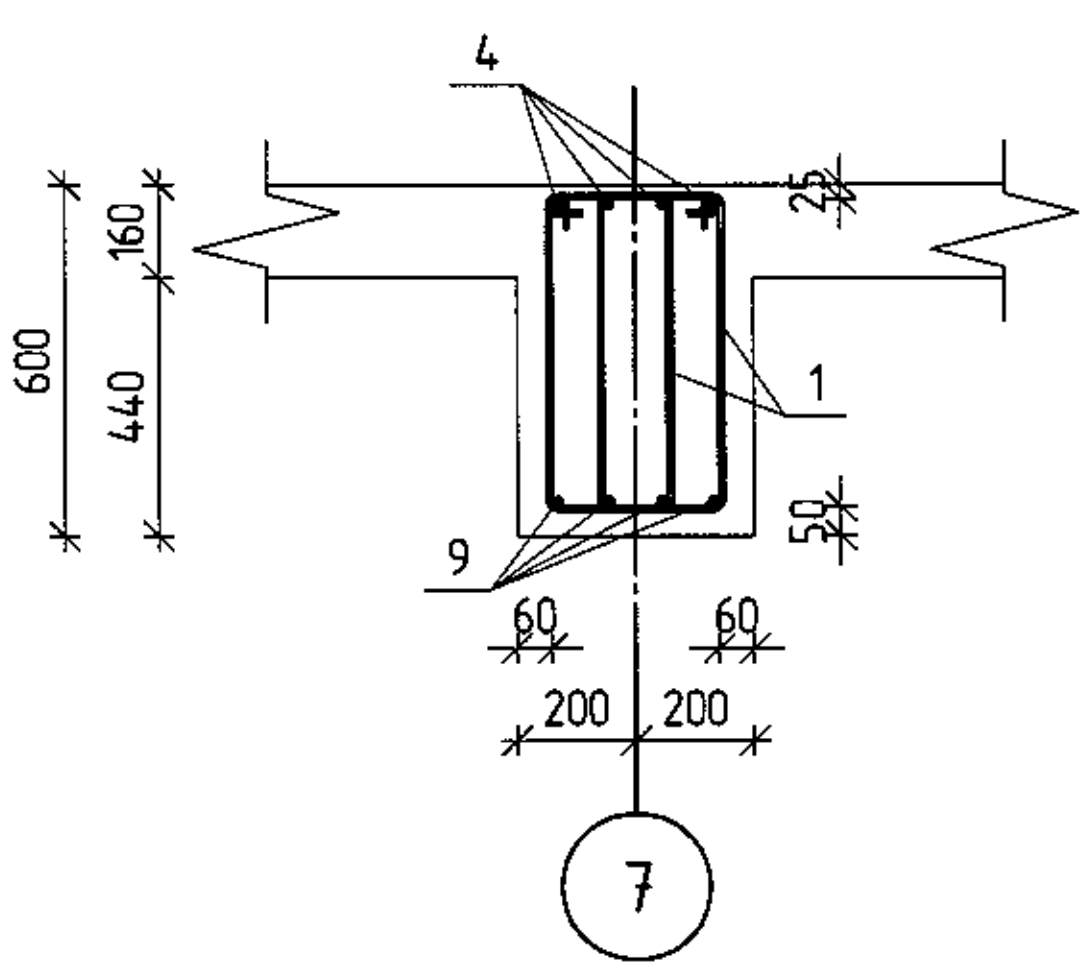

კვეთი 2-2

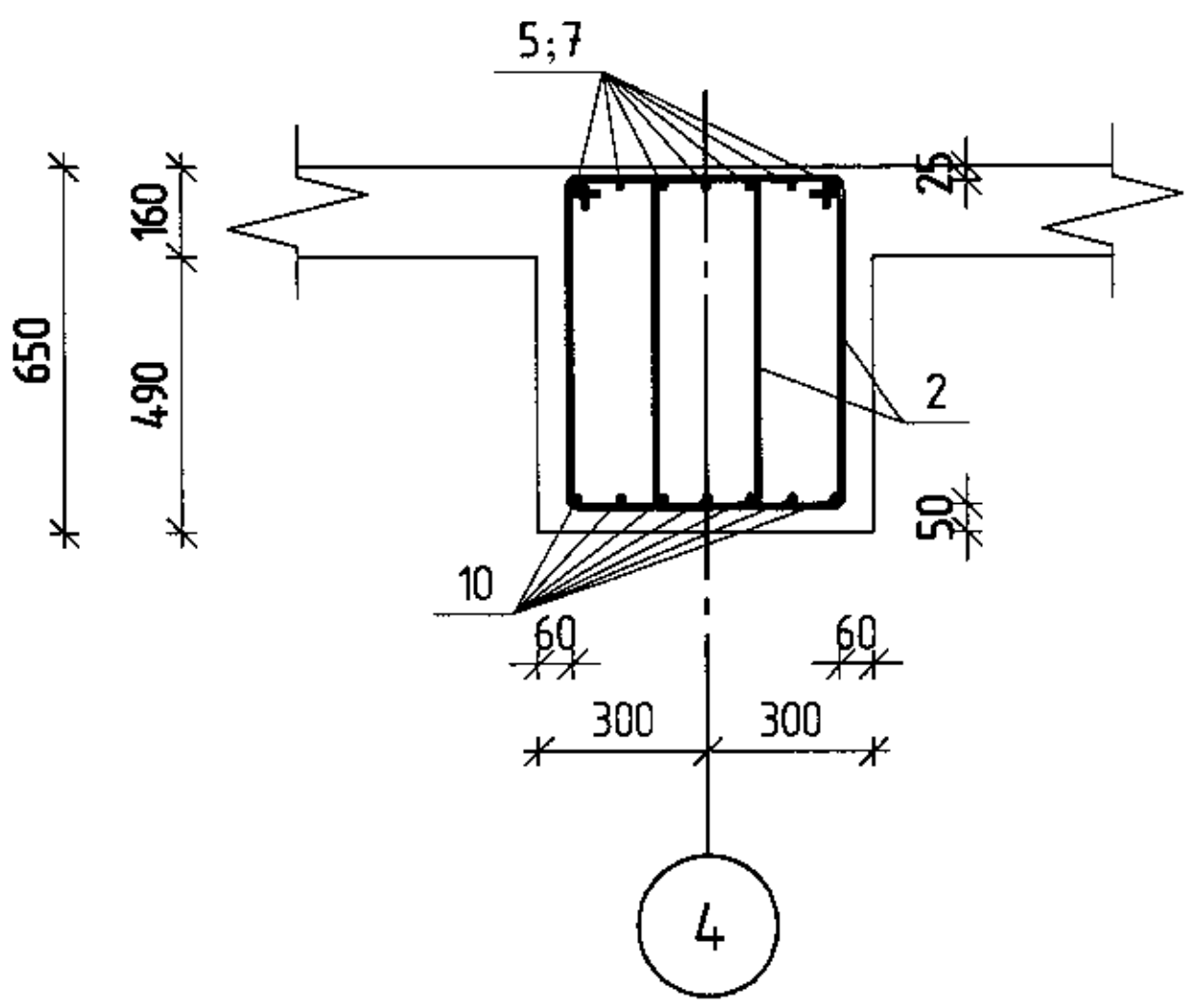

კვეთი 3-3

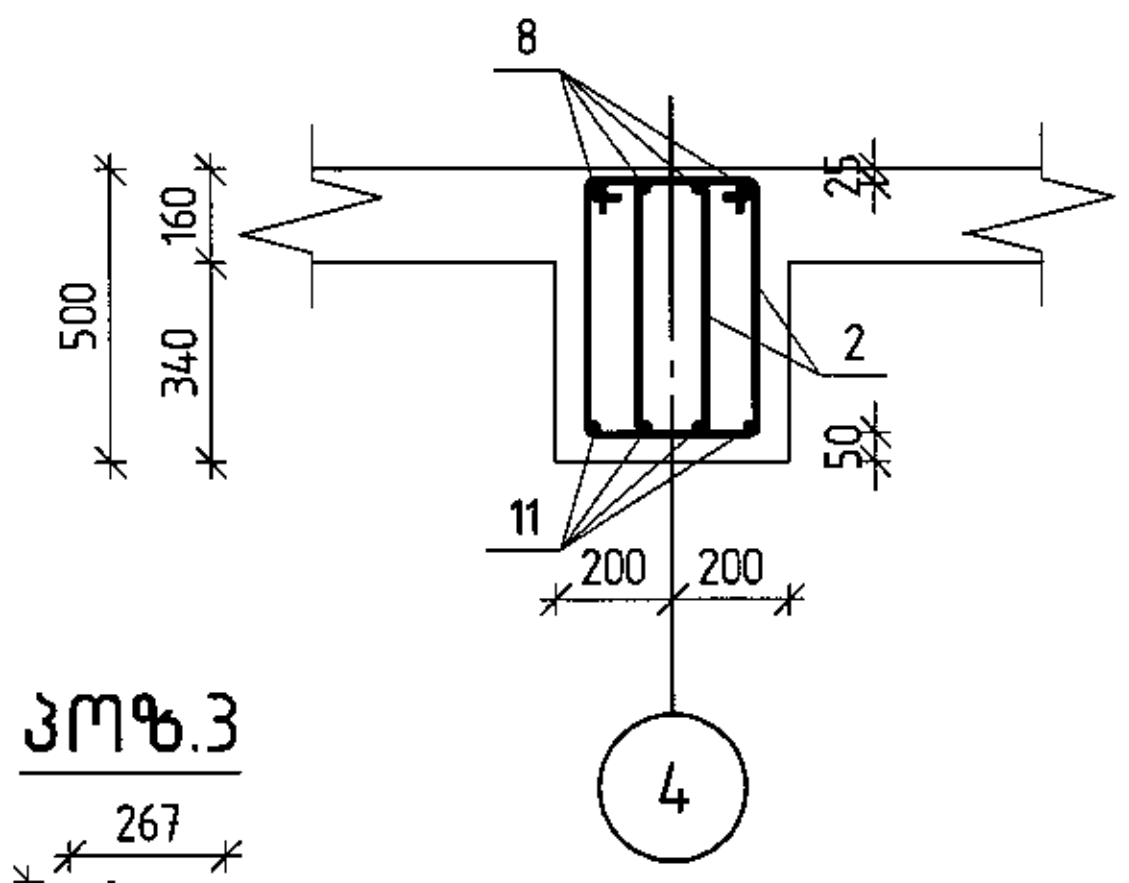

პოზ.3

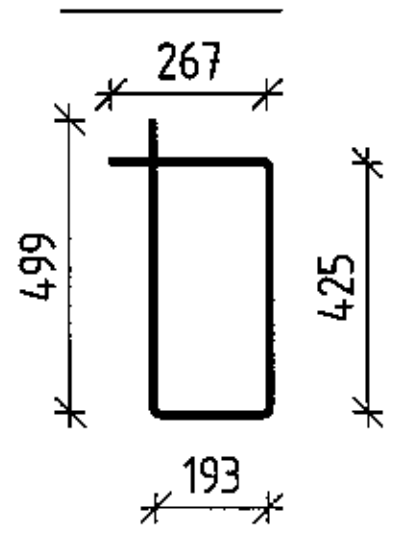

პოზ.1

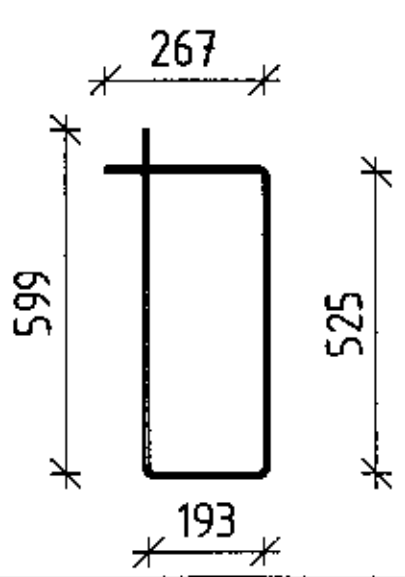

პოზ.2

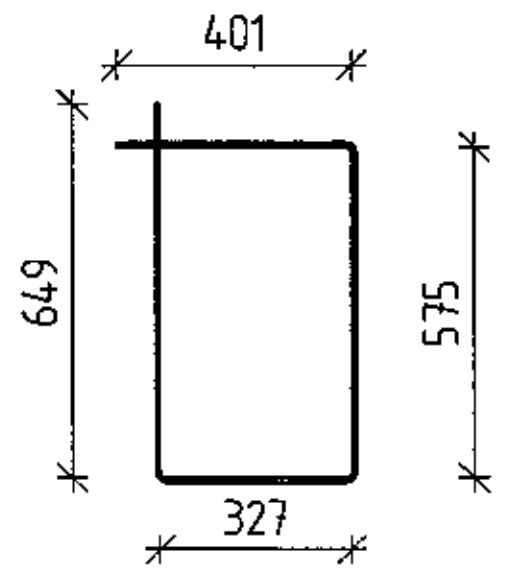

შ.პ.ს. „ჯი აი პი ენ“			მრავალფუნქციური შენობა ლეონიძის №2-ში	
				მუშა პრ.
მთ.კონსტ.	ო.ქვრივიშვილი		მონოლითური კოჭი კ-4	დაკვ
შეასრულა	დ.აზარიანი			ფურც. № 120
შეამოწმა	ი.ცქიტიშვილი		მასშტაბი 1:50 / ინვ. №	ფურცლები

მონოლითური კოჭი კ-4 (გაგრძელება)

კვეთი 4-4

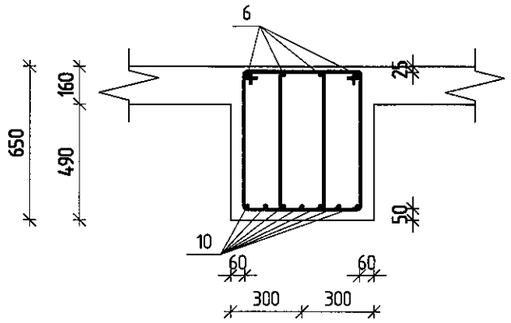

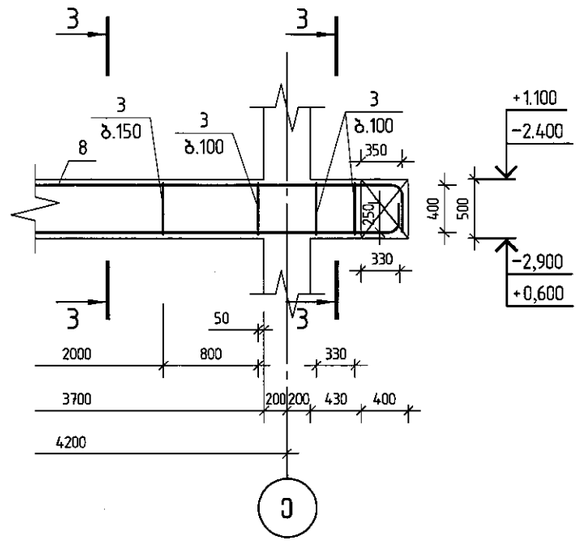

შ.პ.ს. „ჯი აი აი ეი“			მრავალფუნქციური შენობა ლეონიძის №2-ში	
				მუშა პრ.
გმ.კონსტ.	ო.კვარიშვილი		მონოლითური კოჭი კ-4 (გაგრძელება)	დაკვ
შესრულა	დ.აზარიანი			ფურც. № 121
შეამოწმა	ი.ცქიტიშვილი		მასშტაბი 1:50	ინვ. № ფურცლები

მონოლითური კოჭი კ-5

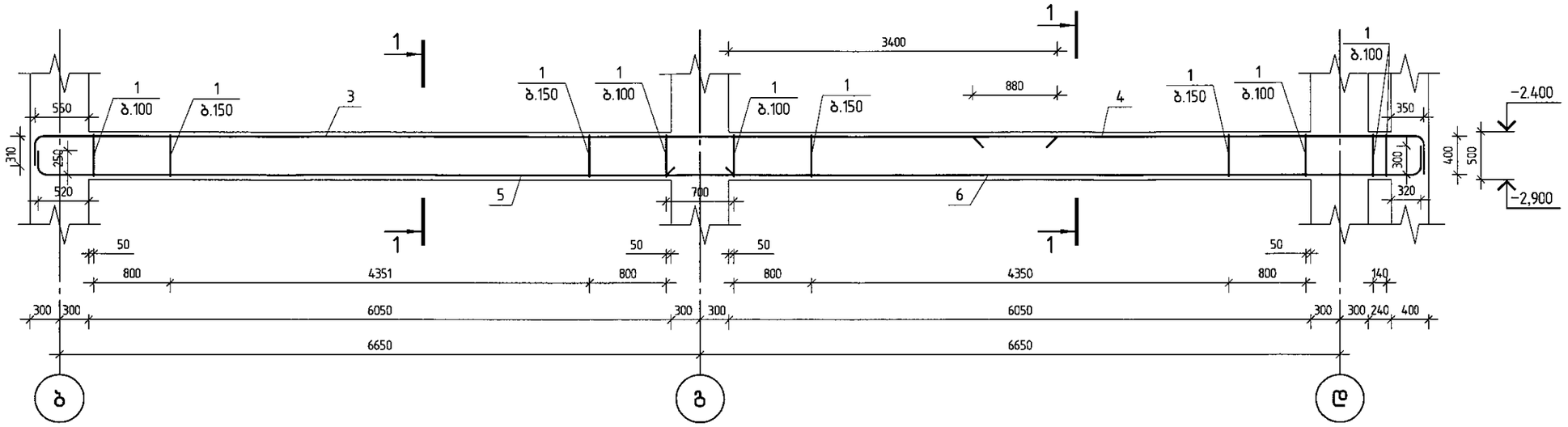
1
1
3400
880
1
1
1

მონოლითური კოჭი კ-7

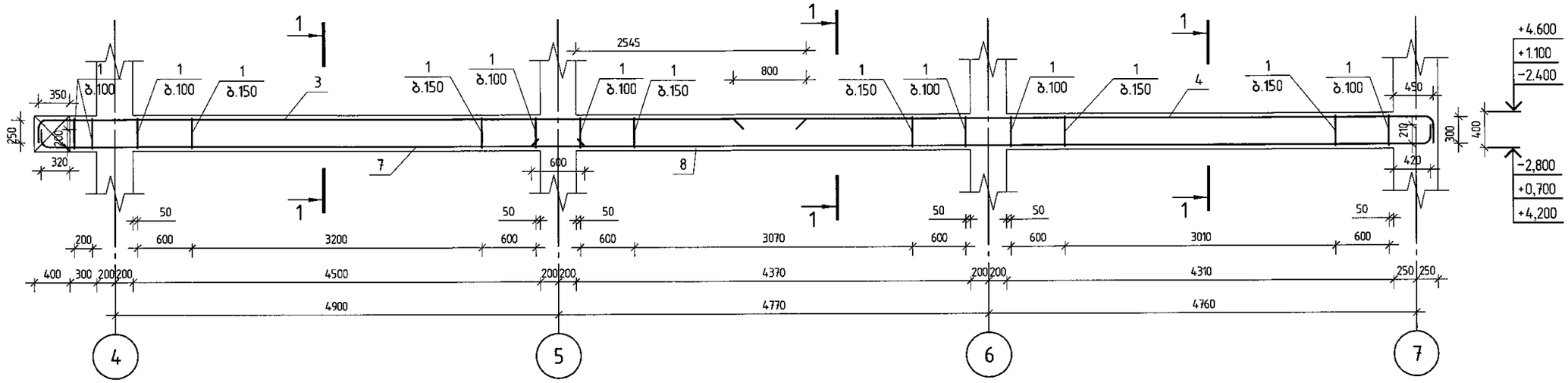

კვეთი 1-1

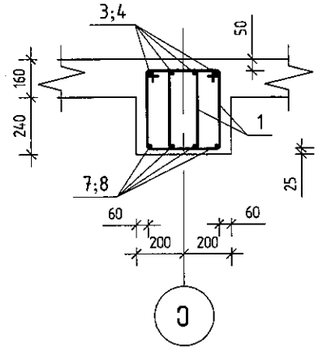

პოზ.1

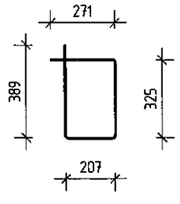

პოზ.	ა ღ ნ ი შ ვ ნ ა	დ ა ს ა ხ ე ლ ე ბ ა	რაოდ.	შენიშვნა
		მონოლითური კოჭი კ-7		
		დეტალები		
1		ф 8 A240 ℓ= 1200	201	0.47 კგ
3		ф 20 A500C ℓ= 8707	4	21.47 კგ
4		ф 20 A500C ℓ= 8047	4	19.85 კგ
7		ф 20 A500C ℓ= 6182	4	15.25 კგ
8		ф 20 A500C ℓ= 10172	4	25.09 კგ
		მასალები		
		B25 კლასის ბეტონი		2.18 მ³

შპს. „ჯი აი პი ეს"

მრავალფუნქციური შენობა ლეონიძის №2-ში

მთ.კონსტ.	ო.ქვარიშვილი		მუშა პრ.
შეასრულა	დ.ახვარიანი	მონოლითური კოჭი კ-7	დაკე
შეამოწმა	ი.ცქიტიშვილი		ფურც. № 124
		მასშტაბი 1:50 ინვ. №	ფურცლები

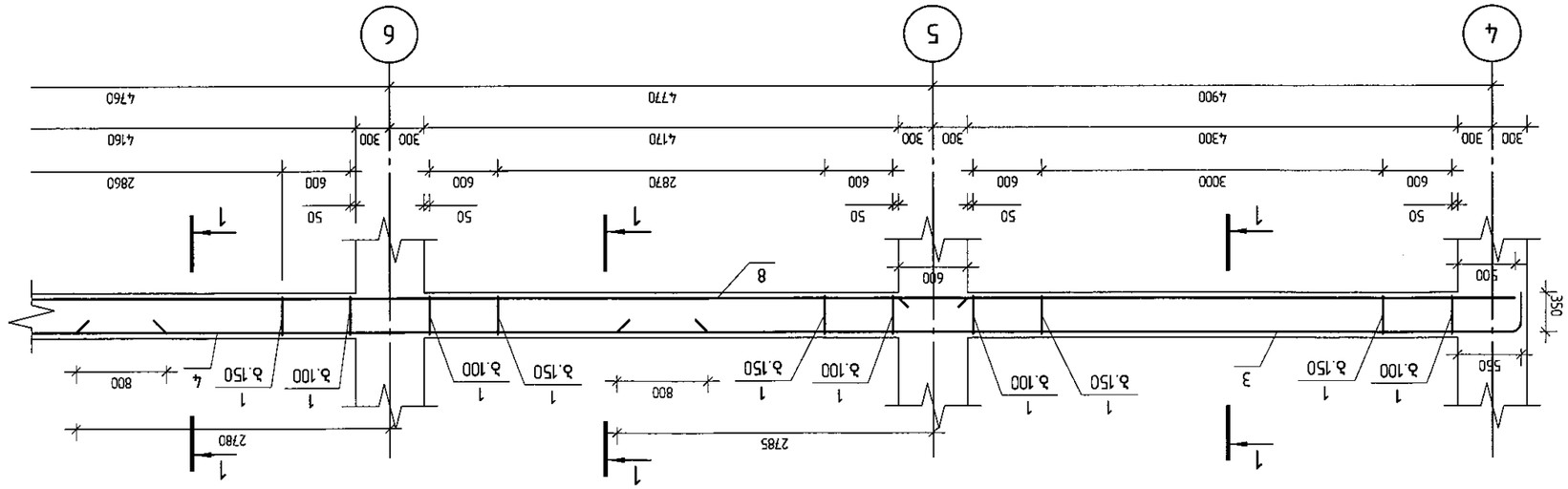

ЗЕМЛЕСОСНАЯ ЛИЧНАЯ Д-8

Эл. поз.	Эскиз	Обозначение	Кол.	Масса ед., кг
		Земляное полотно Д-8		
		Водоотвод		
1		Ø 8 А240 ℓ= 1200	244	0.47
3		Ø 20 А500С ℓ= 8247	4	20.34
4		Ø 20 А500С ℓ= 5565	4	13.72
5		Ø 22 А500С ℓ= 4462	4	13.31
7		Ø 20 А500С ℓ= 5425	4	13.38
8		Ø 20 А500С ℓ= 10081	4	24.86
9		Ø 25 А500С ℓ= 7487	4	28.85
10		Ø 8 А240 ℓ= 1400	92	0.55
11		Ø 22 А500С ℓ= 6580	4	19.63
		Водопропускная труба		
		В25		3.26 м³

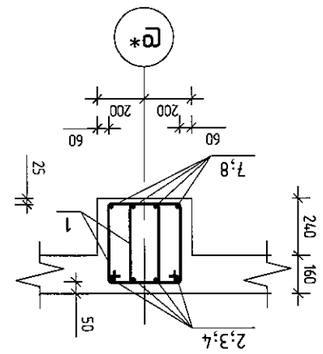

Узел 1–1

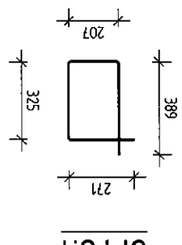

Эл.поз.1

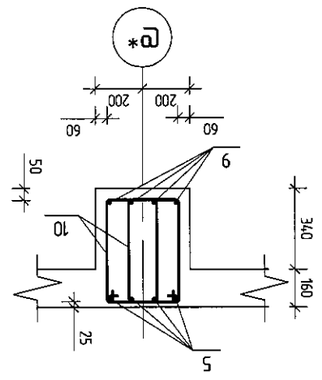

Узел 2–2

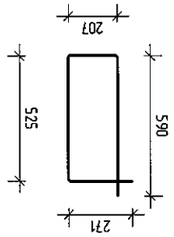

Эл.поз.10

ГИПРОДОРНИИ				
"ЗАО "Гипродорнии"				
ГИП	Мальцев			
Н.контр.	Шапиро			
Разработал	Шапиро			
Проверил	Шапиро			
Нач.отд.	Мальцев			
Рук.группы	Шапиро			
Гл.инж.проекта	Мальцев			
Нач.отд.	Мальцев			

Земляное полотно. Водоотвод. Водопропускная труба. Д-8

Стадия	Лист	Листов
Р	1	1

ГИПРОДОРНИИ

Земляное полотно. Водоотвод. Водопропускная труба. Д-8

მონოლითური კოჭი კ-8 (გაგრძელება)

კვანძი 1

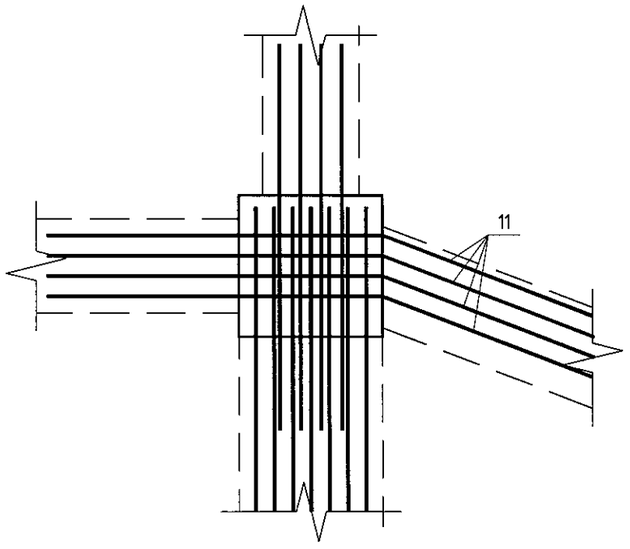

პოზ.11

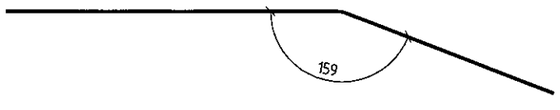

კ3-1

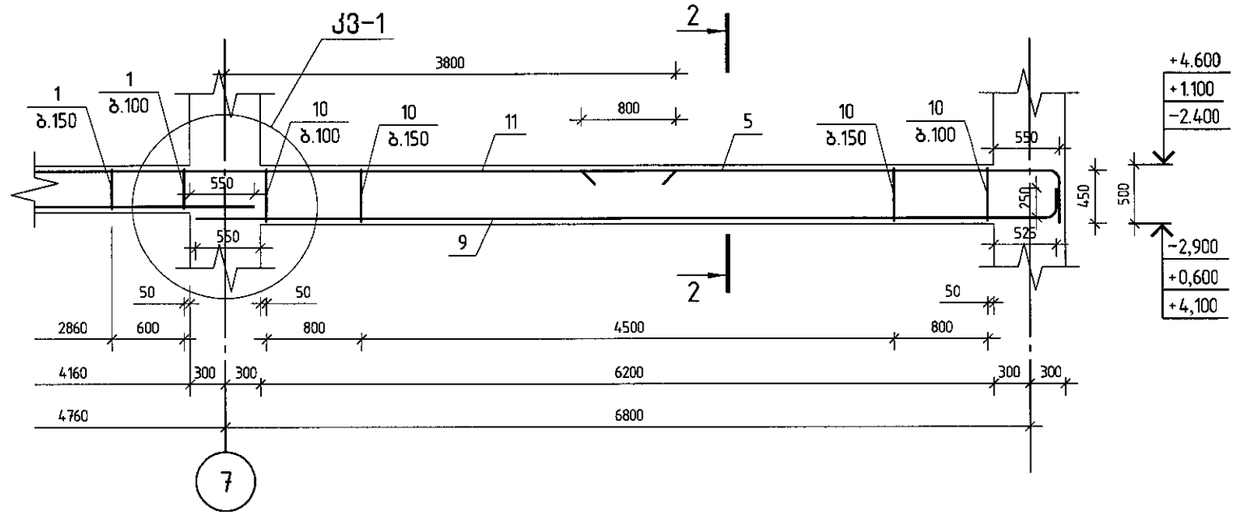

შპს „ჯი აი პი ეი“			მრავალფუნქციური შენობა ლეონიძის №2-ში	
				მუშა პრ.
მთ.კონსტ.	ო.კვარაციხველი		მონოლითური კოჭი კ-8 (გაგრძელება)	დაკვ
შესრულა	დ.ჯაჯარიანი			ფურც. № 126
შეამოწმა	ი.ცქიტიშვილი		მასშტაბი 1:50	ინვ. № ფურცლები

მონოლითური კოჭი კ-9

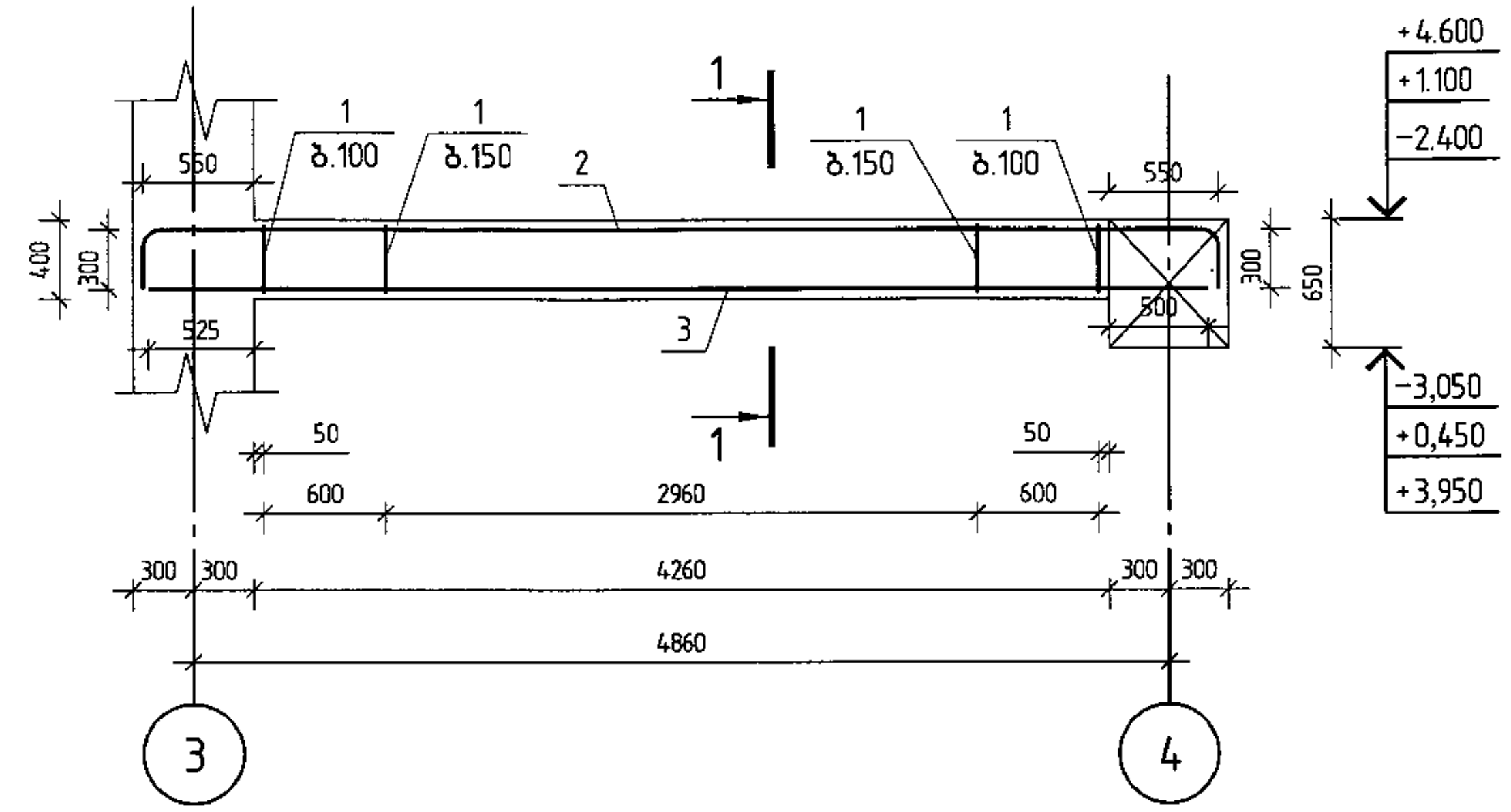

კვეთი 1-1

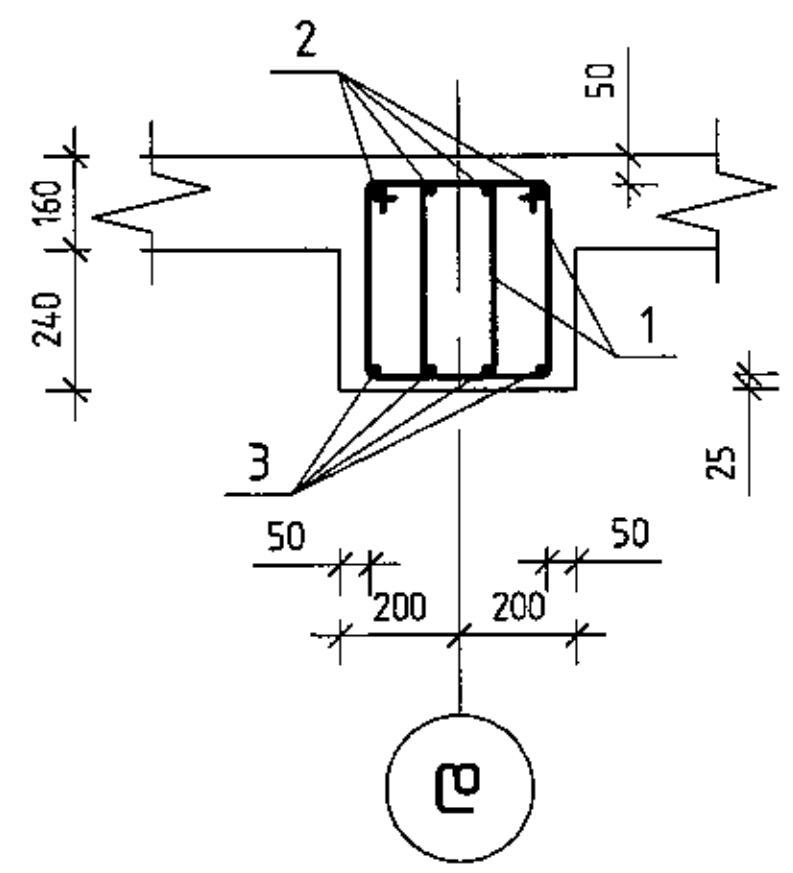

პოზ.1

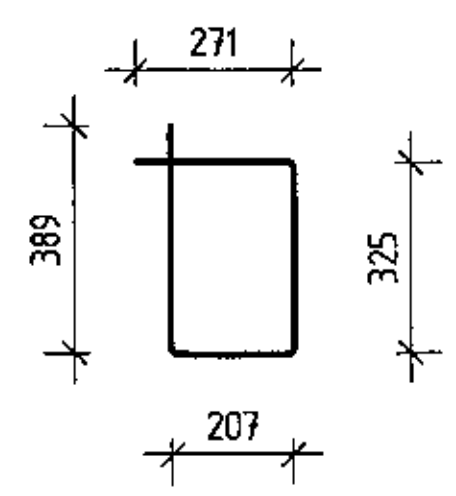

პოზ.	აღნიშვნა	დასახელება	რაოდ.	შენიშვნა
		მონოლითური კოჭი კ-9		
		დეტალები		
1		ϕ 8 A240 ℓ= 1200	63	0.47 კგ
2		ϕ 20 A500C ℓ= 5885	4	14.51 კგ
3		ϕ 20 A500C ℓ= 5285	4	13.03 კგ
		მასალები		
		B25 კლასის ბეტონი		0.68 მ³

შ.პ.ს. „ჯი აი პი ენ"		მრავალფუნქციური შენობა ლეონიძის №2-ში	
			მუშა პრ.
მთ.კონსტ.	ო.ქარიშვილი	მონოლითური კოჭი კ-9	დაკვ
შემსრულა	დ.აზარიანი		ფურც. № 127
შეამოწმა	ი.ცქიტიშვილი	მასშტაბი 1:50 ინვ. №	ფურცლები

მონოლითური კოჭი კ-10

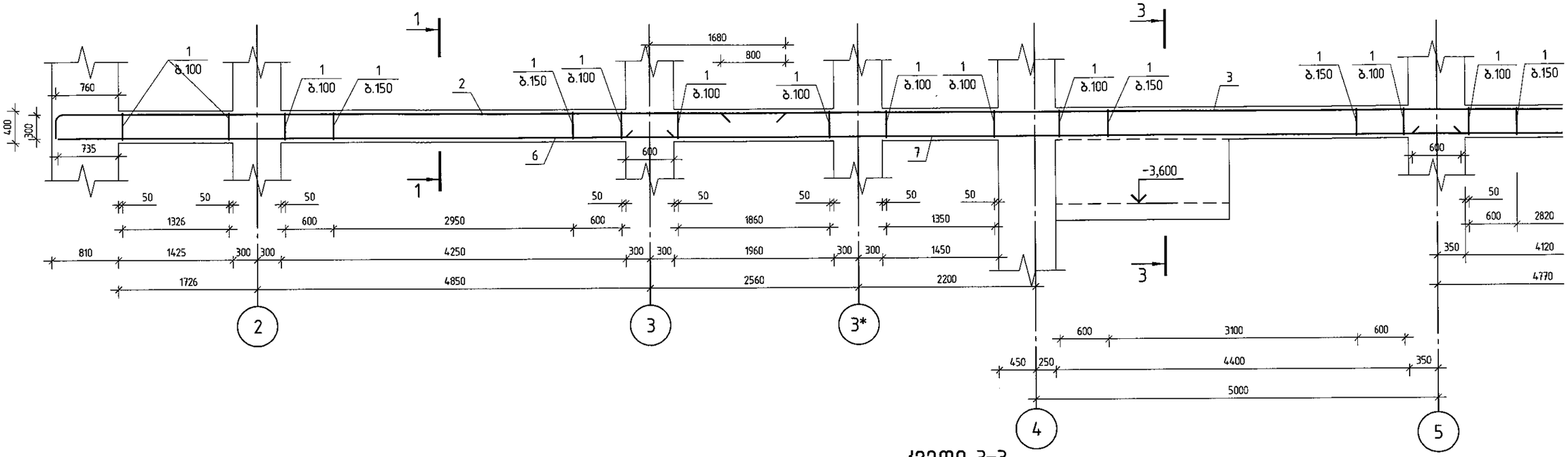

კვეთი 3-3

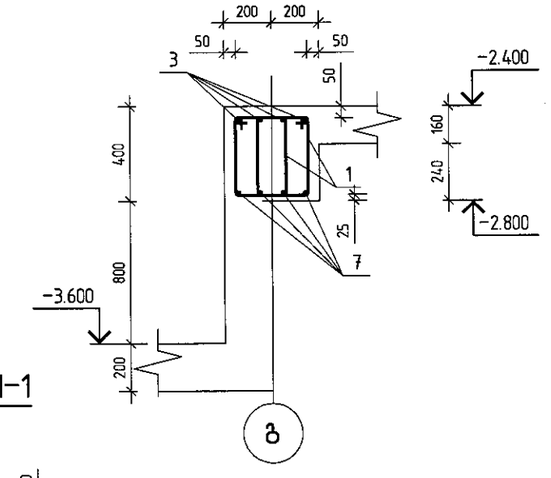

კვეთი 2-2

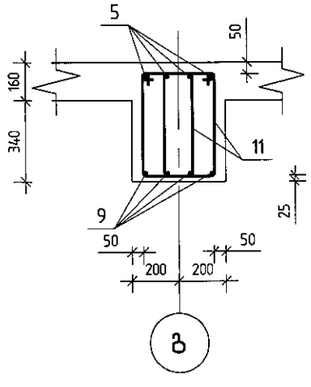

პოზ.11

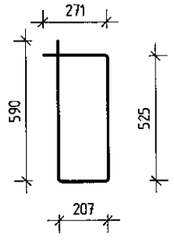

კვეთი 1-1

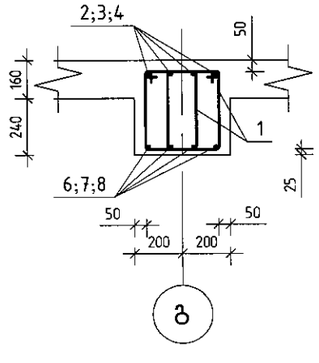

პოზ.1

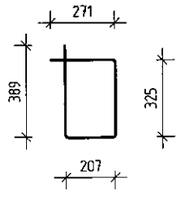

პოზ.	ა ღ ნ ი შ ვ ნ ა	დ ა ს ა ხ ე ლ ე ბ ა		რაოდ.	შენიშვნა	
		მონოლითური კოჭი კ-10				
		დეტალები				
1		ф 8	A240 ℓ= 1200	318	0.47	კგ
2		ф 20	A500C ℓ= 9279	4	22.88	კგ
3		ф 20	A500C ℓ= 11625	4	28.67	კგ
4		ф 20	A500C ℓ= 10914	4	26.91	კგ
5		ф 20	A500C ℓ= 3534	4	8.71	კგ
6		ф 20	A500C ℓ= 7611	4	18.77	კგ
7		ф 20	A500C ℓ= 10360	4	25.55	კგ
8		ф 20	A500C ℓ= 9980	4	24.61	კგ
9		ф 20	A500C ℓ= 6287	4	15.50	კგ
11		ф 8	A240 ℓ= 1400	77	0.55	კგ
		მასალები				
		B25 კლასის ბეტონი			4.47	მ³

შ.პ.ს. „ჯი აი პი ენ"

მრავალფუნქციური შენობა ლეონიძის №2-ში

			მუშა არ.
მთ.კონსტ.	ო.კვრივიშვილი		დაკვ
შეასრულა	დ.ჯაბარიანი		ფურც. № 128
შეამოწმა	ი.ცქიტიშვილი		ფურცლები

მონოლითური კოჭი კ-10

მასშტაბი 1:50 ინვ. №

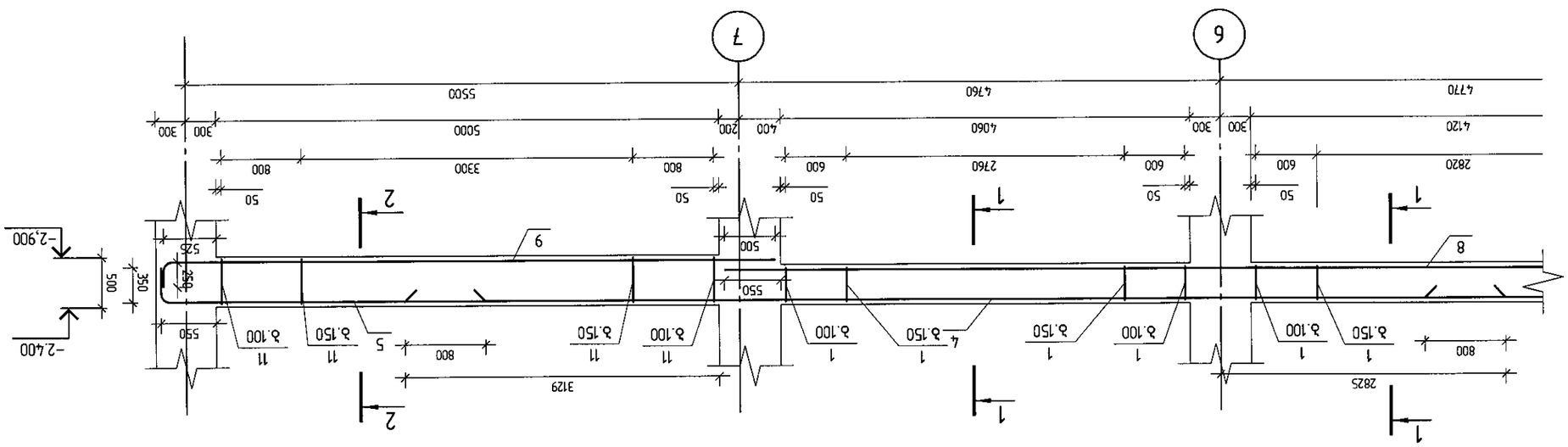

ЭЛЕВАЦИЯ ПО ОСЯМ Д-10 (ОБОЗНАЧЕНИЯ ОСЕЙ СМ. ЛИСТ АР-2)

ГИП	Ф.И.О.	подпись	
Разработал	Ф.И.О.	подпись	дата
Проверил	Ф.И.О.	подпись	дата
Н.контроль	Ф.И.О.	подпись	дата

ВЕ-2 ЭЛЕВАЦИИ ОСЕЙ ОБОЗНАЧЕНИЯ ОСЕЙ ЗДАНИЯ

Стадия	Лист	Листов
Р	129	

ЭЛЕВАЦИИ ОСЕЙ (ОБОЗНАЧЕНИЯ ОСЕЙ) Д-10

Формат	А3
Масштаб	1:50

მონოლითური კოჭი კ-11

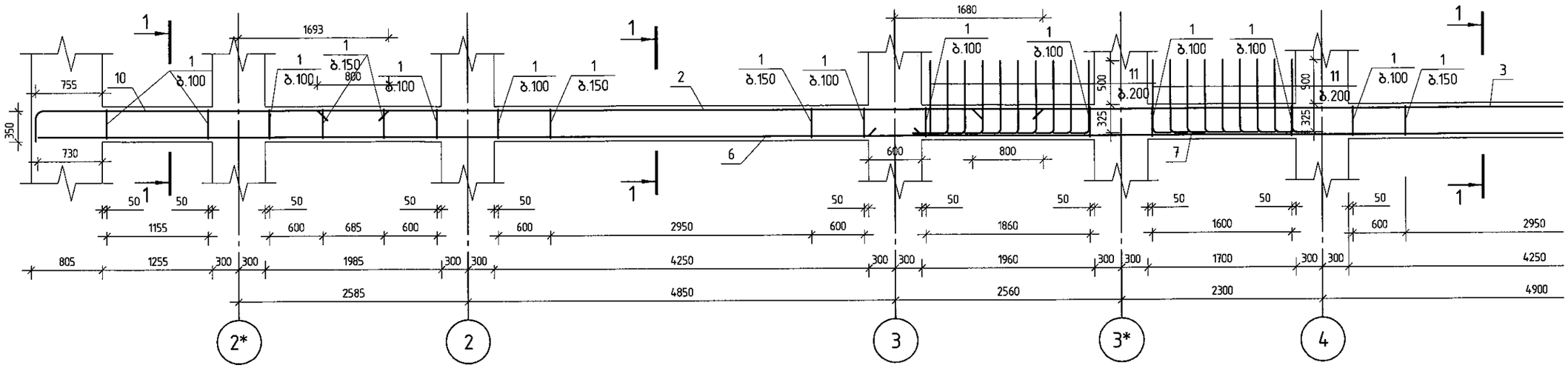

პოზ.	ა ღ ნ ი შ ვ ნ ა	დ ა ს ა ხ ე ლ ე ბ ა		რაოდ.	შენიშვნა	
		მონოლითური კოჭი კ-11				
		დეტალები				
1		ф 8	A240 ℓ= 1200	436	0.47	კგ
2		ф 20	A500C ℓ= 8222	4	20.28	კგ
3		ф 20	A500C ℓ= 11575	4	28.55	კგ
4		ф 25	A500C ℓ= 10397	4	40.06	კგ
5		ф 20	A500C ℓ= 3125	4	7.71	კგ
6		ф 20	A500C ℓ= 10020	4	24.71	კგ
7		ф 20	A500C ℓ= 10360	4	25.55	კგ
8		ф 20	A500C ℓ= 10130	4	24.98	კგ
9		ф 20	A500C ℓ= 5050	4	12.45	კგ
10		ф 20	A500C ℓ= 4311	4	10.63	კგ
11		ф 12	A500C ℓ= 1000	38	0.89	კგ
		მასალები				
		B25 კლასის ბეტონი			4.43	მ³

კვეთი 1-1

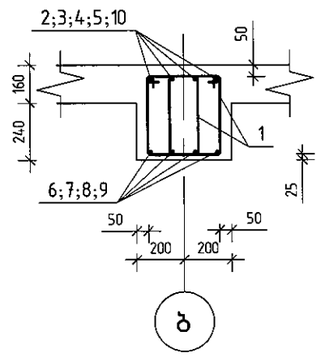

პოზ.1

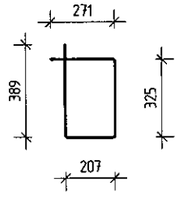

შპს „ჯი აი პი ეს"			მრავალფუნქციური შენობა ლეონიძის №2-ში
			მუშა პრ.
მთ.კონსტ.	ო.ქვრივიშვილი		დაკვ
შეასრულა	დ.ზარიანი		მონოლითური კოჭი კ-11
შეამოწმა	ი.ცქიტიშვილი		ფურც. № 130
მასშტაბი 1:50		ინვ. №	ფურცლები

მონოლითური კოჭი კ-11 (გაგრძელება)

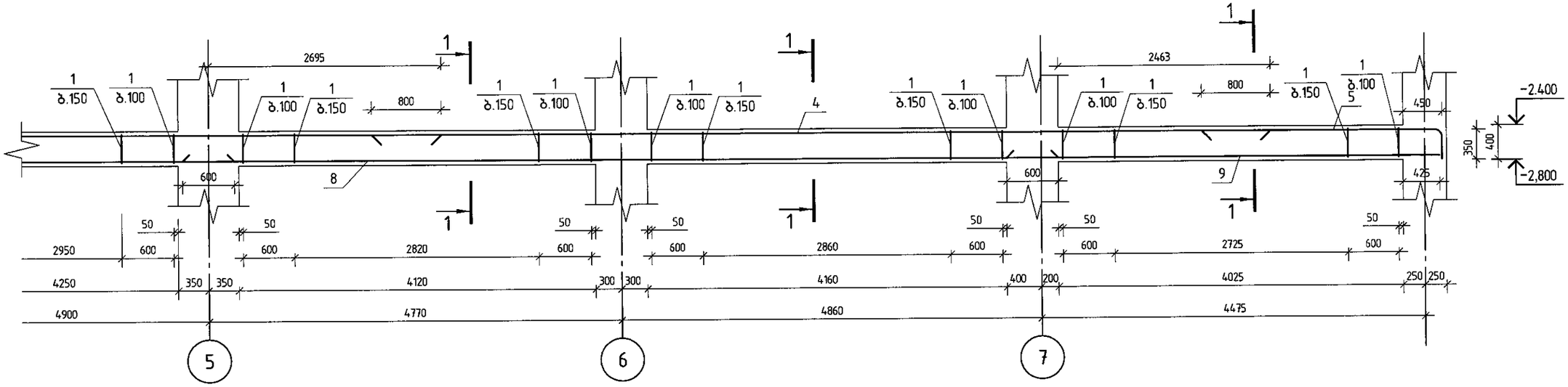

შპს. „ჯი აი პი ეი"			მრავალფუნქციური შენობა ლეონიძის №2-ში
			მუშა პრ.
მთ.კონსტ.	ო.ქვრივიშვილი		მონოლითური კოჭი კ-11 (გაგრძელება)
შეასრულა	დ.ახარიანი		დაკვ.
შეამოწმა	ი.ცქიტიშვილი		ფურც. № 131
		მასშტაბი 1:50	ინვ. № ფურცლები

მონოლითური კოჭი კ-12

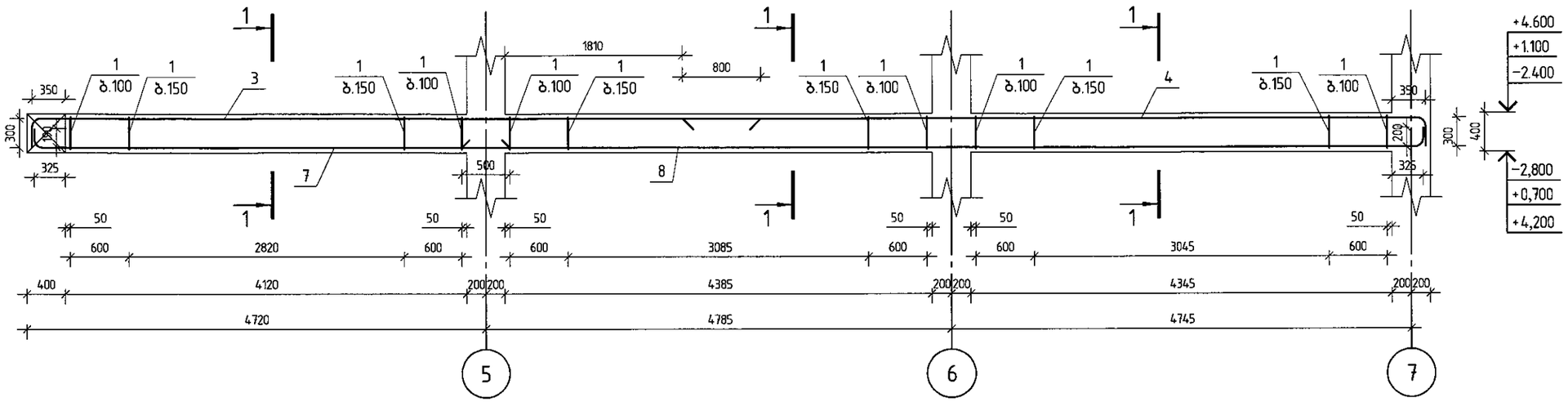

კვეთი 1-1

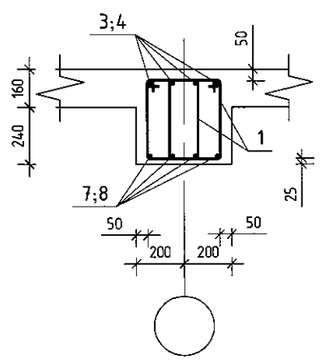

პოზ.1

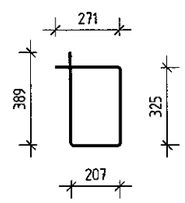

პოზ.	ა ღ ნ ი შ ვ ნ ა	დ ა ს ა ხ ე ლ ე ბ ა	რაოდ.	შენიშვნა
		მონოლითური კოჭი კ-12		
		დეტალები		
1		ф 8 A240 ℓ= 1200	192	0.47 კგ
3		ф 20 A500C ℓ= 7742	4	19.09 კგ
4		ф 20 A500C ℓ= 7932	4	19.56 კგ
7		ф 20 A500C ℓ= 5057	4	12.47 კგ
8		ф 20 A500C ℓ= 10067	4	24.83 კგ
		მასალები		
		B25 კლასის ბეტონი		2.06 მ³

შ.პ.ს. „ჯი აი პი ეს“			მრავალფუნქციური შენობა ლეონიძის №2-ში
			მუშა პრ.
მთ.კონსტ.	ო.ქვრივიშვილი		
შესრულა	დ.ახარიანი		მონოლითური კოჭი კ-12 — დაკვ.
შეამოწმა	ი.ცქიტიშვილი		ფურც. № 132
		მასშტაბი 1:50	ინვ. № — ფურცლები

მონოლითური კოჭი კ-13

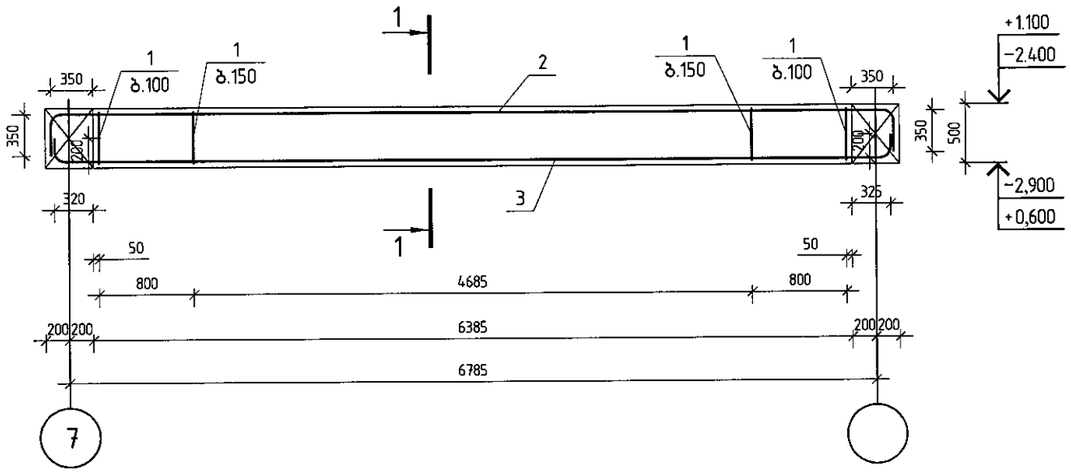

კვეთი 1-1

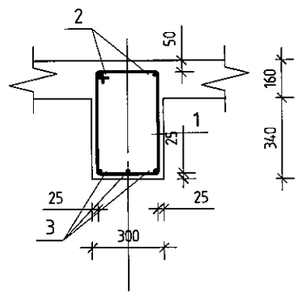

პოზ.1

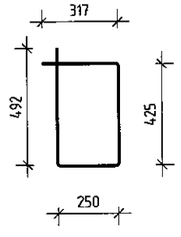

პოზ.	ა ღ ნ ი შ ვ ნ ა	დ ა ს ა ხ ე ლ ე ბ ა	რაოდ.	შენიშვნა
		მონოლითური კოჭი კ-13		
		დეტალები		
1		ф 8 A240 ℓ= 1400	48	0.55 კგ
2		ф 22 A500C ℓ= 7709	2	23.00 კგ
3		ф 22 A500C ℓ= 7355	3	21.95 კგ
		მასალები		
		B25 კლასის ბეტონი		0.96 მ³

შ.პ.ს. „ჯი აი პი ენ"		მრავალფუნქციური შენობა ლეონიძის №2-ში	
			მუშა პრ.
მთ.კონსტ.	ო.ქვარიანიშვილი	მონოლითური კოჭი კ-13	დაკე
შესრულა	დ.ახალაია		ფურც. № 133
შემოწმა	ი.ცქიტიშვილი	მასშტაბი 1:50 ინვ. №	ფურცლები

მონოლითური კოჭი კ-14

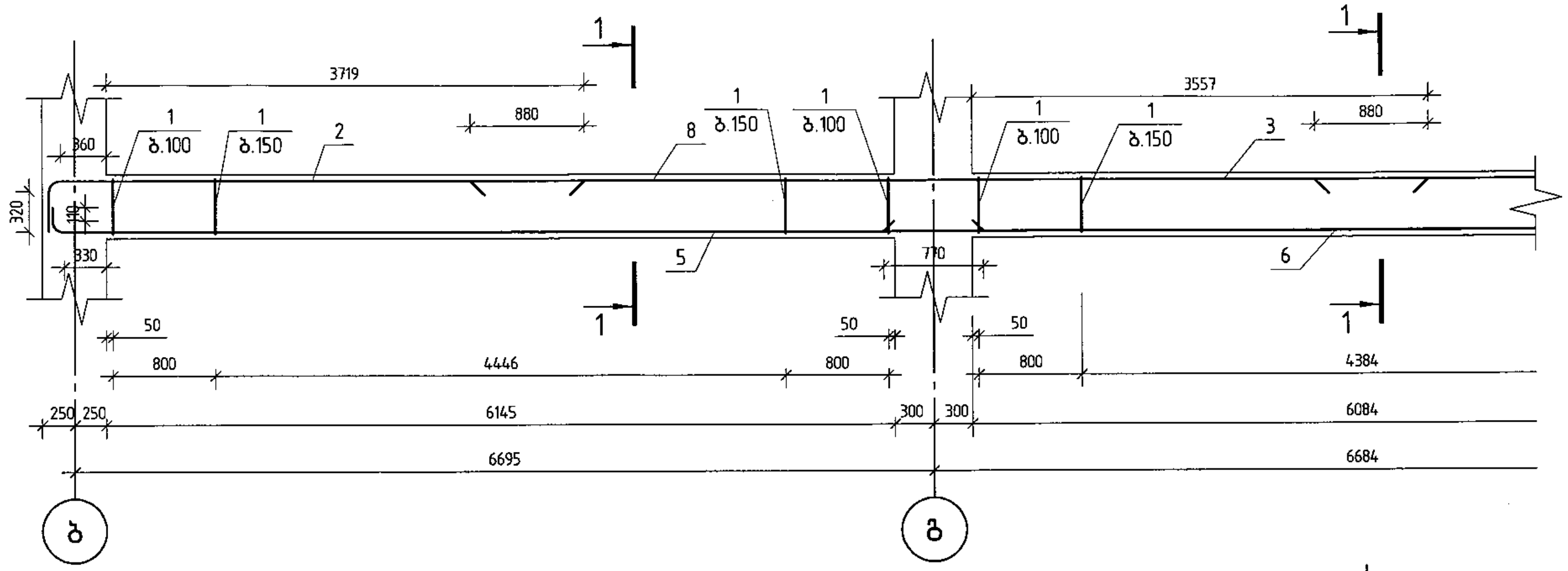

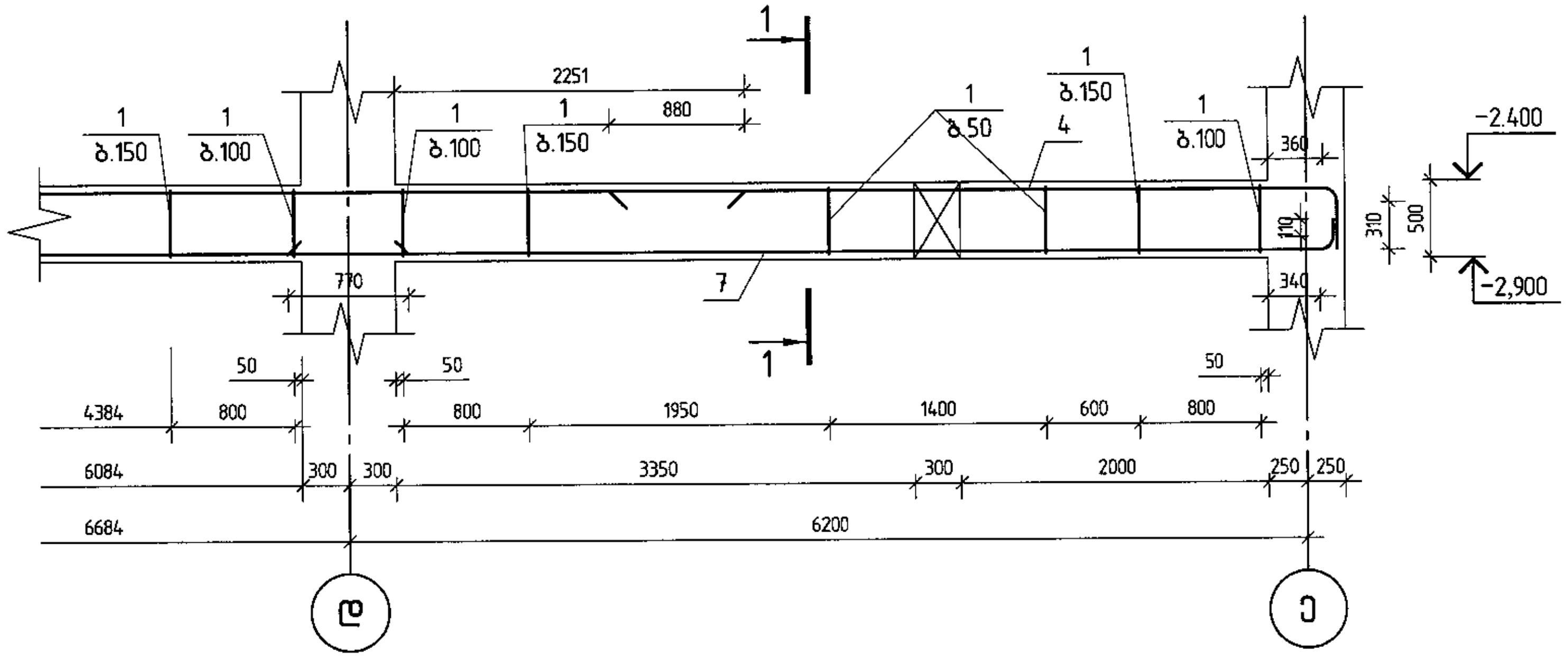

პოზ.	აღნიშვნა	დასახელება	რაოდ.	შენიშვნა
		მონოლითური კოჭი კ-14		
		დეტალები		
1		φ 8 A240 ℓ= 1400	304	0.55 კგ
2		φ 22 A500C ℓ= 4531	4	13.52 კგ
3		φ 22 A500C ℓ= 7463	4	22.27 კგ
4		φ 22 A500C ℓ= 5091	4	15.19 კგ
5		φ 22 A500C ℓ= 7412	4	22.12 კგ
6		φ 22 A500C ℓ= 7454	4	22.24 კგ
7		φ 22 A500C ℓ= 6922	4	20.66 კგ
8		φ 22 A500C ℓ= 7463	4	22.27 კგ
		მასალები		
		B25 კლასის ბეტონი		2.52 მ³

კვეთი 1-1

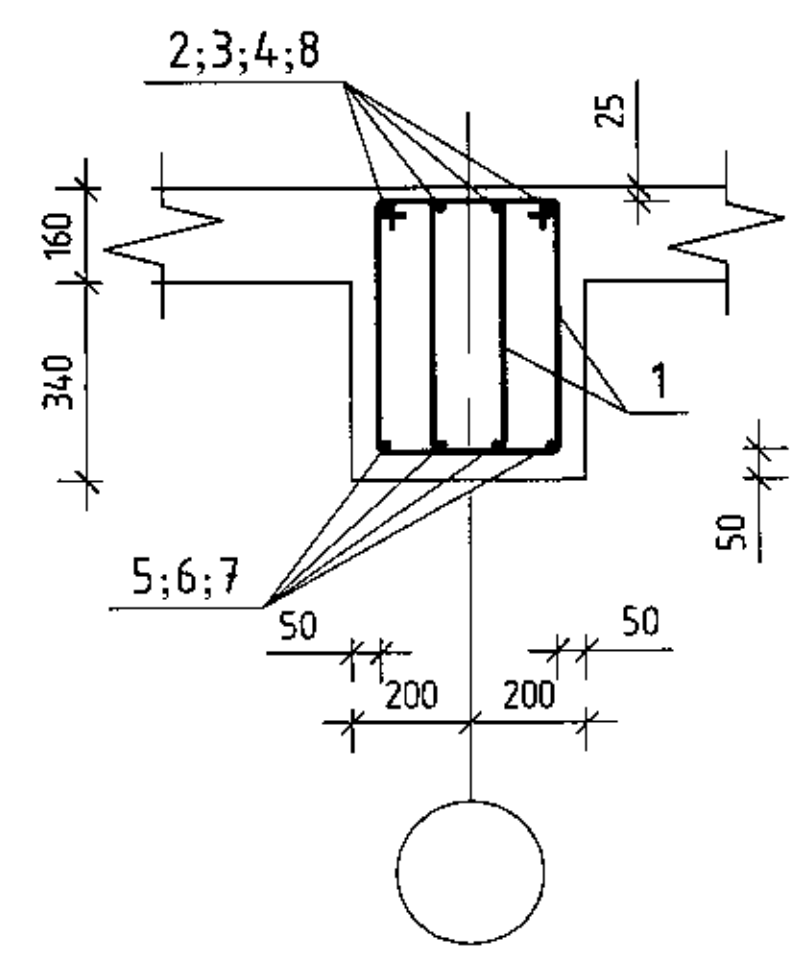

პოზ.1

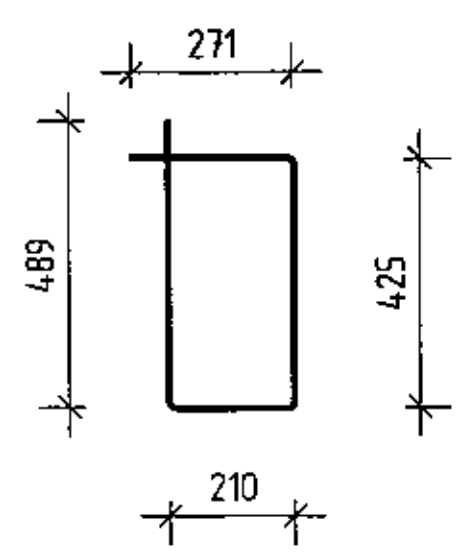

შ.პ.ს. „ჯი აი პი ემ"			მრავალფუნქციური შენობა ლეონიძის №2-ში	მუშა პრ.
მთ.კონსტ.	ო.ქარიაშვილი		მონოლითური კოჭი კ-14	ეტაპი
შეასრულა	დ.ახაიაძე			ფურც. №134
შეამოწმა	ი.ყაიტიშვილი		მასშტაბი 1:50 ინვ. №	ფურცლები

მონოლითური კოჭი კ-15

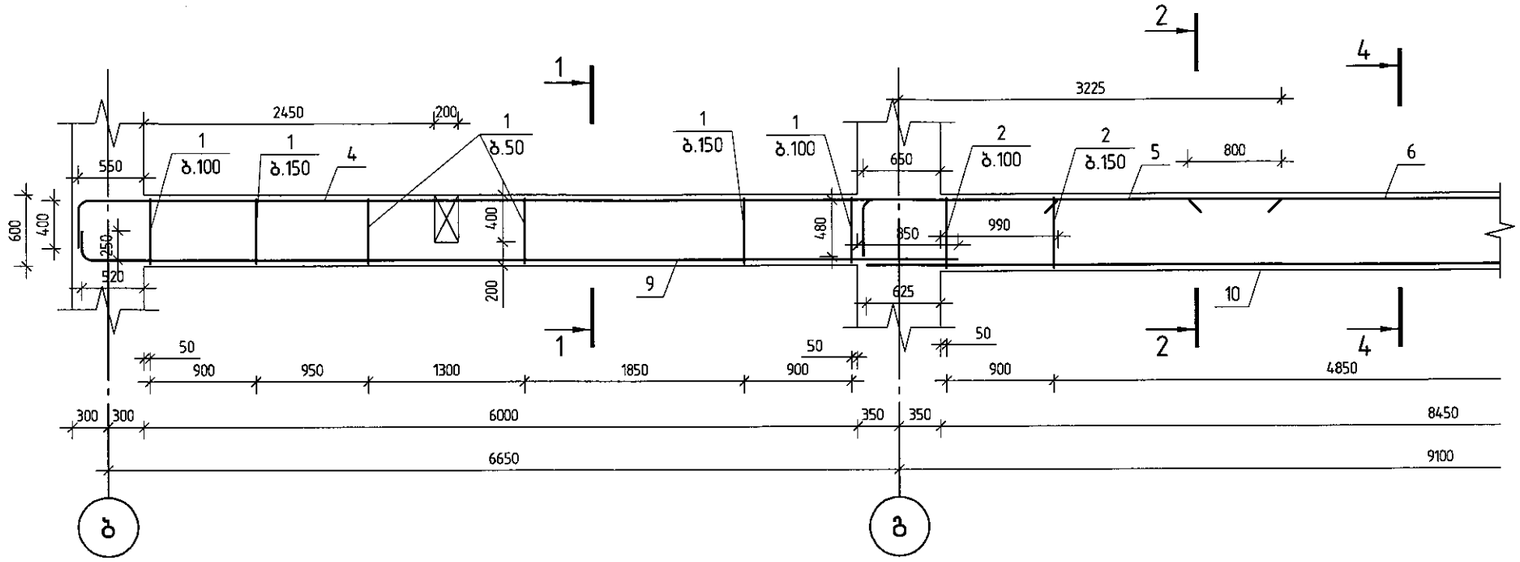

პოზ.	ა ღ ნ ი შ ვ ნ ა	დ ა ს ა ხ ე ლ ე ბ ა	რაოდ.	შენიშვნა
		მონოლითური კოჭი კ-15		
		დეტალები		
1		ф 8 A240 ℓ= 1590	125	0.63 კგ
2		ф 8 A240 ℓ= 1955	170	0.77 კგ
3		ф 8 A240 ℓ= 1390	70	0.55 კგ
4		ф 22 A500C ℓ= 8602	4	25.67 კგ
5		ф 25 A500C ℓ= 3967	7	15.29 კგ
6		ф 20 A500C ℓ= 4200	4	10.36 კგ
7		ф 25 A500C ℓ= 3967	7	15.29 კგ
8		ф 22 A500C ℓ= 6487	4	19.36 კგ
9		ф 22 A500C ℓ= 7582	4	22.63 კგ
10		ф 28 A500C ℓ= 9600	7	46.40 კგ
11		ф 22 A500C ℓ= 6142	4	18.33 კგ
		მასალები		
		B25 კლასის ბეტონი		5.61 მ³

კვეთი 1-1

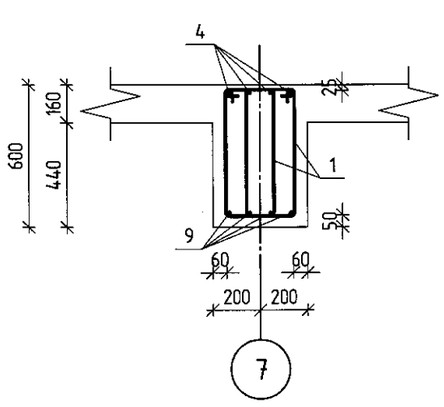

კვეთი 2-2

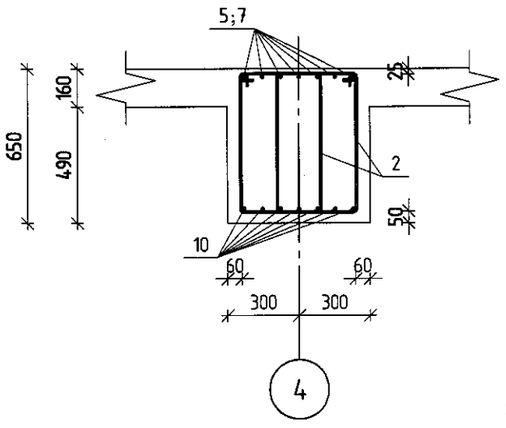

კვეთი 3-3

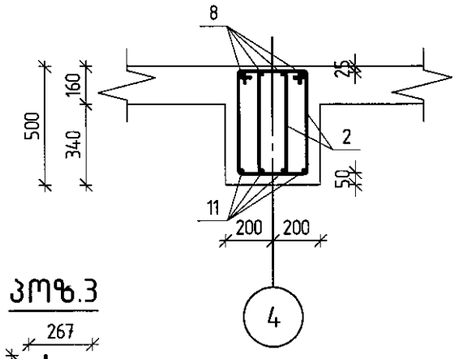

პოზ.1

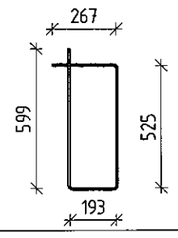

პოზ.2

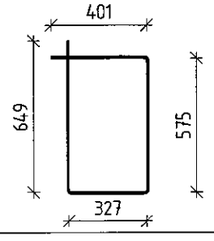

პოზ.3

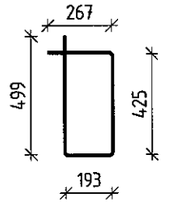

შ.პ.ს. „ჯი აი პი ეი"		მრავალფუნქციური შენობა ლეონიძის №2-ში	
			მუშა პრ.
მთ.კონსტ.	ო.კვარაიშვილი	მონოლითური კოჭი კ-15	დაკვ
შესრულა	დ.ახვარიანი		ფურც. №135
შემოწმა	ი.ცქიტიშვილი	მასშტაბი 1:50 / ინვ. №	ფურცლები

მონოლითური კოჭი კ-15 (გაგრძელება)

კვეთი 4-4

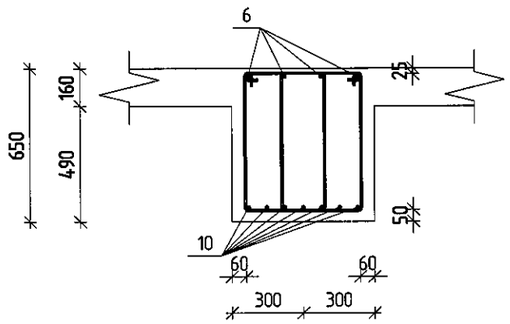

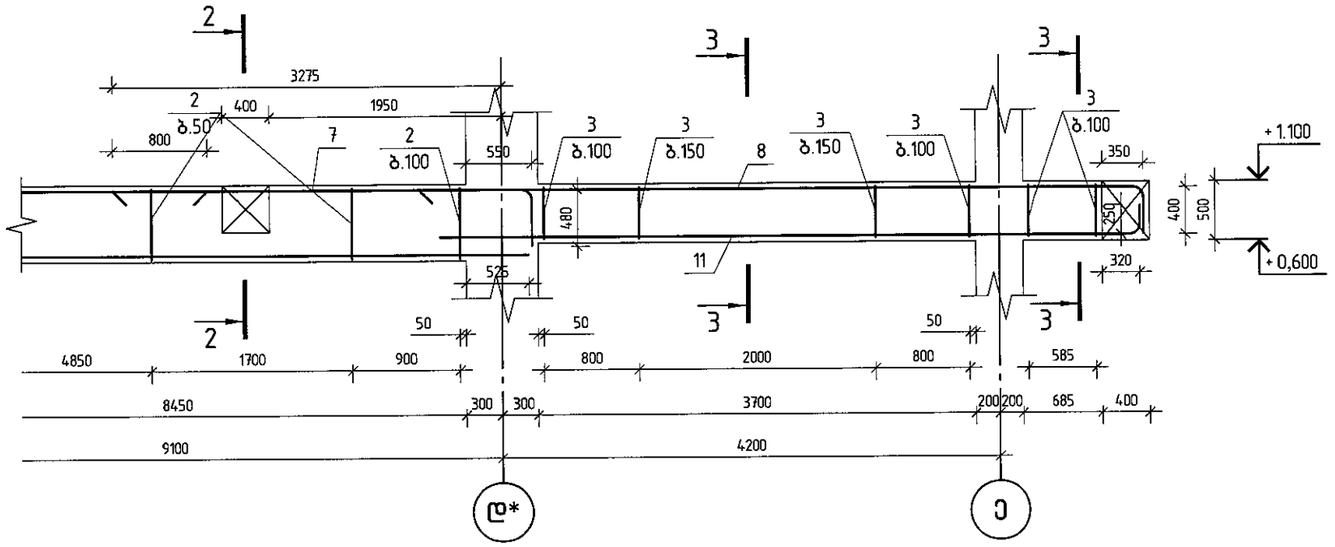

შპს „ჯი აი პი ეჯ“			მრავალფუნქციური შენობა ლეონიძის №2-ში	
				მუშა პრ.
მთ.კონსტ.	ო.ჟვრივიშვილი		მონოლითური კოჭი კ-15 (გაგრძელება)	დაკე
შეასრულა	ლ.ახვარიანი			ფურც. №136
შეამოწმა	ი.ცქიტიშვილი		მასშტაბი 1:50	ინვ. № ფურცლები

მონოლითური კოჭი კ-16

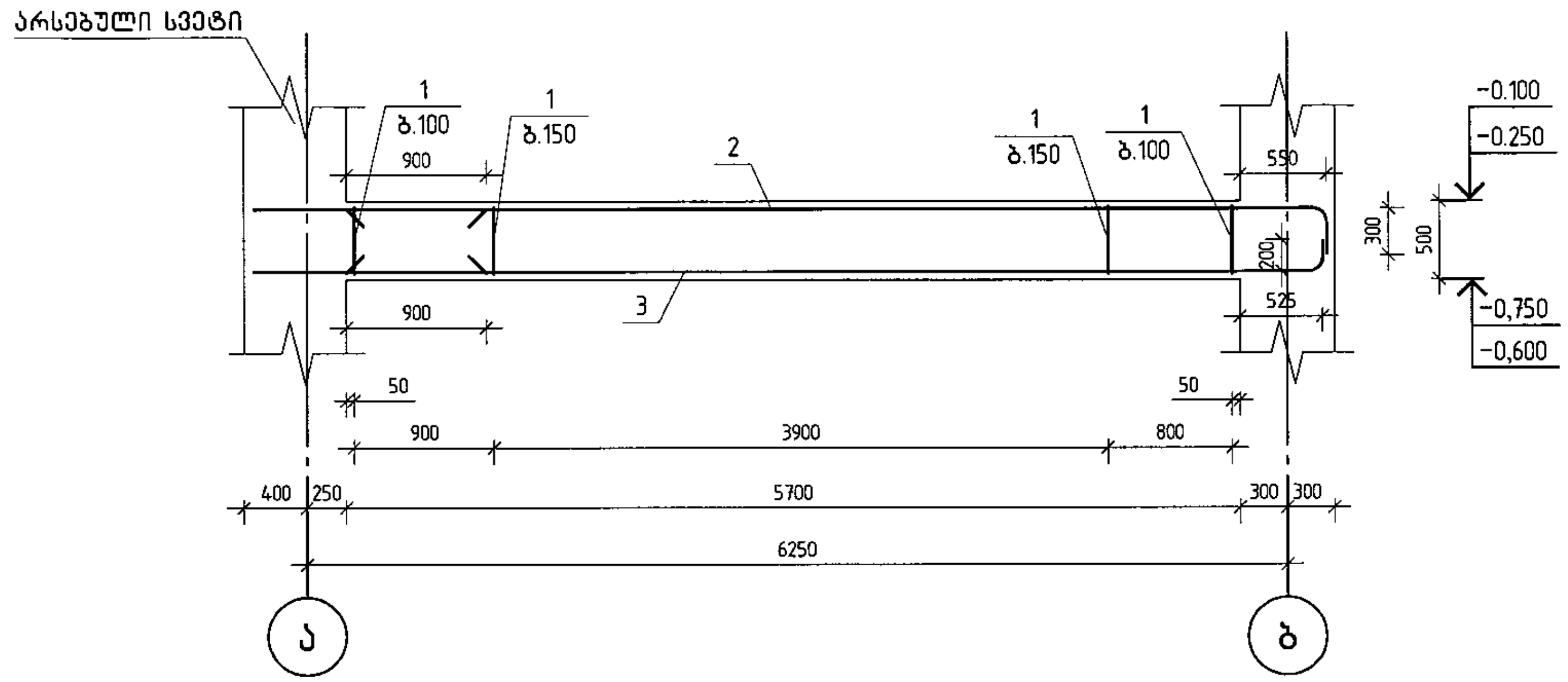

კვეთი 1-1

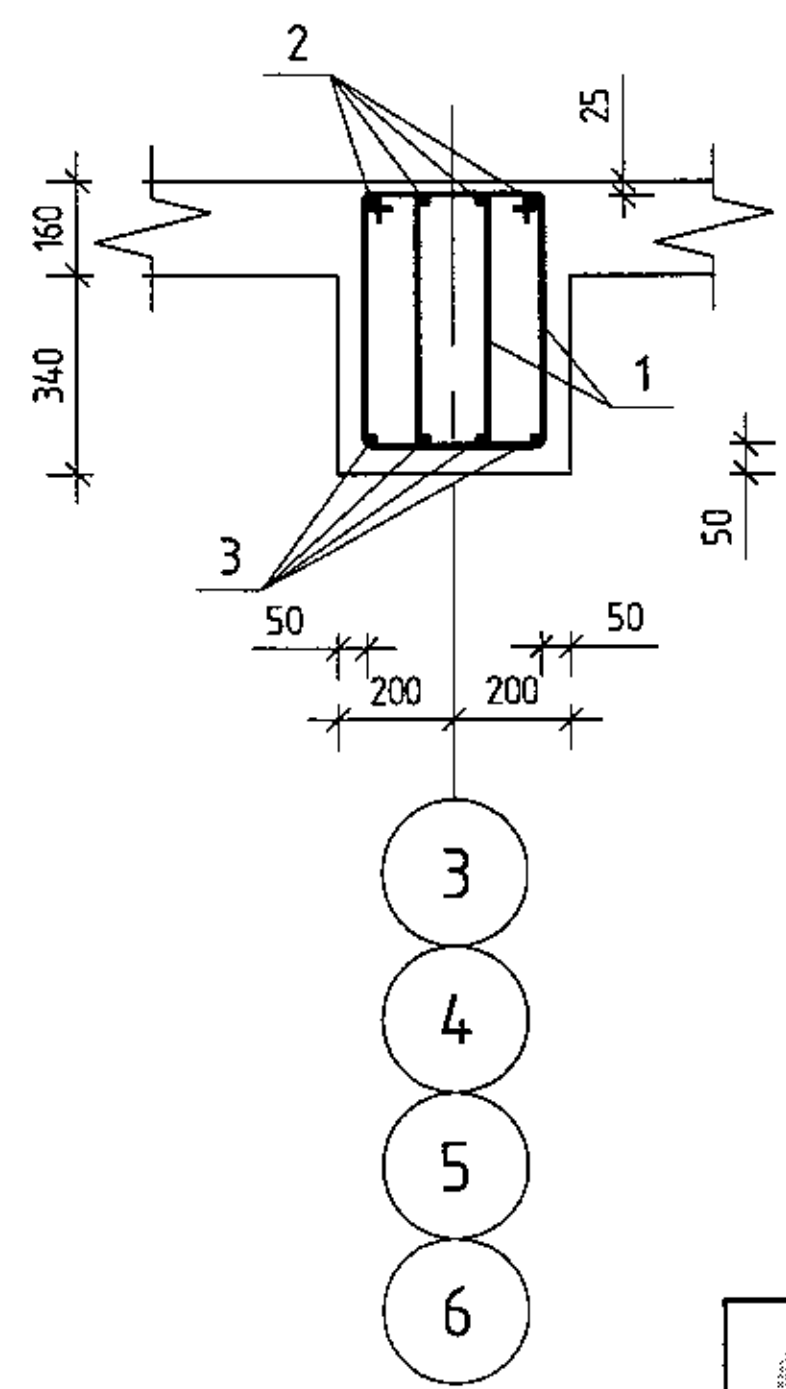

პოზ.1

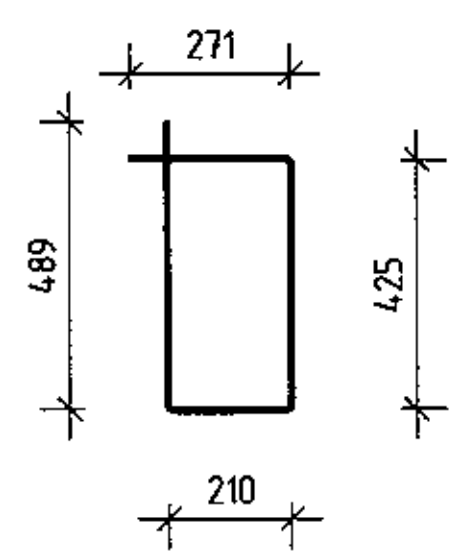

პოზ.	აღნიშვნა	დასახელება	რაოდ.	შენიშვნა
		მონოლითური კოჭი კ-16		
		დეტალები		
1		Ø 8 A240 ℓ= 1400	84	0.55 კგ
2		Ø 22 A500C ℓ= 6513	4	19.43 კგ
3		Ø 22 A500C ℓ= 6378	4	19.03 კგ
		მასალები		
		B25 კლასის ბეტონი		1.14 მ³

შ.პ.ს. „ჯი აი პი ენ"			მრავალფუნქციური შენობა ლეონიძის №2-ში		
					მუშა პრ.
მთ.კონსტ.	ო.კვრივიშვილი		მონოლითური კოჭი კ-16		დაკვ
შეასრულა	დ.აზარიანი				ფურც. № 137
შეამოწმა	ი.ცქიტიშვილი		მასშტაბი 1:50	ინვ. №	ფურცლები

ЗМБЕМЕМПЗАЛ Д-17

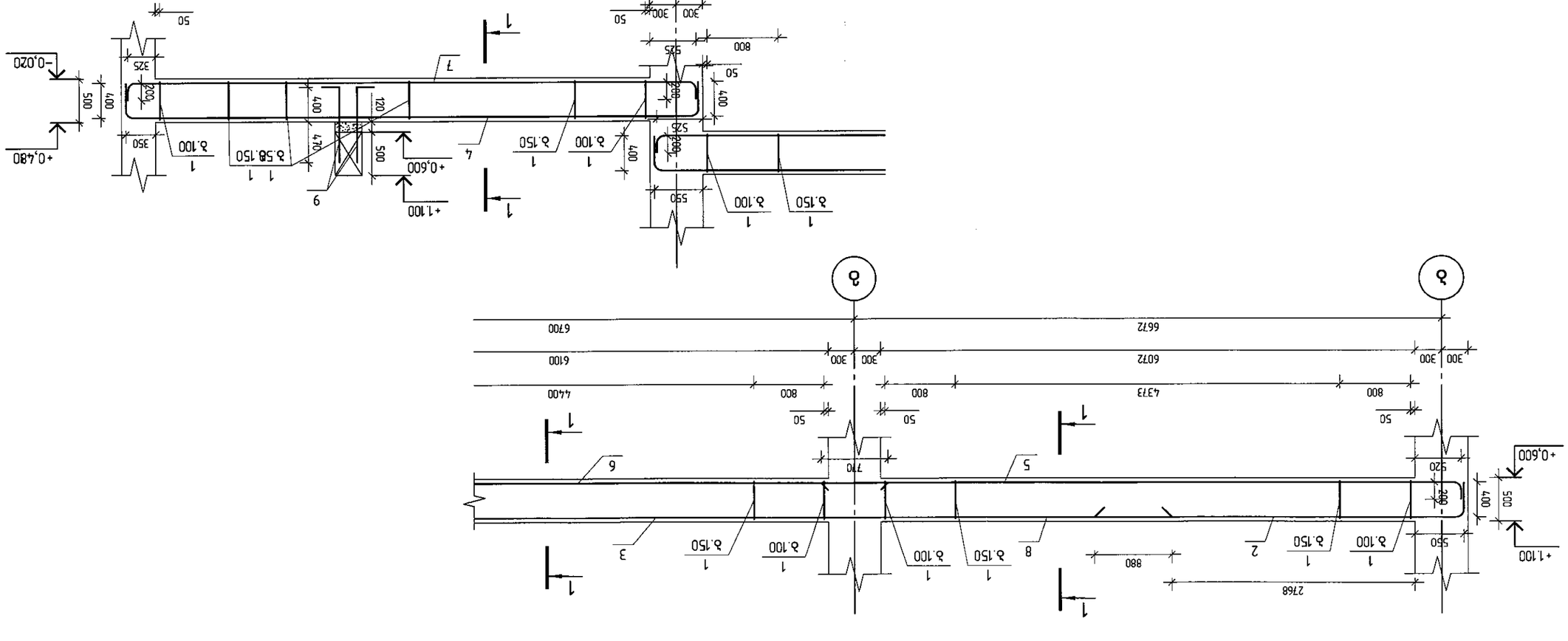
ø
1
2
3
4
5
6
7
8
9
1-1
1
2
3
4
5
6
7
8
9
1
1
1

მონოლითური კოჭი კ-18

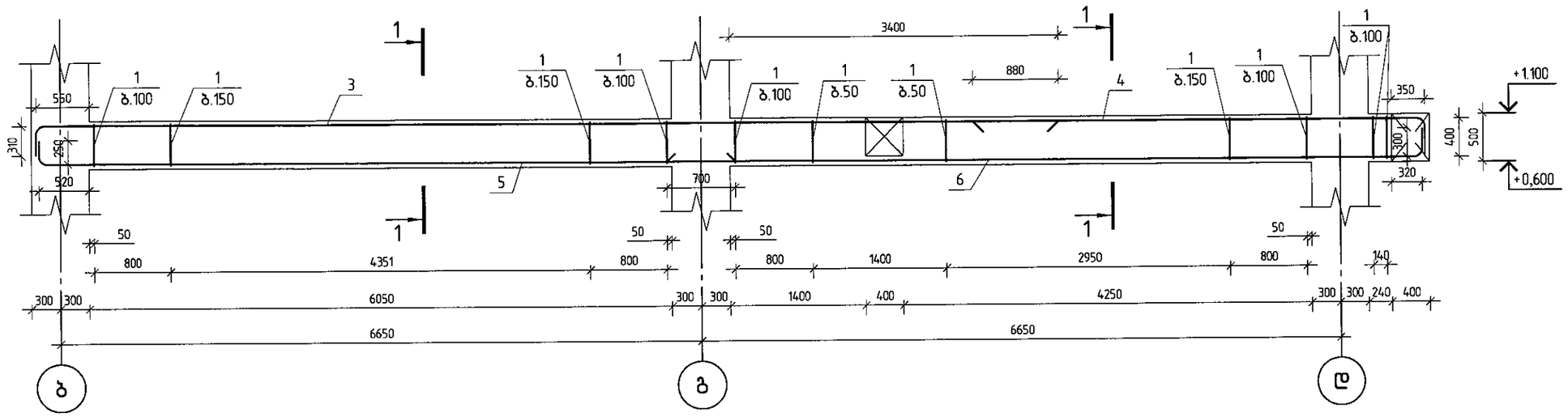

კვეთი 1-1

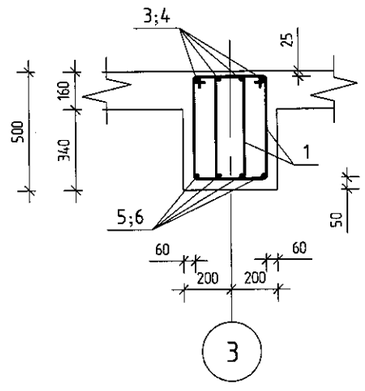

პოზ.1

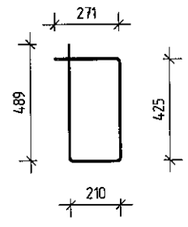

პოზ.	ა ღ ნ ი შ ვ ნ ა	დ ა ს ა ხ ე ლ ე ბ ა	რაოდ.	შ ე ნ ი შ ვ ნ ა
		მონოლითური კოჭი კ-18		
		დეტალები		
1		ф 8 A240 ℓ= 1400	218	0.55 კგ
3		ф 22 A500C ℓ= 10879	4	32.46 კგ
4		ф 22 A500C ℓ= 5075	4	15.14 კგ
5		ф 22 A500C ℓ= 7432	4	22.18 კგ
6		ф 22 A500C ℓ= 8122	4	24.24 კგ
		მასალები		
		B25 კლასის ბეტონი		2.34 მ³

შ.პ.ს. „ჯი აი პი ეი"			მრავალფუნქციური შენობა ლეონიძის №2-ში
			მუშა პრ.
მთ.კონსტ.	ო.ქვრივიშვილი		დაკე
შესრულა	დ.ჯაბარიანი		ფურც. № 139
შეამოწმა	ი.ცქიტიშვილი	მონოლითური კოჭი კ-18	ფურცლები
		მასშტაბი 1:50	ინვ. №

მონოლითური კოჭი კ-19

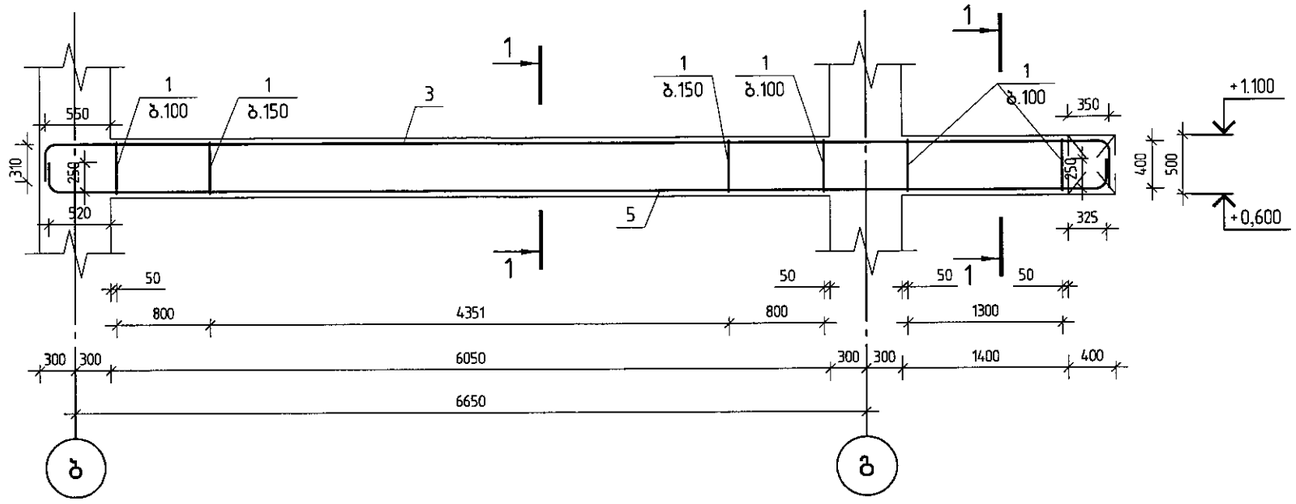

კვეთი 1-1

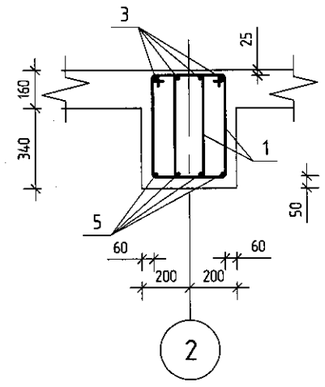

პოზ.1

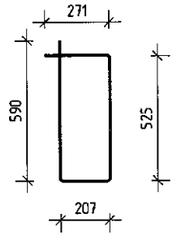

პოზ.	ა ღ ნ ი შ ვ ნ ა	დ ა ს ა ხ ე ლ ე ბ ა	რაოდ.	შენიშვნა
		მონოლითური კოჭი კ-19		
		დეტალები		
1		ф 8 A240 ℓ= 1400	116	0.55 კგ
3		ф 20 A500C ℓ= 9584	4	23.64 კგ
5		ф 20 A500C ℓ= 9319	4	22.98 კგ
		მასალები		
		B25 კლასის ბეტონი		1.49 მ³

შპს „ჯი აი პი ეს"			მრავალფუნქციური შენობა ლეონიძის №2-ში
			მუშა პრ.
მთ.კონსტ.	ო.ჯვარივიშვილი		დაკვ
შესრულა	დ.ჯაჯარიანი		მონოლითური კოჭი კ-19
შეამოწმა	ი.სვიტიშვილი		ფურც. № 140
მასშტაბი 1:50		ინვ. №	ფურცლები

მონოლითური კოჭი კ-20

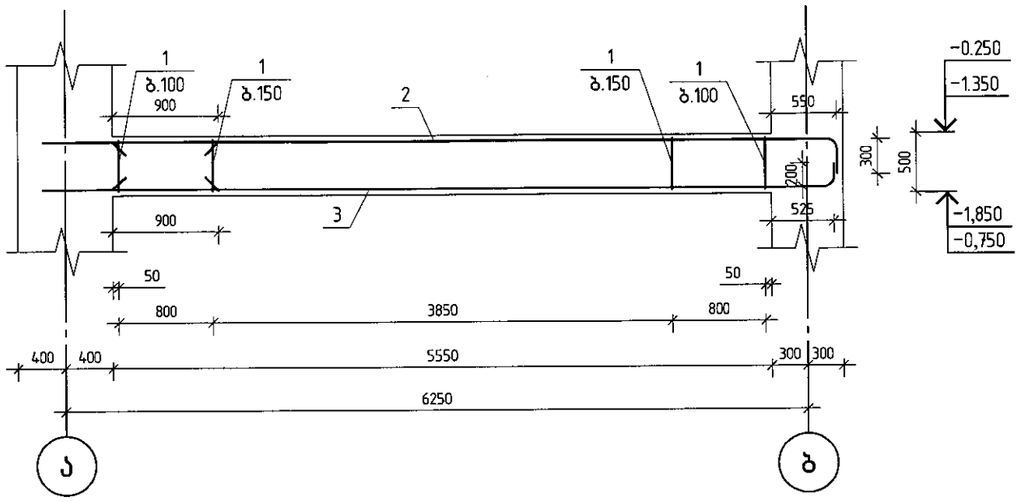

კვეთი 1-1

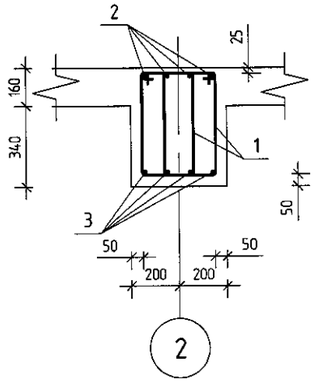

პოზ.1

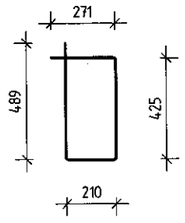

პოზ.	ა ღ ნ ი შ ვ ნ ა	დ ა ს ა ხ ე ლ ე ბ ა	რაოდ.	შ ე ნ ი შ ვ ნ ა
		მონოლითური კოჭი კ-20		
		დეტალები		
1		ф 8 A240 ℓ= 1400	83	0.55 კგ
2		ф 25 A500C ℓ= 6363	4	24.52 კგ
3		ф 25 A500C ℓ= 6238	4	24.04 კგ
		მასალები		
		B25 კლასის ბეტონი		1.11 მ³

შ.პ.ს. „ჯი აი პი ეს"			მრავალფუნქციური შენობა ლეონიძის №2-ში
			მუშა პრ.
გთ.კონსტ.	ო.ქვრივიშვილი		მონოლითური კოჭი კ-20
შეასრულა	დ.ბზარიანი		დაკვ
შეამოწმა	ი.ყიტიაშვილი		ფურც. №141
		მასშტაბი 1:50	ინვ. № ფურცლები

Эмбл.	Элементтің белгісі	Сызба	Саны	Бір элементке арналған материал	
				Ж/б 1-21 қабат ұяшығының элементтері	
				Қалқаларға	
1		∅ 8 А240 ℓ= 1400	84	0.55	кг
2		∅ 22 А500С ℓ= 6513	4	19.43	кг
3		∅ 22 А500С ℓ= 6378	4	19.03	кг
		Барлығы			
		В25 сұйылтылған бетон		1.14	м³

ҚР ҰҚ ЖҚ және ТЖ Комитеті					
Т.Ғ.Ғ. «Жоба» ЖШС					
Бас директор	Ғ.Ғ.Ғ.Ғ.Ғ.Ғ.				
Бас инженер	Ғ.Ғ.Ғ.Ғ.Ғ.Ғ.				
Бас сәулетші	Ғ.Ғ.Ғ.Ғ.Ғ.Ғ.				
Бөлім басшысы	Ғ.Ғ.Ғ.Ғ.Ғ.Ғ.				
Орындаған	Ғ.Ғ.Ғ.Ғ.Ғ.Ғ.				
Ж/б 1-21 қабат ұяшығының элементтері			Масштаб	1:50	Парақтар саны 1
					Парақ № 1

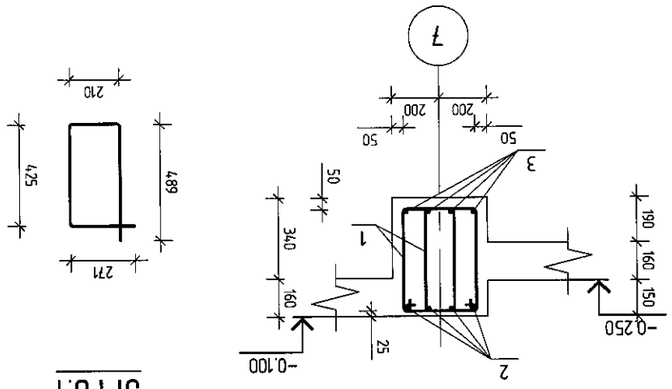

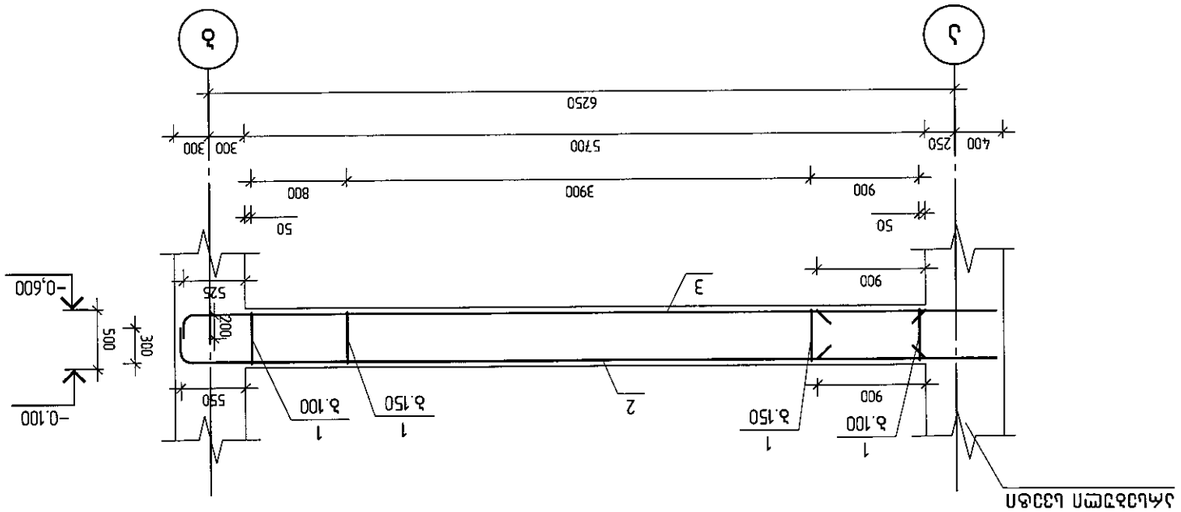

Ж/б 1-21 қабат ұяшығының элементтері

მონოლითური კოჭი კ-22

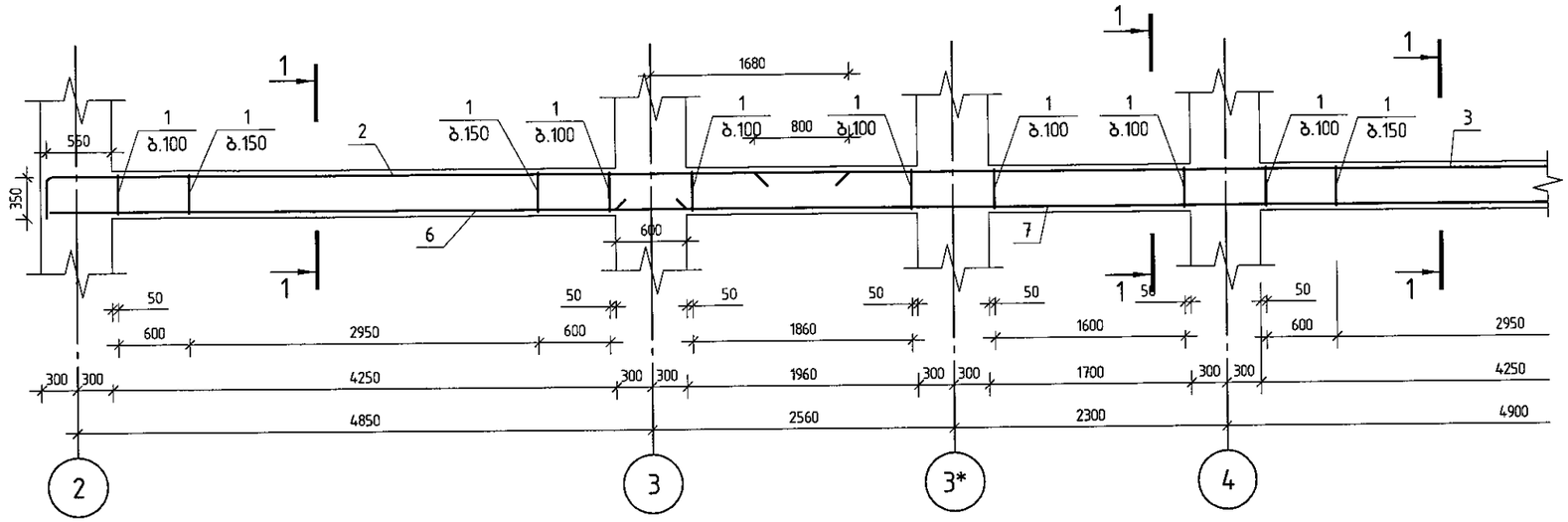
1
1
1

მონოლითური კოჭი კ-22 (გაბრძელება)

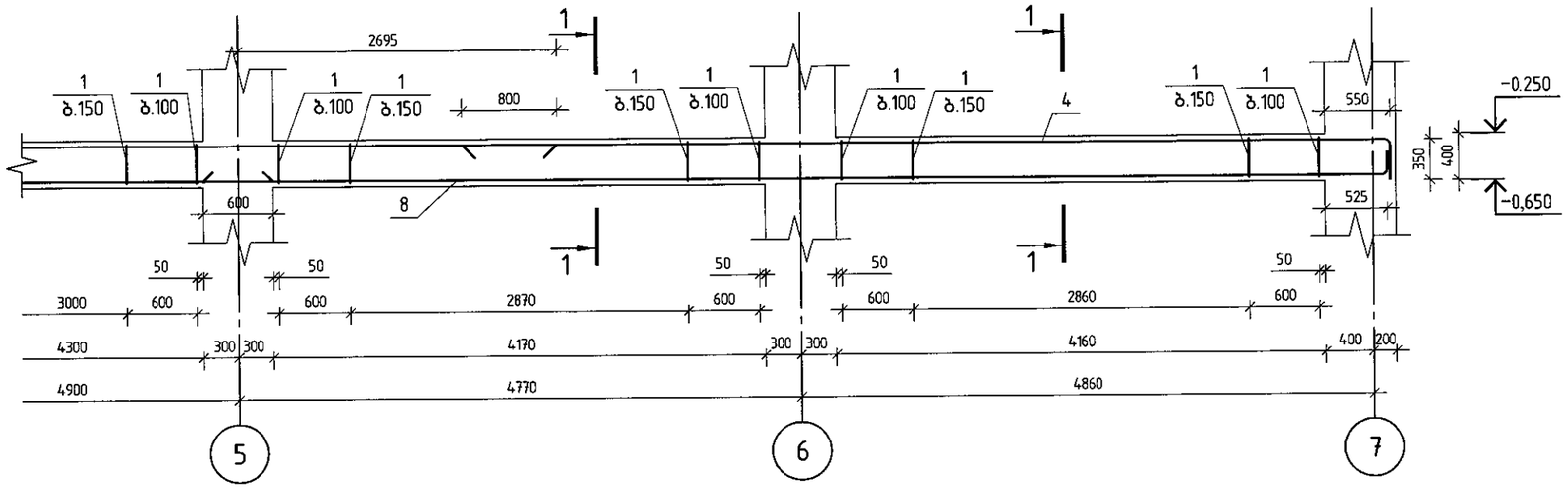

შპს „ჯი აი პი ენ"			მრავალფუნქციური შენობა ლეონიძის №2-ში	
				მუშა პრ.
მთ.კონსტ.	ო.ქვარიანიშვილი		მონოლითური კოჭი კ-22 (გაბრძელება)	დაკვ
შეასრულა	დ.ახვარიანი			ფურც. № 144
შეამოწმა	ი.ცქიტიშვილი		მასშტაბი 1:50	ინვ. № ფურცლები

მონოლითური კოჭი კ-23

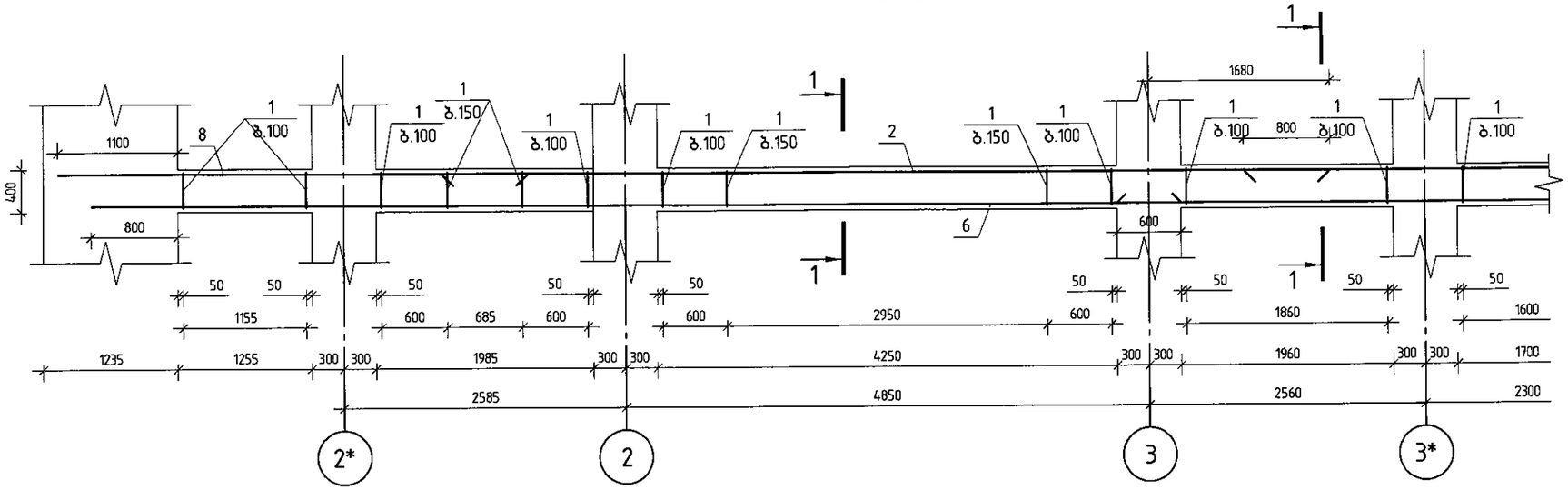

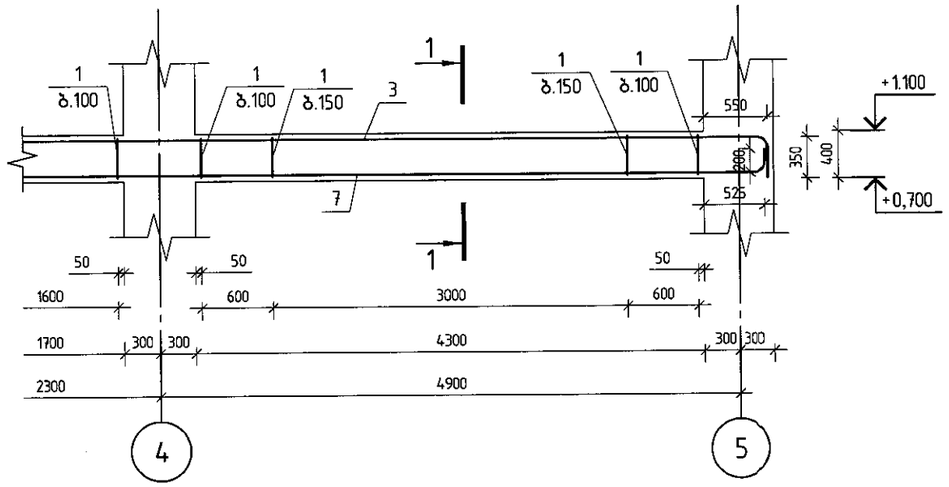

კვეთი 1-1

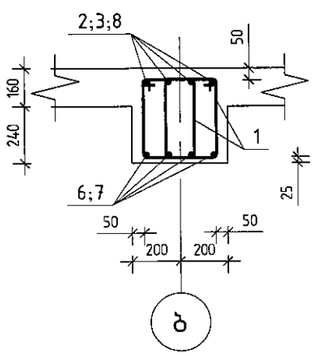

პოზ.1

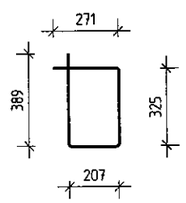

პოზ.	ა ღ ნ ი შ ვ ნ ა	დ ა ს ა ხ ე ლ ე ბ ა	რაოდ.	შ ე ნ ი შ ვ ნ ა
		მონოლითური კოჭი კ-23		
		დეტალები		
1		ф 8 A240 ლ= 1200	254	0.47 კგ
2		ф 20 A500C ლ= 8222	4	20.28 კგ
3		ф 20 A500C ლ= 9442	4	23.29 კგ
6		ф 20 A500C ლ= 10090	4	24.88 კგ
7		ф 20 A500C ლ= 10447	4	25.76 კგ
8		ф 20 A500C ლ= 4347	4	10.72 კგ
		მასალები		
		B25 კლასის ბეტონი		2.47 მ³

შ.პ.ს. „პრი აი პი ეი"

მრავალფუნქციური შენობა ლეონიძის №2-ში

			მუშა პრ.
მთ.კონსტ.	ო.ქვრივიშვილი		
შემსრულა	დ.აზარიანი		მონოლითური კოჭი კ-23
შემოწმდა	ი.ცქიტიშვილი		დაკვ
მასშტაბი 1:50	ინვ. №		ფურც. № 145
			ფურცლები

მონოლითური კოჭი კ-24

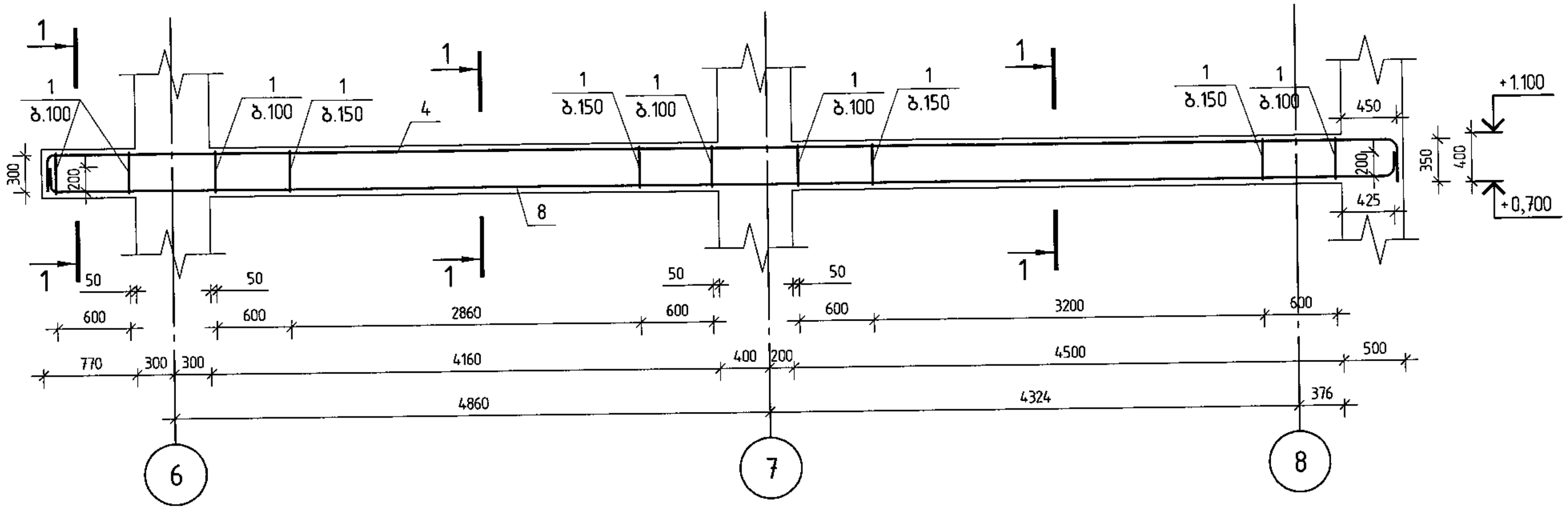

კვეთი 1-1

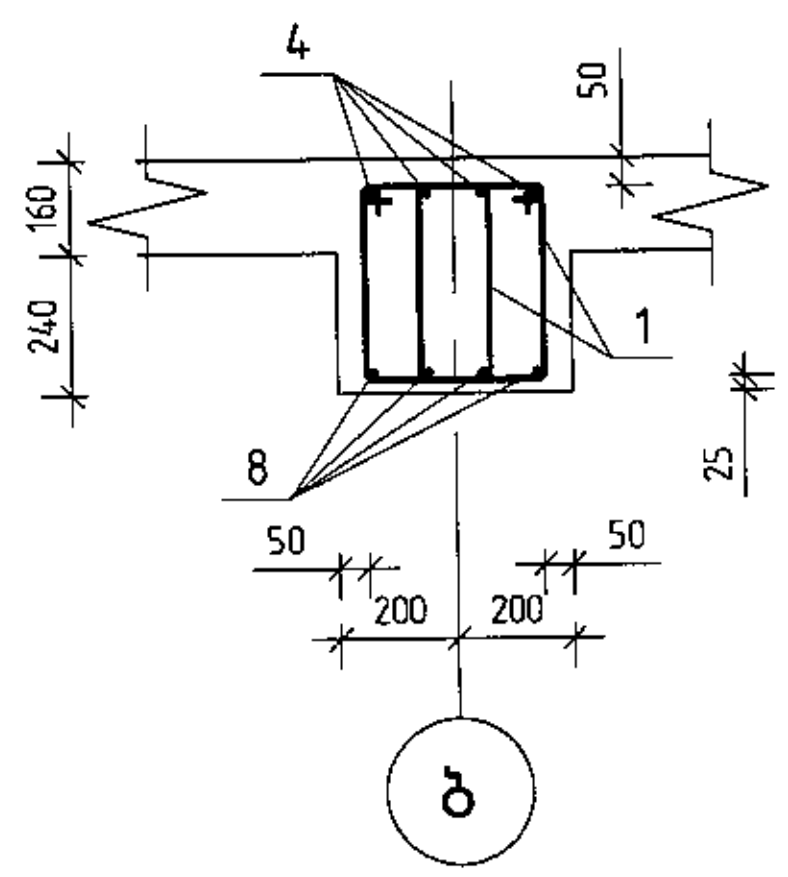

პოზ.1

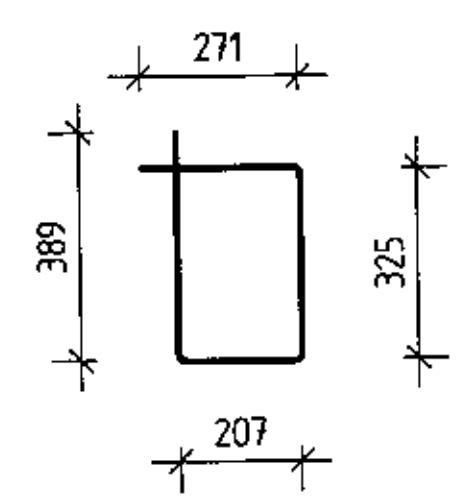

პოზ.	აღნიშვნა	დასახელება	რაოდ.	შენიშვნა
		მონოლითური კოჭი კ-24		
		დეტალები		
1		Ø 8 A240 ℓ= 1200	142	0.47 კგ
4		Ø 25 A500C ℓ= 11624	4	44.79 კგ
8		Ø 20 A500C ℓ= 11324	4	27.93 კგ
		მასალები		
		B25 კლასის ბეტონი		1.51 მ³

შ.პ.ს. „ჯი პი აი ენ"			მრავალფუნქციური შენობა ლეონიძის №2-ში	
				მუშა პრ.
მთ.კონსტ.	ო.ქვრივიშვილი		მონოლითური კოჭი კ-24	დაკვ
შეასრულა	დ.აზარიანი			ფურც. № 146
შეამოწმა	ი.ცქიტიშვილი		მასშტაბი 1:50 — ინვ. №	ფურცლები

მონოლითური კოჭი კ-25

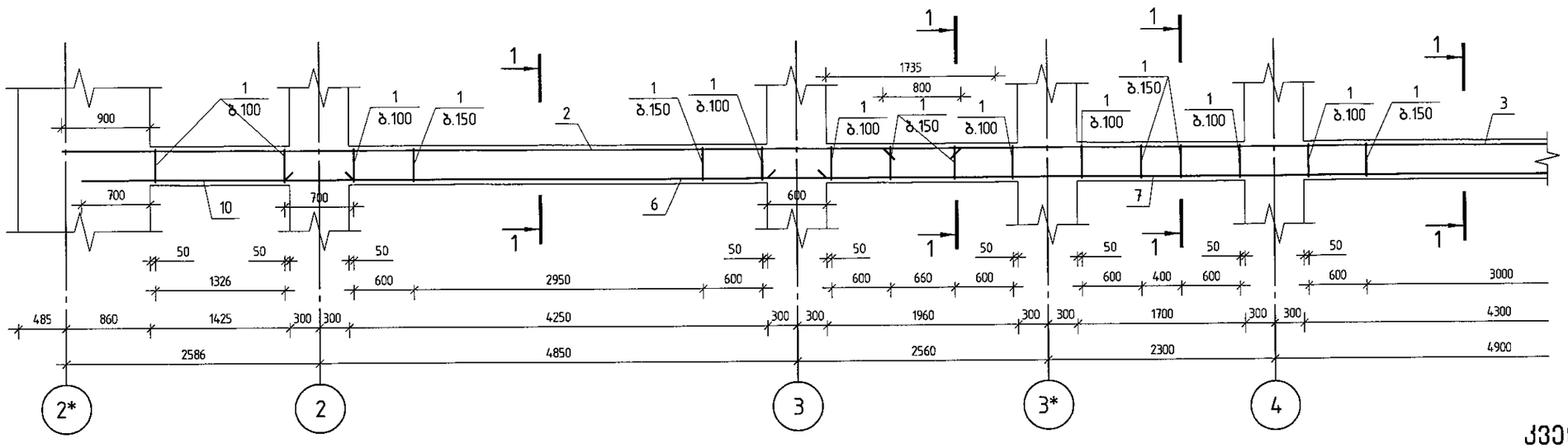

პოზ.	ა ღ ნ ი შ ვ ნ ა	დ ა ს ა ხ ე ლ ე ბ ა		რაოდ.	შენიშვნა
		მონოლითური კოჭი კ-25			
		დეტალები			
1		ф 8 A240	ℓ= 1200	315	0.47 კგ
2		ф 20 A500C	ℓ= 9156	4	22.58 კგ
3		ф 25 A500C	ℓ= 9342	4	36.00 კგ
4		ф 25 A500C	ℓ= 10821	4	41.70 კგ
5		ф 20 A500C	ℓ= 3674	4	9.06 კგ
6		ф 20 A500C	ℓ= 5500	4	13.56 კგ
7		ф 20 A500C	ℓ= 10447	4	25.76 კგ
8		ф 20 A500C	ℓ= 7717	4	19.03 კგ
9		ф 20 A500C	ℓ= 6177	4	15.23 კგ
10		ф 20 A500C	ℓ= 2776	4	6.85 კგ
11		ф 8 A240	ℓ= 1400	76	0.55 კგ
12		ф 20 A500C	ℓ= 5694	4	14.04 კგ
13		ф 20 A500C	ℓ= 5494	4	13.55 კგ
		მასალები			
		B25 კლასის ბეტონი			4.93 მ³

კვეთი 3-3

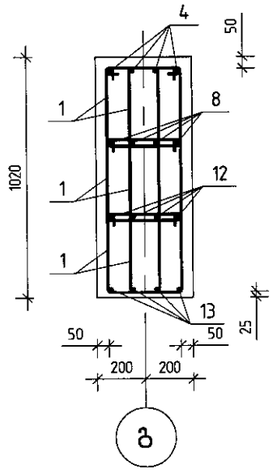

კვეთი 4-4

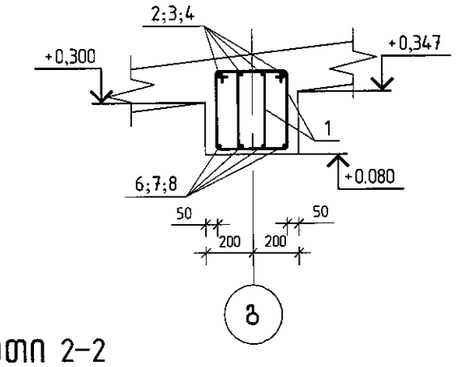

კვეთი 1-1

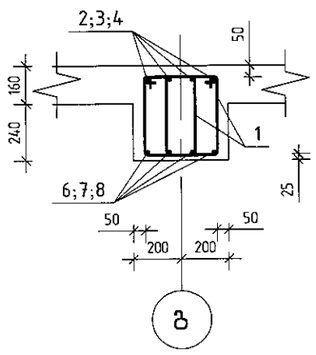

პოზ.1

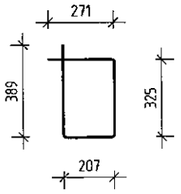

კვეთი 2-2

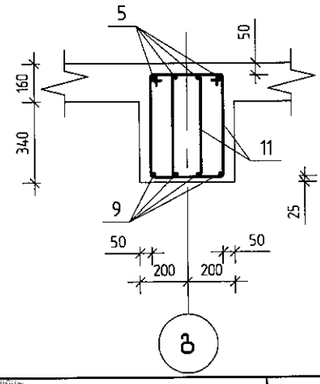

პოზ.11

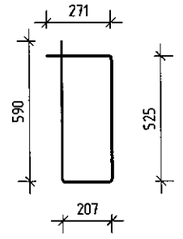

შ.პ.ს. „ჯი აი პი ეი"			მრავალფუნქციური შენობა ლეონიძის №2-ში	
				მუშა პრ.
მთ.კონსტ.	ო.ქვრივიშვილი		მონოლითური კოჭი კ-25	დაკვ
შეასრულა	დ.ახვარიანი			ფურც. № 147
შეამოწმა	ი.ცქიტიშვილი		მასშტაბი 1:50	ინვ. № ფურცლები

მონოლითური კოჭი კ-25 (გაგრძელება)

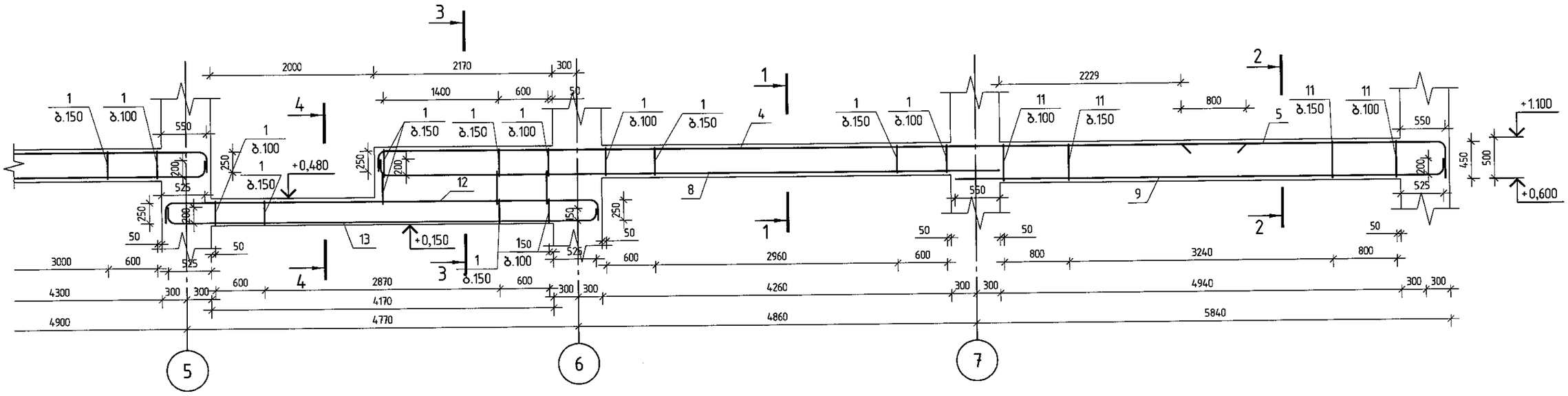

შ.პ.ს. „ჯი აი პი ენ“			მრავალფუნქციური შენობა ლეონიძის №2-ში	
				მუშა პრ.
მთ.კონსტ.	ო.ჟვრავიშვილი		მონოლითური კოჭი კ-25 (გაგრძელება)	დაკვ
შეასრულა	დ.აზარიანი			ფურც. № 148
შეამოწმა	ი.ცქიტიშვილი		მასშტაბი 1:50	ინვ. № ფურცლები

მონოლითური კოჭი კ-26

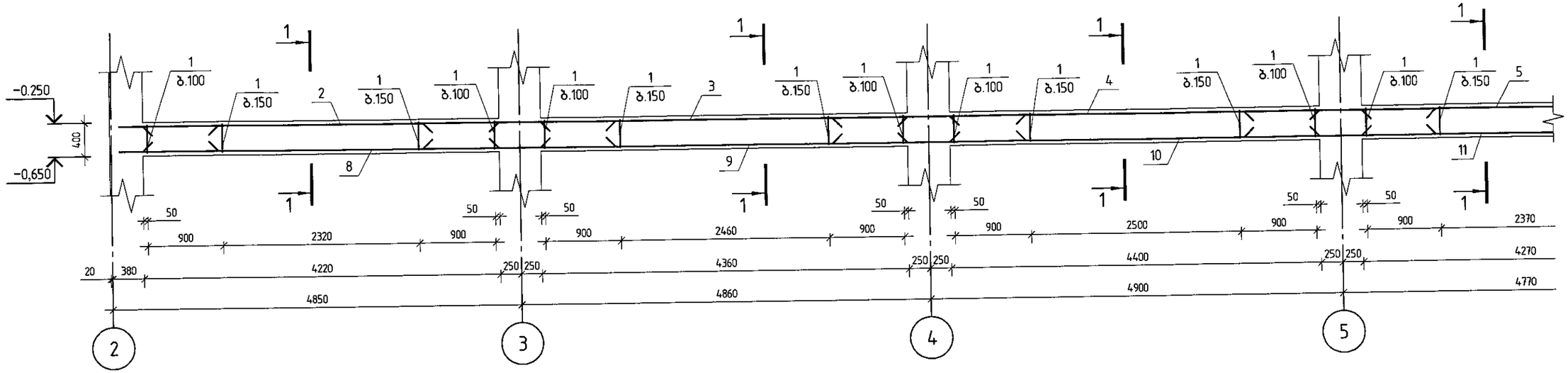

პოზ.	ა ღ ნ ი შ ვ ნ ა	დ ა ს ა ხ ე ლ ე ბ ა	რაოდ.	შენიშვნა
		მონოლითური კოჭი კ-26		
		დეტალები		
1		ф 8 A240 ℓ= 1200	404	0.47 კგ
2		ф 18 A500C ℓ= 4220	4	8.43 კგ
3		ф 18 A500C ℓ= 4360	4	8.71 კგ
4		ф 18 A500C ℓ= 4400	4	8.79 კგ
5		ф 18 A500C ℓ= 4270	4	8.53 კგ
6		ф 18 A500C ℓ= 4360	4	8.71 კგ
7		ф 18 A500C ℓ= 3820	4	7.63 კგ
8		ф 18 A500C ℓ= 4220	4	8.43 კგ
9		ф 18 A500C ℓ= 4360	4	8.71 კგ
10		ф 18 A500C ℓ= 4400	4	8.79 კგ
11		ф 18 A500C ℓ= 4270	4	8.53 კგ
12		ф 18 A500C ℓ= 4360	4	8.71 კგ
13		ф 18 A500C ℓ= 3820	4	7.63 კგ
14		ф 12 A500C ℓ= 600	510	0.53 კგ
		მასალები		
		B25 კლასის ბეტონი		4.01 მ³

კვეთი 1-1

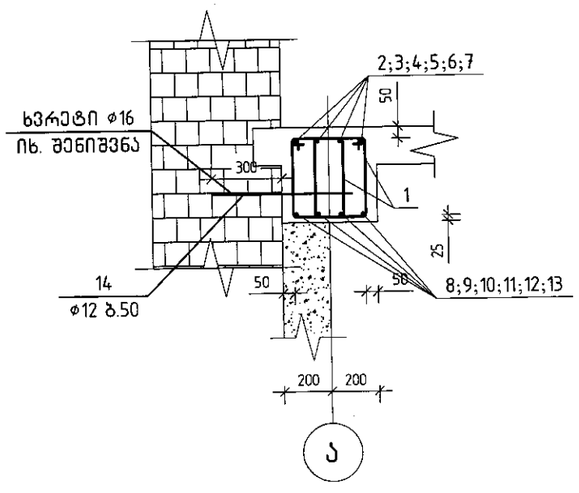

პოზ.1

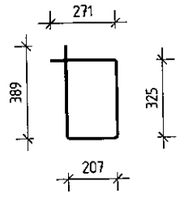

შენიშვნა: კედელში არმატურების ჩამაგრება მოხდეს წინასწარ გაკეთებული ხვრელში ф16 ე.წ. ქიმიის გამოყენებით

შ.პ.ს. „ჯი აი პი ეი"			მრავალფუნქციური შენობა ლეონიძის №2-ში
			მუშა პრ.
მთ.კონსტ.	ო.ქვარიშვილი		
შესრულა	დ.ახვარიანი		მონოლითური კოჭი კ-26 — დაკვ.
შემოწმა	ი.ცქიტიშვილი		ფურც. № 149
მასშტაბი 1:50		ინვ. №	ფურცლები

მონოლითური კოჭი კ-26 (გაბარიტები)

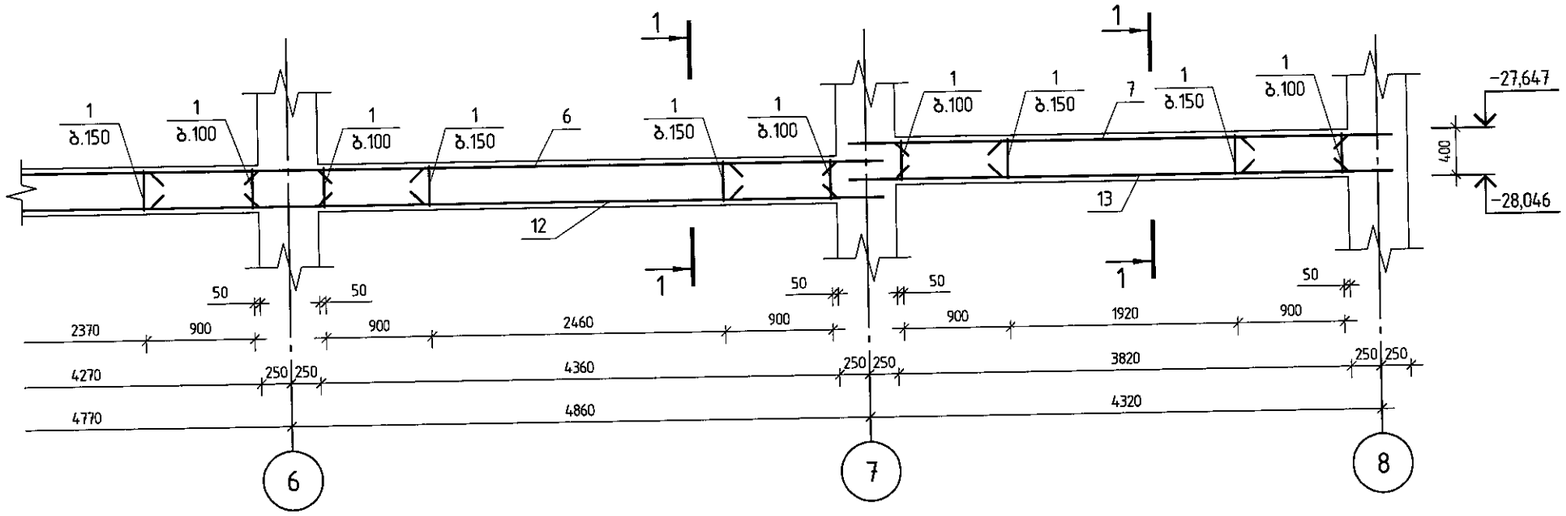

შპს „ჯი აი პი ეჯ“			მარავალფუნქციური შენობა ლეონიძის №2-ში	
				მუშა პრ.
მთ.ინჟ.	ო.ჟვირბიშვილი		მონოლითური კოჭი კ-26 (გაბარიტები)	დაკვ
შეასრულა	დ.ჯაზარიანი			ფურც. №150
შეამოწმა	ი.ცქიტიშვილი		მასშტაბი 1:50	ინვ. № ფურცლები

მონოლითური კოჭი კ-27

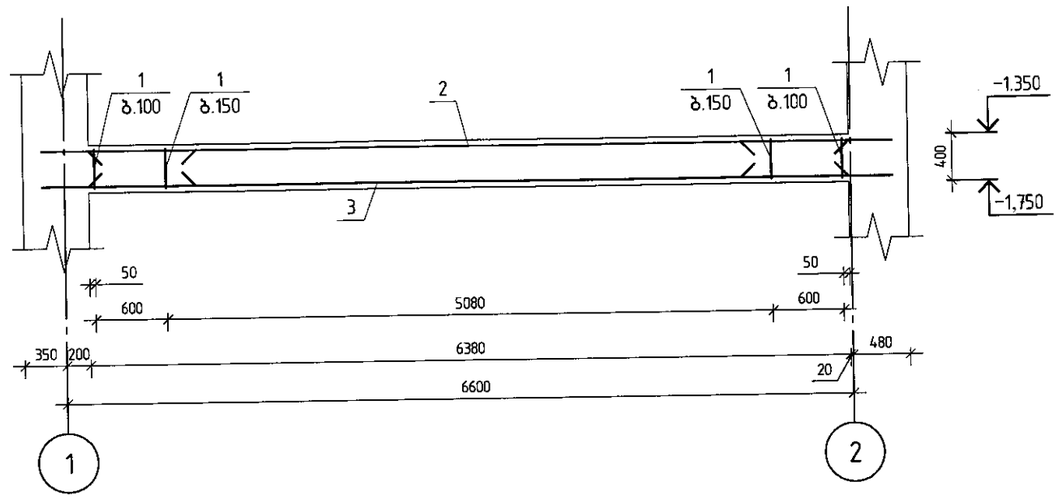

კვეთი 1-1

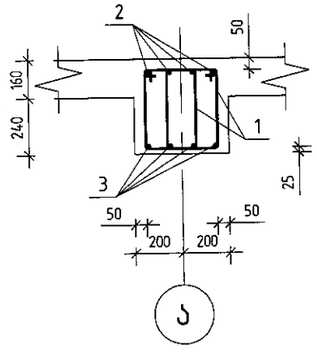

პოზ.1

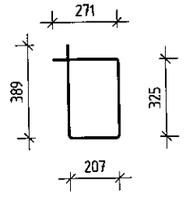

პოზ.	ა ღ ნ ი შ ვ ნ ა	დ ა ს ა ხ ე ლ ე ბ ა	რაოდ.	შენიშვნა
		მონოლითური კოჭი კ-27		
		დეტალები		
1		ф 8 A240 ℓ= 1200	92	0.47 კგ
2		ф 20 A500C ℓ= 6380	4	15.74 კგ
3		ф 20 A500C ℓ= 6381	4	15.74 კგ
		მასალები		
		B25 კლასის ბეტონი		1.02 მ³

შპს „ჯი აი პი ეი"			მრავალფუნქციური შენობა ლეონიძის №2-ში
			მუშა პრ.
მთ.კონსტ.	ო.ქვრივიშვილი		დაკვ
შეასრულა	დ.ჯაჯარიანი		ფურც. № 151
შეამოწმა	ი.ყანტარიშვილი	მონოლითური კოჭი კ-27	
		მასშტაბი 1:50 ინვ. №	ფურცლები

მონოლითური კოჭი კ-28

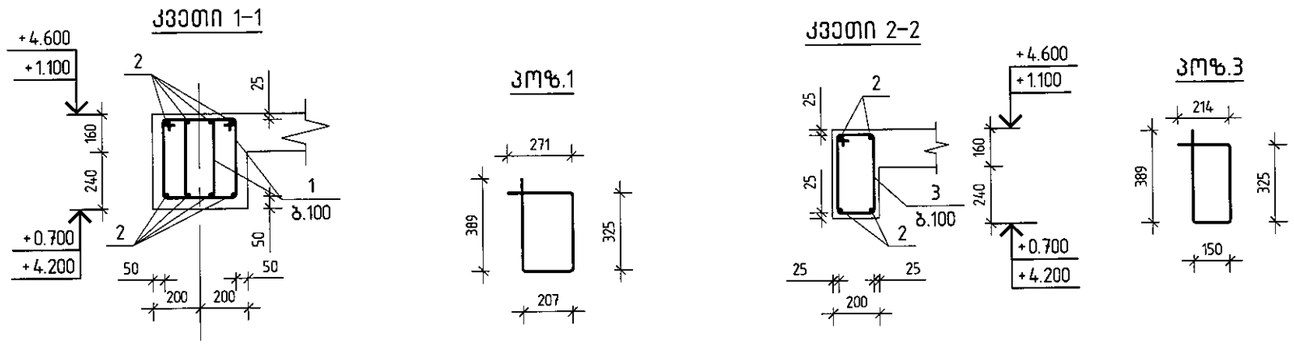

მონოლითური კოჭი კ-59

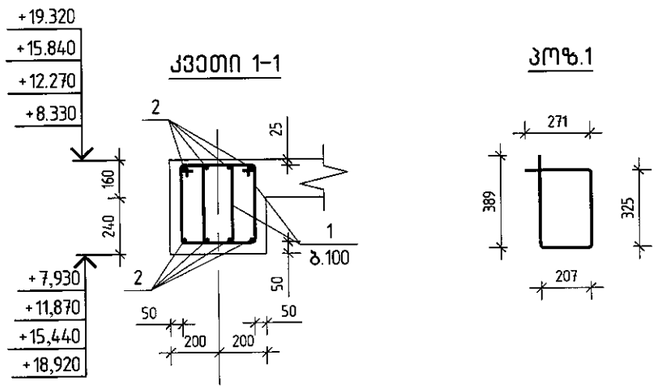

მონოლითური კოჭი კ-61

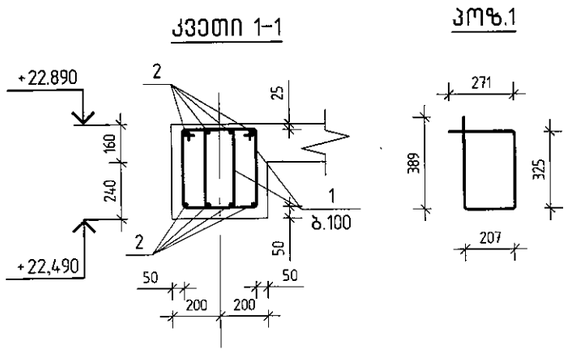

პოზ.	აღნიშვნა	დასახელება	რაოდ.	შენიშვნა
		მონოლითური კოჭი კ-28		
		დეტალები		
1		ϕ 8 A240 ℓ= 1200	380	0.47 კგ
2	დაიჭრას ადგილზე	ϕ 20 A500C ℓ= 193481	1	477.15 კგ
3		ϕ 8 A240 ℓ= 1100	50	0.43 კგ
		მასალები		
		B25 კლასის ბეტონი		3.67 მ³

პოზ.	აღნიშვნა	დასახელება	რაოდ.	შენიშვნა
		მონოლითური კოჭი კ-59		
		დეტალები		
1		ϕ 8 A240 ℓ= 1200	340	0.47 კგ
2	დაიჭრას ადგილზე	ϕ 20 A500C ℓ= 164976	1	406.86 კგ
		მასალები		
		B25 კლასის ბეტონი		2.80 მ³

პოზ.	აღნიშვნა	დასახელება	რაოდ.	შენიშვნა
		მონოლითური კოჭი კ-61		
		დეტალები		
1		ϕ 8 A240 ℓ= 1200	310	0.47 კგ
2	დაიჭრას ადგილზე	ϕ 20 A500C ℓ= 149376	1	368.38 კგ
		მასალები		
		B25 კლასის ბეტონი		2.40 მ³

შ.პ.ს. „ჯრი აი პი ენ ჯი"

მრავალფუნქციური შენობა ლეონიძის №2-ში

			მუშა პრ.
გთ.კონსტ.	ო.ქვრივიშვილი	მონოლითური კოჭი კ-28 მონოლითური კოჭი კ-59 მონოლითური კოჭი კ-61	დაკვ
შეასრულა	დ.ზაზარიანი		ფურც. № 152
შეამოწმა	ი.ცქიტიშვილი	მასშტაბი 1:50	ფურცლების

Зм№	Элементы изделия	Кол-во	Масса изделия
	Элемент монтажный Э-29		
	Ригель		
1	Ø 8 А240 ℓ= 1200	318	0.47 кг
2	Ø 20 А500С ℓ= 9279	4	22.88 кг
3	Ø 20 А500С ℓ= 11625	4	28.67 кг
4	Ø 20 А500С ℓ= 10914	4	26.91 кг
5	Ø 20 А500С ℓ= 3534	4	8.71 кг
6	Ø 20 А500С ℓ= 7611	4	18.77 кг
7	Ø 20 А500С ℓ= 10360	4	25.55 кг
8	Ø 20 А500С ℓ= 9980	4	24.61 кг
9	Ø 20 А500С ℓ= 6287	4	15.50 кг
11	Ø 8 А240 ℓ= 1400	77	0.55 кг
	Закладная деталь		
	Бетон тяжелый класса В25		4.47 м³

ГПИ			
Гл.инж.			
Нач.отд.			
Гл.конструктор			
Разработал			

Элемент монтажный Э-29

Ригель с консолью для опирания балок покрытия пролетом 6 м. Рабочие чертежи

Стадия | Лист | Листов

Р | 153

Формат А3

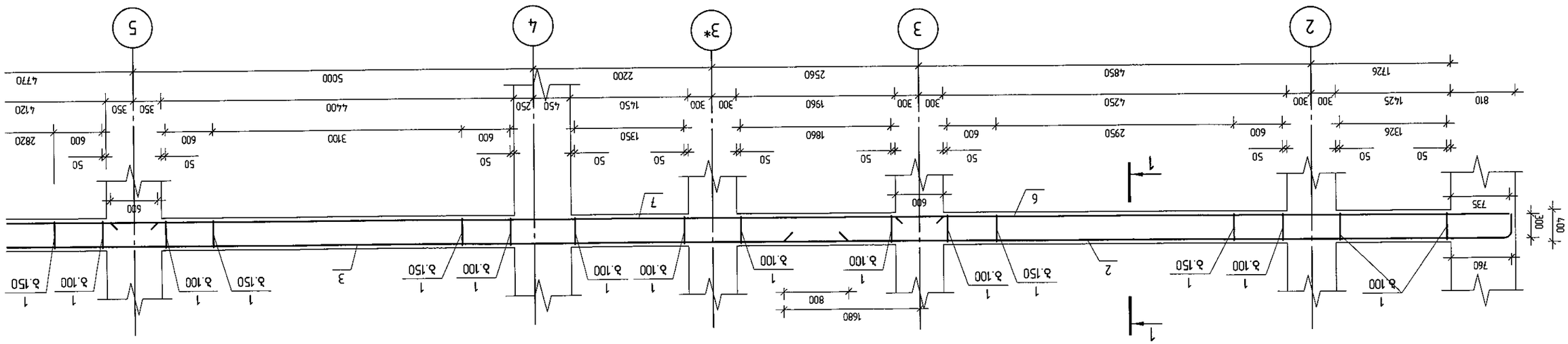

მონოლითური კოჭი კ-29 (გაბარძელება)

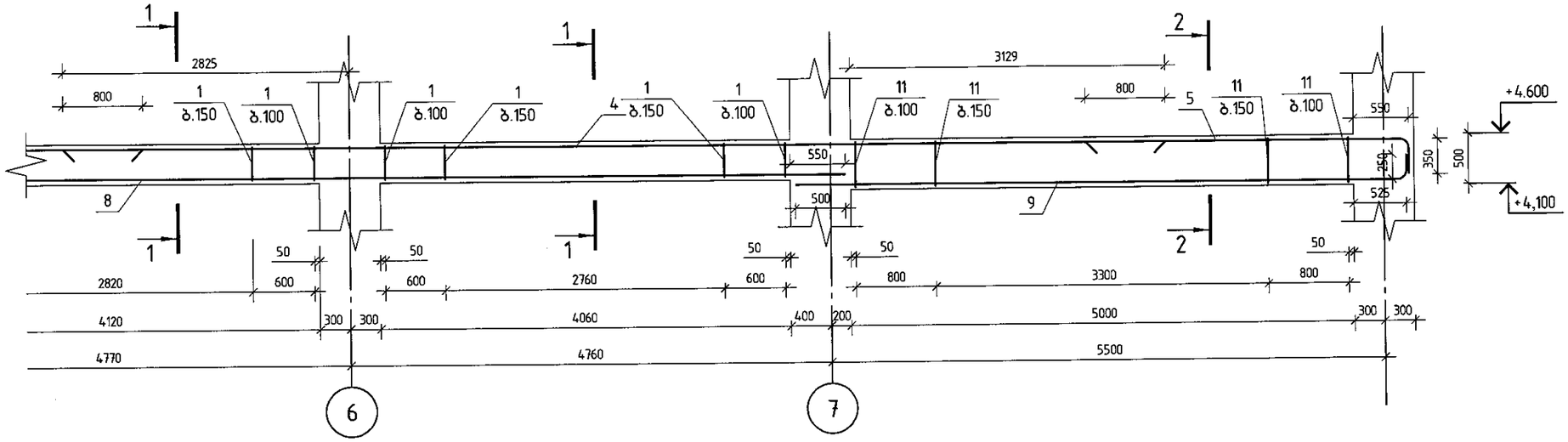

შპს „ჯი აი პი ეც"			მარავალფუნქციური შენობა ლეონიძის №2-ში	
				მუშა პრ.
მთ.კონსტ.	ო.ქვრივიშვილი		მონოლითური კოჭი კ-29 (გაბარძელება)	დაკვ
შეასრულა	დ.ჯაბარიანი			ფურც. № 154
შეამოწმა	ი.ცქიტიშვილი		მასშტაბი 1:50	ინვ. № ფურცლები

Поз.	Эскиз	Обозначение	Кол.	Масса ед., кг	Примечание
		Железобетонные изделия			
		Ригель двухконсольный 2Р30-4АIVтВ			
1		Ø 8 A240 ℓ= 1400	200	0.55	
2		Ø 22 A500C ℓ= 3725	4	11.12	
3		Ø 22 A500C ℓ= 11937	4	35.62	
4		Ø 22 A500C ℓ= 6041	4	18.03	
5		Ø 22 A500C ℓ= 9187	4	27.41	
		Бетон тяжелый класса В25		2.60	м³

Разраб.	Ригель двухконсольный 2Р30-4АIVтВ		Стадия	Лист	Листов
Н.контр.			Р	1	1
Гип			ГрандСтройПроект		

Ригель 2Р30 4АIVтВ

Сборочный чертеж

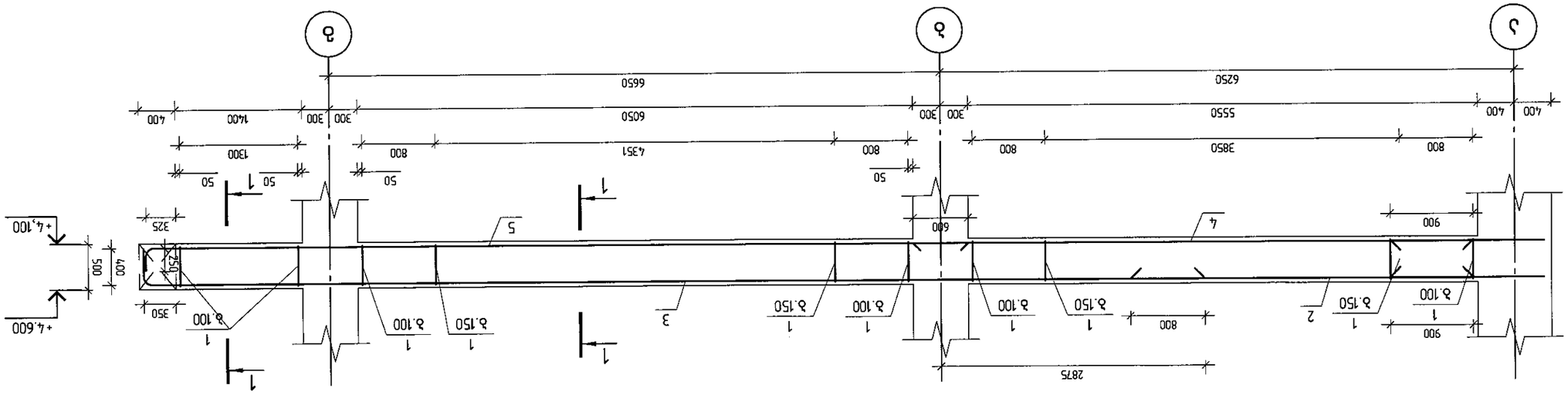

Сечение 1-1

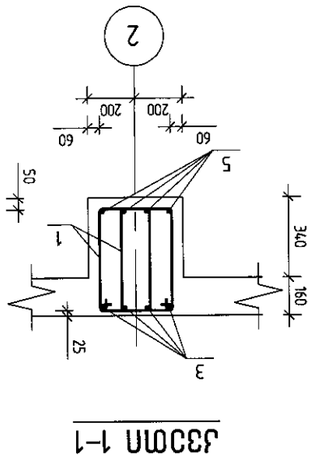

Поз.1

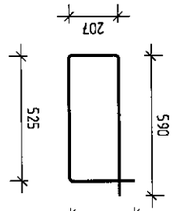

მონოლითური კოჭი კ-31

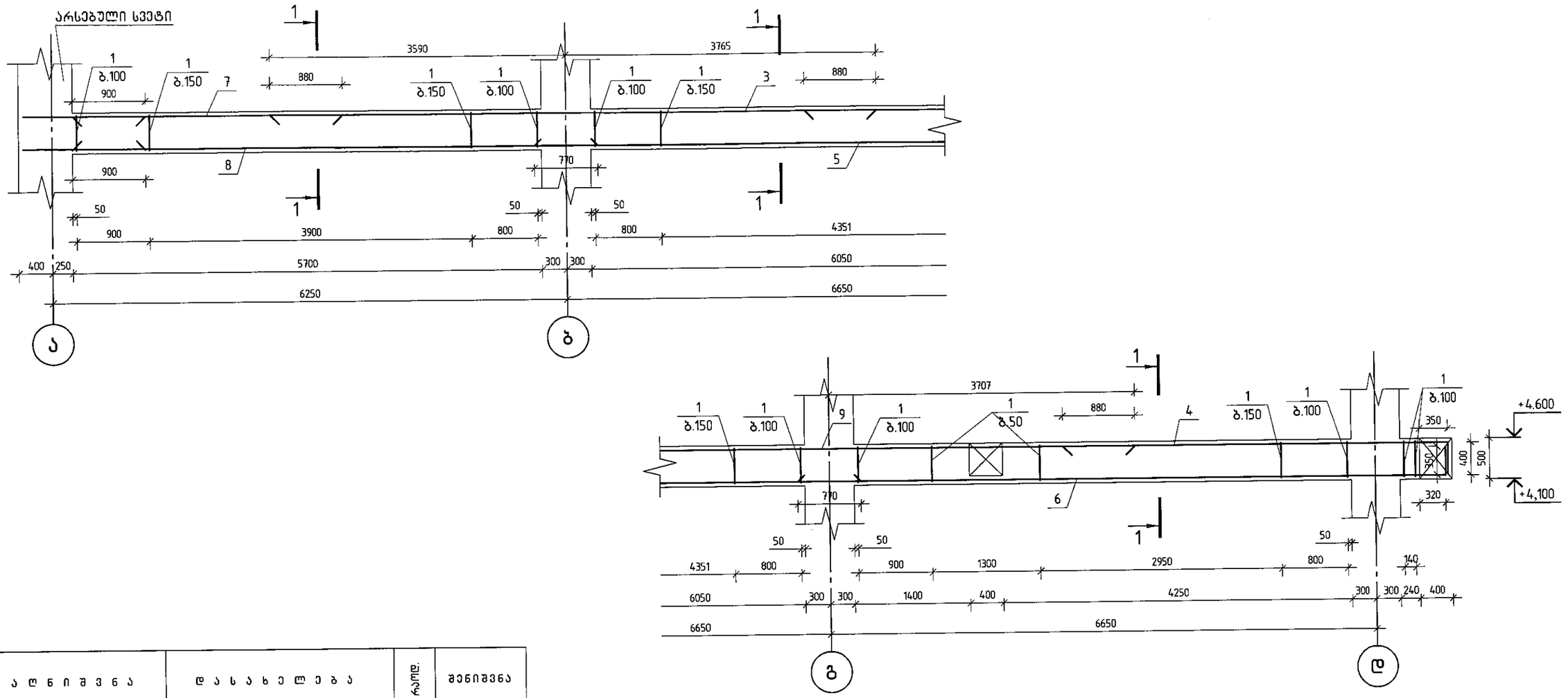

პოზ.	ა ღ ნ ი შ ვ ნ ა	დ ა ს ა ხ ე ლ ე ბ ა	რაოდ.	შენიშვნა
		მონოლითური კოჭი კ-31		
		დეტალები		
1		ф 8 A240 ℓ= 1400	302	0.55 კგ
3		ф 22 A500C ℓ= 7355	4	21.95 კგ
4		ф 22 A500C ℓ= 5113	4	15.26 კგ
5		ф 22 A500C ℓ= 7420	4	22.14 კგ
6		ф 22 A500C ℓ= 8245	4	24.60 კგ
7		ф 22 A500C ℓ= 3290	4	9.82 კგ
8		ф 22 A500C ℓ= 6385	4	19.05 კგ
9		ф 22 A500C ℓ= 7472	4	22.30 კგ
		მასალები		
		B25 კლასის ბეტონი		3.48 მ³

კვეთი 1-1

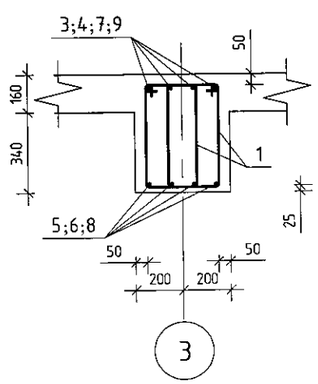

პოზ.1

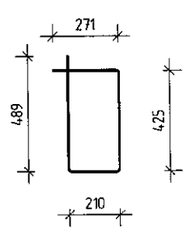

შპს „ჯი აი პი ეი"		მრავალფუნქციური შენობა ლეონიძის №2-ში	
			მუშა პრ.
მთ.კონსტ.	ო.ქვრივიშვილი	მონოლითური კოჭი კ-31	ღკკ
შეასრულა	დ.აზარიანი		ფურც. № 1.56
შეამოწმა	ი.ცქიტიშვილი	მასშტაბი 1:50 / ინვ. №	ფურცლები

მოწოლითურა კოჭი კ-32

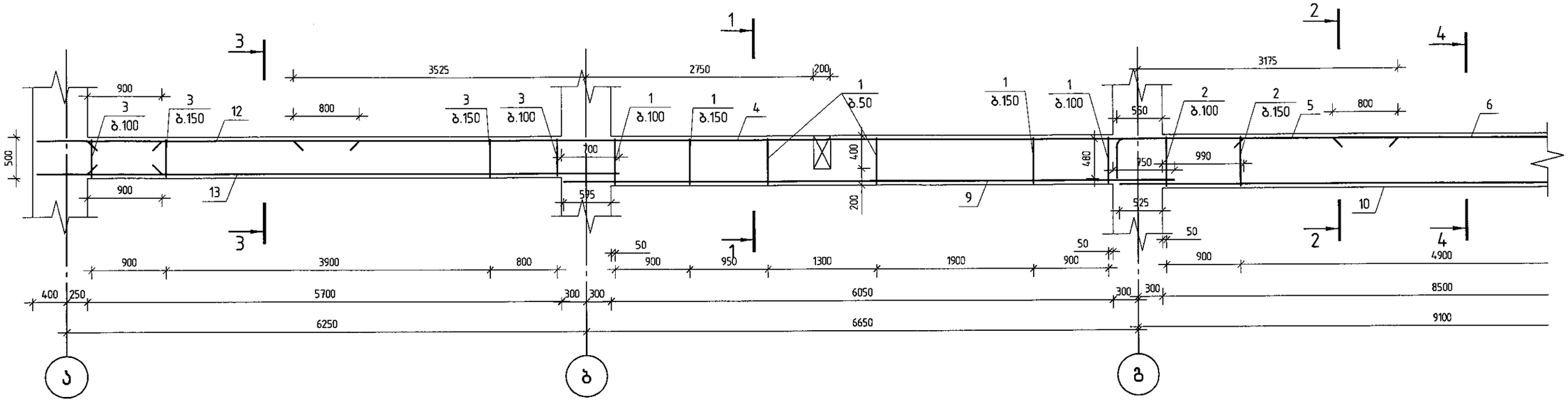

კოზ.	ა ღ ნ ი შ ვ ნ ა	დ ა ს ა ხ ე ლ ე ბ ა				რაოდ.	შენიშვნა	
		მოწოლითურა კოჭი კ-32						
		დეტალები						
1		ф 8	A240	ℓ= 1590		126	0.63	კგ
2		ф 8	A240	ℓ= 1955		170	0.77	კგ
3		ф 8	A240	ℓ= 1390		154	0.55	კგ
4		ф 22	A500C	ℓ= 11465		4	34.21	კგ
5		ф 25	A500C	ℓ= 3867		7	14.90	კგ
6		ф 20	A500C	ℓ= 4250		4	10.48	კგ
7		ф 25	A500C	ℓ= 3967		7	15.29	კგ
8		ф 22	A500C	ℓ= 6487		4	19.36	კგ
9		ф 22	A500C	ℓ= 7375		4	22.01	კგ
10		ф 28	A500C	ℓ= 9550		7	46.16	კგ
11		ф 22	A500C	ℓ= 6142		4	18.33	კგ
12		ф 22	A500C	ℓ= 3275		4	9.77	კგ
13		ф 22	A500C	ℓ= 6400		4	19.10	კგ
		მასალები						
		B25 კლასის ბეტონი					6.78	მ³

კვეთი 1-1

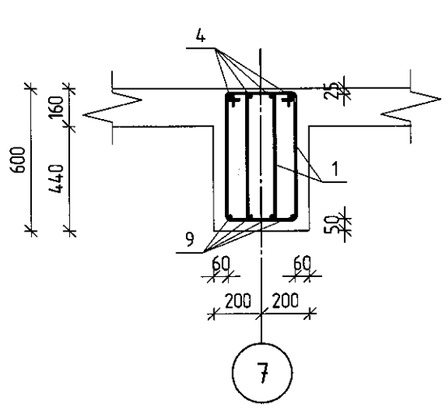

კვეთი 2-2

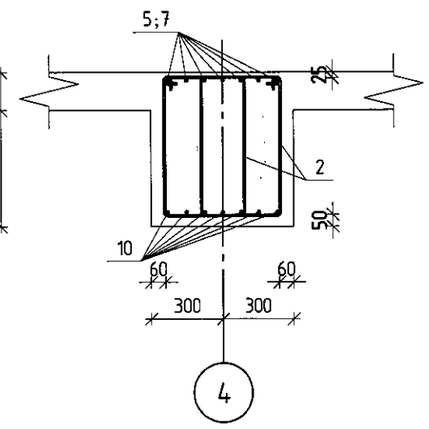

კვეთი 3-3

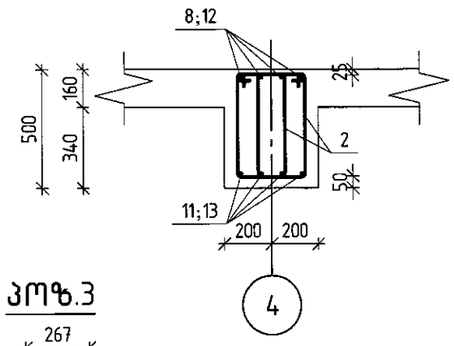

პოზ.1

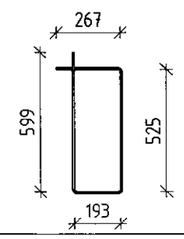

პოზ.2

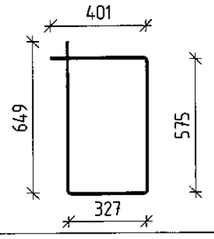

პოზ.3

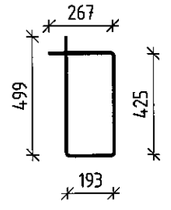

შპს. „ჯი აი პი ეს"			მრავალფუნქციური შენობა ლეონიძის №2-ში
			მუშა პრ.
მთ.კონსტ.	ო.ძვრივიშვილი		
შესრულა	დ.აზარიანი		მოწოლითურა კოჭი კ-32 — დაკვ
შეამოწმა	ი.სტრატიშვილი		ფურც. № 157
		მასშტაბი 1:50	ინვ. № — ფურცლები

მონოლითური კოჭი კ-32 (გაგრძელება)

კვეთი 4-4

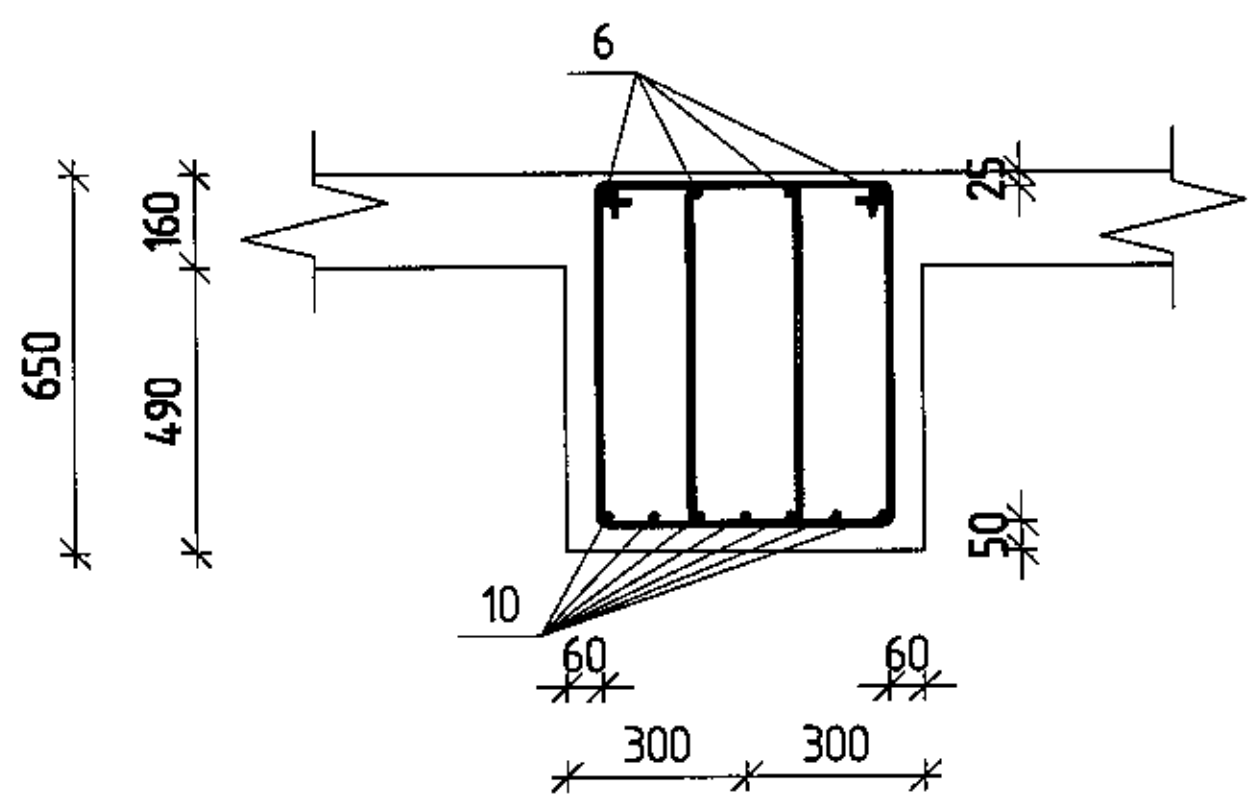

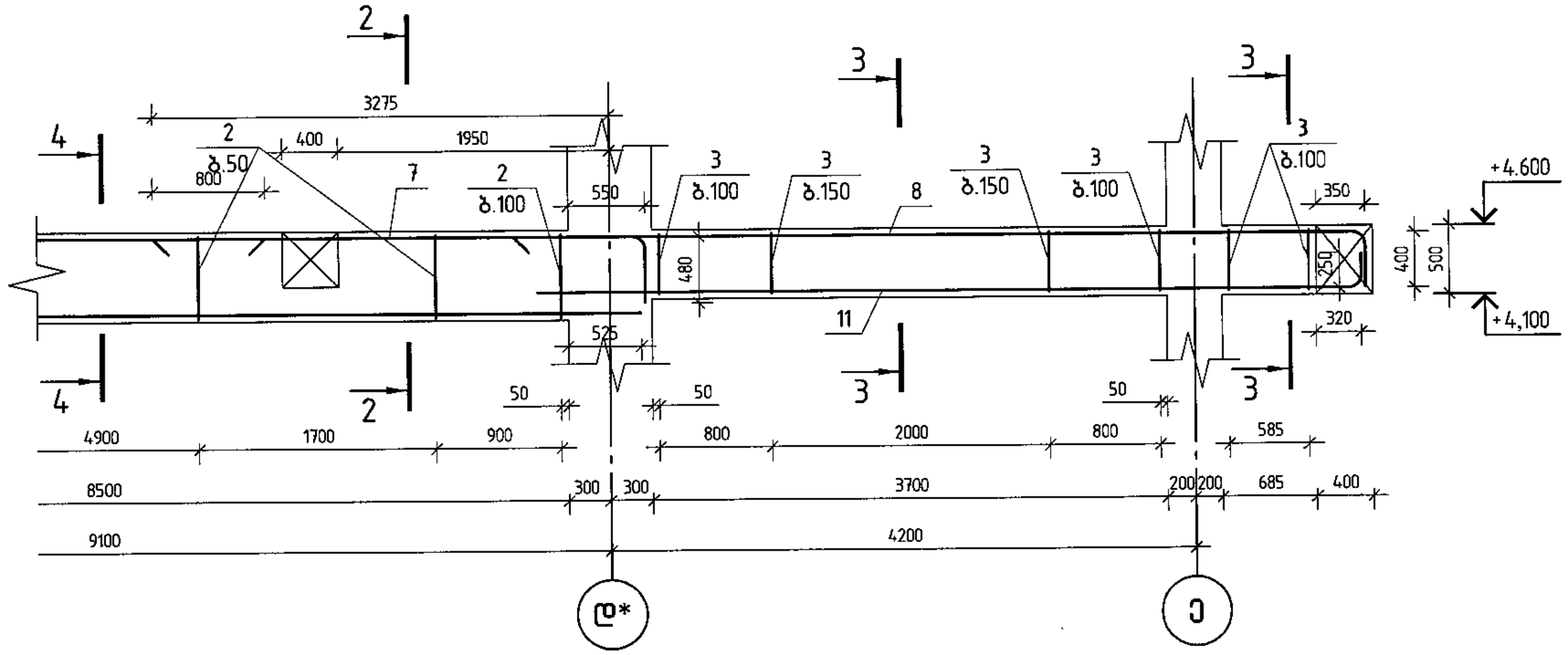

შ.პ.ს. „ჯი აი პი ენ"			მრავალფუნქციური შენობა ლეონიძის №2-ში	
				მუშა პრ.
მთ.კონსტ.	ო.ქვრივიშვილი		მონოლითური კოჭი კ-32 (გაგრძელება)	დაკვ
შეასრულა	დ.აზარიანი			ფურც. № 158
შეამოწმა	ი.ცქიტიშვილი		მასშტაბი 1:50 / ინვ. №	ფურცლები

მონოლითური კოჭი კ-33

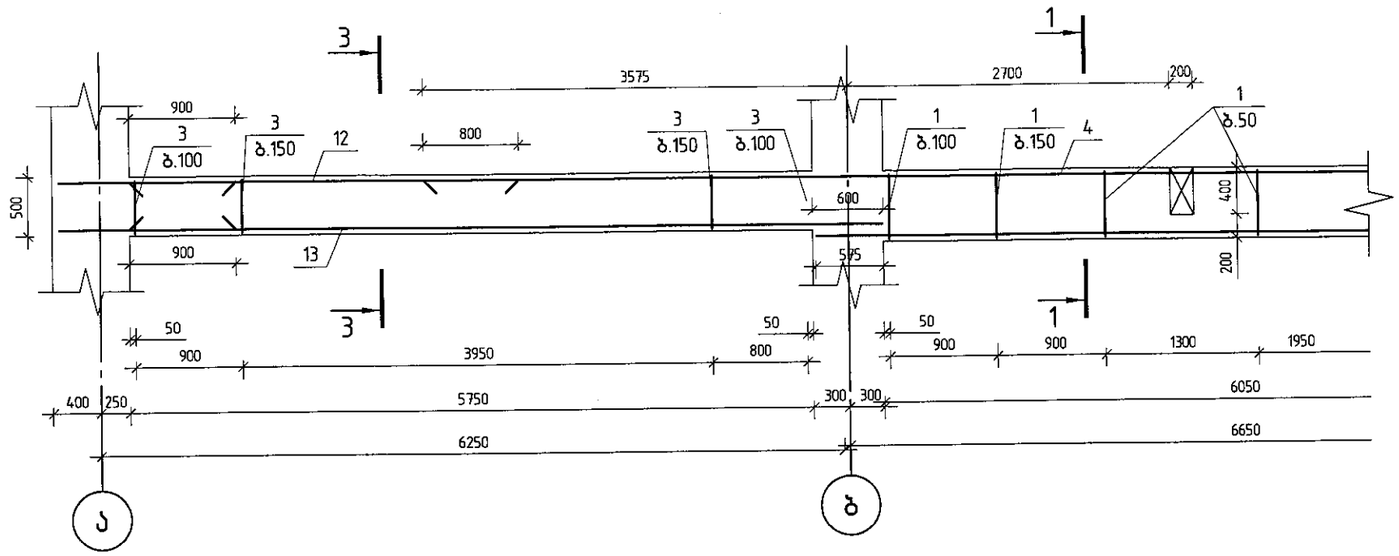

პოზ.	ა ღ წ ე რ ი ლ ო ბ ა	დ ა ხ ა ს ა ხ ე ლ ე ბ ა		რაოდ.	შენიშვნა
		მონოლითური კოჭი კ-33			
		დეტალები			
1		ф 8 A240	ℓ= 1590	126	0.63 კგ
2		ф 8 A240	ℓ= 1955	125	0.77 კგ
3		ф 8 A240	ℓ= 1390	165	0.55 კგ
4		ф 22 A500C	ℓ= 8102	4	24.18 კგ
5		ф 25 A500C	ℓ= 3867	7	14.90 კგ
6		ф 20 A500C	ℓ= 4250	4	10.48 კგ
7		ф 25 A500C	ℓ= 3967	7	15.29 კგ
8		ф 22 A500C	ℓ= 6987	4	20.85 კგ
9		ф 22 A500C	ℓ= 7375	4	22.01 კგ
10		ф 28 A500C	ℓ= 9550	7	46.16 კგ
11		ф 22 A500C	ℓ= 6642	4	19.82 კგ
12		ф 22 A500C	ℓ= 3275	4	9.77 კგ
13		ф 22 A500C	ℓ= 6350	4	18.95 კგ
		მასალები			
		B25 კლასის ბეტონი			6.89 მ³

კვეთი 1-1

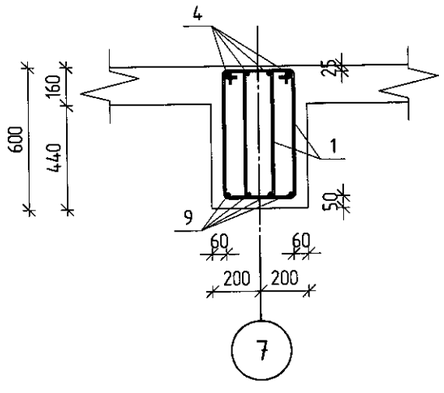

კვეთი 2-2

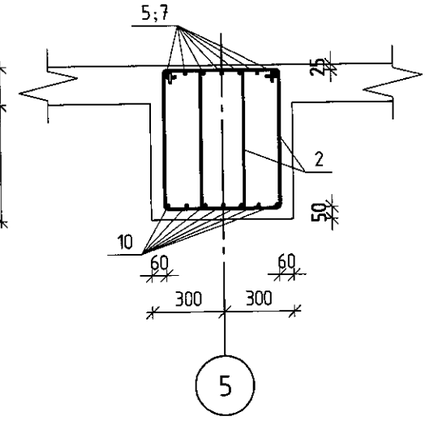

კვეთი 3-3

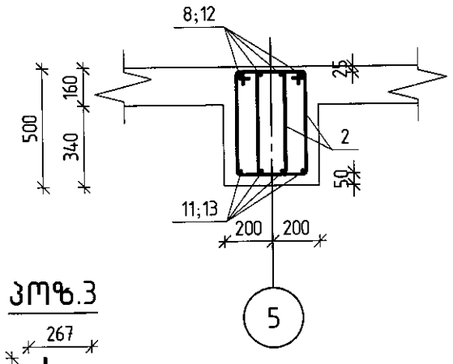

პოზ.1

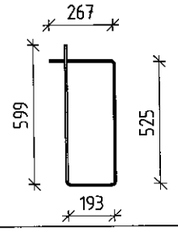

პოზ.2

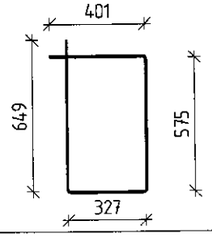

პოზ.3

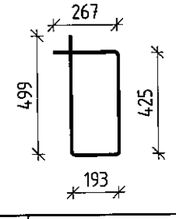

შპს. „ჯი აი პი ეი"

მრავალფუნქციური შენობა ლეონიძის №2-ში

			მუშა პრ.
მთ.კონსტ	ო.ქვარიანიშვილი	მონოლითური კოჭი კ-33	დაკვ
შეასრულა	დ.ჯაფარიანი		ფურც. № 159
შეამოწმა	ი.ცქიტიშვილი	მასშტაბი 1:50	ინვ. № ფურცლები

მონოლითური კოჭი კ-33 (გაბრძელება)

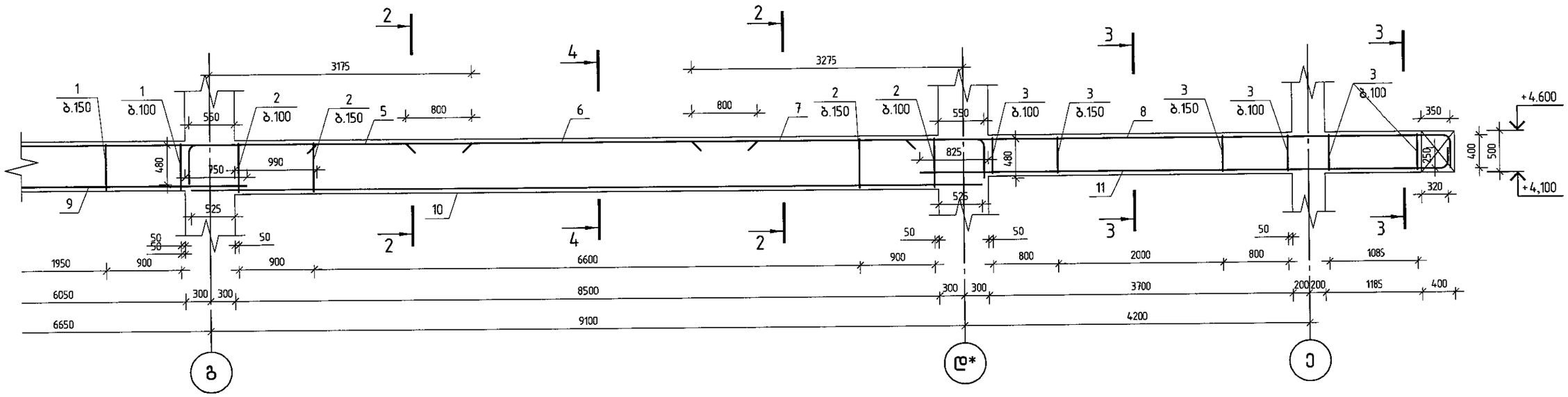

კვეთი 4-4

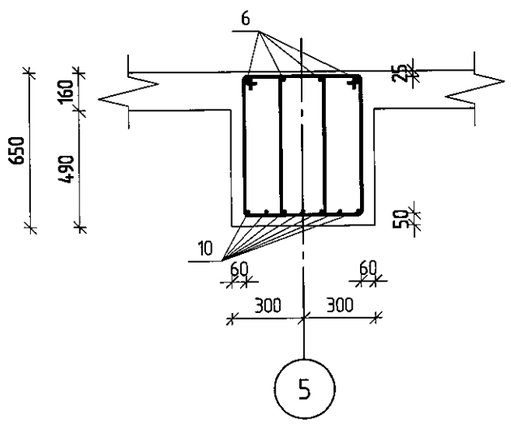

შ.პ.ს. „ჯი აი პი ეჯ“			მრავალფუნქციური შენობა ლეონიძის №2-ში
			მუშა პრ.
მთ.კონსტ.	ო.ქერქაძიშვილი		მონოლითური კოჭი კ-33 (გაბრძელება)
შეასრულა	დ.აზნარიანი		ფურც. № 160
შეამოწმა	ი.სქიტიშვილი		მასშტაბი 1:50 ინვ. № ფურცლები

მონოლითური კოჭი კ-34

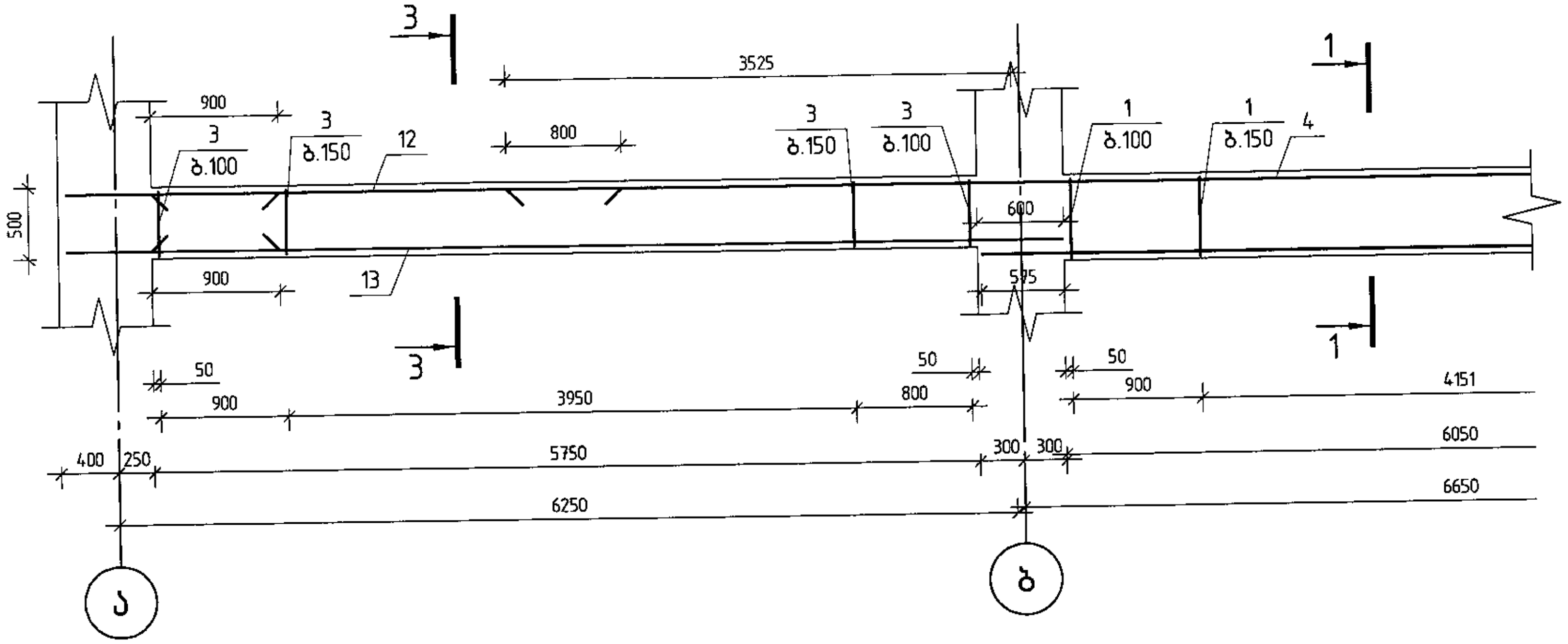

პოზ.	აღნიშვნა	დასახელება	რაოდ.	შენიშვნა
		მონოლითური კოჭი კ-34		
		დეტალები		
1		Ø 8 A240 ℓ= 1590	91	0.63 კგ
2		Ø 8 A240 ℓ= 1955	125	0.77 კგ
3		Ø 8 A240 ℓ= 1390	160	0.55 კგ
4		Ø 22 A500C ℓ= 8102	4	24.18 კგ
5		Ø 25 A500C ℓ= 3867	7	14.90 კგ
6		Ø 20 A500C ℓ= 4250	4	10.48 კგ
7		Ø 25 A500C ℓ= 3967	7	15.29 კგ
8		Ø 22 A500C ℓ= 6722	4	20.06 კგ
9		Ø 22 A500C ℓ= 7375	4	22.01 კგ
10		Ø 28 A500C ℓ= 9550	7	46.16 კგ
11		Ø 22 A500C ℓ= 6377	4	19.03 კგ
12		Ø 22 A500C ℓ= 3275	4	9.77 კგ
13		Ø 22 A500C ℓ= 6350	4	18.95 კგ
		მასალები		
		B25 კლასის ბეტონი		6.84 მ³

კვეთი 1-1

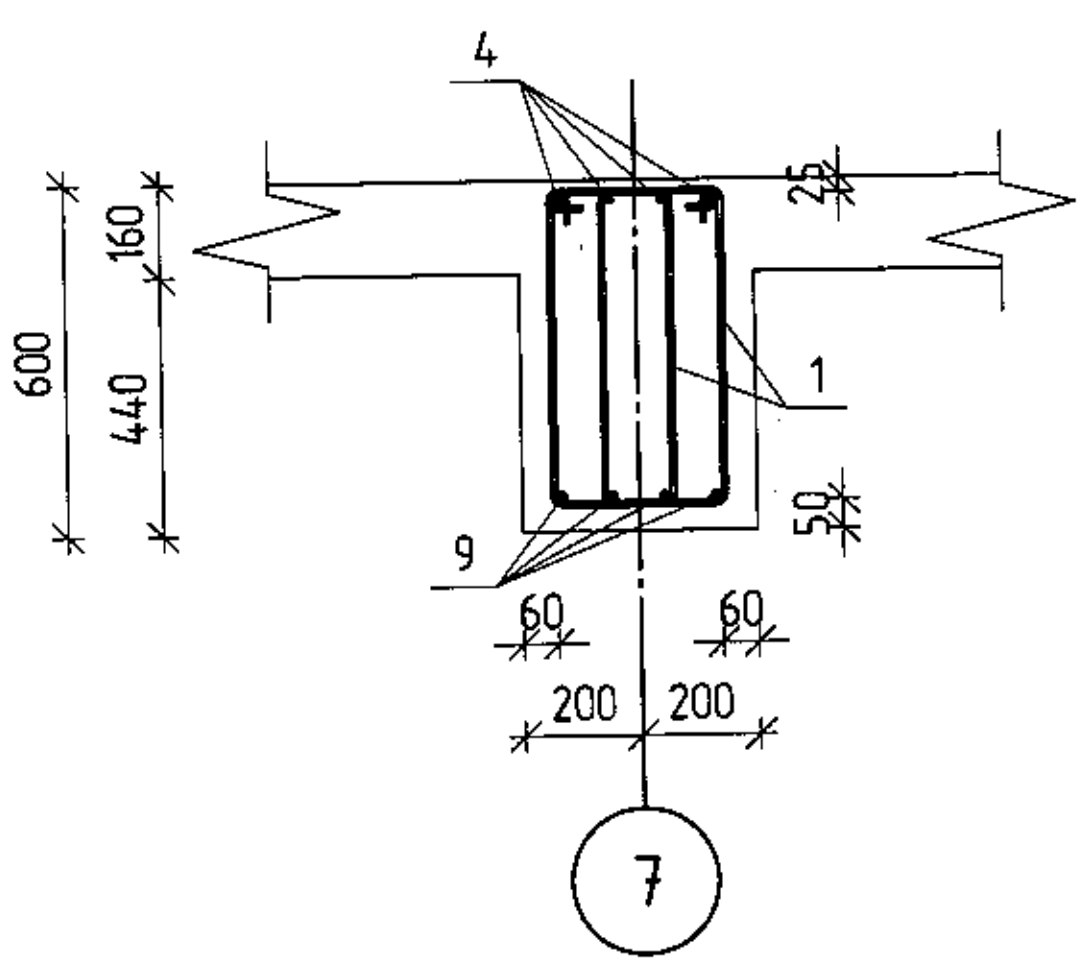

კვეთი 2-2

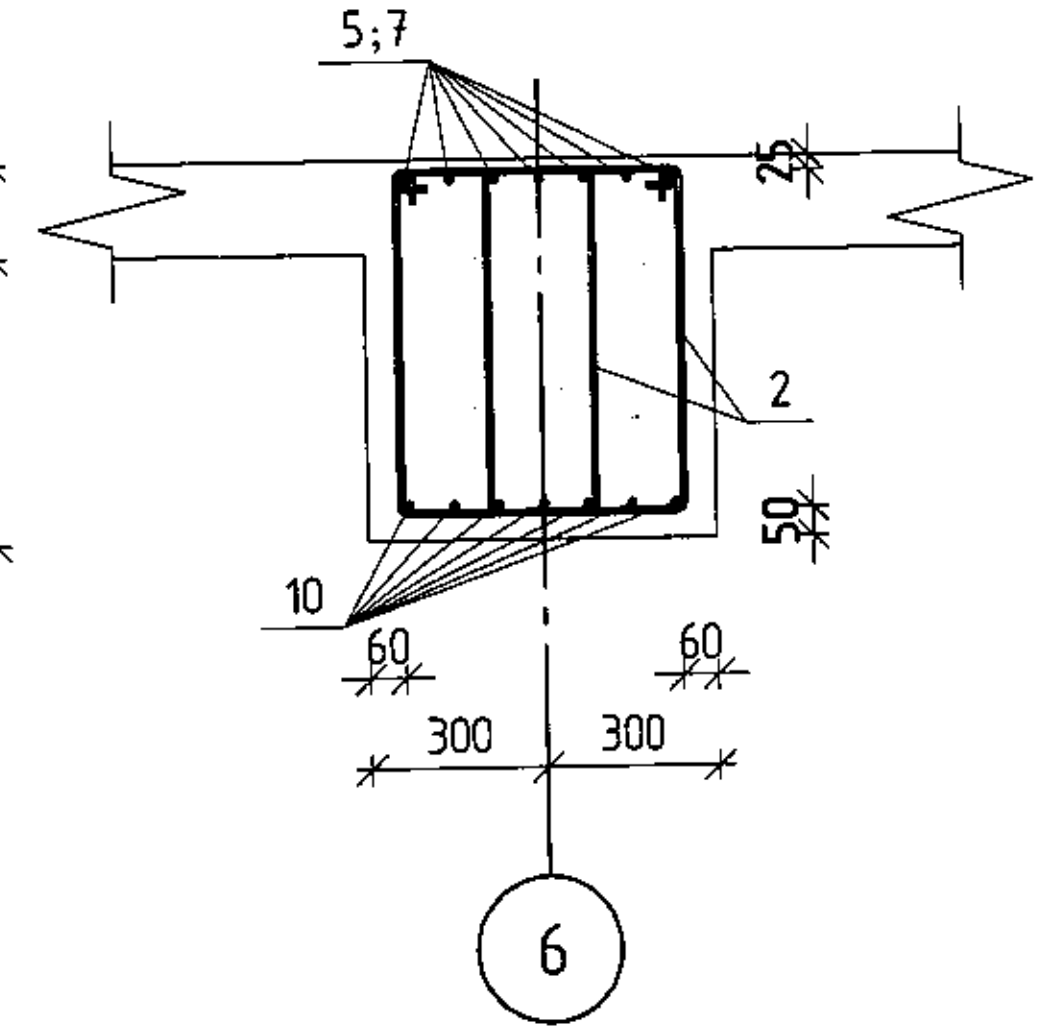

კვეთი 3-3

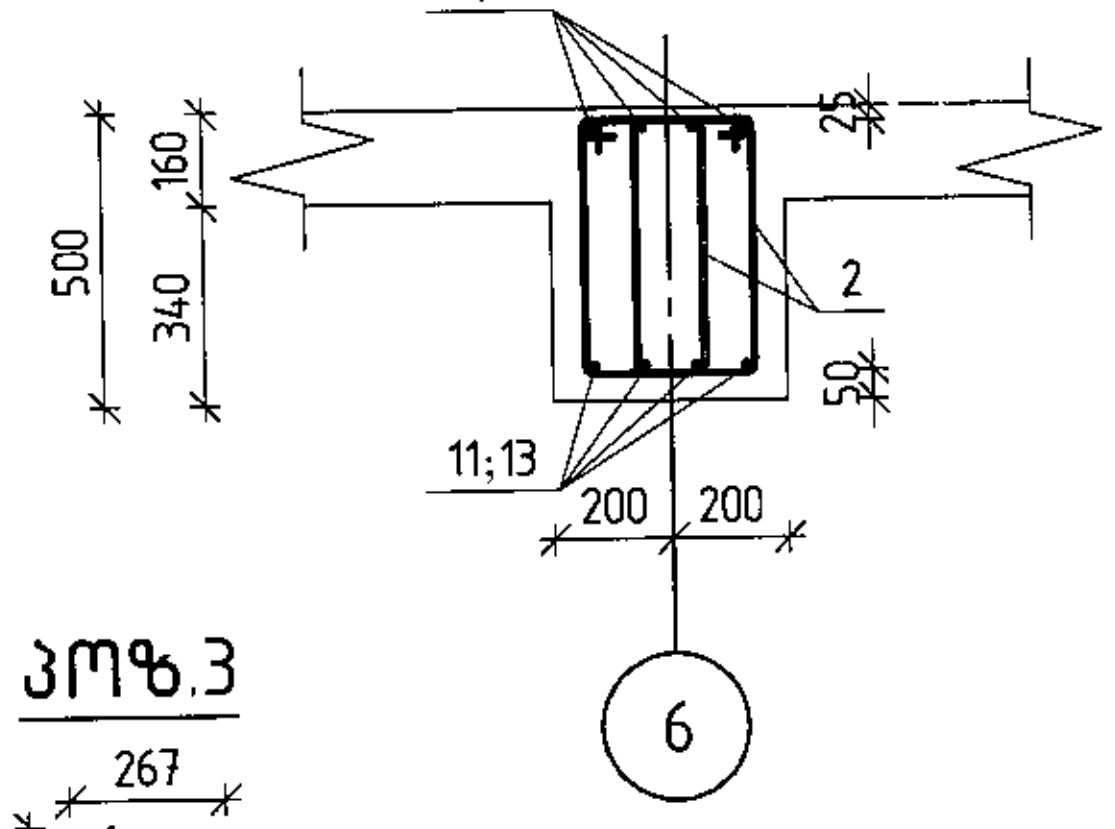

პოზ.3

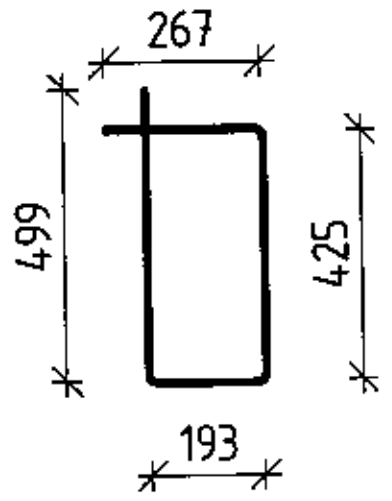

პოზ.1

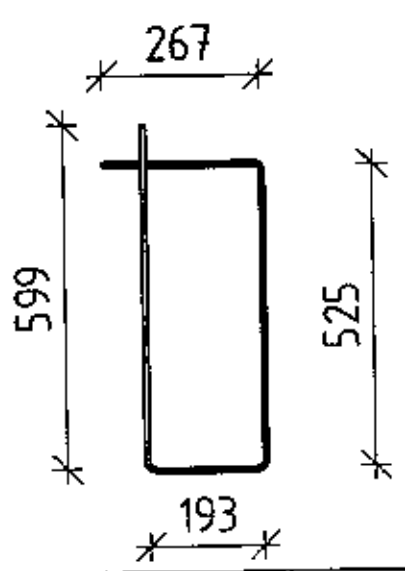

პოზ.2

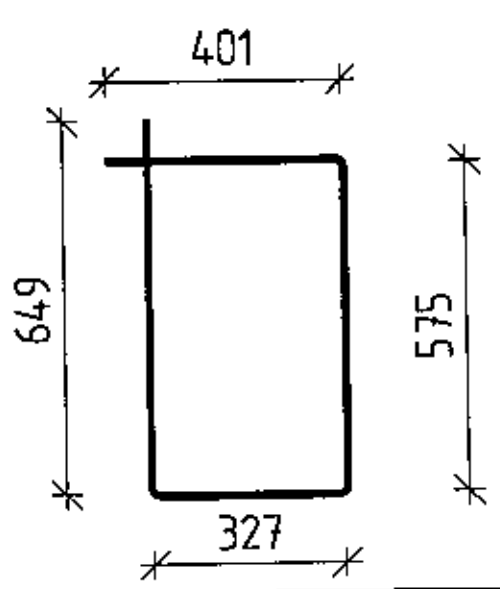

შ.პ.ს. „ჯი აი პი ენ"			მრავალფუნქციური შენობა ლეონიძის №2-ში	
				მუშა პრ.
მთ.კონსტ.	ო.ქვრივიშვილი		მონოლითური კოჭი კ-34	დაკვ
შეასრულა	ლ.აზარიანი			ფურც. № 161
შეამოწმა	ი.ცქიტიშვილი		მასშტაბი 1:50 / ინვ. №	ფურცლები

მოწოლითური კოჭი კ-34 (გაბრძელება)

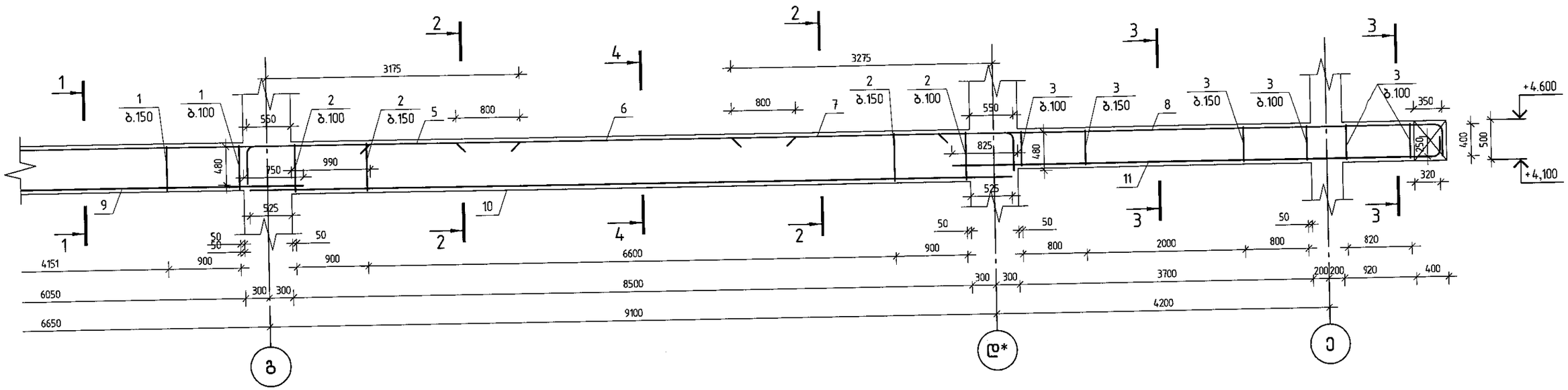

კვეთი 4-4

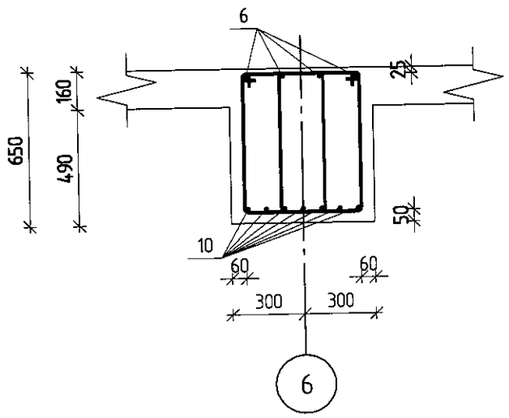

შპს „ჯი აი პი ეი“			მრავალფუნქციური შენობა ლეონიძის №2-ში	
				მუშა პრ.
მთ.კონსტ.	ო.ჟვრავიშვილი		მოწოლითური კოჭი კ-34 (გაბრძელება)	დაკვ
შეასრულა	დ.ზაზარიანი			ფურც. № 162
შეამოწმა	ი.ცქიტიშვილი		მასშტაბი 1:50	ინვ. № ფურცლები

მონოლითური კოჭი კ-35

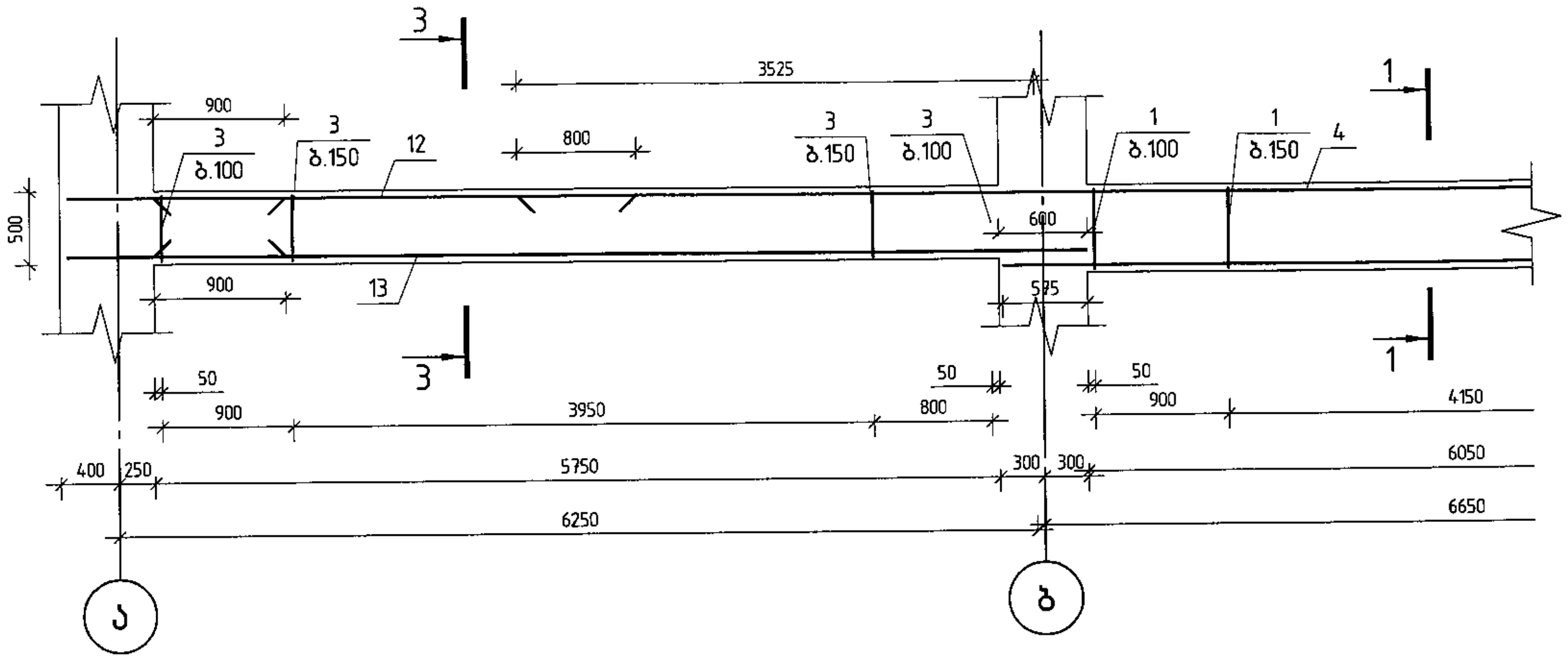

კვეთი 4-4

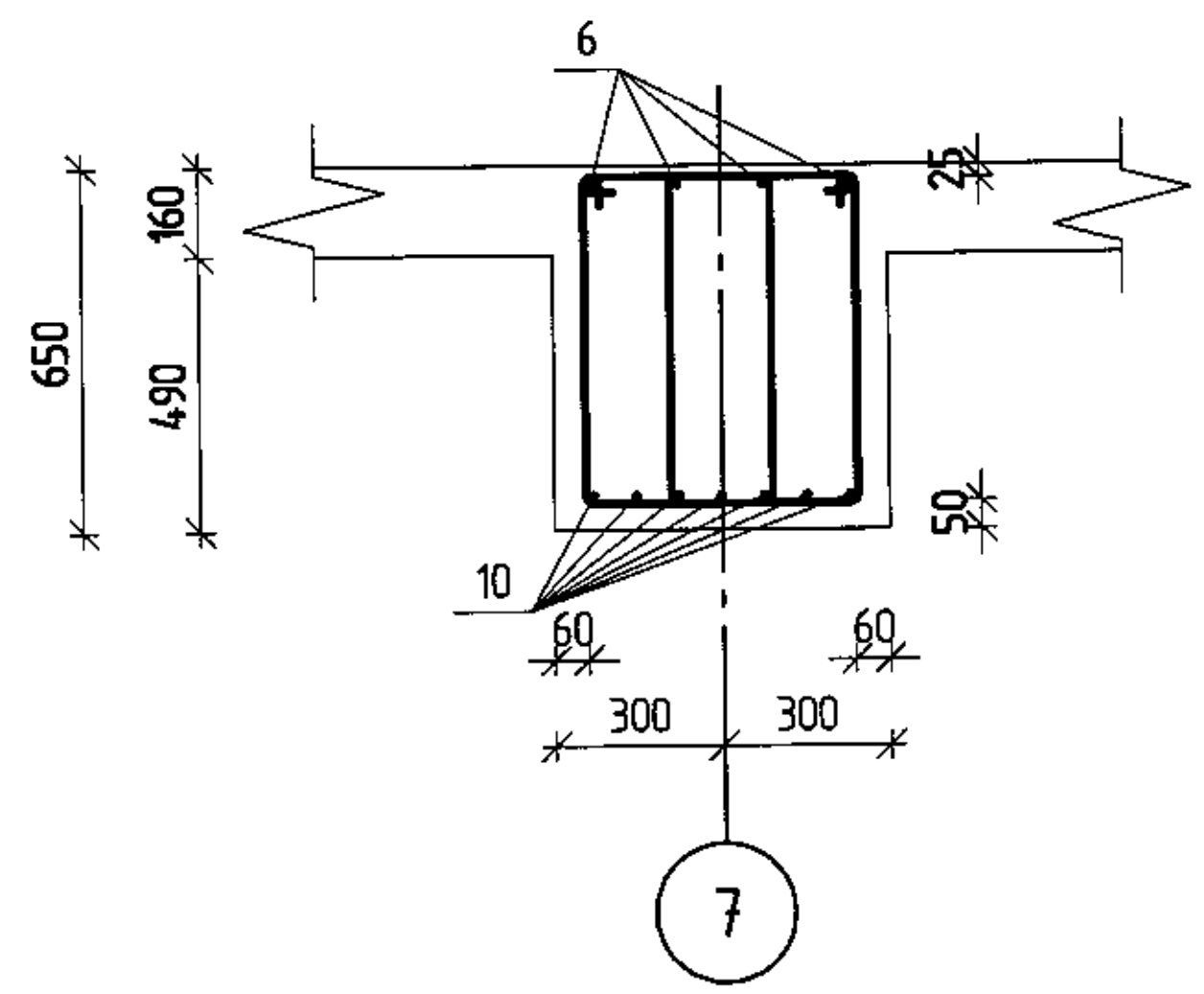

პოზ.	ა ღ ნ ი შ ვ ნ ა	დ ა ს ა ხ ე ლ ე ბ ა	რაოდ.	შენიშვნა
		მონოლითური კოჭი კ-35		
		დეტალები		
1		Ø 8 A240 ℓ= 1590	92	0.63 კგ
2		Ø 8 A240 ℓ= 1955	124	0.77 კგ
3		Ø 8 A240 ℓ= 1390	149	0.55 კგ
4		Ø 22 A500C ℓ= 8102	4	24.18 კგ
5		Ø 25 A500C ℓ= 3867	7	14.90 კგ
6		Ø 20 A500C ℓ= 4250	4	10.48 კგ
7		Ø 25 A500C ℓ= 3967	7	15.29 კგ
8		Ø 22 A500C ℓ= 6332	4	18.90 კგ
9		Ø 22 A500C ℓ= 7375	4	22.01 კგ
10		Ø 28 A500C ℓ= 9550	7	46.16 კგ
11		Ø 22 A500C ℓ= 5987	4	17.87 კგ
12		Ø 22 A500C ℓ= 3275	4	9.77 კგ
13		Ø 22 A500C ℓ= 6350	4	18.95 კგ
		მასალები		
		B25 კლასის ბეტონი		6.72 მ³

კვეთი 1-1

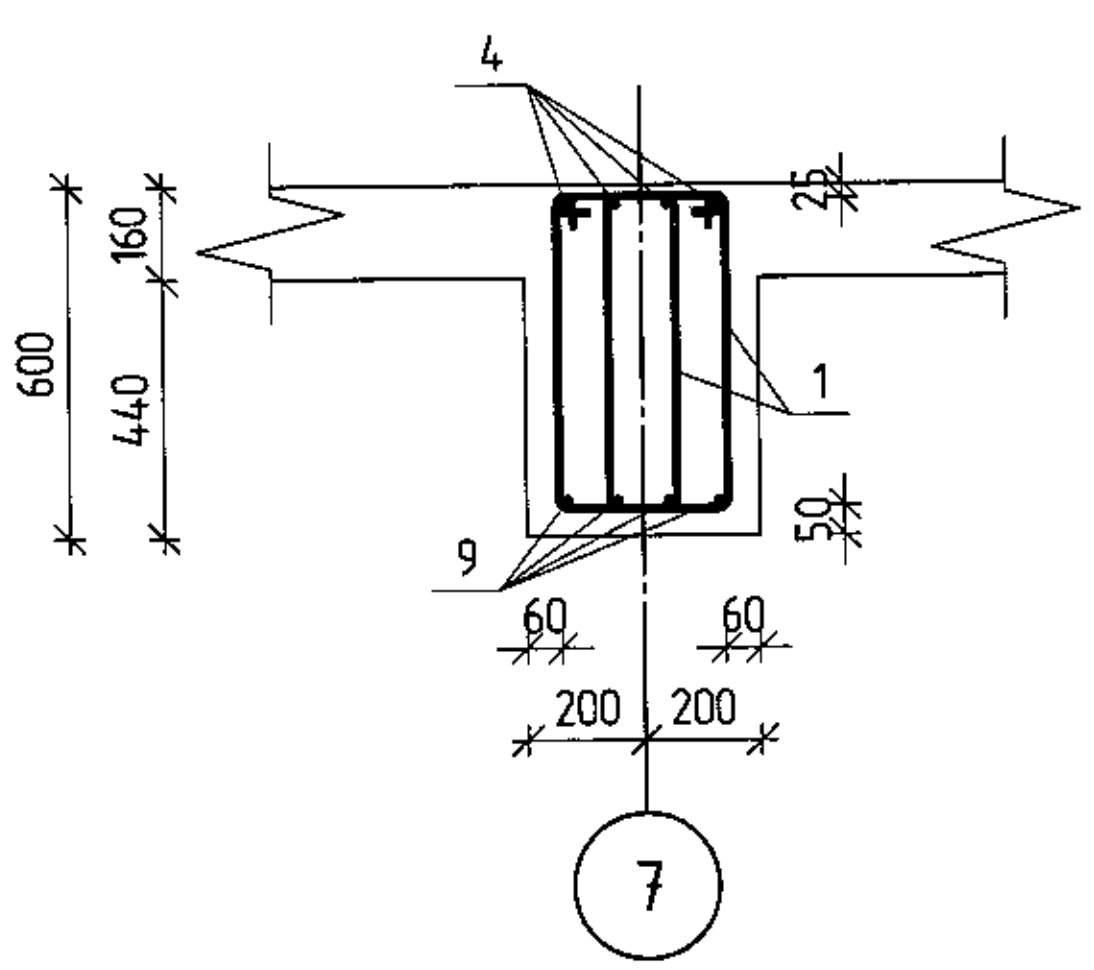

კვეთი 2-2

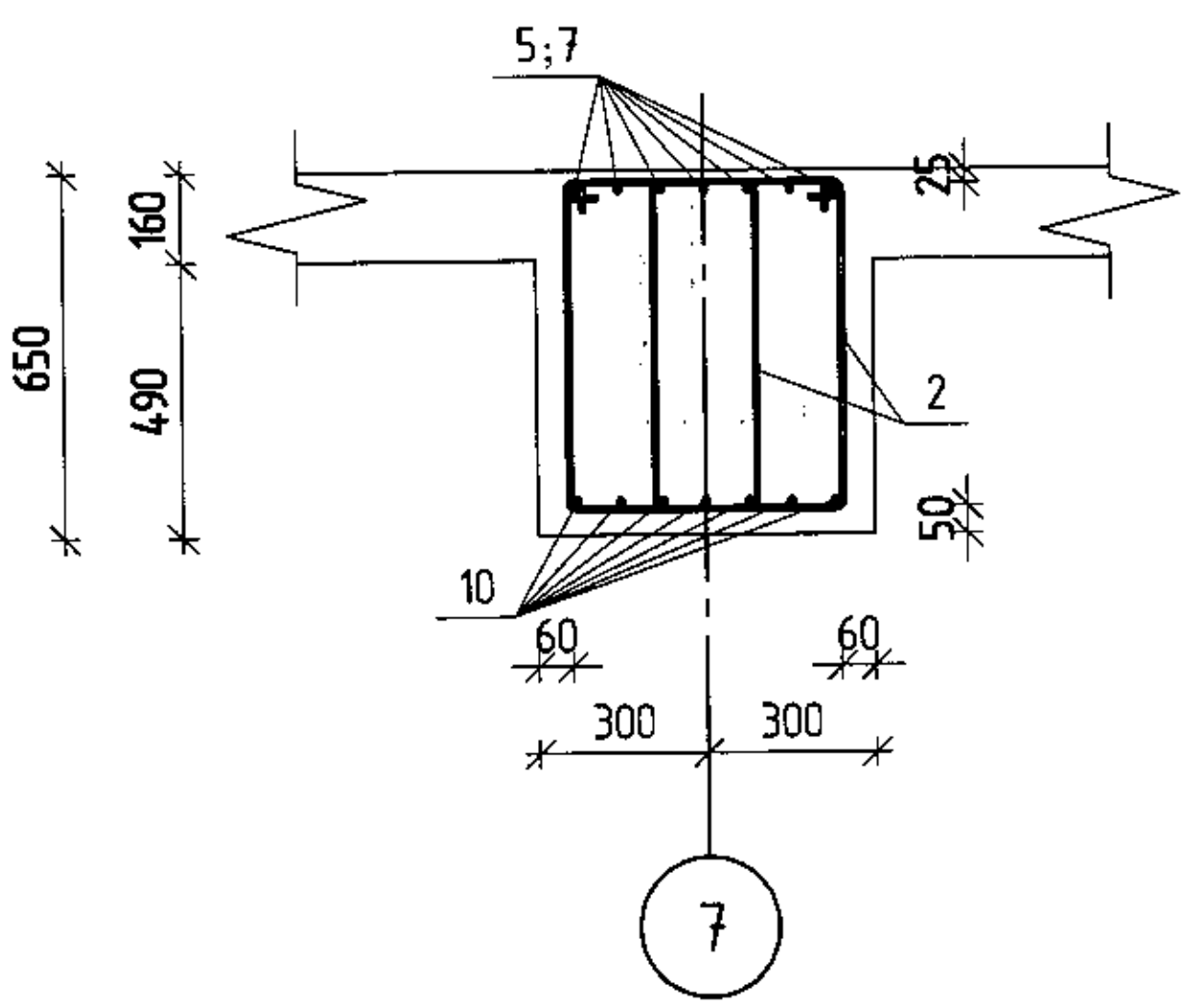

კვეთი 3-3

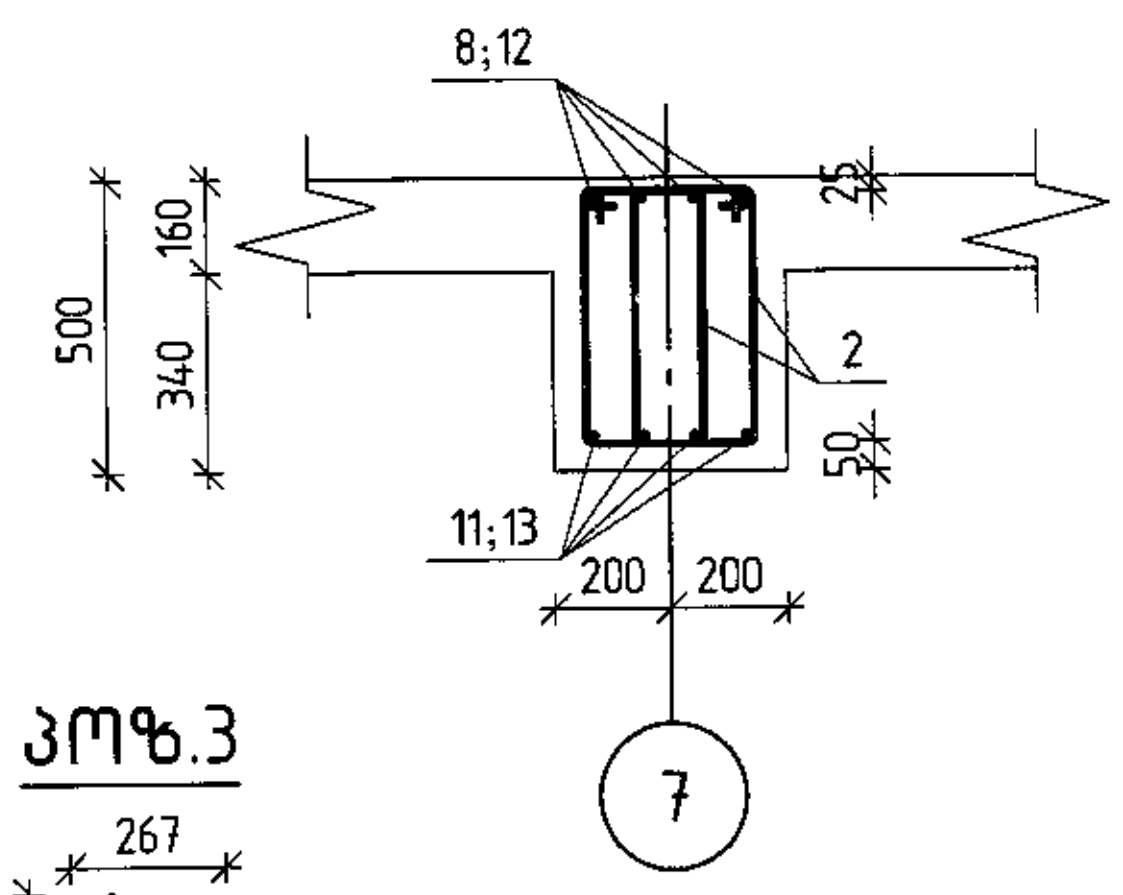

პოზ.3

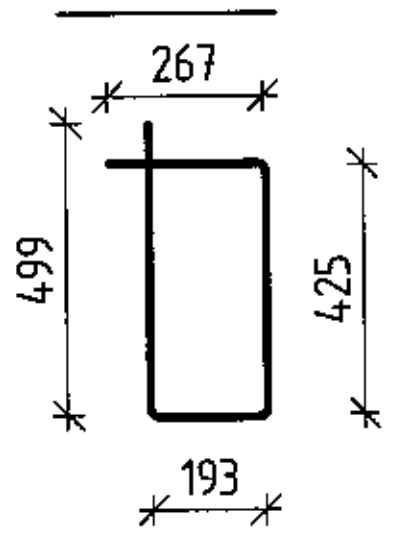

პოზ.1

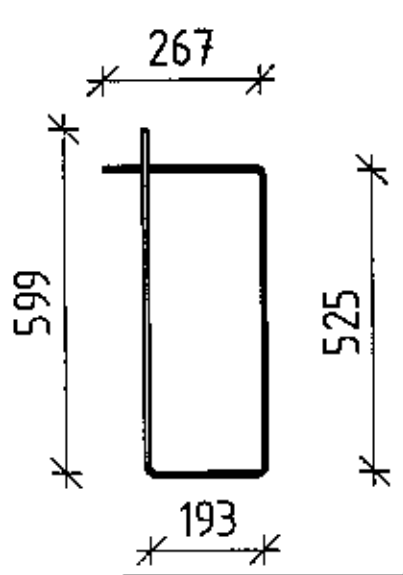

პოზ.2

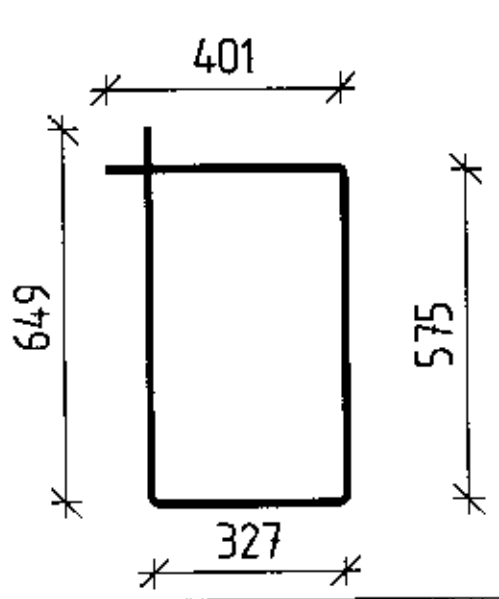

IPN შ.პ.ს. „ჯი პი ენ"			მრავალფუნქციური შენობა ლეონიძის №2-ში	
				მუშა პრ.
მთ.კონსტ.	ო.ქვრივიშვილი		მონოლითური კოჭი კ-35	დაკვ
შეასრულა	ლ.აზარიანი			ფურც. № 163
შეამოწმა	ი.ცქიტიშვილი		მასშტაბი 1:50 ინვ. №	ფურცლები

მონოლითური კოჭი კ-35 (გაბარიტები)

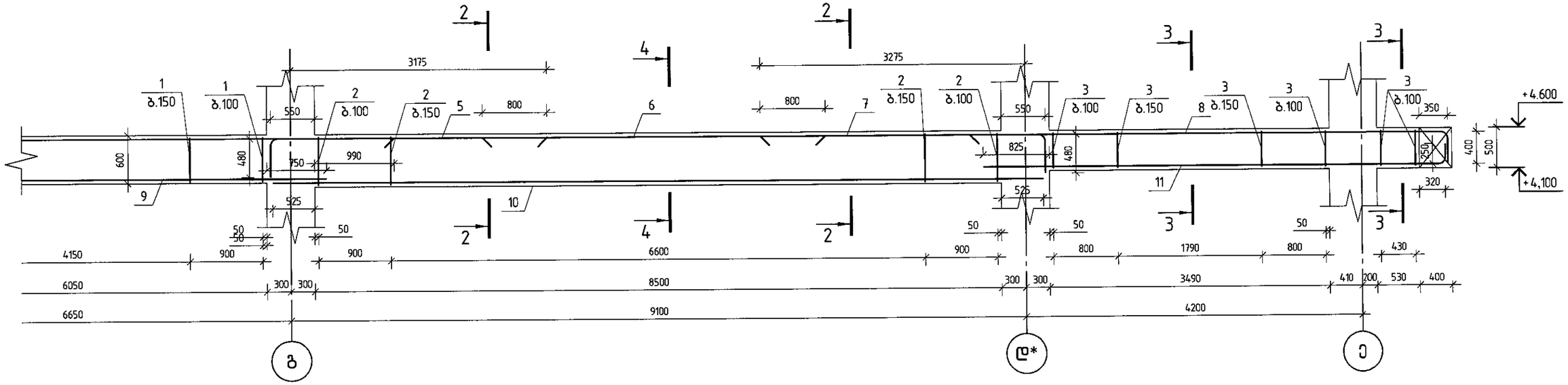

შპს „ჯი აი პი ეც“			მრავალფუნქციური შენობა ლეონიძის №2-ში		
					მუშა პრ.
მთ.კონსტ.	ო.ჟვარივიშვილი		მონოლითური კოჭი კ-35 (გაბარიტები)		დ.კვ
შეასრულა	დ.ახვარიანი				ფურც. № 164
შეამოწმა	ი.ცქიტიშვილი		მასშტაბი 1:50	ინვ. №	ფურცლები

მონოლითური კოჭი კ-36

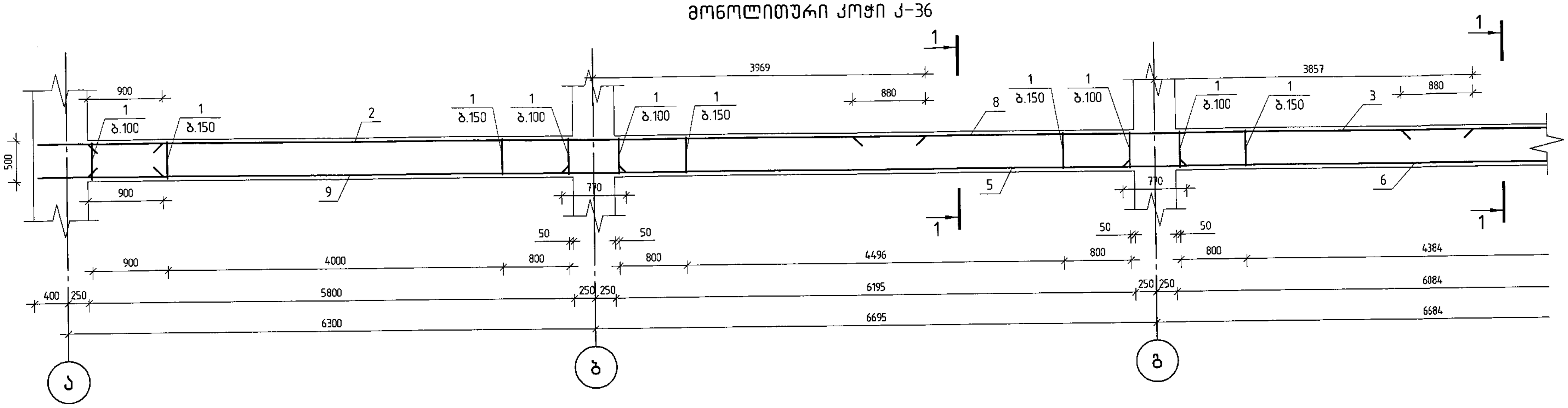

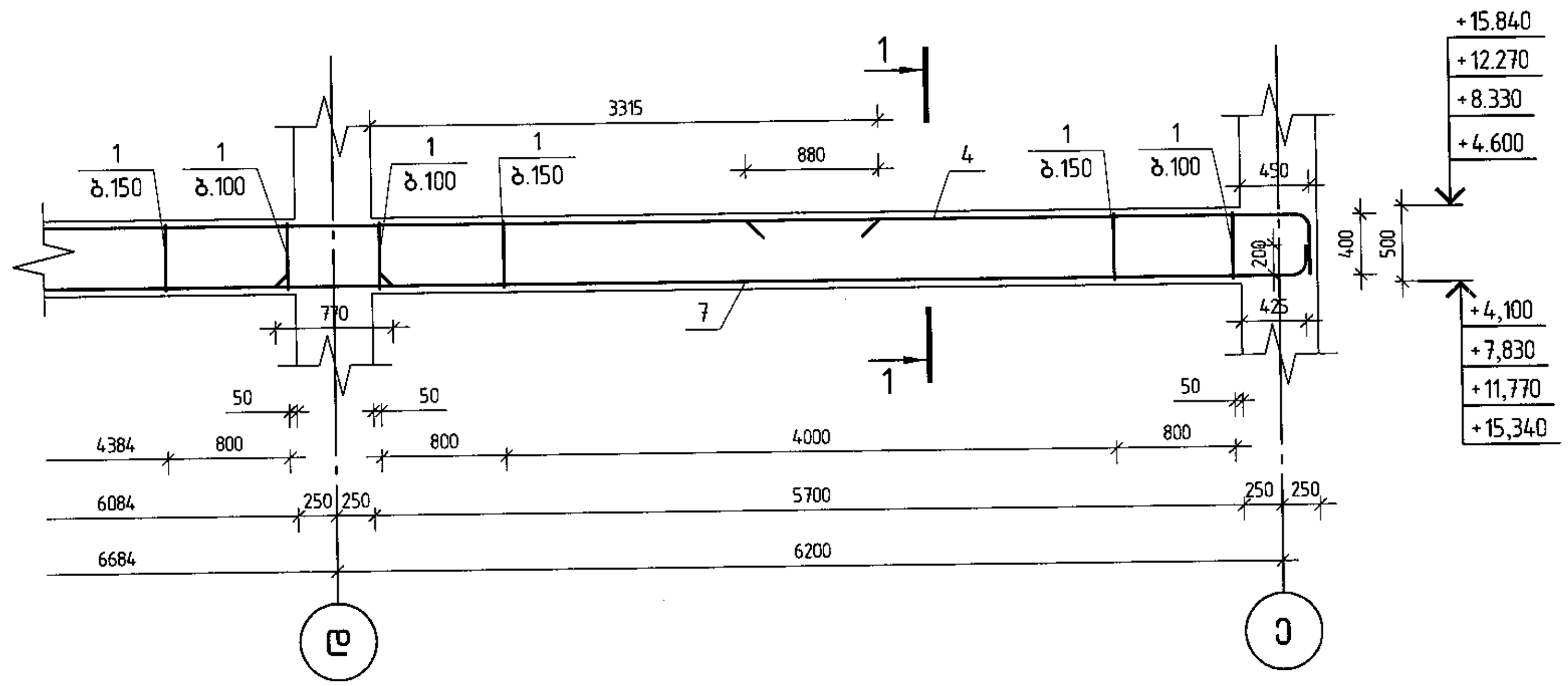

პოზ.	აღნიშვნა	დასახელება			რაოდ.	შენიშვნა	
		მონოლითური კოჭი კ-36					
		დეტალები					
1		ϕ 8	A240	ℓ= 1400	354	0.55	კგ
2		ϕ 22	A500C	ℓ= 10019	4	29.90	კგ
3		ϕ 22	A500C	ℓ= 7463	4	22.27	კგ
4		ϕ 22	A500C	ℓ= 4077	4	12.17	კგ
5		ϕ 22	A500C	ℓ= 7465	4	22.28	კგ
6		ϕ 22	A500C	ℓ= 7454	4	22.24	კგ
7		ϕ 22	A500C	ℓ= 6922	4	20.66	კგ
8		ϕ 22	A500C	ℓ= 7463	4	22.27	კგ
9		ϕ 22	A500C	ℓ= 6435	4	19.20	კგ
		მასალები					
		B25 კლასის ბეტონი				4.78	მ³

კვეთი 1-1

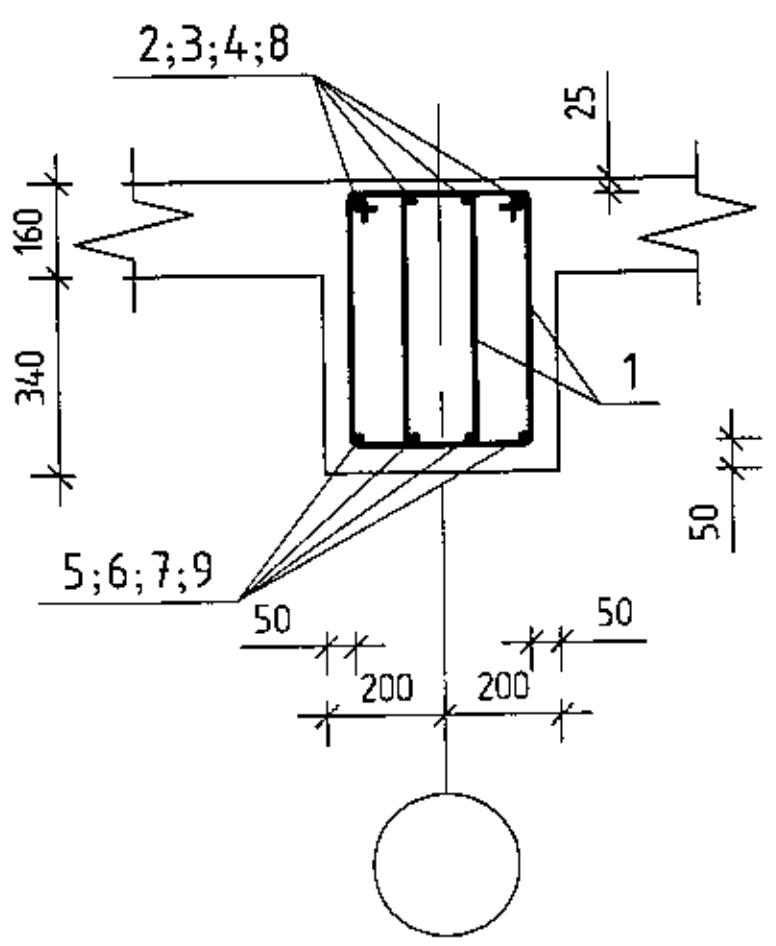

პოზ.1

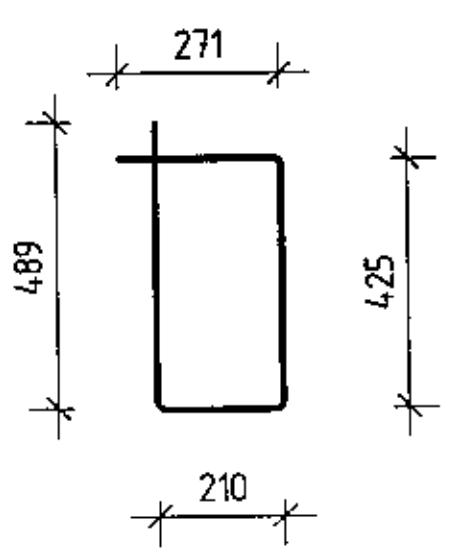

შ.პ.ს. „ჯი აი პი ენ"	მრავალფუნქციური შენობა ლეონიძის №2-ში	
მთ.კონსტ. ო.ყარიბაშვილი	მონოლითური კოჭი კ-36	მუშა პრ.
შემსრულა დ.ახარიანი		ლაკი
შეამოწმა ი.ცქიტიშვილი	მასშტაბი 1:50 ინვ. №	ფურც. № 165
		ფურცლები

მონოლითური კოჭი კ-37

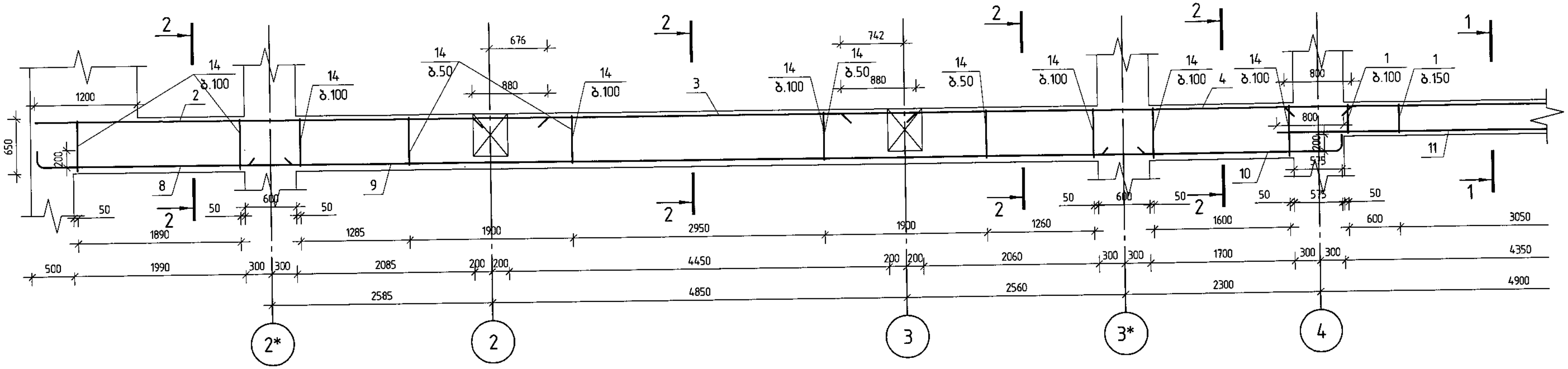

პოზ.	აღნიშვნა	დასახელება	რაოდ.	შენიშვნა
		მონოლითური კოჭი კ-37		
		დეტალები		
1		Ø 8 A240 ℓ= 1200	253	0.47 კგ
2		Ø 32 A500C ℓ= 6000	7	37.88 კგ
3		Ø 22 A500C ℓ= 5192	4	15.49 კგ
4		Ø 32 A500C ℓ= 6000	7	37.88 კგ
5		Ø 20 A500C ℓ= 7998	4	19.72 კგ
6		Ø 20 A500C ℓ= 10397	4	25.64 კგ
7		Ø 20 A500C ℓ= 3125	4	7.71 კგ
8		Ø 22 A500C ℓ= 3130	7	9.34 კგ
9		Ø 32 A500C ℓ= 10495	7	66.26 კგ
10		Ø 22 A500C ℓ= 2991	7	8.92 კგ
11		Ø 20 A500C ℓ= 5700	4	14.06 კგ
12		Ø 20 A500C ℓ= 10180	4	25.11 კგ
13		Ø 20 A500C ℓ= 5050	4	12.45 კგ
14		Ø 10 A500C ℓ= 1850	359	1.14 კგ
		მასალები		
		B25 კლასის ბეტონი		4.68 მ³

კვეთი 2-2

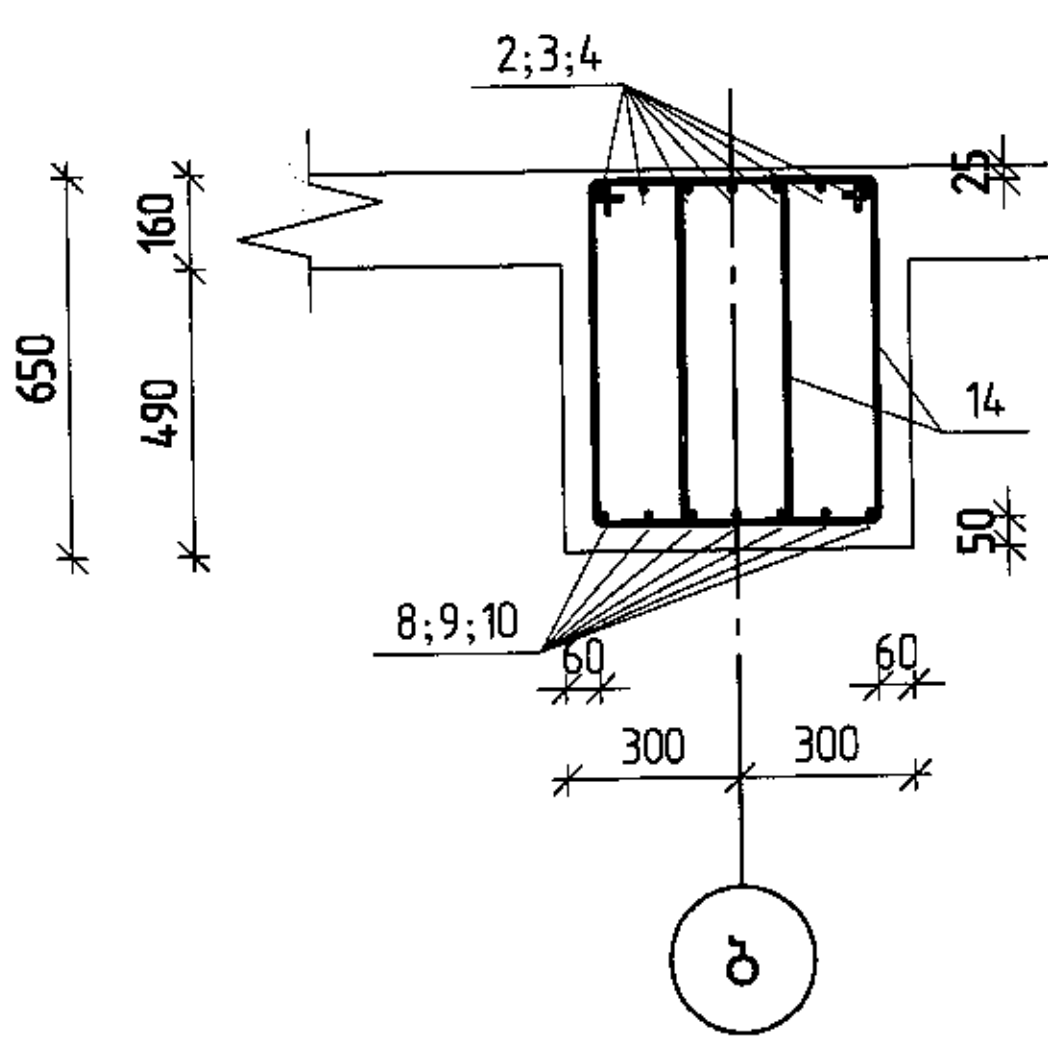

პოზ.14

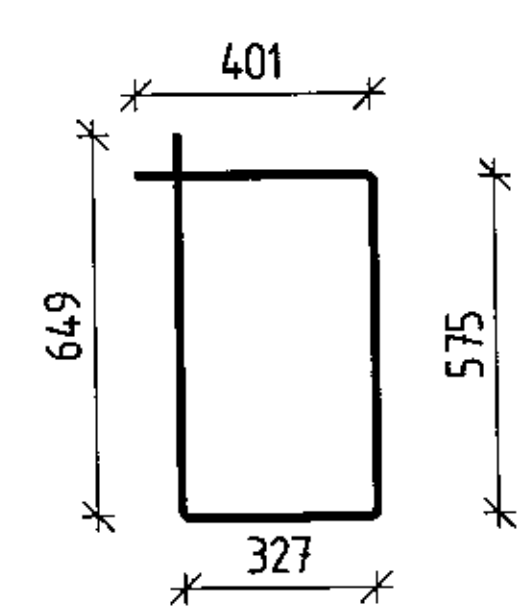

კვეთი 1-1

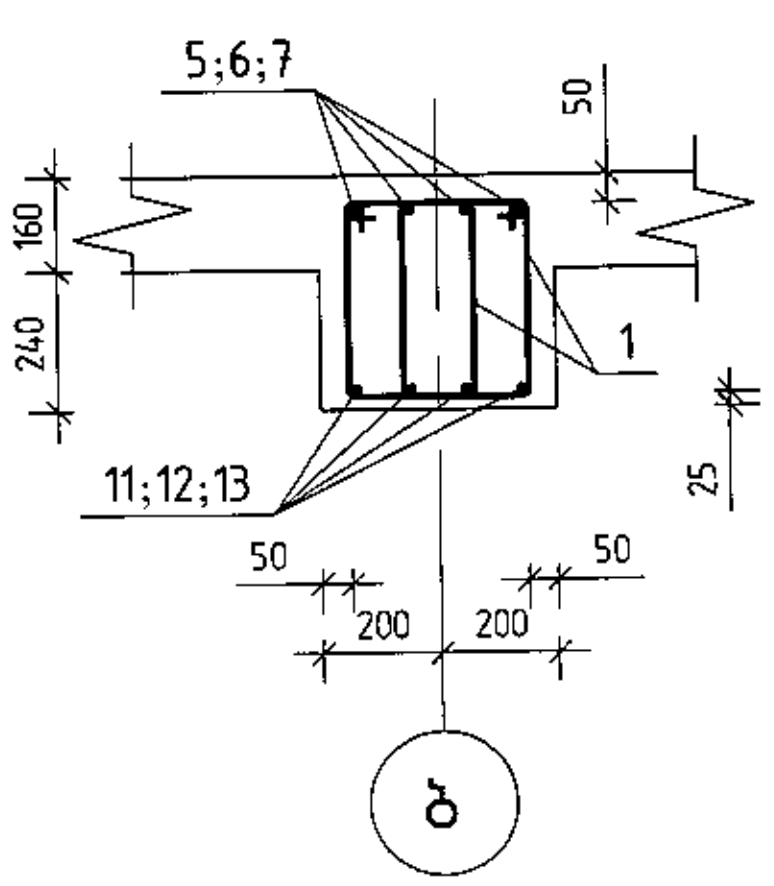

პოზ.1

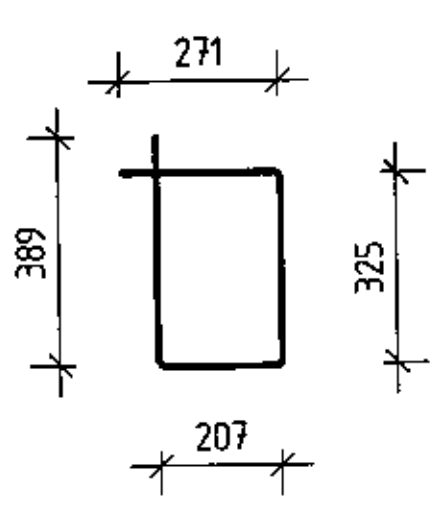

შ.პ.ს. „ჯი პი ენ"			მრავალფუნქციური შენობა ლეონიძის №2-ში	
				მუშა პრ.
მთ.კონსტ.	ო.ქვრივიშვილი		მონოლითური კოჭი კ-37	დაკვ
შეასრულა	დ.აზარიანი			ფურც. № 166
შეამოწმა	ი.სქიტიშვილი		მასშტაბი 1:50 / ინვ. №	ფურცლები

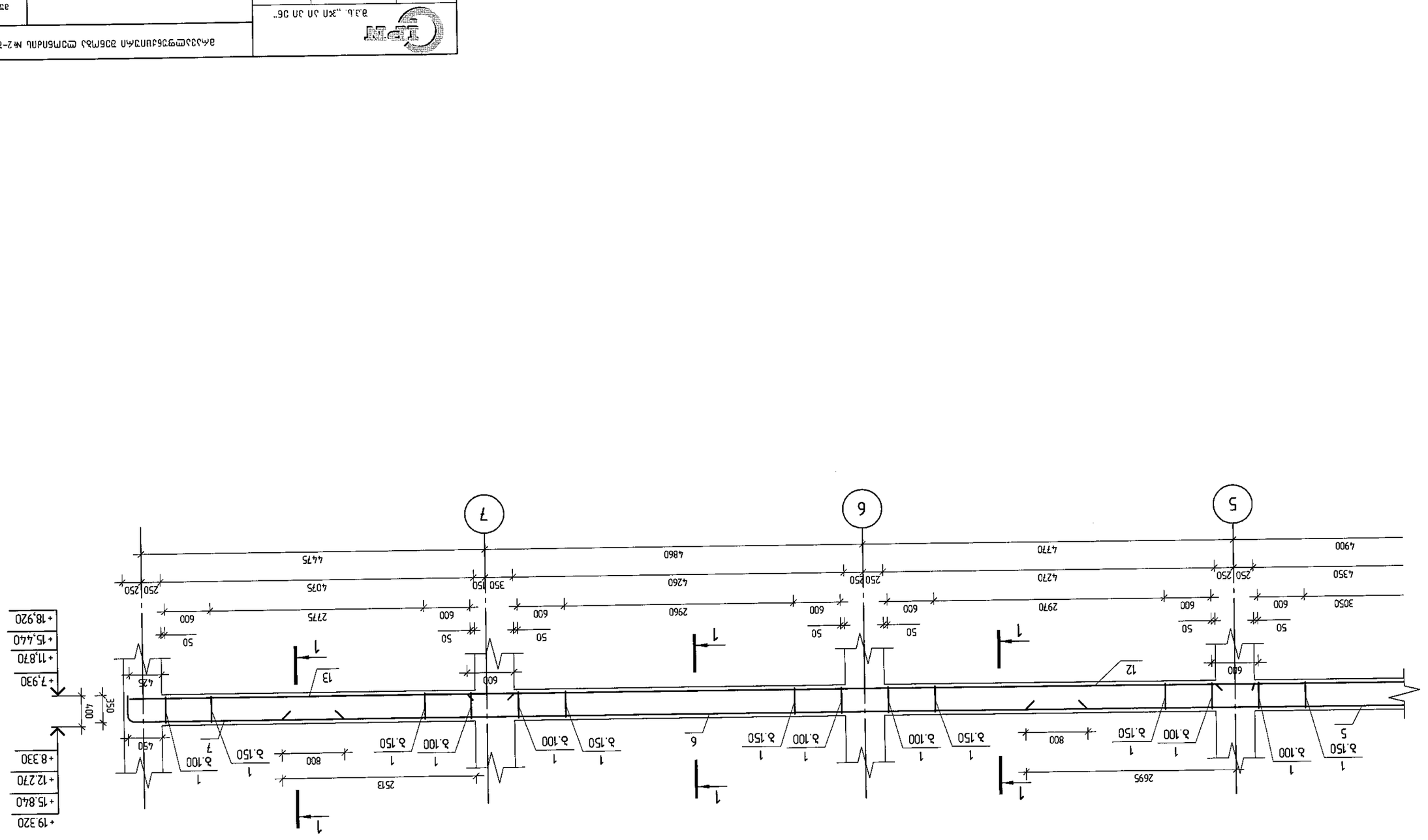

تم التدقيق	م.أحمد		
تم التصحيح	م.أحمد		
تم الاعتماد	م.أحمد		

მონოლითური კოჭი კ-38

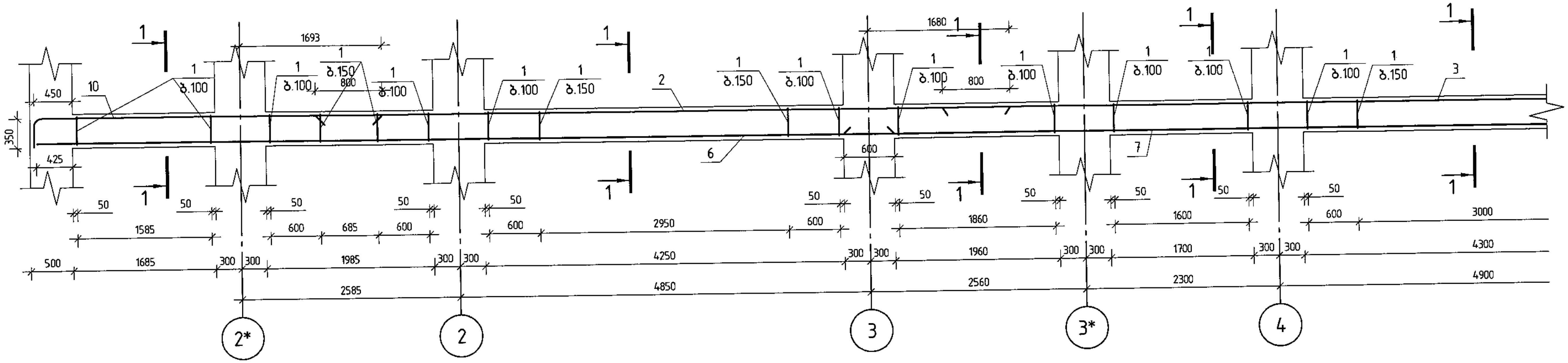

პოზ.	აღნიშვნა	დასახელება	რაოდ.	შენიშვნა
		მონოლითური კოჭი კ-38		
		დეტალები		
1		Ø 8 A240 ℓ= 1200	446	0.47 კგ
2		Ø 20 A500C ℓ= 8222	4	20.28 კგ
3		Ø 20 A500C ℓ= 11575	4	28.55 კგ
4		Ø 25 A500C ℓ= 10397	4	40.06 კგ
5		Ø 20 A500C ℓ= 3125	4	7.71 კგ
6		Ø 20 A500C ℓ= 10145	4	25.02 კგ
7		Ø 20 A500C ℓ= 10360	4	25.55 კგ
8		Ø 20 A500C ℓ= 10130	4	24.98 კგ
9		Ø 20 A500C ℓ= 5050	4	12.45 კგ
10		Ø 20 A500C ℓ= 4436	4	10.94 კგ
		მასალები		
		B25 კლასის ბეტონი		4.52 მ³

კვეთი 1-1

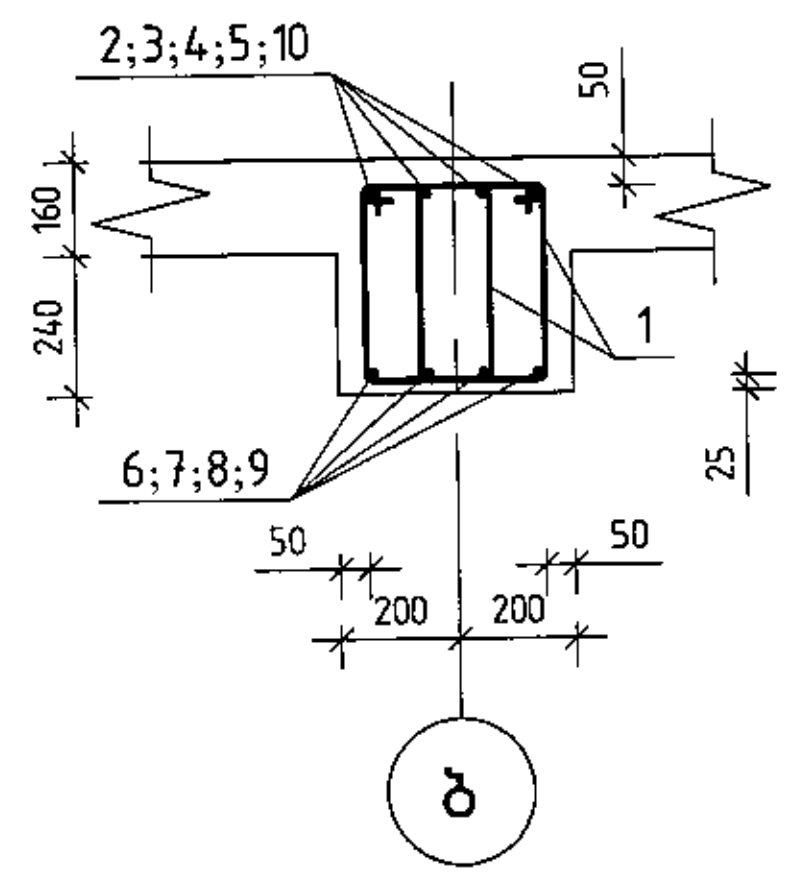

პოზ.1

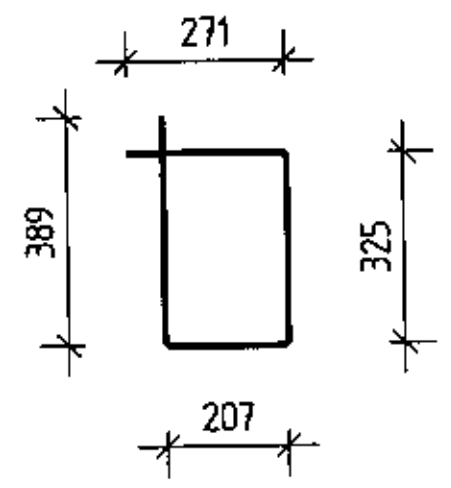

შ.პ.ს. „ჯი აი პი ენ"			მრავალფუნქციური შენობა ლეონიძის №2-ში	
				მუშა პრ.
მთ.კონსტ.	ო.ქვრივიშვილი		მონოლითური კოჭი კ-38	დაკვ
შეასრულა	დ.აზარიანი			ფურც. № 168
შეამოწმა	ი.ცქიტიშვილი		მასშტაბი 1:50 ინვ. №	ფურცლები

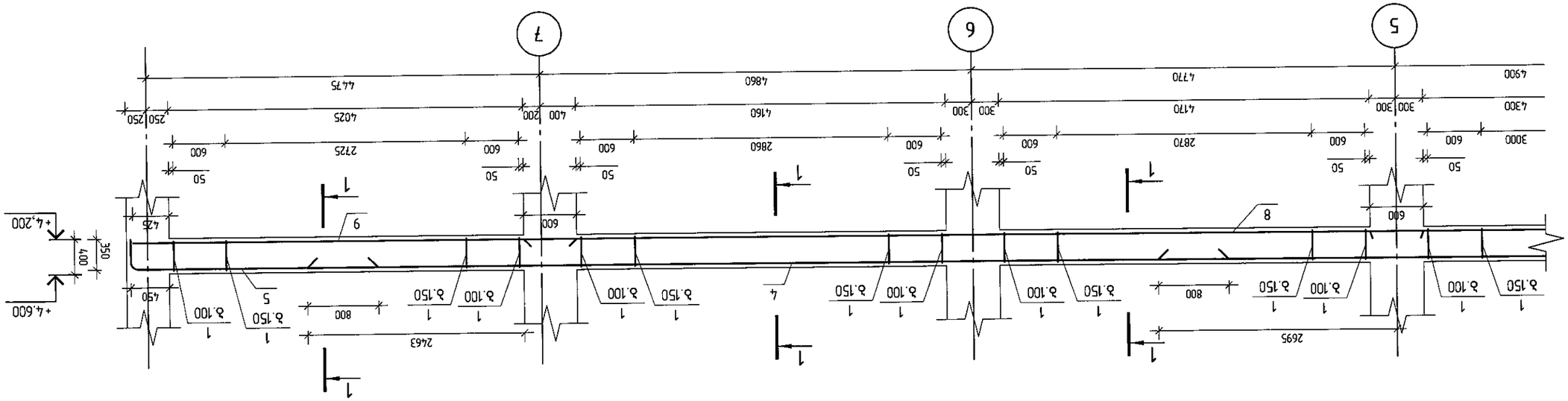
5
6
7
1
1
1

მონოლითური კოჭი კ-39

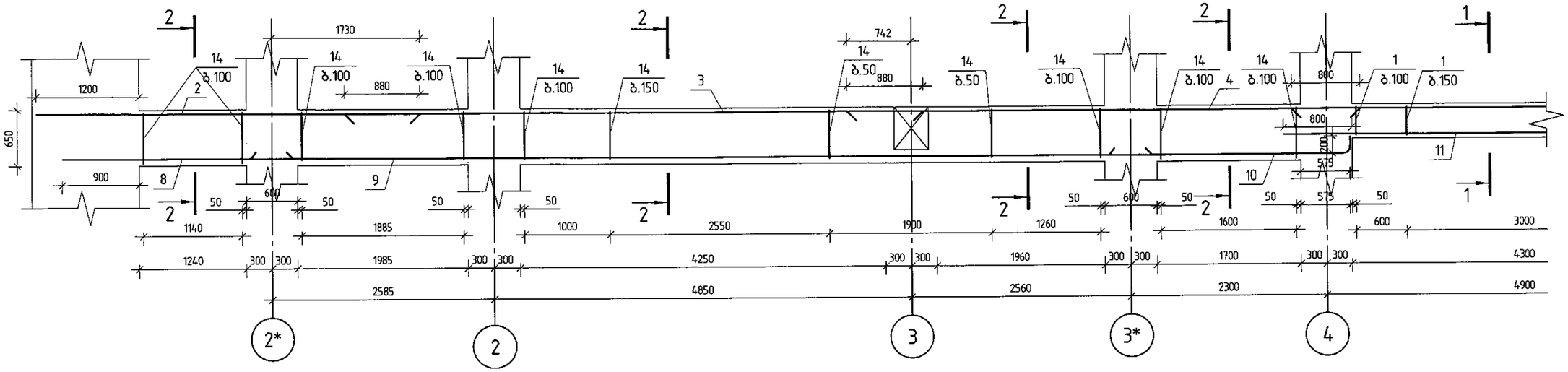

პოზ.	ა ღ ნ ი შ ვ ნ ა	დ ა ს ა ხ ე ლ ე ბ ა	რაოდ.	შენიშვნა
		მონოლითური კოჭი კ-39		
		დეტალები		
1		ф 8 A240 ℓ= 1200	249	0.47 კგ
2		ф 22 A500C ℓ= 4472	7	13.35 კგ
3		ф 22 A500C ℓ= 6720	4	20.05 კგ
4		ф 22 A500C ℓ= 6000	7	17.90 კგ
5		ф 20 A500C ℓ= 7998	4	19.72 კგ
6		ф 20 A500C ℓ= 10397	4	25.64 კგ
7		ф 20 A500C ℓ= 3125	4	7.71 კგ
8		ф 22 A500C ℓ= 2690	7	8.03 კგ
9		ф 22 A500C ℓ= 10495	7	31.32 კგ
10		ф 22 A500C ℓ= 2991	7	8.92 კგ
11		ф 20 A500C ℓ= 5700	4	14.06 კგ
12		ф 20 A500C ℓ= 10180	4	25.11 კგ
13		ф 20 A500C ℓ= 5000	4	12.33 კგ
14		ф 8 A240 ℓ= 1850	248	0.73 კგ
		მასალები		
		B25 კლასის ბეტონი		4.45 მ³

კვეთი 1-1

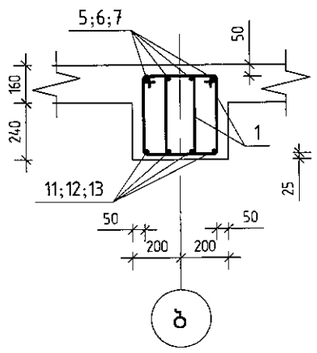

პოზ.1

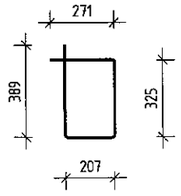

კვეთი 2-2

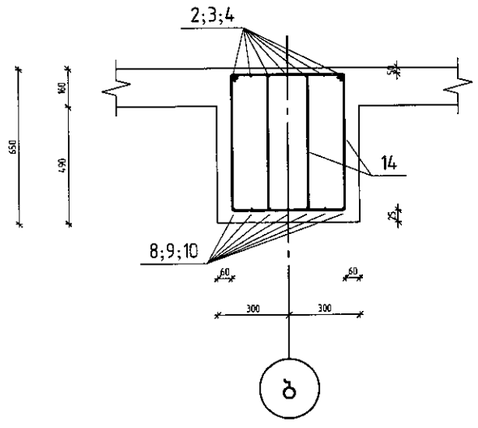

პოზ.14

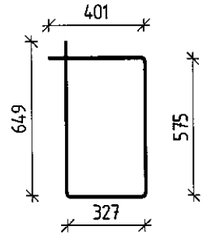

შპს „ჯი აი აი ეს“			მრავალფუნქციური შენობა ლეონიძის №2-ში
			მუშა პრ.
მთ.კონსტ.	ო.ქვრივიშვილი		დაკვ
შემსრულა	დ.ახვარიანი		მონოლითური კოჭი კ-39
შემოწმა	ი.ყიტიაშვილი		ფურც. № 170
მასშტაბი 1:50		ინვ. №	ფურცლები

მონოლითური კოჭი კ-39 (გაგრძელება)

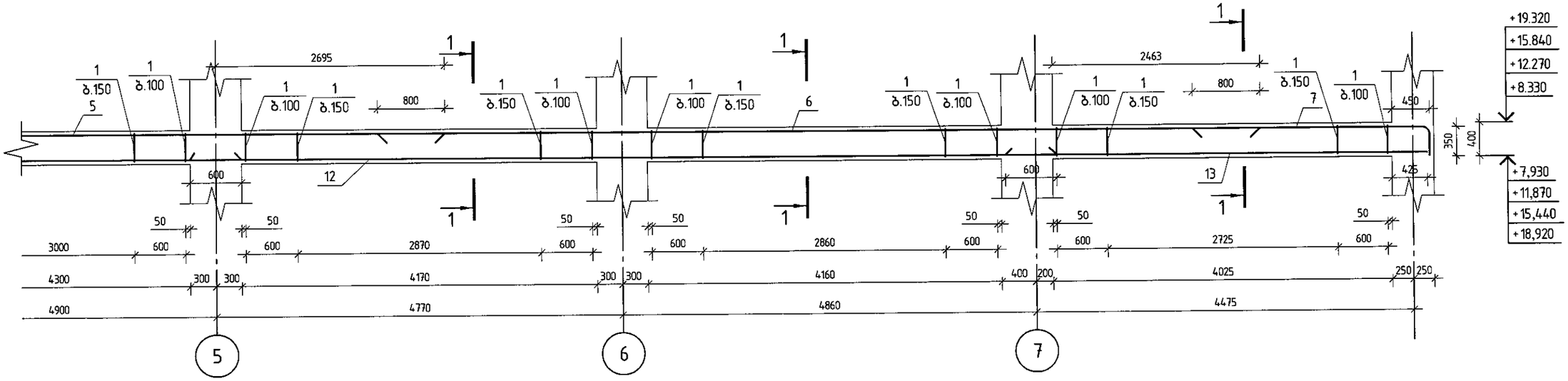

შ.პ.ს. „ჯი ეი პი ეჯ"			მრავალფუნქციური შენობა ლეონიძის №2-ში
			მუშა პრ.
მთ.კონსტ.	ო.ჟვირბიშვილი		მონოლითური კოჭი კ-39 (გაგრძელება)
შეასრულა	დ.აზარიანი		ფურც. № 171
შეამოწმა	ი.ცქიტიშვილი		მასშტაბი 1:50
			ინვ. №
			ფურცლები

ЗМФ.	Д е т а л и р о в к а	Количество	Вес одной детали	
	Железобетон			
1	Ø 8 А240 ℓ= 1200	236	0.47	кг
3	Ø 20 А500С ℓ= 11751	4	28.98	кг
4	Ø 20 А500С ℓ= 5565	4	13.72	кг
5	Ø 22 А500С ℓ= 4437	4	13.24	кг
7	Ø 20 А500С ℓ= 9117	4	22.48	кг
8	Ø 20 А500С ℓ= 10081	4	24.86	кг
9	Ø 25 А500С ℓ= 7462	4	28.76	кг
10	Ø 8 А240 ℓ= 1400	93	0.55	кг
11	Ø 22 А500С ℓ= 6580	4	19.63	кг
	Закладная			
	Бетон класса В25 объемом		3.77	м³

Ж/б ригель 1-1

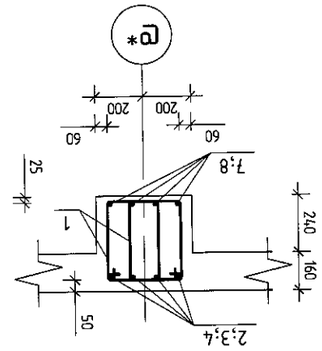

Ж/б ригель 3

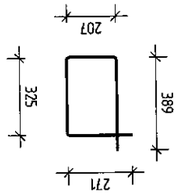

Ж/б ригель 2-2

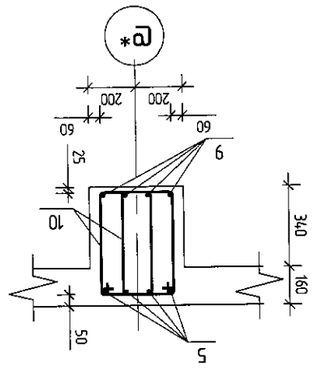

Ж/б ригель 10

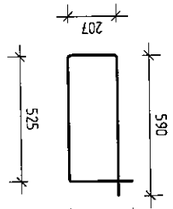

Ж/б ригель 1-40 этажа административного здания

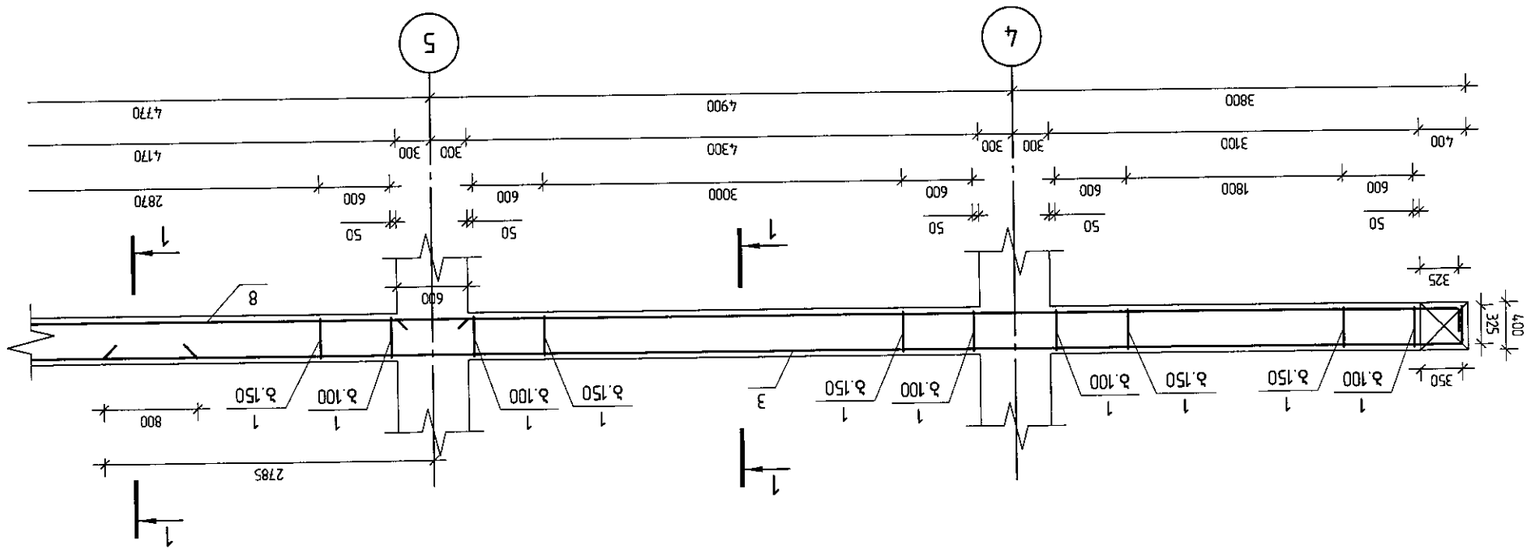

Гипроспецгаз	Ж/б ригель №2-3п административного здания		
		Стадия	Лист	Листов
		Р	36	
Нач. отд.			
Гип.			
Н. контр.			
ГАП			
Рук. гр.			
Разработал			
Н. контр.			
Гип.			
Нач. отд.			
Утв.			
Изм.	Кол. уч.	Лист	№ док.	Подп.	Дата
Масштаб	1:50	Формат	А3		
Копировал					

მონოლითური კოჭი კ-40 (გაბრაჯელება)

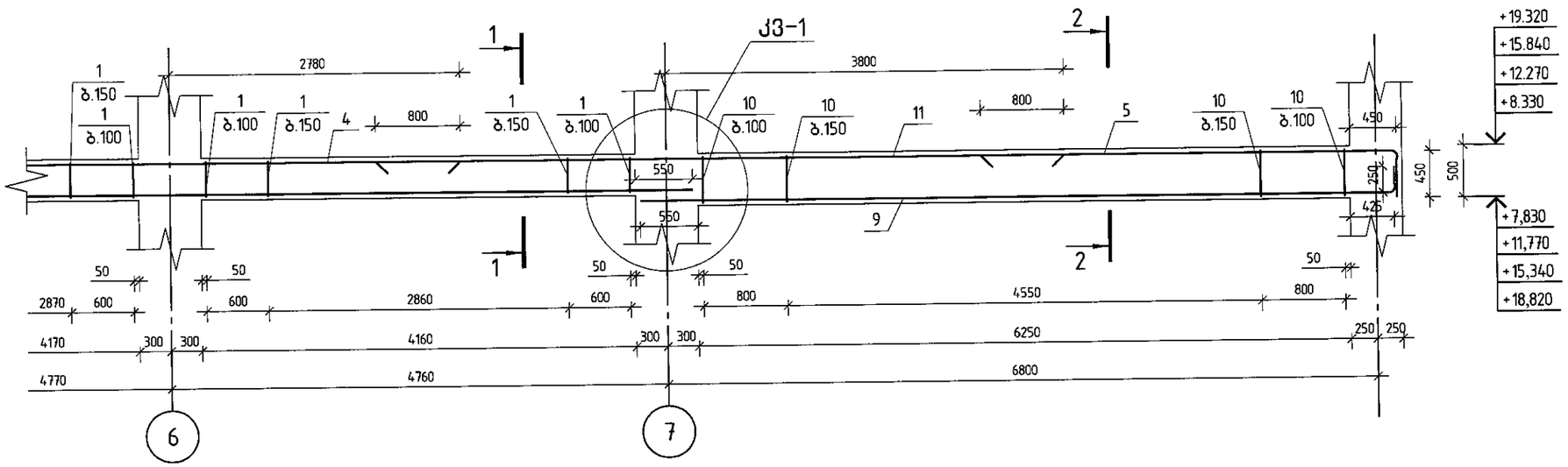

კვანძი 1

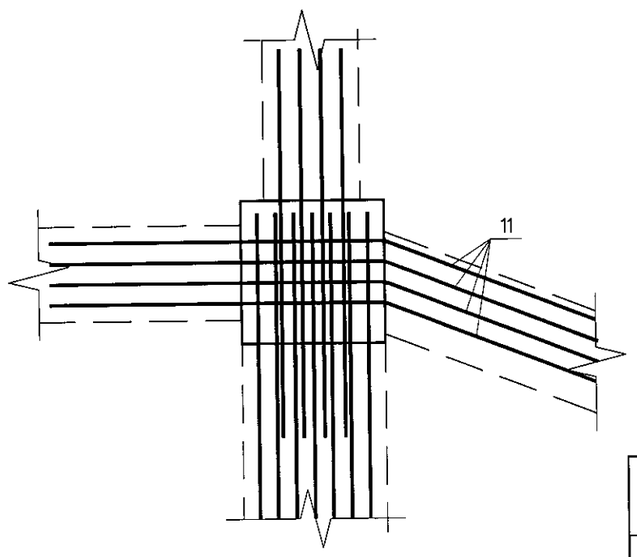

პოზ.11

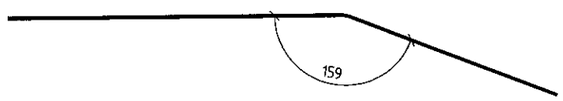

შ.პ.ს. „ჯი აი პი ენ“			მრავალფუნქციური შენობა ლეონიძის №2-ში
			მუშა პრ.
გმ.კონსტ.	ო.ქვრივიშვილი		დაკვ
შეასრულა	დ.ახარიანი		მონოლითური კოჭი კ-40 (გაბრაჯელება) ფურც. №173
შეამოწმა	ი.ცქიტიშვილი		მასშტაბი 1:50 ინვ. № ფურცლები

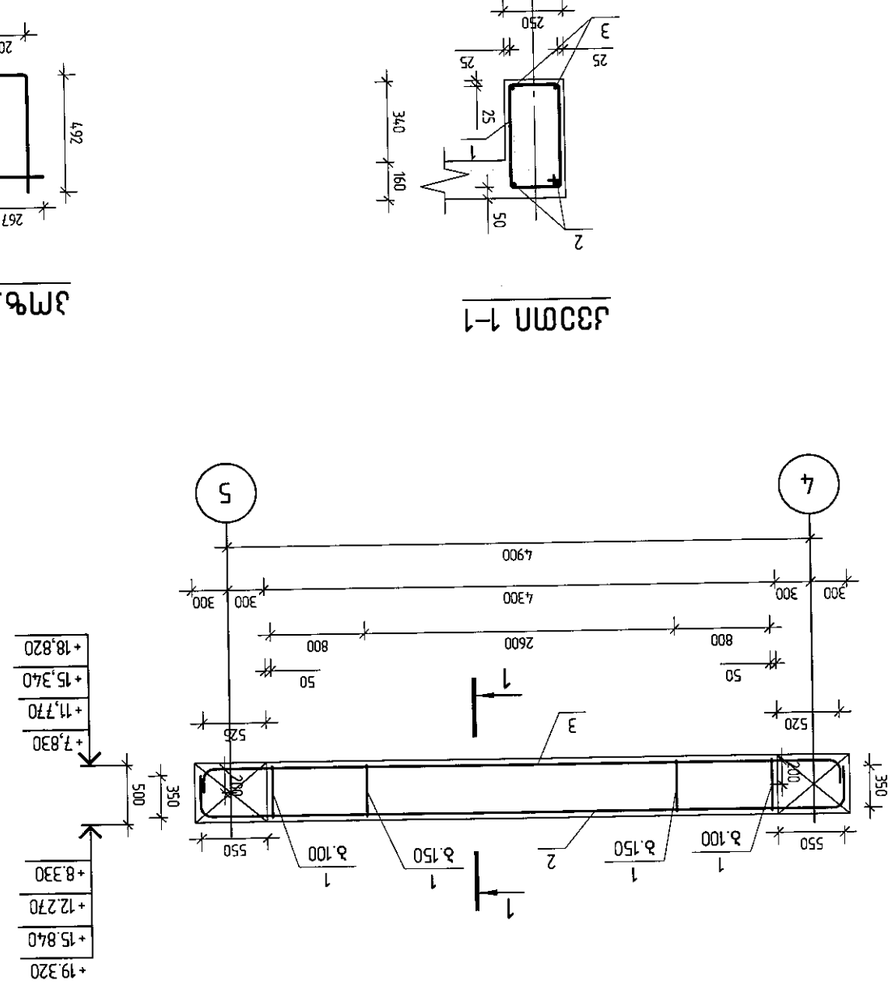

אפקט אחיזת הזיון ב-J-41

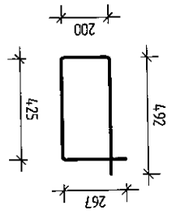

1		ϕ 8 A240 ℓ= 1385	34	0.55 ג
2		ϕ 22 A500C ℓ= 6024	2	17.98 ג
3		ϕ 22 A500C ℓ= 5670	2	16.92 ג
		B25 בטון יצוק באתר		0.43 מ"ק

მონოლითური კოჭი კ-42

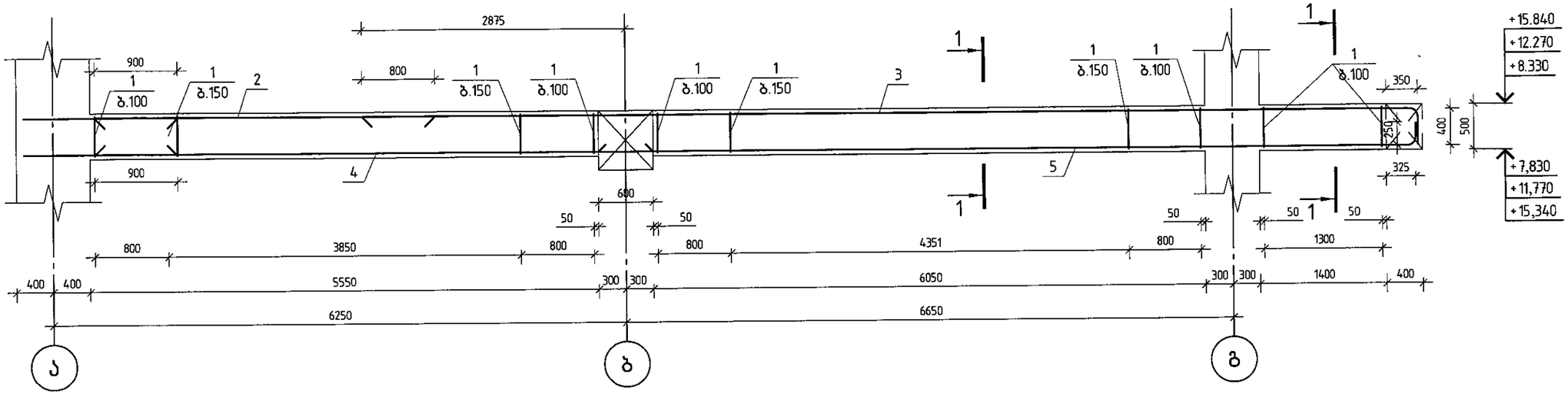

კვეთი 1-1

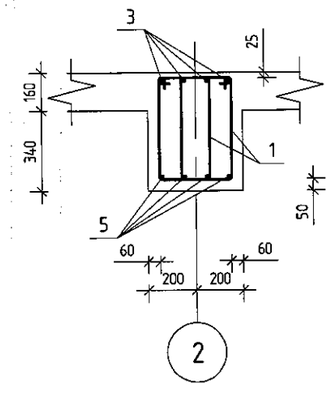

პოზ.1

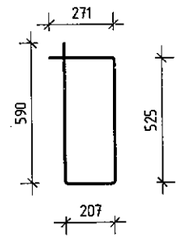

პოზ.	ა ღ ნ ი შ ვ ნ ა	დ ა ს ა ხ ე ლ ე ბ ა	რაოდ.	შ ე ნ ი შ ვ ნ ა
		მონოლითური კოჭი კ-42		
		დეტალები		
1		ф 8 A240 ℓ= 1400	200	0.55 კგ
2		ф 22 A500C ℓ= 3725	4	11.12 კგ
3		ф 22 A500C ℓ= 11937	4	35.62 კგ
4		ф 22 A500C ℓ= 6041	4	18.03 კგ
5		ф 22 A500C ℓ= 9187	4	27.41 კგ
		მასალები		
		B25 კლასის ბეტონი		2.60 მ³

შ.პ.ს. „ჯი აი პი ენ“			მრავალფუნქციური შენობა ლეონიძის №2-ში
			ფურც.
გმ.კონსტ.	ო.ქვარიანიშვილი		დაკე
შეასრულა	დ.ჯაბარიანი		ფურც. № 175
შეამოწმა	ი.ცქიტიშვილი		ფურცლები
მასშტაბი 1:50		ინვ. №	

მონოლითური კოჭი კ-43

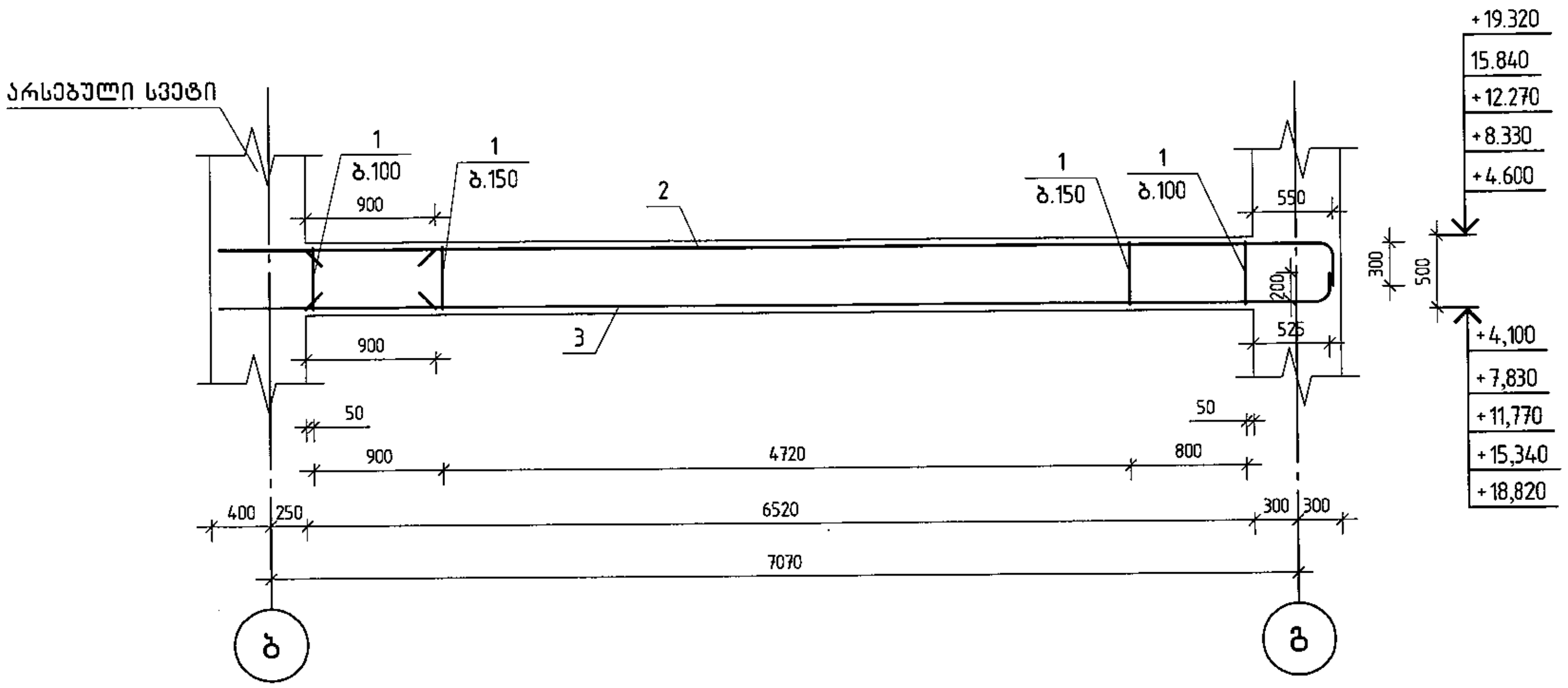

კვეთი 1-1

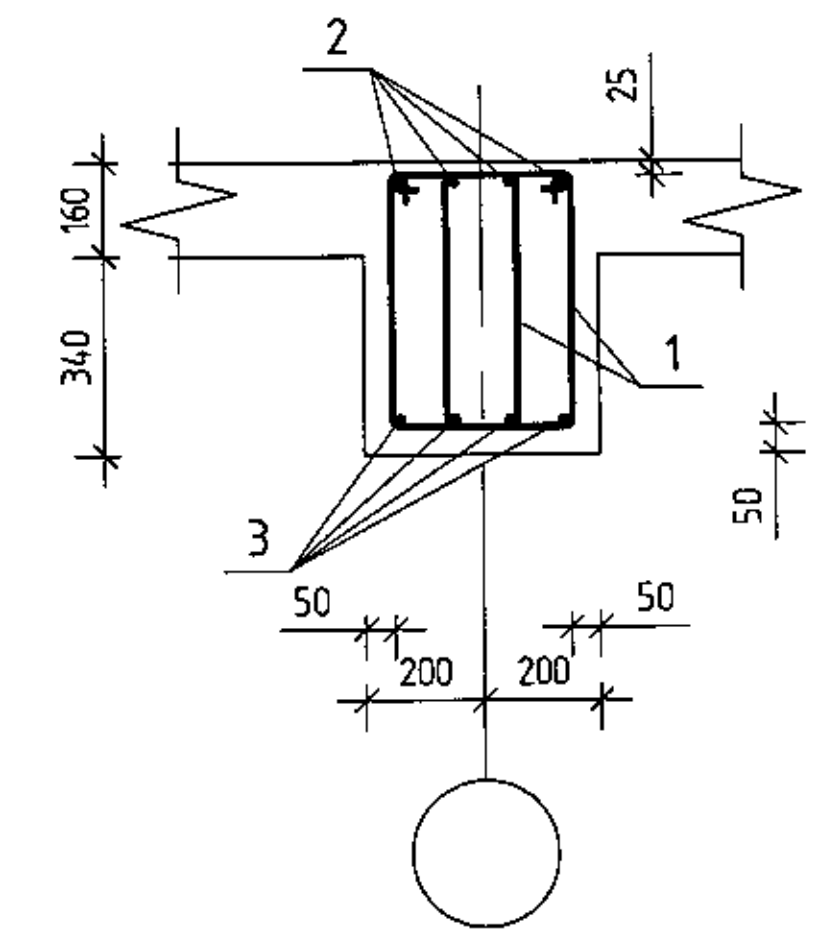

პოზ.1

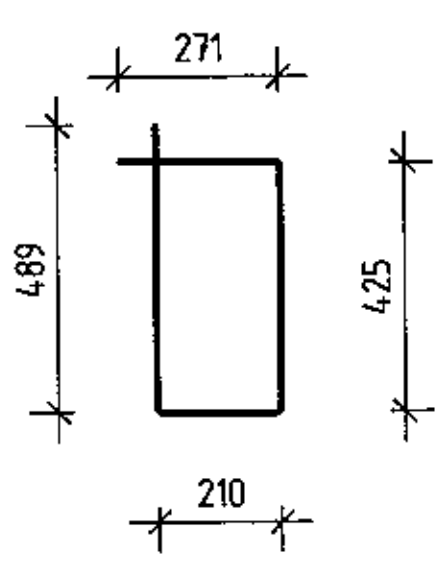

პოზ.	აღნიშვნა	დასახელება	რაოდ.	შენიშვნა
		მონოლითური კოჭი კ-43		
		დეტალები		
1		Ø 8 A240 ℓ= 1400	95	0.55 კგ
2		Ø 22 A500C ℓ= 7333	4	21.88 კგ
3		Ø 22 A500C ℓ= 7198	4	21.48 კგ
		მასალები		
		B25 კლასის ბეტონი		1.30 მ³

შ.პ.ს. „ჯი აი პი ენ"			მრავალფუნქციური შენობა ლეონიძის №2-ში		
					მუშა პრ.
მთ.კონსტ.	ო.კვრივიშვილი		მონოლითური კოჭი კ-43		დაკვ
შეასრულა	დ.აზარიანი				ფურც. № 176
შეამოწმა	ი.ცქიტიშვილი		მასშტაბი 1:50	ინვ. №	ფურცლები

მონოლითური კოჭი კ-44

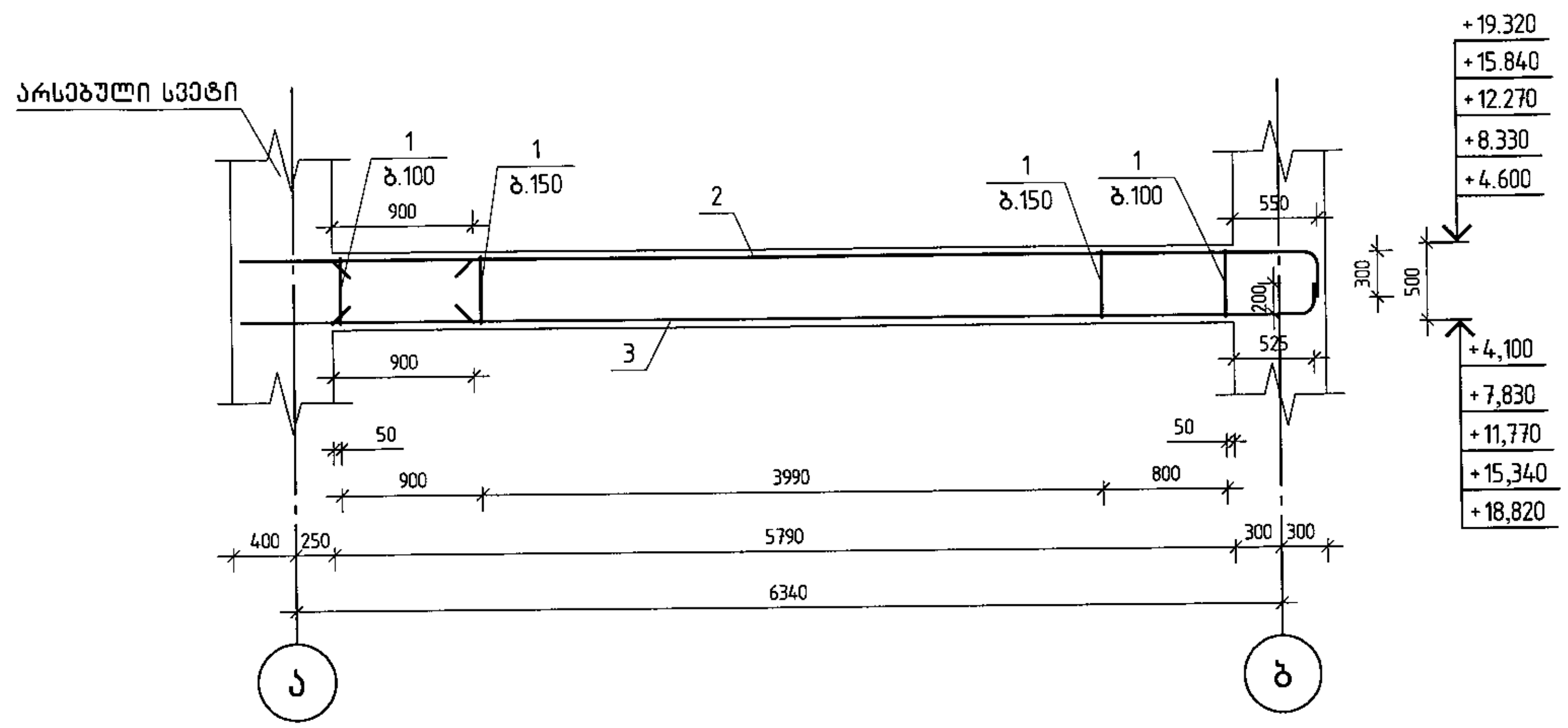

კვეთი 1-1

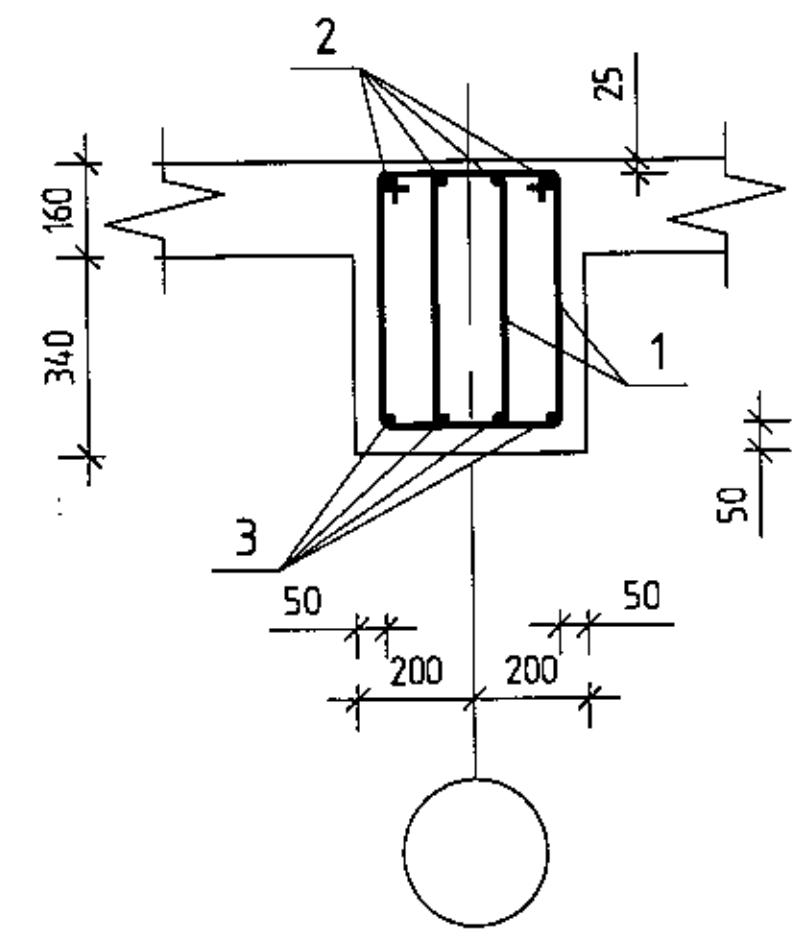

პოზ.1

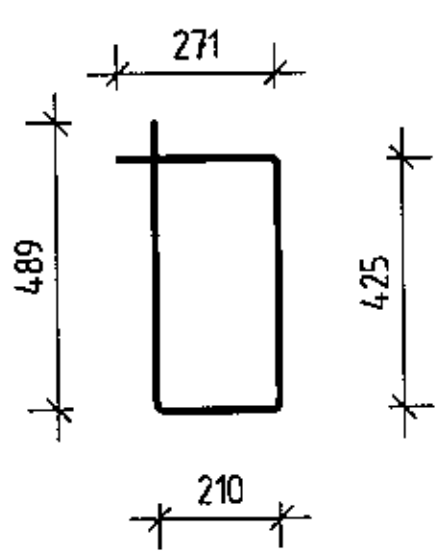

პოზ.	აღნიშვნა	დასახელება			რაოდ.	შენიშვნა	
		მონოლითური კოჭი კ-44					
		დეტალები					
1		Ø 8	A240	ℓ= 1400	85	0.55	კგ
2		Ø 22	A500C	ℓ= 6603	4	19.70	კგ
3		Ø 22	A500C	ℓ= 6468	4	19.30	კგ
		მასალები					
		B25 კლასის ბეტონი				1.16	მ³

შ.პ.ს. „ჯი პი ენ"		მრავალფუნქციური შენობა ლეონიძის №2-ში	
			მუშა პრ.
მთ.კონსტ.	ო.ქერიმიშვილი	მონოლითური კოჭი კ-44	დაკვ
შეასრულა	დ.აზარიანი		ფურც. № 177
შეამოწმა	ი.ცქიტიშვილი	მასშტაბი 1:50 ინვ. №	ფურცლები

ЭЛЕМЕНТЫ ЛЕСТНИЦЫ Л-46

		Бетон В25		6.08	м³
		Арматурные изделия			
1		Ø 8 А240 ℓ= 1590	91	0.63	кг
2		Ø 8 А240 ℓ= 1955	170	0.77	кг
3		Ø 8 А240 ℓ= 1390	83	0.55	кг
4		Ø 22 А500С ℓ= 11465	4	34.21	кг
5		Ø 25 А500С ℓ= 3867	7	14.90	кг
6		Ø 20 А500С ℓ= 4250	4	10.48	кг
7		Ø 25 А500С ℓ= 3967	7	15.29	кг
8		Ø 20 А500С ℓ= 2277	4	5.62	кг
9		Ø 22 А500С ℓ= 7375	4	22.01	кг
10		Ø 28 А500С ℓ= 9550	7	46.16	кг
11		Ø 18 А500С ℓ= 2037	4	4.07	кг
12		Ø 22 А500С ℓ= 3275	4	9.77	кг
13		Ø 22 А500С ℓ= 6400	4	19.10	кг

Эл.поз.	Эскиз	Обозначение	Наименование	Кол.	Масса ед.	Примечание
			Элементы лестницы Л-46			
			Детали			
1			Ø 8 А240 ℓ= 1590	91	0.63	кг
2			Ø 8 А240 ℓ= 1955	170	0.77	кг
3			Ø 8 А240 ℓ= 1390	83	0.55	кг
4			Ø 22 А500С ℓ= 11465	4	34.21	кг
5			Ø 25 А500С ℓ= 3867	7	14.90	кг
6			Ø 20 А500С ℓ= 4250	4	10.48	кг
7			Ø 25 А500С ℓ= 3967	7	15.29	кг
8			Ø 20 А500С ℓ= 2277	4	5.62	кг
9			Ø 22 А500С ℓ= 7375	4	22.01	кг
10			Ø 28 А500С ℓ= 9550	7	46.16	кг
11			Ø 18 А500С ℓ= 2037	4	4.07	кг
12			Ø 22 А500С ℓ= 3275	4	9.77	кг
13			Ø 22 А500С ℓ= 6400	4	19.10	кг

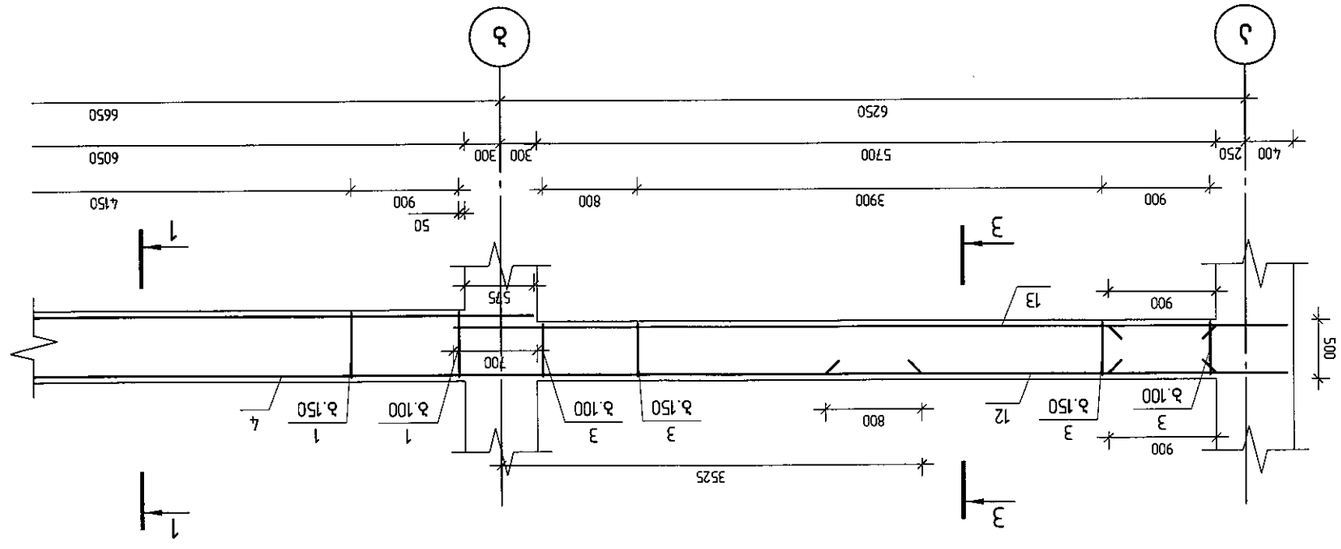
Б
Д
1
3
3525
900
3
3
3

მონოლითური კოჭი კ-46 (გაბარიტები)

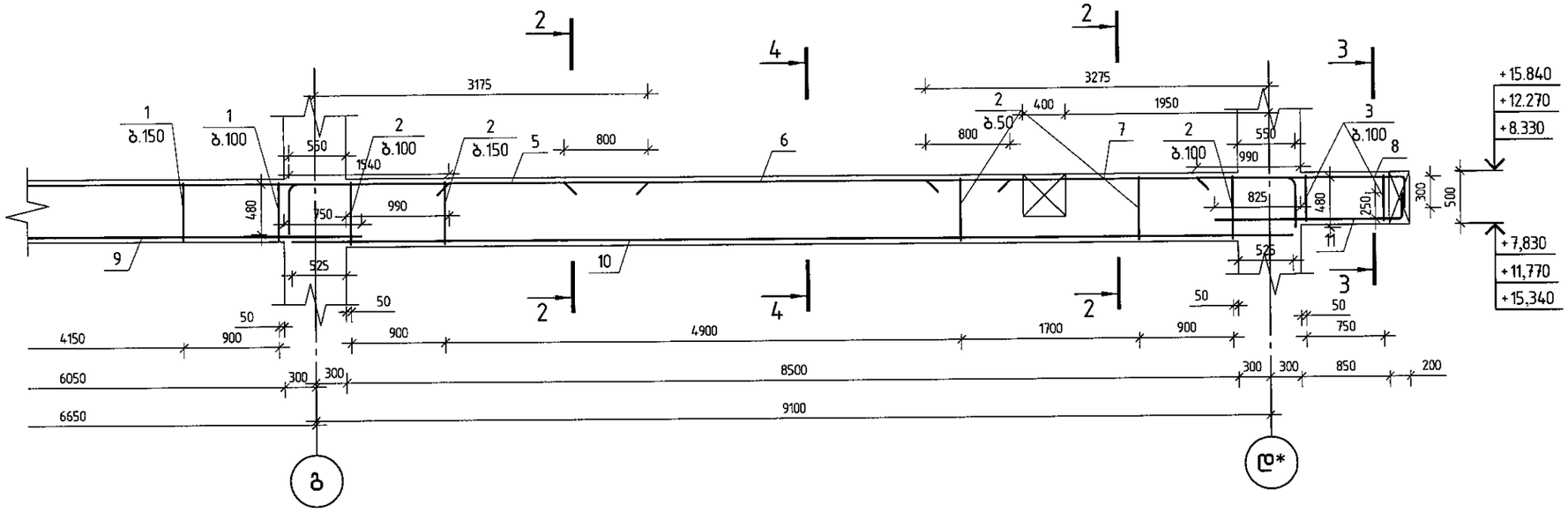

კვეთი 4-4

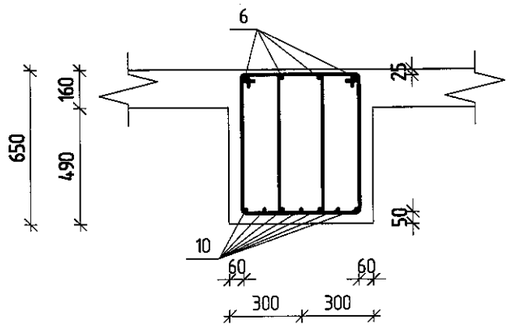

შპს „ჯი აი პი ეი“			მრავალფუნქციური შენობა ლეონიძის №2-ში	
				მუშა პრ.
მთ.კონსტ.	ო.ქვარიანიშვილი		მონოლითური კოჭი კ-46 (გაბარიტები)	დაკვ
შეასრულა	დ.ახალაიანი			ფურც. № 180
შეამოწმა	ი.ცქიტიშვილი		მასშტაბი 1:50	ინვ. № ფურცლები

მონოლითური კოჭი კ-47

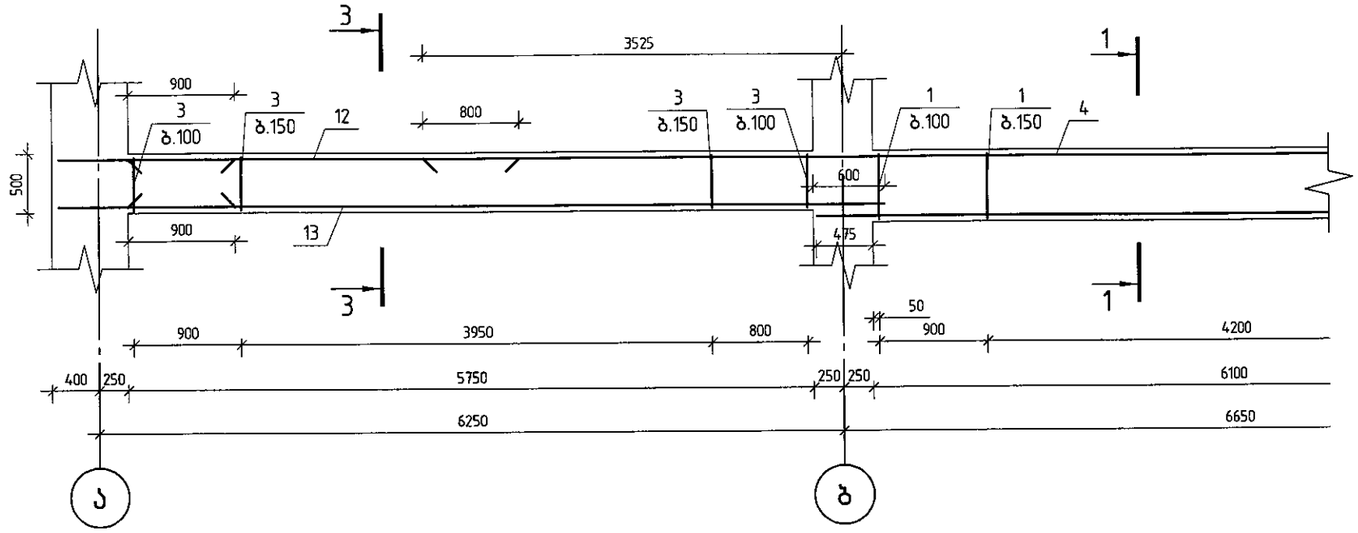

პოზ.	ა ღ ნ ი შ ვ ნ ა	დ ა ს ა ხ ე ლ ე ბ ა		რაოდ.	შენიშვნა	
		მონოლითური კოჭი კ-47				
		დეტალები				
1		ф 8 A240	ℓ= 1590	93	0.63	კგ
2		ф 8 A240	ℓ= 1955	170	0.77	კგ
3		ф 8 A240	ℓ= 1390	69	0.55	კგ
4		ф 22 A500C	ℓ= 11465	4	34.21	კგ
5		ф 25 A500C	ℓ= 3867	7	14.90	კგ
6		ф 20 A500C	ℓ= 4250	4	10.48	კგ
7		ф 25 A500C	ℓ= 3967	7	15.29	კგ
9		ф 22 A500C	ℓ= 7325	4	21.86	კგ
10		ф 28 A500C	ℓ= 9550	7	46.16	კგ
12		ф 22 A500C	ℓ= 3275	4	9.77	კგ
13		ф 22 A500C	ℓ= 6350	4	18.95	კგ
		მასალები				
		B25 კლასის ბეტონი			3.28	მ³

კვეთი 1-1

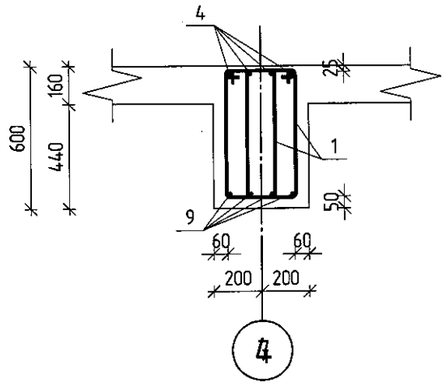

კვეთი 2-2

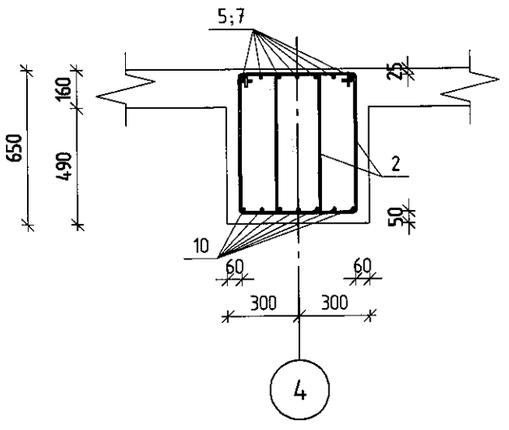

კვეთი 3-3

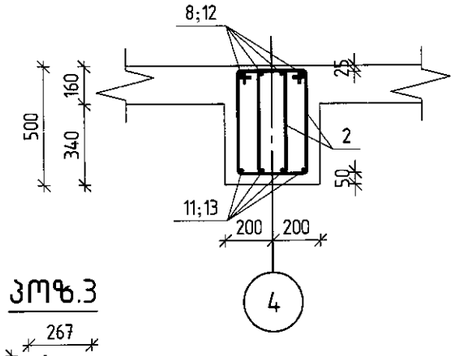

პოზ.1

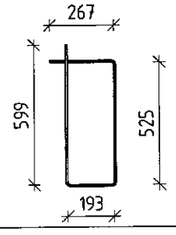

პოზ.2

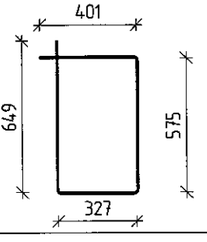

პოზ.3

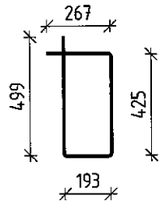

შპს „ჯი ეი პი ენ"		მრავალფუნქციური შენობა ლეონიძის №2-ში	
			მუშა პრ.
მთ.კონსტ.	ო.ქვარიანიშვილი	მონოლითური კოჭი კ-47	ტაქ
შეასრულა	დ.აზარიანი		ფურც. № 181
მეკონტრ.	ი.ცქიტიშვილი	მასშტაბი 1:50	ინვ. № ფურცლები

მონოლითური კოჭი კ-47 (გაგრძელება)

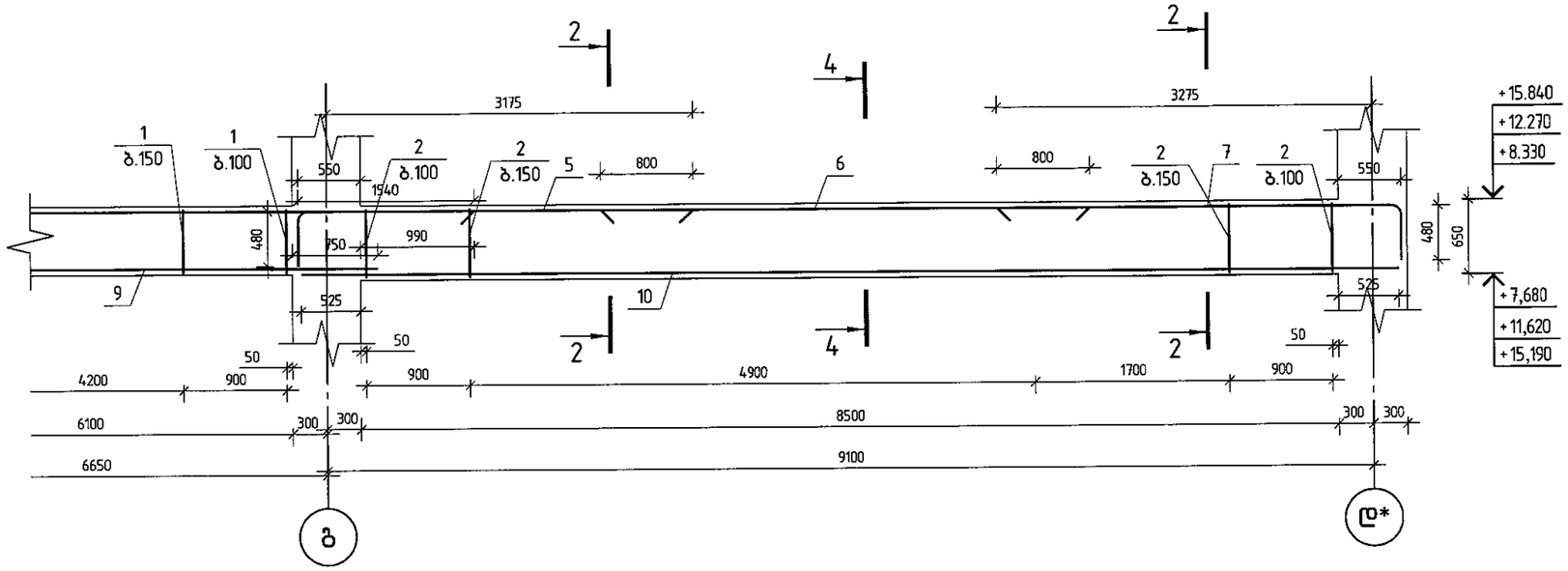

კვეთი 4-4

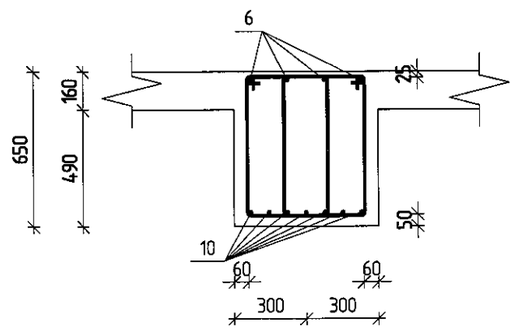

შპს „ჯი აი აი ეს"			მრავალფუნქციური შენობა ლეონიძის №2-ში	
				მუშა პრ.
მთ.კონსტ.	ო.ჟვრივიშვილი		მონოლითური კოჭი კ-47 (გაგრძელება)	დაკვ
შეასრულა	დ.ჯზარიანი			ფურც. № 182
შეამოწმა	ი.ცქიტიშვილი		მასშტაბი 1:50	ინვ. № ფურცლები

მონოლითური კოჭი კ-48

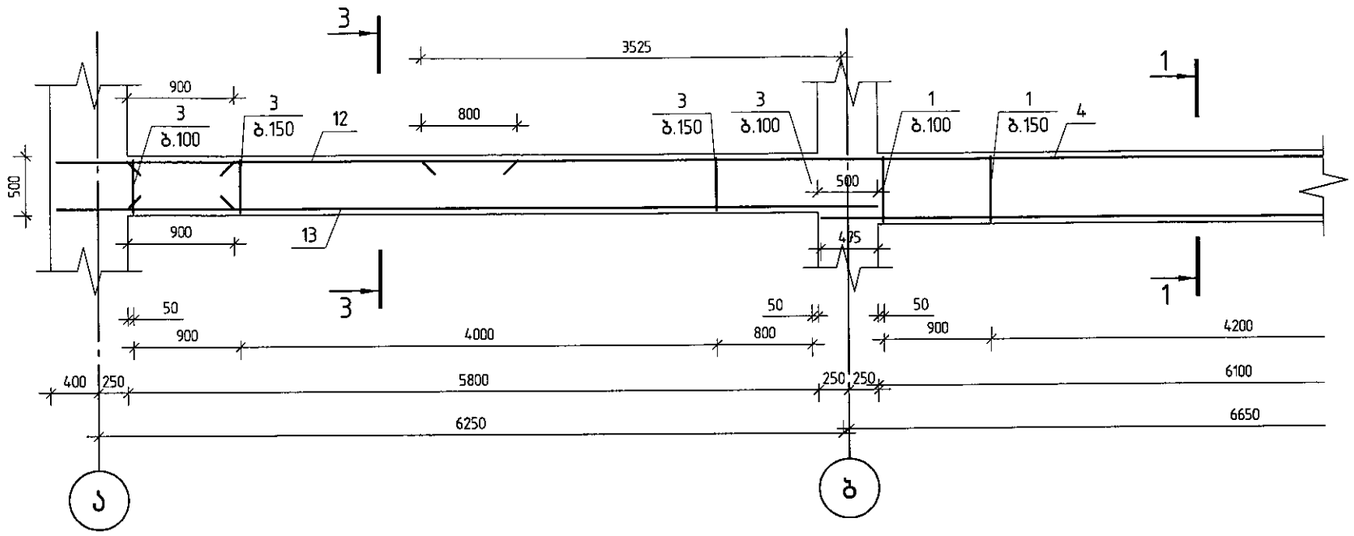

კოზ.	ა ღ ნ ი შ ვ ნ ა	დ ა ს ა ხ ე ლ ე ბ ა			რაოდ.	შენიშვნა	
		მონოლითური კოჭი კ-48					
		დეტალები					
1		ф 8	A240	ℓ= 1590	93	0.63	კგ
2		ф 8	A240	ℓ= 1955	124	0.77	კგ
3		ф 8	A240	ℓ= 1390	141	0.55	კგ
4		ф 22	A500C	ℓ= 8052	4	24.03	კგ
5		ф 25	A500C	ℓ= 3867	7	14.90	კგ
6		ф 20	A500C	ℓ= 4250	4	10.48	კგ
7		ф 25	A500C	ℓ= 3967	7	15.29	კგ
8		ф 22	A500C	ℓ= 5477	4	16.34	კგ
9		ф 22	A500C	ℓ= 7325	4	21.86	კგ
10		ф 28	A500C	ℓ= 9550	7	46.16	კგ
11		ф 22	A500C	ℓ= 5037	4	15.03	კგ
12		ф 22	A500C	ℓ= 3275	4	9.77	კგ
13		ф 22	A500C	ℓ= 6300	4	18.80	კგ
		მასალები					
		B25 კლასის ბეტონი				6.64	მ³

კვეთი 1-1

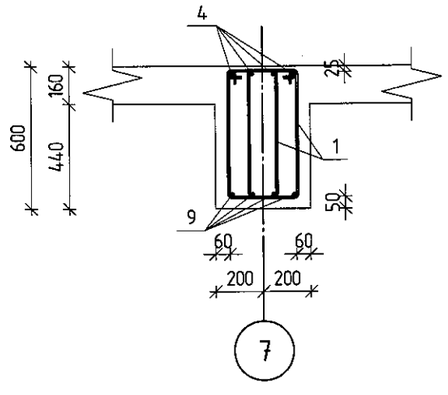

კვეთი 2-2

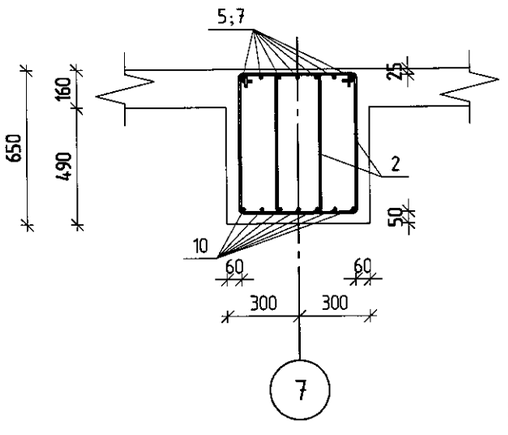

კვეთი 3-3

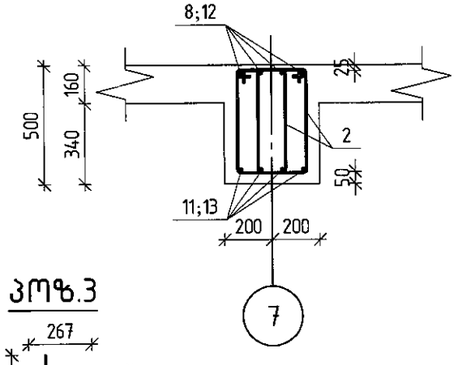

პოზ.1

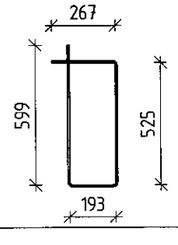

პოზ.2

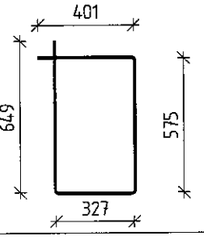

პოზ.3

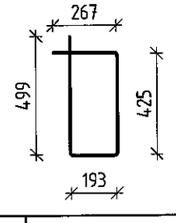

შ.პ.ს. „ჯი აი პი ენ"

მრავალფუნქციური შენობა ლეონიძის №2-ში

			მუშა პრ.
მთ.კონსტ.	ო.ქვრივიშვილი		დაკვ
შეასრულა	დ.ჯაჯარიანი		ფურც. № 183
შეამოწმა	ი.ცქიტიშვილი	მონოლითური კოჭი კ-48	
		მასშტაბი 1:50	ინვ. № ფურცლები

მონოლითური კოჭი კ-48 (გაგრძელება)

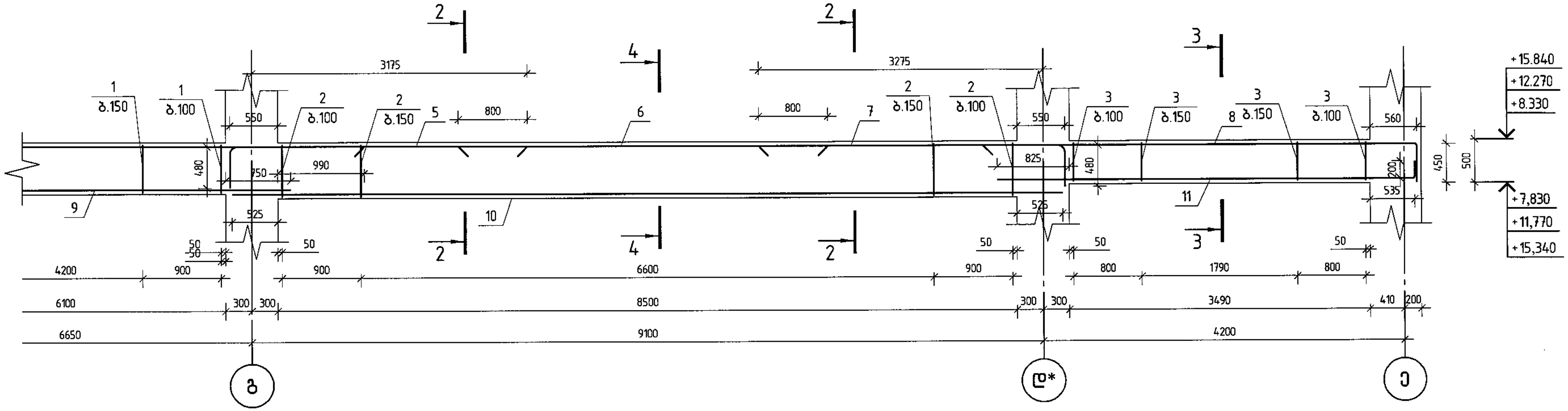

კვეთი 4-4

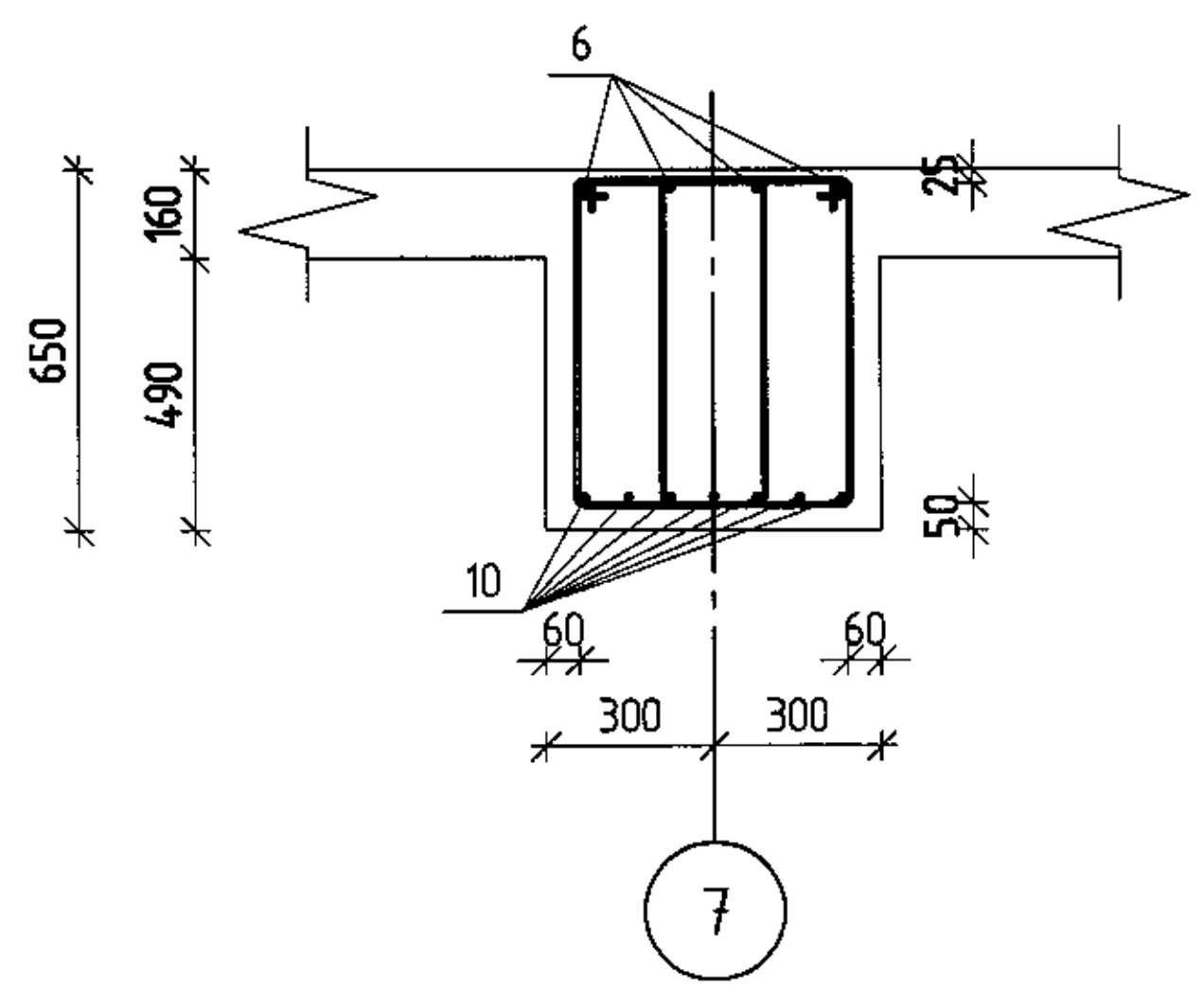

შ.პ.ს. „ჯი აი პი ენ"			მრავალფუნქციური შენობა ლეონიძის №2-ში	
				მუშა პრ.
მთ.კონსტ.	ო.კვრივიშვილი		მონოლითური კოჭი კ-48 (გაგრძელება)	დაკვ
შეასრულა	დ.ახარიანი			ფურც. № 124
შეამოწმა	ი.ციტიშვილი		მასშტაბი 1:50 ინვ. №	ფურცლები

მონოლითური კოჭი კ-49

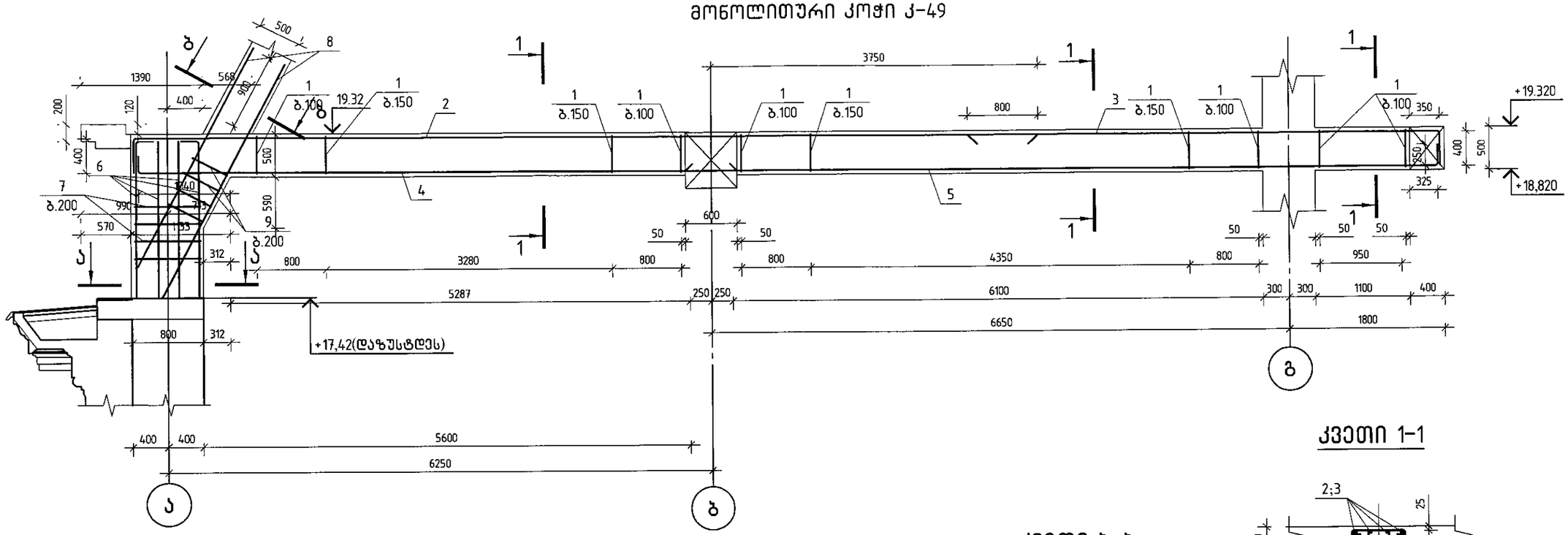

კვეთი ა-ა

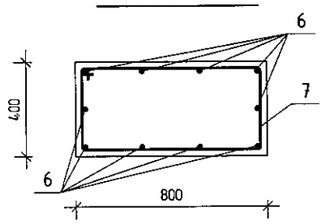

კვეთი ბ-ბ

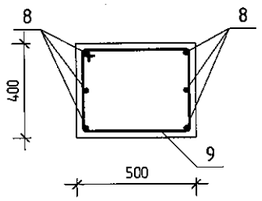

კვეთი 1-1

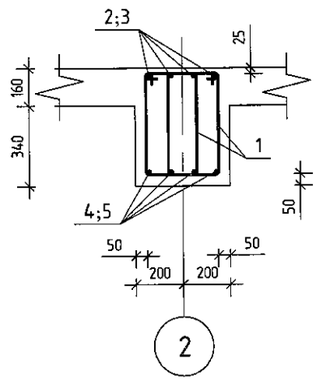

პოზ.1

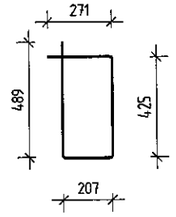

პოზ.7

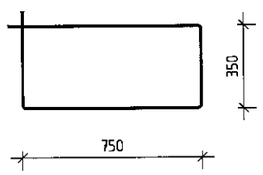

პოზ.8

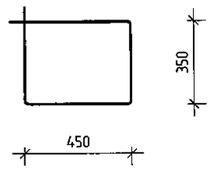

პოზ.	ა ღ ნ ი შ ვ ნ ა	დ ა ს ა ხ ე ლ ე ბ ა	რაოდ.	შენიშვნა
		მონოლითური კოჭი კ-49		
		დეტალები		
1		ф 8 A240 ℓ= 1400	186	0.55 კგ
2		ф 22 A500C ℓ= 10773	4	32.15 კგ
3		ф 22 A500C ℓ= 5837	4	17.42 კგ
4		ф 22 A500C ℓ= 7066	4	21.09 კგ
5		ф 22 A500C ℓ= 8912	4	26.59 კგ
6		ф 22 A500C ℓ= 2000	10	5.97 კგ
7		ф 8 A240 ℓ= 2285	7	0.90 კგ
8		ф 22 A500C ℓ= 3057	6	9.12 კგ
9		ф 8 A240 ℓ= 1685	10	0.66 კგ
		მასალები		
		B25 კლასის ბეტონი		2.56 მ³

შ.პ.ს. „ჯი აი პი ეი“		მრავალფუნქციური შენობა ლეონიძის №2-ში	
			მუშა პრ.
მთ.კონსტ.	ო.ქვრივიშვილი	მონოლითური კოჭი კ-49	დაკვ
შეასრულა	დ.აზარიანი		ფურც. № 135
შეამოწმა	ი.ცქიტიშვილი	მასშტაბი 1:50 ინვ. №	ფურცლები

მონოლითური კოჭი კ-51

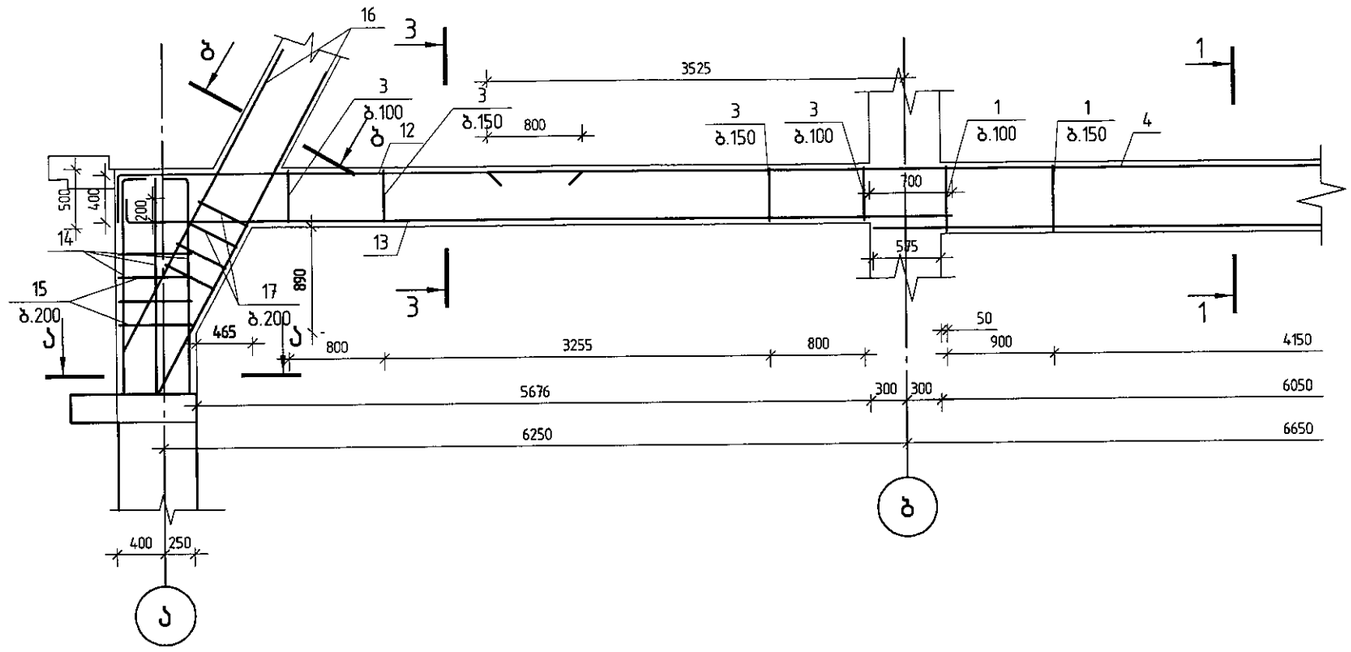

პოზ.	ა ღ ნ ი შ ვ ნ ა	დ ა ს ა ხ ე ლ ე ბ ა		რაოდ.	შენიშვნა
		მონოლითური კოჭი კ-51			
		დეტალები			
1		ф 8 A240	ℓ= 1590	91	0.63 კგ
2		ф 8 A240	ℓ= 1955	170	0.77 კგ
3		ф 8 A240	ℓ= 1390	74	0.55 კგ
4		ф 22 A500C	ℓ= 11465	4	34.21 კგ
5		ф 25 A500C	ℓ= 3867	7	14.90 კგ
6		ф 20 A500C	ℓ= 4250	4	10.48 კგ
7		ф 25 A500C	ℓ= 3967	7	15.29 კგ
8		ф 20 A500C	ℓ= 2277	4	5.62 კგ
9		ф 22 A500C	ℓ= 7375	4	22.01 კგ
10		ф 28 A500C	ℓ= 9550	7	46.16 კგ
11		ф 18 A500C	ℓ= 2037	4	4.07 კგ
12		ф 22 A500C	ℓ= 4287	4	12.79 კგ
13		ф 22 A500C	ℓ= 7137	4	21.30 კგ
14		ф 22 A500C	ℓ= 2000	6	5.97 კგ
15		ф 8 A240	ℓ= 1985	7	0.78 კგ
16		ф 22 A500C	ℓ= 3056	6	9.12 კგ
17		ф 8 A240	ℓ= 1685	7	0.66 კგ
		მასალები			
		B25 კლასის ბეტონი			6.07 მ³

კვეთი 1-1

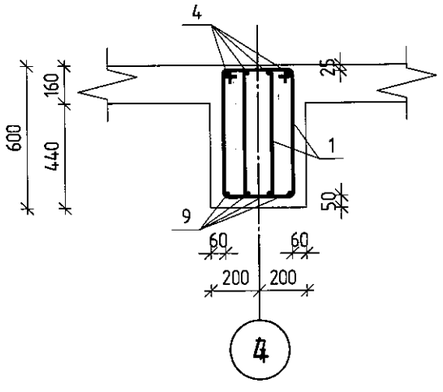

კვეთი 2-2

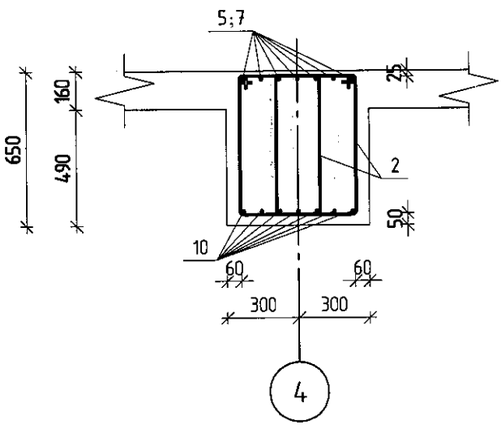

კვეთი 3-3

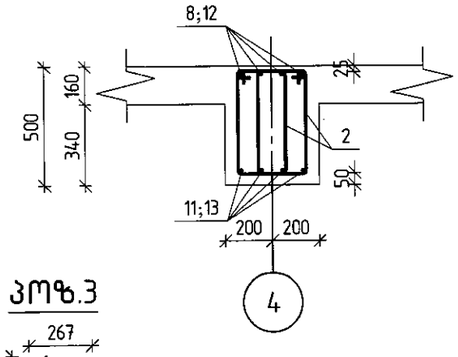

პოზ.1

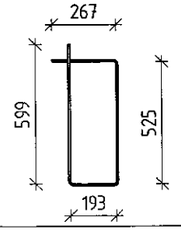

პოზ.2

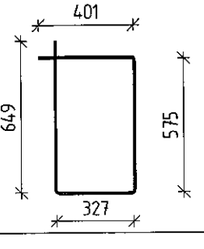

პოზ.3

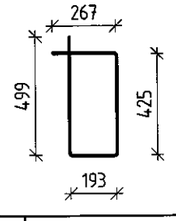

შ.პ.ს. „ჯი აი პი ეი"			მრავალფუნქციური შენობა ლეონიძის №2-ში
			ფურც.
მთ.კონსტ.	ო.ქვრივიშვილი		მონოლითური კოჭი კ-51
შეასრულა	დ.ახვარიანი		ფურც. № 182
შეამოწმა	ი.სჯიტაშვილი		მასშტაბი 1:50 ინვ. № ფურცლები

მონოლითური კოჭი კ-51 (გაგრძელება)

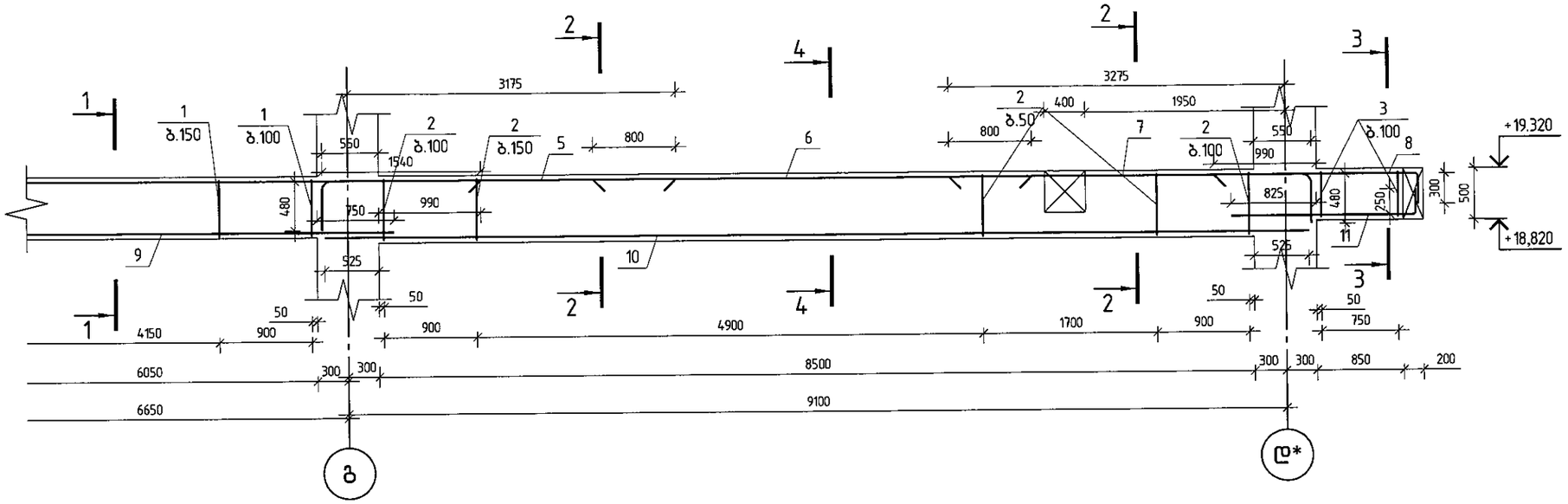

კვეთი ა-ა

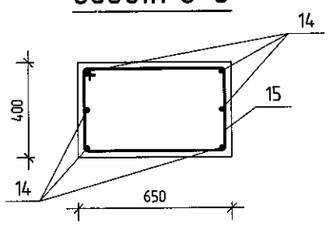

კვეთი ბ-ბ

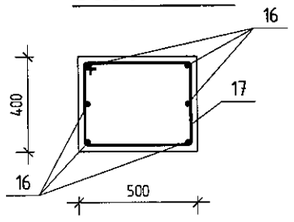

პოზ. 15

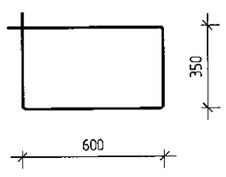

პოზ. 17

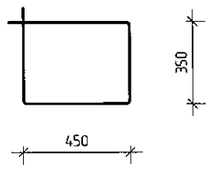

კვეთი 4-4

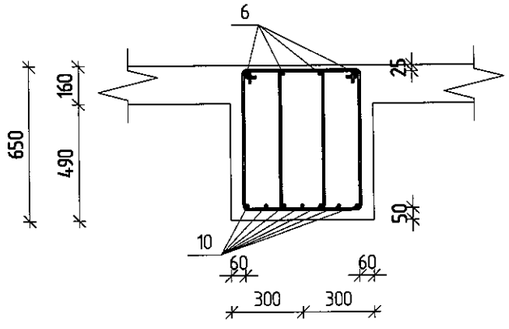

შპს „ჯი აი პი ენ“			მრავალფუნქციური შენობა ლეონიძის №2-ში	
				მუშა პრ.
მთ.კონსტ.	ო.ჟვრავიშვილი		მონოლითური კოჭი კ-51 (გაგრძელება)	დ.კვ
შეასრულა	დ.აზარიანი			ფურც. № 182
შეამოწმა	ი.ცქიტიშვილი		მასშტაბი 1:50	ინვ. № ფურცლები

მონოლითური კოჭი კ-52

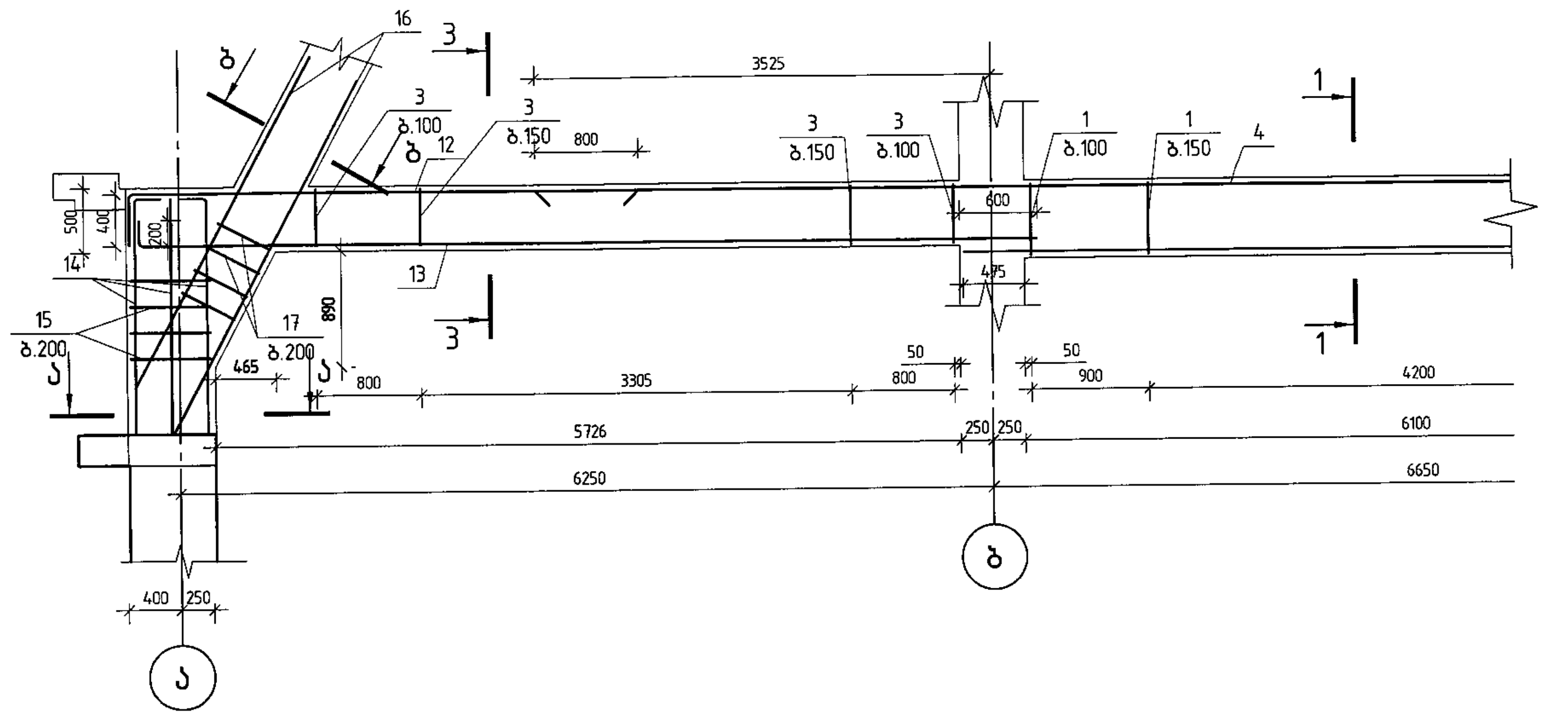

პოზ.	აღნიშვნა	დასახელება	რაოდ.	შენიშვნა
		მონოლითური კოჭი კ-52		
		დეტალები		
1		⌀ 8 A240 ℓ= 1590	92	0.63 კგ
2		⌀ 8 A240 ℓ= 1955	170	0.77 კგ
3		⌀ 8 A240 ℓ= 1390	75	0.55 კგ
4		⌀ 22 A500C ℓ= 11465	4	34.21 კგ
5		⌀ 25 A500C ℓ= 3867	7	14.90 კგ
6		⌀ 20 A500C ℓ= 4250	4	10.48 კგ
7		⌀ 25 A500C ℓ= 3967	7	15.29 კგ
8		⌀ 20 A500C ℓ= 2277	4	5.62 კგ
9		⌀ 22 A500C ℓ= 7325	4	21.86 კგ
10		⌀ 28 A500C ℓ= 9550	7	46.16 კგ
11		⌀ 18 A500C ℓ= 2037	4	4.07 კგ
12		⌀ 22 A500C ℓ= 4287	4	12.79 კგ
13		⌀ 22 A500C ℓ= 7087	4	21.15 კგ
14		⌀ 22 A500C ℓ= 2000	6	5.97 კგ
15		⌀ 8 A240 ℓ= 1985	7	0.78 კგ
16		⌀ 22 A500C ℓ= 3056	6	9.12 კგ
17		⌀ 8 A240 ℓ= 1685	7	0.66 კგ
		მასალები		
		B25 კლასის ბეტონი		6.09 მ³

კვეთი 1-1

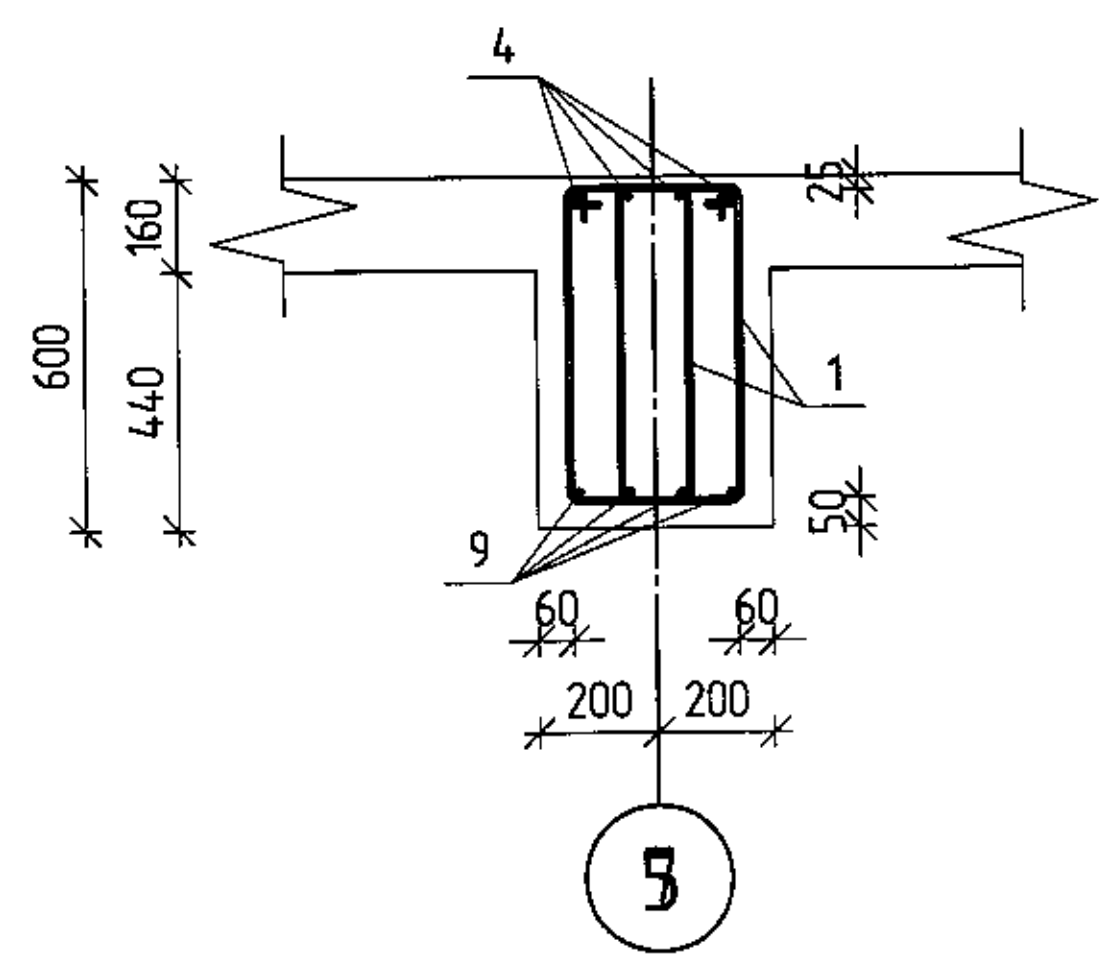

კვეთი 2-2

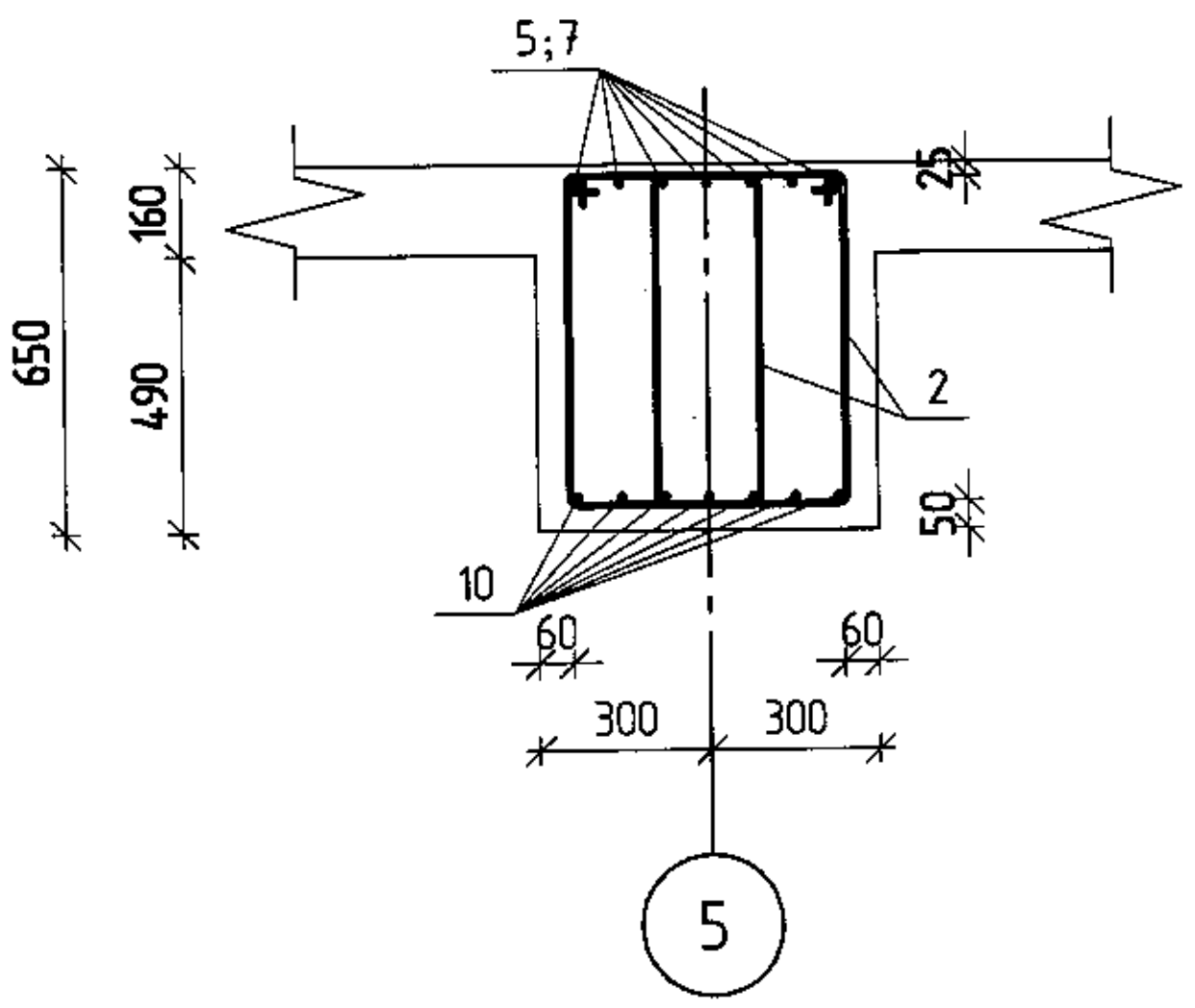

კვეთი 3-3

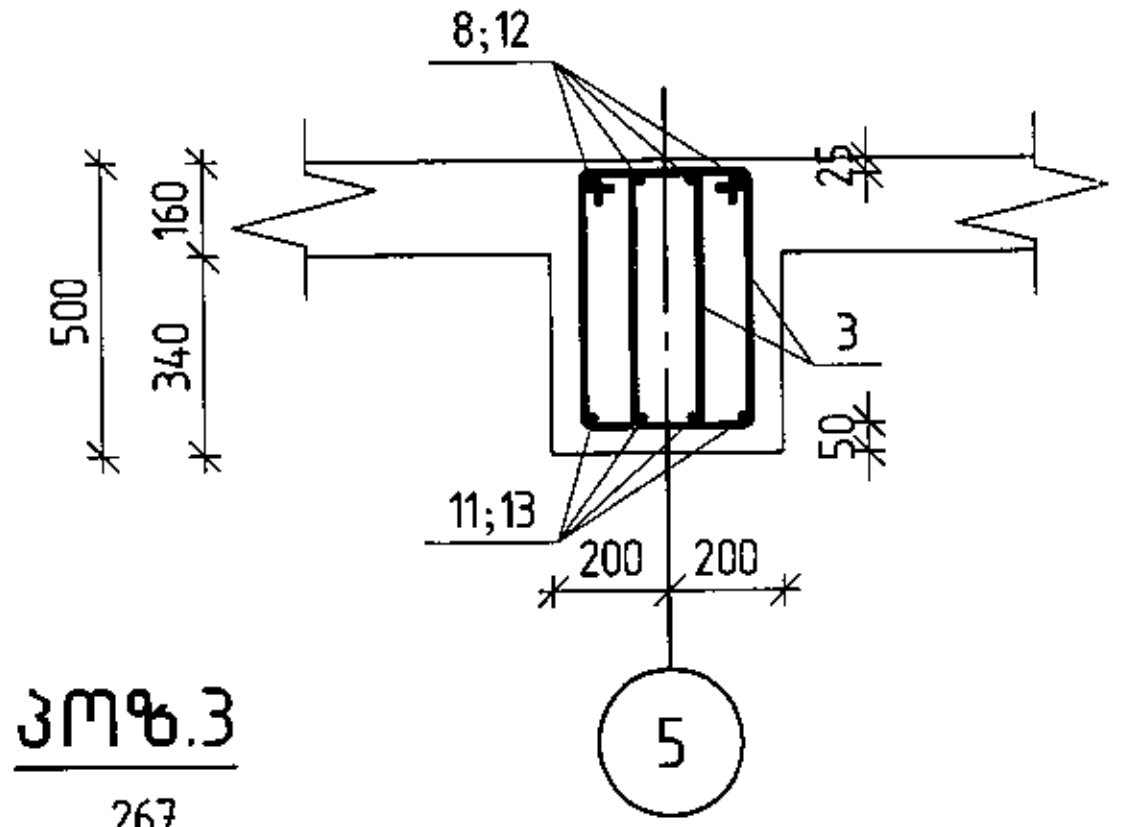

პოზ.3

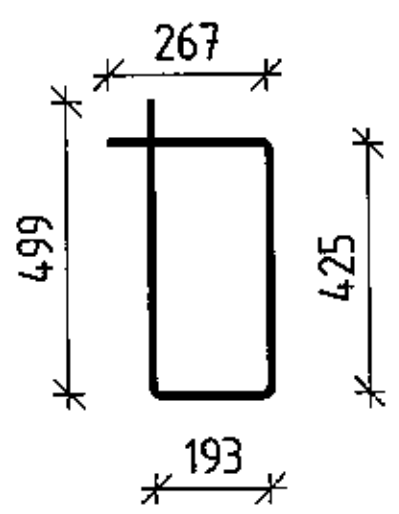

პოზ.1

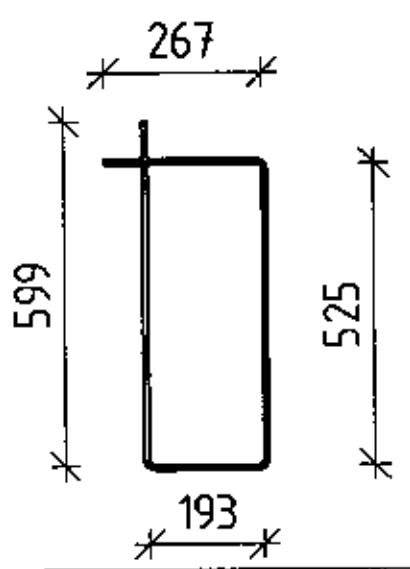

პოზ.2

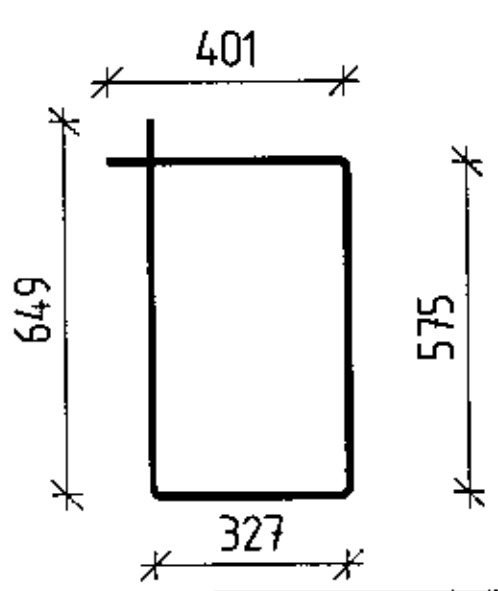

შ.პ.ს. „ჯი აი პი ენ"			მრავალფუნქციური შენობა ლეონიძის №2-ში	
				მუშა პრ.
მთ.კონსტ.	ო.ქვრივიშვილი		მონოლითური კოჭი კ-52	დაკვ
შეასრულა	დ.აზარიანი			ფურც. № 189
შეამოწმა	ი.ცქიტიშვილი		მასშტაბი 1:50 — ინვ. №	ფურცლები

მონოლითური კოჭი კ-52 (გაბარიტები)

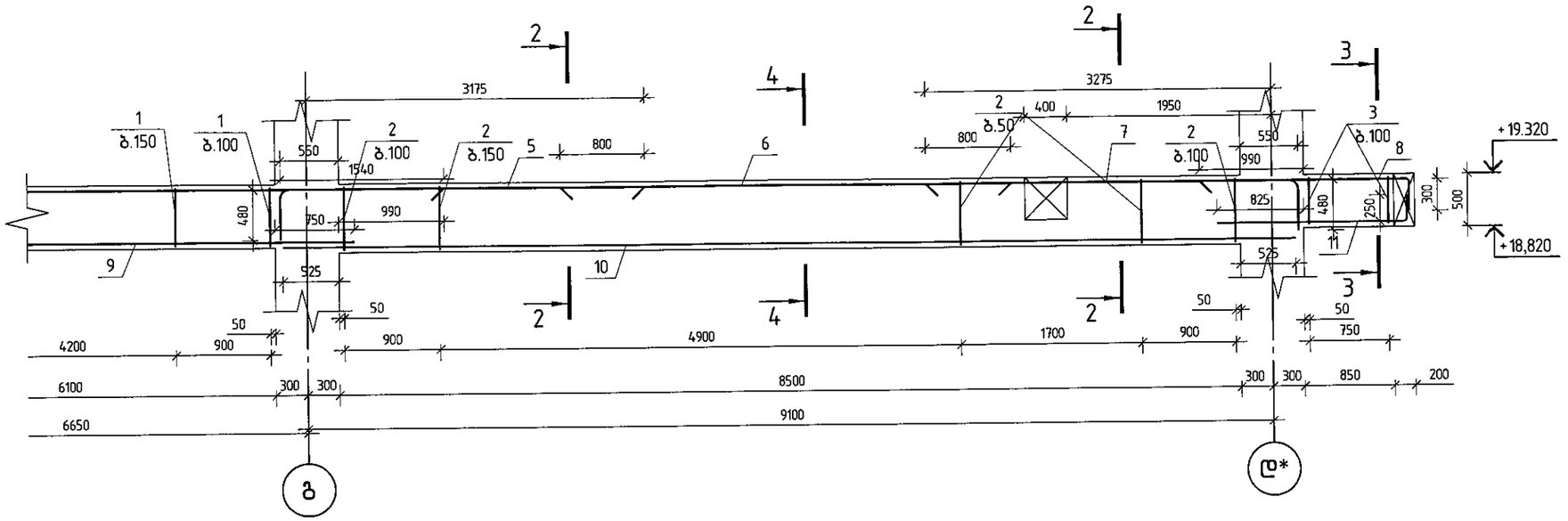

კვეთი ა-ა

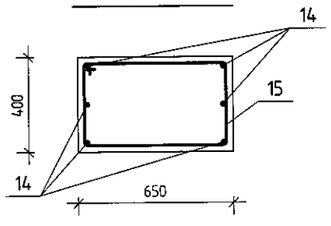

კვეთი ბ-ბ

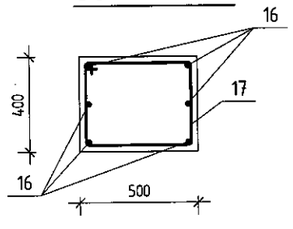

პოზ. 15

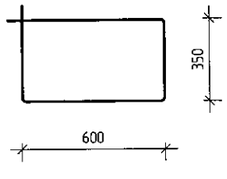

პოზ. 17

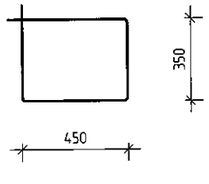

კვეთი 4-4

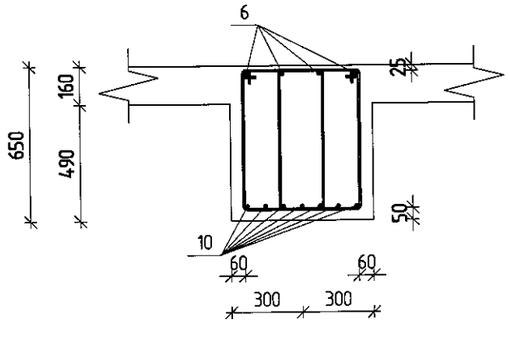

შ.პ.ს. „ჯი აი პი ეი“			მრავალფუნქციური შენობა ლეონიძის №2-ში	
				მუშა პრ.
გთ.კონსტ.	ო.ქვარაიშვილი		მონოლითური კოჭი კ-52 (გაბარიტები)	დაკვ
შეასრულა	დ.ახალაია			ფურც. № 190
შეამოწმა	ი.ცქიტიშვილი		მასშტაბი 1:50	ინვ. № ფურცლები

მონოლითური კოჭი კ-53

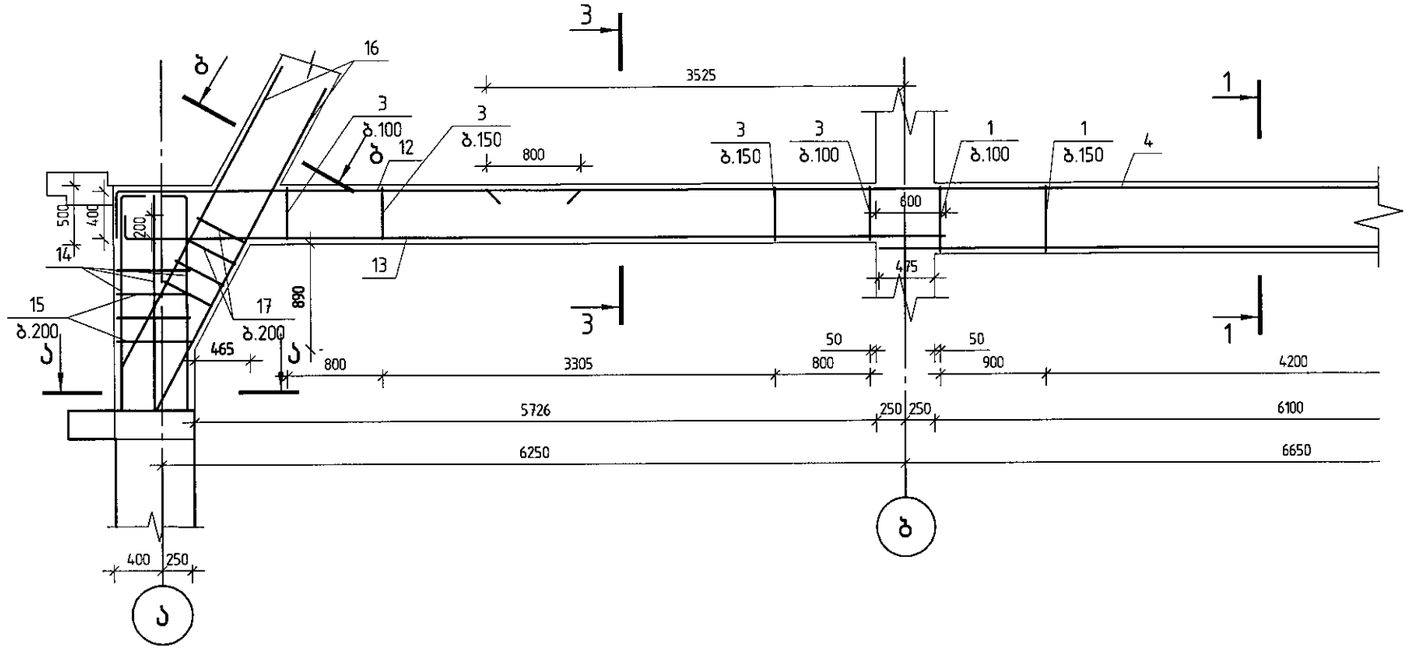

პოზ.	ა ღ ნ ი შ ვ ნ ა	დ ა ს ა ხ ე ლ ე ბ ა	რაოდ.	შენიშვნა
		მონოლითური კოჭი კ-53		
		დეტალები		
1		ф 8 A240 ℓ= 1590	92	0.63 კგ
2		ф 8 A240 ℓ= 1955	170	0.77 კგ
3		ф 8 A240 ℓ= 1390	76	0.55 კგ
4		ф 22 A500C ℓ= 11465	4	34.21 კგ
5		ф 25 A500C ℓ= 3867	7	14.90 კგ
6		ф 20 A500C ℓ= 4250	4	10.48 კგ
7		ф 25 A500C ℓ= 3967	7	15.29 კგ
9		ф 22 A500C ℓ= 7325	4	21.86 კგ
10		ф 28 A500C ℓ= 9550	7	46.16 კგ
12		ф 22 A500C ℓ= 4287	4	12.79 კგ
13		ф 22 A500C ℓ= 7087	4	21.15 კგ
14		ф 22 A500C ℓ= 2000	6	5.97 კგ
15		ф 8 A240 ℓ= 1985	7	0.78 კგ
16		ф 22 A500C ℓ= 3056	6	9.12 კგ
17		ф 8 A240 ℓ= 1685	7	0.66 კგ
		მასალები		
		B25 კლასის ბეტონი		5.92 მ³

კვეთი 1-1

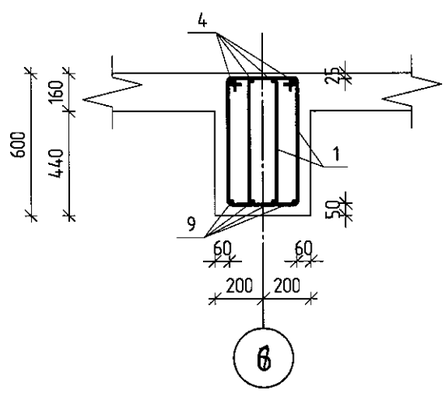

კვეთი 2-2

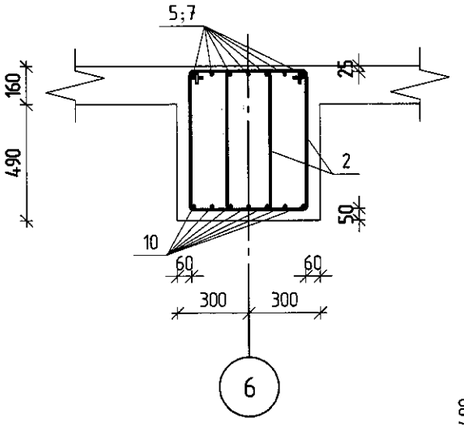

კვეთი 3-3

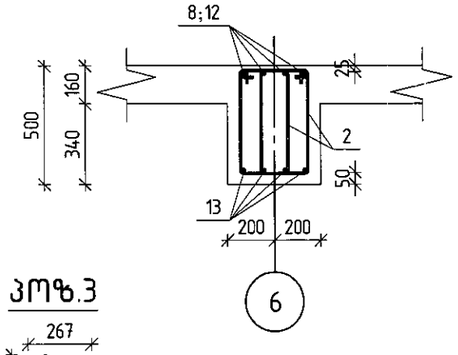

პოზ.1

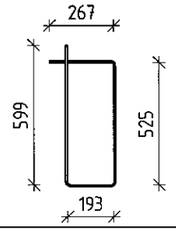

პოზ.2

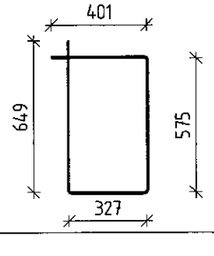

პოზ.3

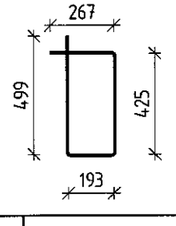

შ.პ.ს. „ჯი აი პი ეი"		მრავალფუნქციური შენობა ლეონიძის №2-ში	
			მუშა პრ.
მთ.კონსტ.	ო.ქვარიანიშვილი	მონოლითური კოჭი კ-53	ღია
შეასრულა	დ.ჯაზარიანი		ფურც. № 191
შეამოწმა	ი.ცქიტიშვილი	მასშტაბი 1:50	ინვ. № ფურცლები

მონოლითური კოჭი კ-53 (გაბარძელება)

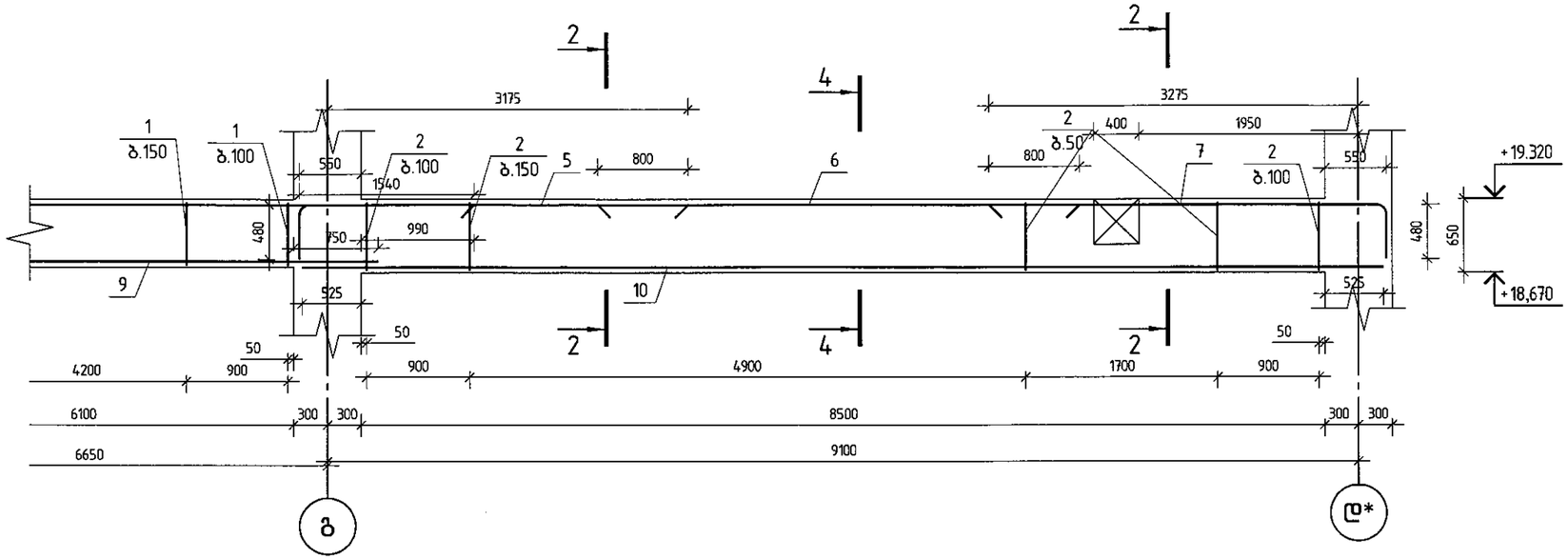

კვეთი ა-ა

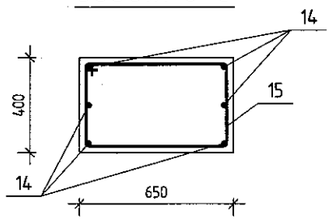

კვეთი ბ-ბ

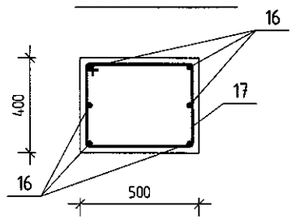

პოზ. 15

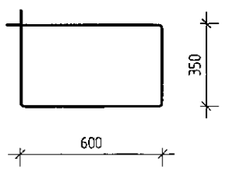

პოზ. 17

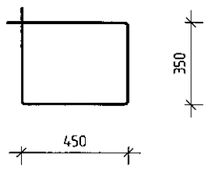

კვეთი 4-4

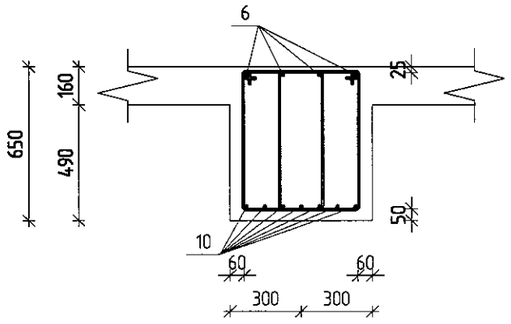

შპს „ჯი აი პი ეი"			მრავალფუნქციური შენობა ლეონიძის №2-ში		მუშა პრ.
მთ.კონსტ.	ო.კვარიანიშვილი		მონოლითური კოჭი კ-53 (გაბარძელება)		დაკვ
შემსრულა	დ.ახვარიანი				ფურც. № 192
შემამოწმა	ი.სკიტიშვილი		მასშტაბი 1:50	ინვ. №	ფურცლები

მონოლითური კოჭი კ-54

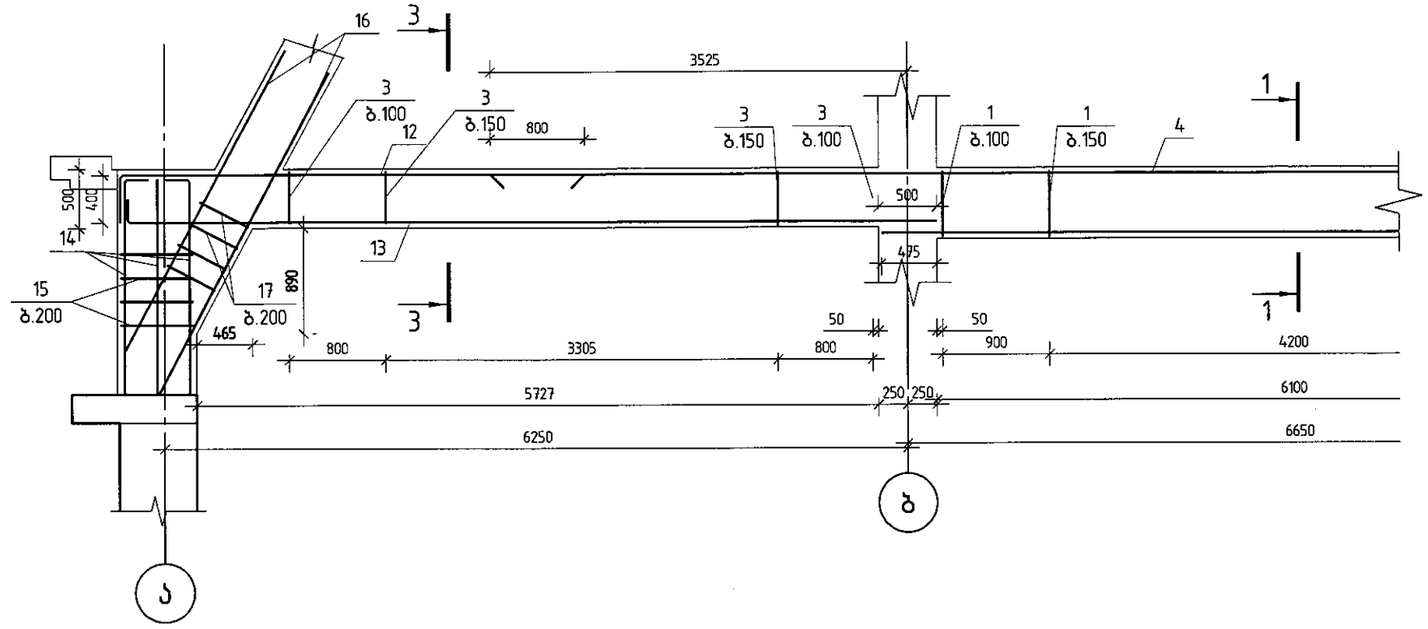

პოზ.	ა ღ ნ ი შ ვ ნ ა	დ ა ს ა ხ ე ლ ე ბ ა	რაოდ.	შენიშვნა
		მონოლითური კოჭი კ-54		
		დეტალები		
1		ф 8 A240 ℓ= 1590	93	0.63 კგ
2		ф 8 A240 ℓ= 1955	124	0.77 კგ
3		ф 8 A240 ℓ= 1390	132	0.55 კგ
4		ф 22 A500C ℓ= 8052	4	24.03 კგ
5		ф 25 A500C ℓ= 3867	7	14.90 კგ
6		ф 20 A500C ℓ= 4250	4	10.48 კგ
7		ф 25 A500C ℓ= 3967	7	15.29 კგ
8		ф 22 A500C ℓ= 5477	4	16.34 კგ
9		ф 22 A500C ℓ= 7325	4	21.86 კგ
10		ф 28 A500C ℓ= 9550	7	46.16 კგ
11		ф 22 A500C ℓ= 5037	4	15.03 კგ
12		ф 22 A500C ℓ= 4287	4	12.79 კგ
13		ф 22 A500C ℓ= 6997	4	20.88 კგ
14		ф 22 A500C ℓ= 2000	6	5.97 კგ
15		ф 8 A240 ℓ= 1985	7	0.78 კგ
16		ф 22 A500C ℓ= 3056	6	9.12 კგ
17		ф 8 A240 ℓ= 1685	7	0.66 კგ
		მასალები		
		B25 კლასის ბეტონი		6.62 მ³

კვეთი 1-1

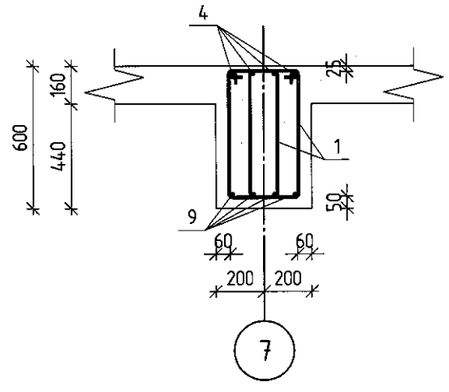

კვეთი 2-2

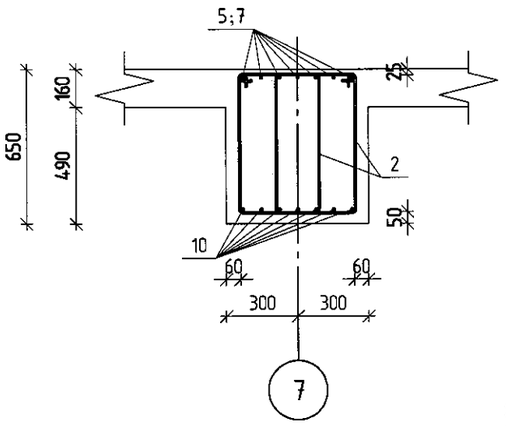

კვეთი 3-3

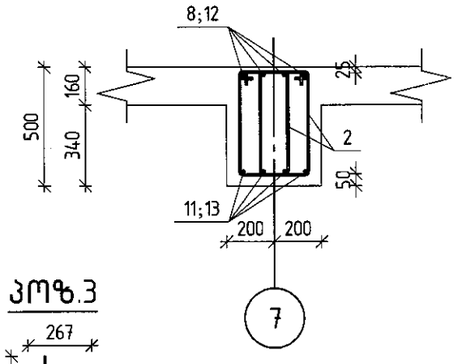

პოზ.1

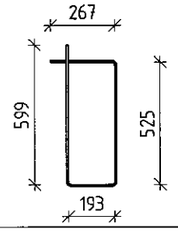

პოზ.2

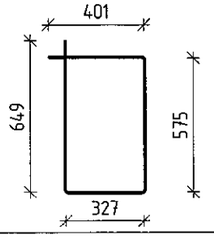

პოზ.3

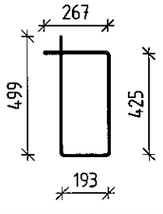

შ.პ.ს. „ჯი აი პი ეი"		მრავალფუნქციური შენობა ლეონიძის №2-ში	
			მუშა პრ.
მთ.კონსტ.	ო.ქვარიშვილი	მონოლითური კოჭი კ-54	დაკვ.
შესრულა	დ.აზარიანი		ფურც. № 193
შეამოწმა	ი.ცქიტიშვილი	მასშტაბი 1:50 ინვ. №	ფურცლები

მონოლითური კოჭი კ-54 (გაგრძელება)

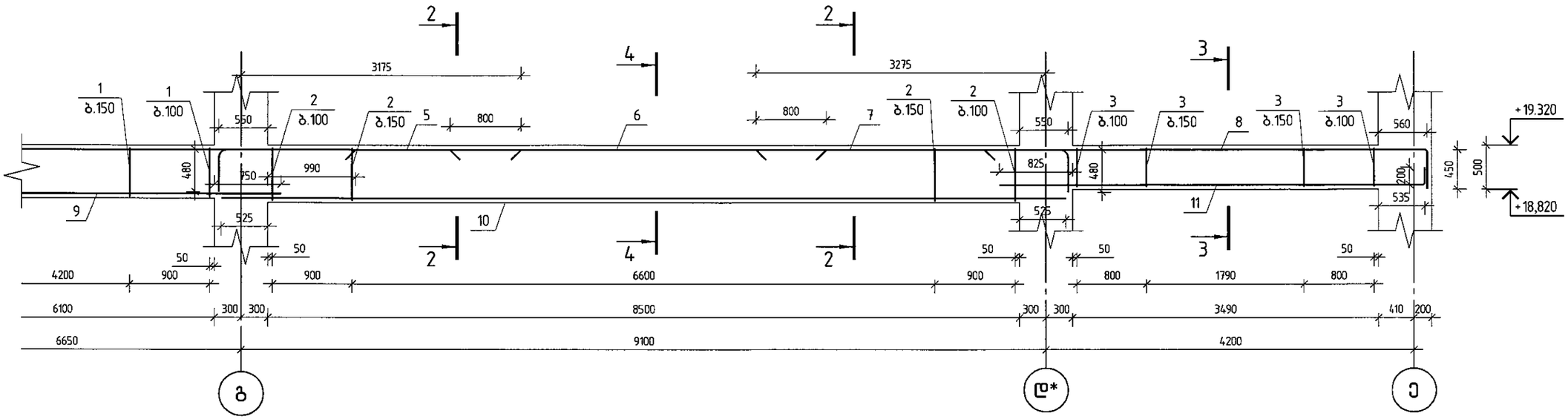

კვეთი ა-ა

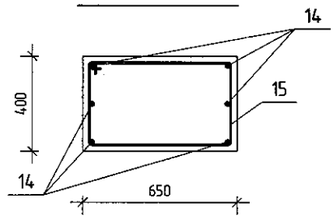

კვეთი ბ-ბ

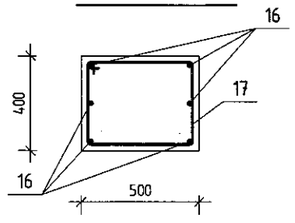

პოზ. 15

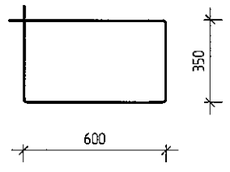

პოზ. 17

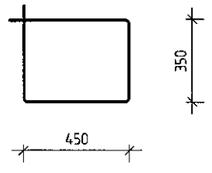

კვეთი 4-4

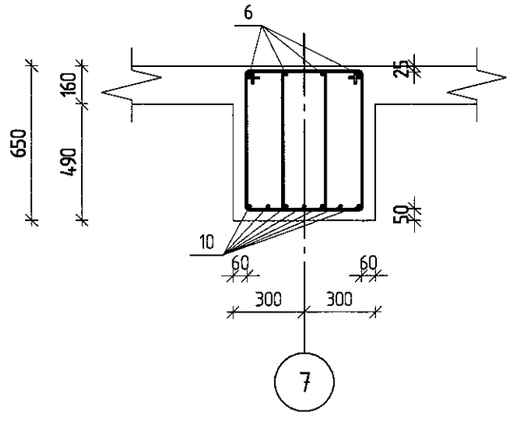

შპს „ჯი აი პი ეი"			მრავალფუნქციური შენობა ლეონიძის №2-ში		
					მუშა პრ.
მთ.კონსტ.	ო.კვარაცხელია		მონოლითური კოჭი კ-54 (გაგრძელება)		დაკე
შეასრულა	დ.აზარიანი				ფურც. № 194
შეამოწმა	ი.ცქიტიშვილი		მასშტაბი 1:50	ინვ. №	ფურცლები

მონოლითური კოჭი კ-55

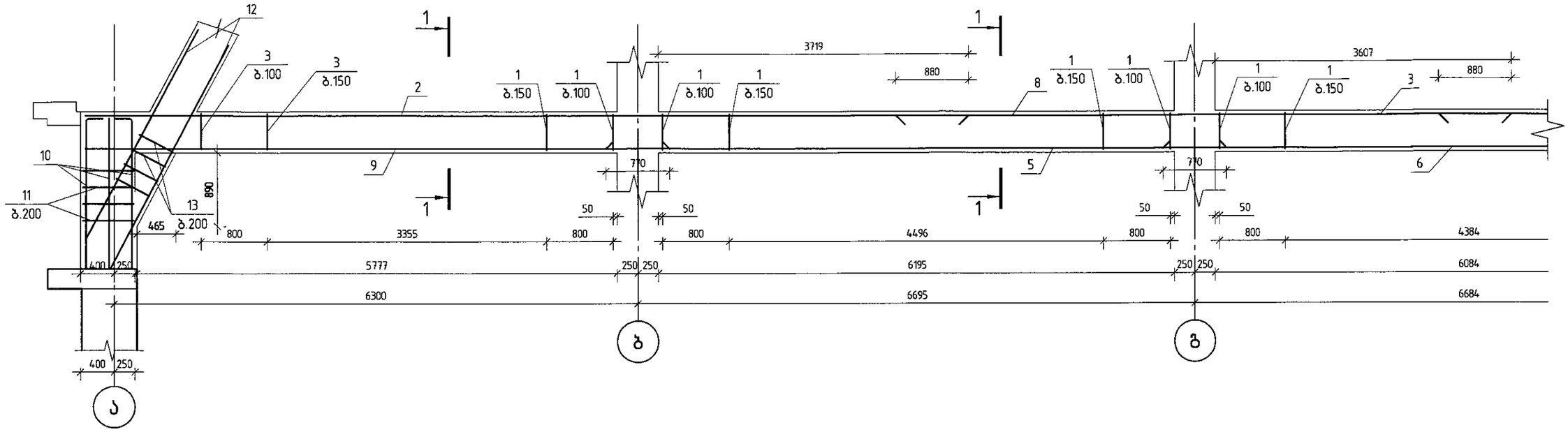

პოზ.	ა ღ ნ ი შ ვ ნ ა	დ ა ს ა ხ ე ლ ე ბ ა	რაოდ.	შენიშვნა
		მონოლითური კოჭი კ-55		
		დეტალები		
1		ф 8 A240 ℓ= 1400	346	0.55 კგ
2		ф 22 A500C ℓ= 10019	4	29.90 კგ
3		ф 22 A500C ℓ= 7463	4	22.27 კგ
4		ф 22 A500C ℓ= 4077	4	12.17 კგ
5		ф 22 A500C ℓ= 7465	4	22.28 კგ
6		ф 22 A500C ℓ= 7454	4	22.24 კგ
7		ф 22 A500C ℓ= 6922	4	20.66 კგ
8		ф 22 A500C ℓ= 7463	4	22.27 კგ
9		ф 22 A500C ℓ= 6435	4	19.20 კგ
10		ф 22 A500C ℓ= 2000	6	5.97 კგ
11		ф 8 A240 ℓ= 1985	7	0.78 კგ
12		ф 22 A500C ℓ= 3056	6	9.12 კგ
13		ф 8 A240 ℓ= 1685	7	0.66 კგ
		მასალები		
		B25 კლასის ბეტონი		4.77 მ³

კვეთი ა-ა

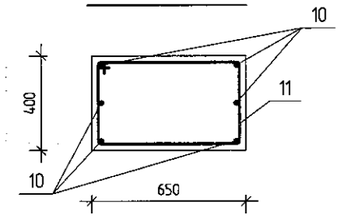

კვეთი ბ-ბ

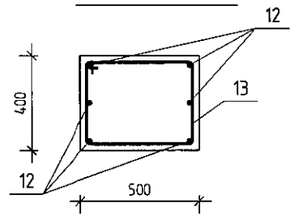

კვეთი 1-1

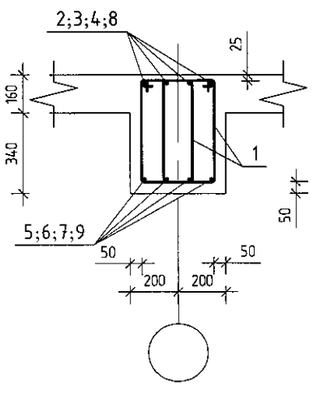

პოზ.1

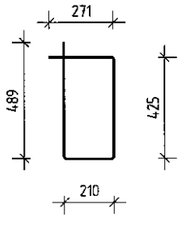

პოზ. 11

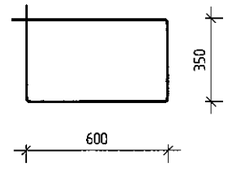

პოზ. 13

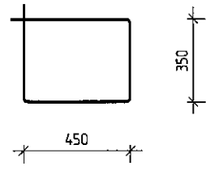

შ.პ.ს. „ჯი აი პი ეჯ"		მრავალფუნქციური შენობა ლეონიძის №2-ში	
			მუშა პრ.
მთ.კონსტ.	ო.ქვარიშვილი	მონოლითური კოჭი კ-55	დაკე
შემსრულა	დ.აზარიანი		ფურც. № 195
შემოწმება	ი.სტიტიშვილი	მასშტაბი 1:50 / ინვ. №	ფურცლები

მონოლითური კოჭი კ-55 (გაგრძელება)

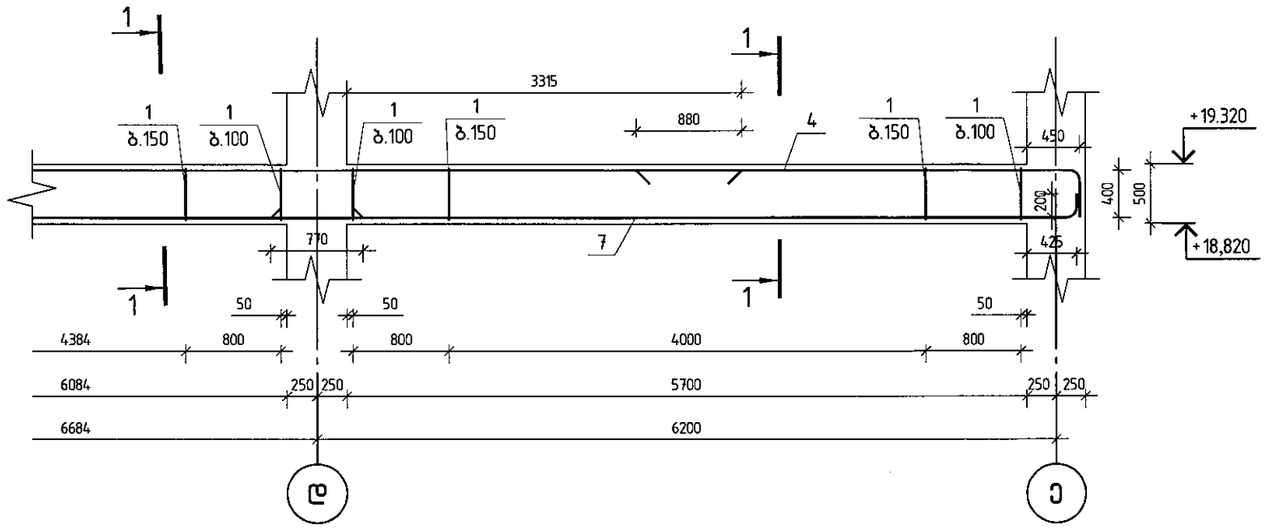

შ.პ.ს. „ჯი აი პი ეჯ"			მრავალფუნქციური შენობა ლეონიძის №2-ში	
				მუშა პრ.
მთ.კონსტ.	ო.ქვრივიშვილი		მონოლითური კოჭი კ-55 (გაგრძელება)	დკკვ
შესრულა	დ.ახვარიანი			ფურც. № 195
შეამოწმა	ი.ცქიტიშვილი		მასშტაბი 1:50 ინვ. №	ფურცლები

მონოლითური კოჭი კ-56

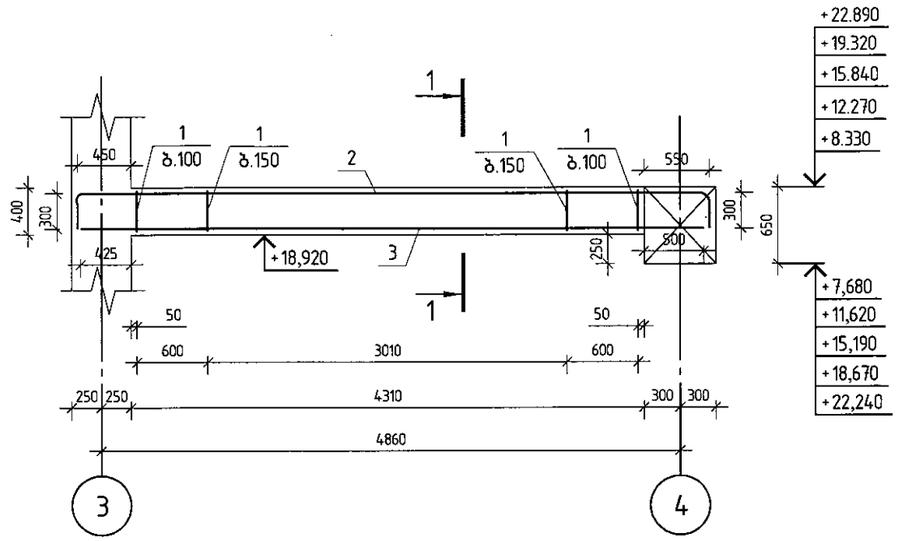

კვეთი 1-1

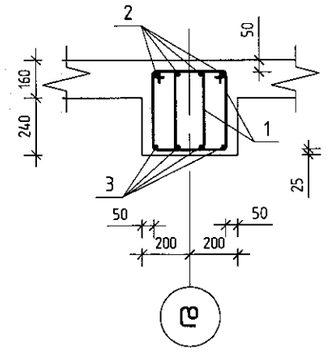

პოზ.1

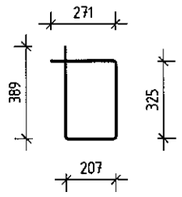

პოზ.	ა ღ ნ ი შ ვ ნ ა	დ ა ს ა ხ ე ლ ე ბ ა	რაოდ.	შ ე ნ ი შ ვ ნ ა
		მონოლითური კოჭი კ-56		
		დეტალები		
1		ф 8 A240 ℓ= 1200	64	0.47 კგ
2		ф 20 A500C ℓ= 5860	4	14.45 კგ
3		ф 20 A500C ℓ= 5235	4	12.91 კგ
		მასალები		
		B25 კლასის ბეტონი		0.69 მ³

შ.პ.ს. „ჯი აი პი ეი"			მრავალფუნქციური შენობა ლეონიძის №2-ში
			მუშა პრ.
მთ.კონსტ.	ო.ქვრივიშვილი		დაკვ
შესრულა	დ.აზარიანი		ფურც. № 197
შეამოწმა	ი.ცქიტიშვილი	მონოლითური კოჭი კ-56	
მასშტაბი 1:50		ინვ. №	ფურცლები

მონოლითური კოჭი კ-57

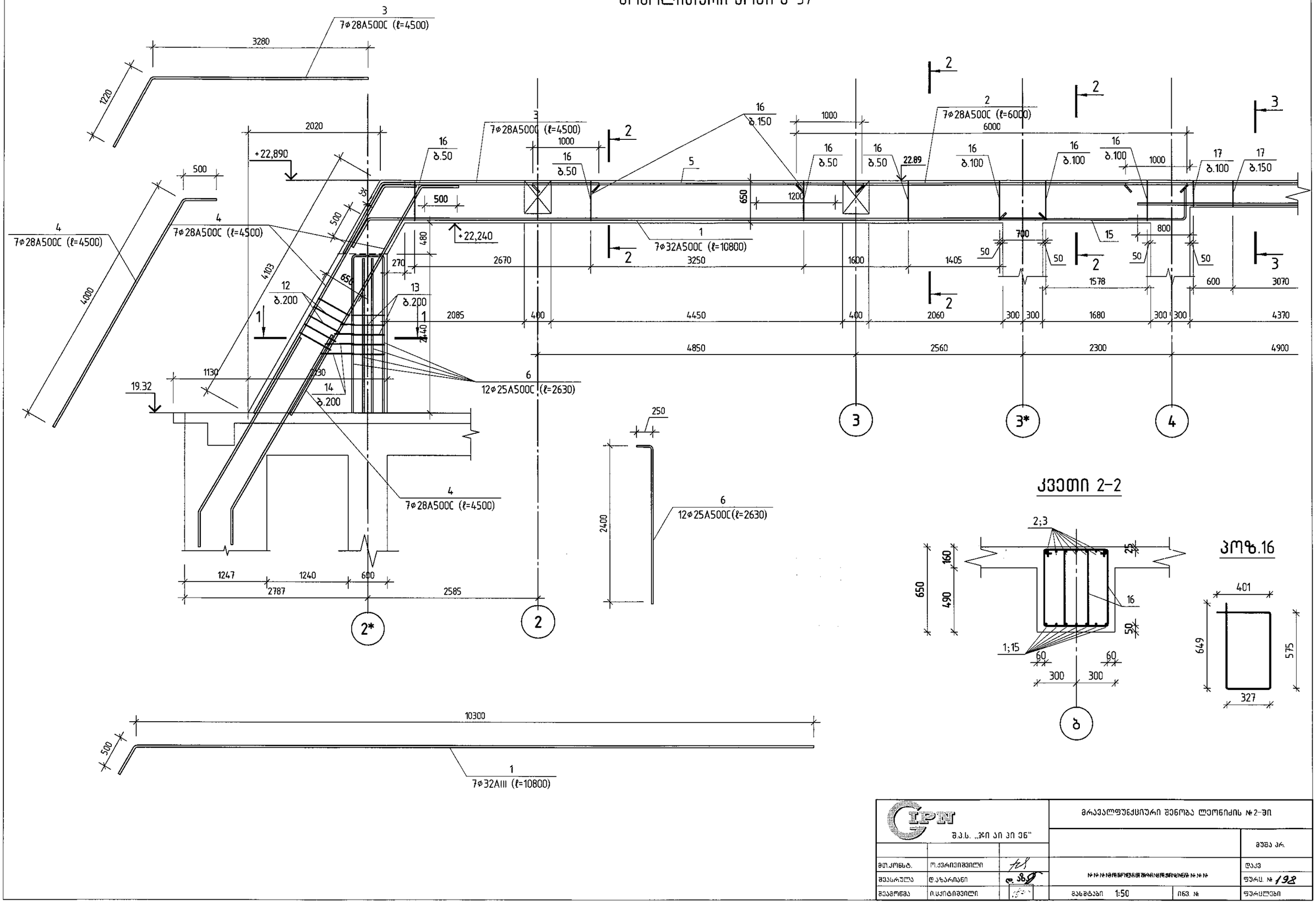

შ.პ.ს. „ჯი აი პი ენ"			მრავალფუნქციური შენობა ლეონიძის №2-ში
			მუშა პრ.
მთ.კონსტ.	ო.ძვრიტიშვილი		დაკვ
შეასრულა	დ.ახვარიანი		ფურც. № 198
შეამოწმა	ი.ცქიტიშვილი		მასშტაბი 1:50 / ინვ. № / ფურცლები

		B25					
17		Ø 8	A240	ℓ= 1190	271	0.47	кг
16		Ø 8	A240	ℓ= 1950	274	0.77	кг
15		Ø 22	A500C	ℓ= 3310	7	9.88	кг
14		Ø 8	A240	ℓ= 1550	12	0.61	кг
13		Ø 8	A240	ℓ= 2335	12	0.92	кг
12		Ø 8	A240	ℓ= 2310	17	0.91	кг
11		Ø 20	A500C	ℓ= 11140	4	27.47	кг
10		Ø 20	A500C	ℓ= 10540	4	25.99	кг
9		Ø 20	A500C	ℓ= 8970	4	22.12	кг
8		Ø 20	A500C	ℓ= 5610	4	13.84	кг
7		Ø 20	A500C	ℓ= 8400	4	20.72	кг
6		Ø 25	A500C	ℓ= 2620	12	10.10	кг
5		Ø 22	A500C	ℓ= 5040	7	15.04	кг
4		Ø 28	A500C	ℓ= 4500	7	21.75	кг
3		Ø 28	A500C	ℓ= 4500	7	21.75	кг
2		Ø 28	A500C	ℓ= 6000	7	29.00	кг
1		Ø 32	A500C	ℓ= 10820	7	68.31	кг
Эм№	Элементы изделия				Количество	Масса изделия	

Ведомость элементов монолитных участков (см. лист КЖ-2.1)

Ведомость расхода стали

Ведомость расхода бетона

Ведомость расхода материалов

Ведомость расхода материалов на 1 м.п.

Ведомость расхода материалов на 1 м.п. (см. лист КЖ-2.1)

მონოლითური კოჭი კ-58

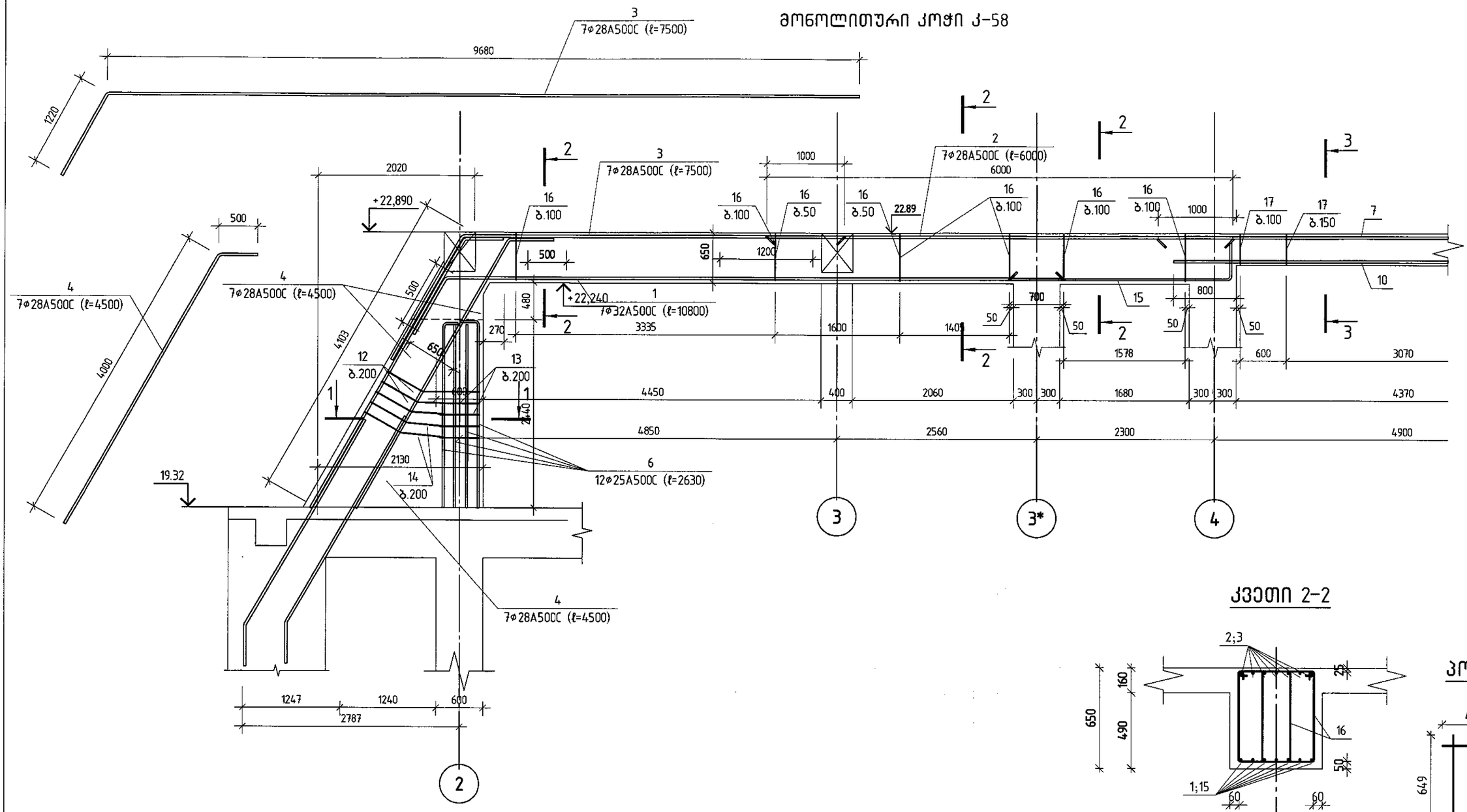

კვეთი 2-2

პოზ.16

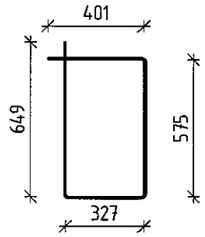

შპს „ჯი პი აი ეი“			მრავალფუნქციური შენობა ლეონიძის №2-ში	
				მუშა პრ.
გთ.კონსტ.	ო.კვარიშვილი		მონოლითური კოჭი კ-58	დაკვ
შეასრულა	დ.ახარიანი			ფურც. № 200
შეამოწმა	ი.ცქიტიშვილი		მასშტაბი 1:50	ინვ. № ფურცლები

მონოლითური კოჭი კ-58 (გაგრძელება)

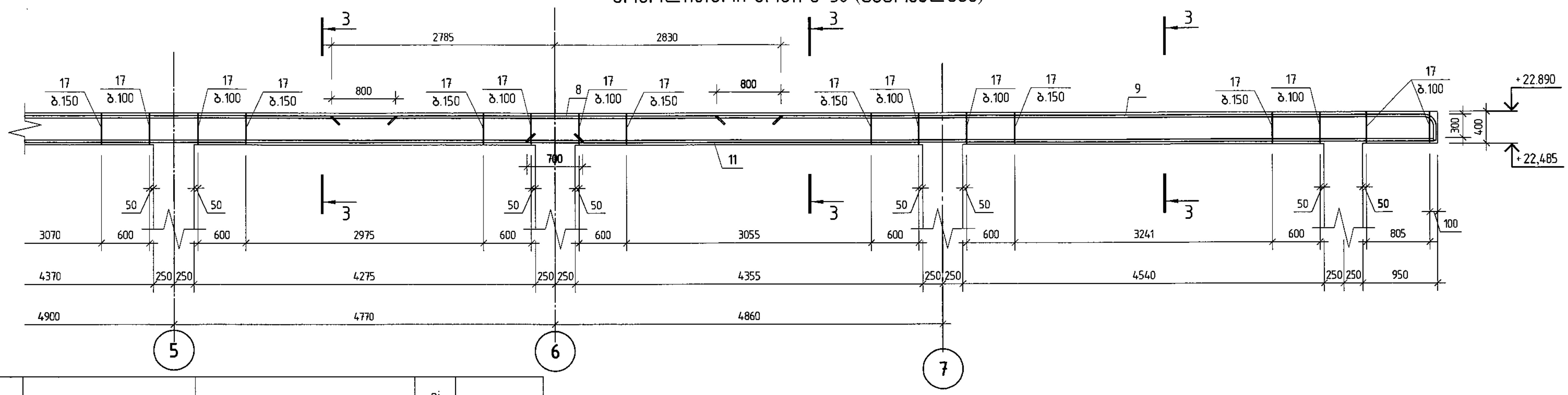

პოზ.	აღნიშვნა	დასახელება			რაოდ.	შენიშვნა
		მონოლითური კოჭი კ-58				
		დეტალები				
1		ϕ 32	A500C	ℓ= 8770	7	55.37 კგ
2		ϕ 28	A500C	ℓ= 6000	7	29.00 კგ
3		ϕ 28	A500C	ℓ= 10890	7	52.64 კგ
4		ϕ 28	A500C	ℓ= 4500	7	21.75 კგ
6		ϕ 25	A500C	ℓ= 2620	12	10.10 კგ
7		ϕ 20	A500C	ℓ= 8400	4	20.72 კგ
8		ϕ 20	A500C	ℓ= 5610	4	13.84 კგ
9		ϕ 20	A500C	ℓ= 9290	4	22.91 კგ
10		ϕ 20	A500C	ℓ= 10540	4	25.99 კგ
11		ϕ 20	A500C	ℓ= 11400	4	28.11 კგ
12		ϕ 8	A240	ℓ= 2310	17	0.91 კგ
13		ϕ 8	A240	ℓ= 2335	12	0.92 კგ
14		ϕ 8	A240	ℓ= 1550	12	0.61 კგ
15		ϕ 22	A500C	ℓ= 3310	7	9.88 კგ
16		ϕ 8	A240	ℓ= 1950	190	0.77 კგ
17		ϕ 8	A240	ℓ= 1190	277	0.47 კგ
		მასალები				
		B25 კლასის ბეტონი				8.61 მ³

კვეთი 3-3

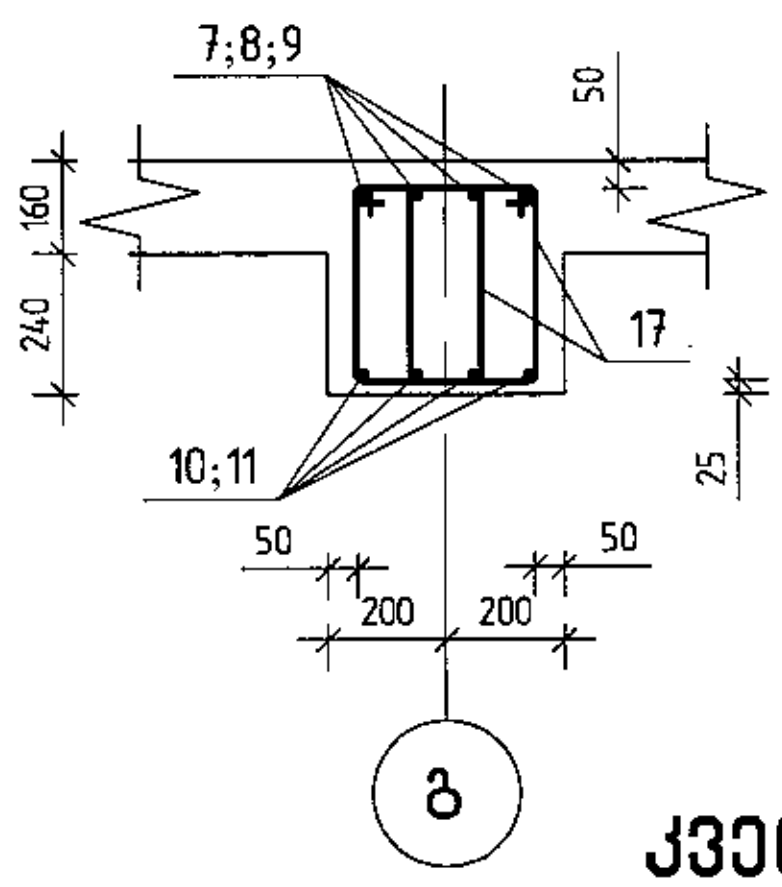

პოზ.17

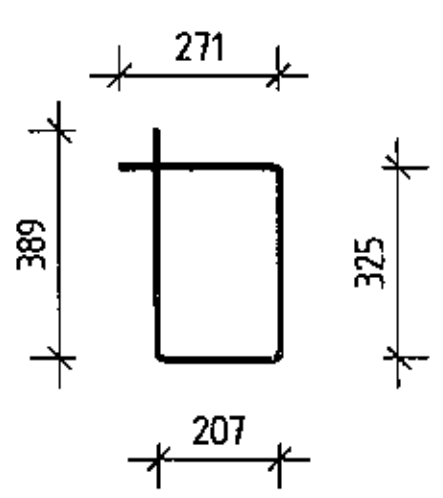

პოზ.12

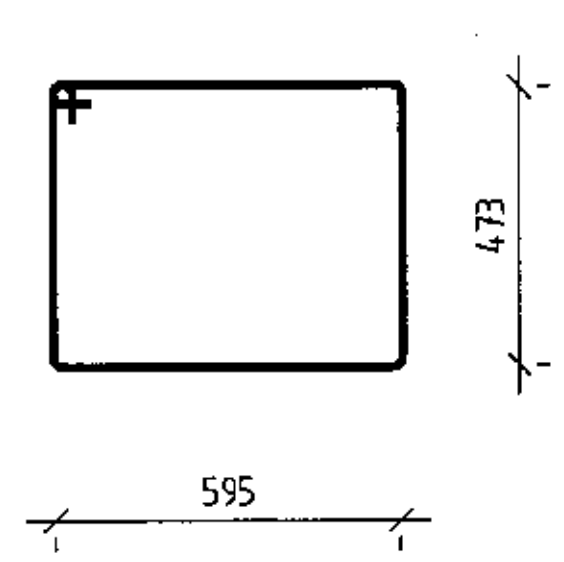

პოზ.14

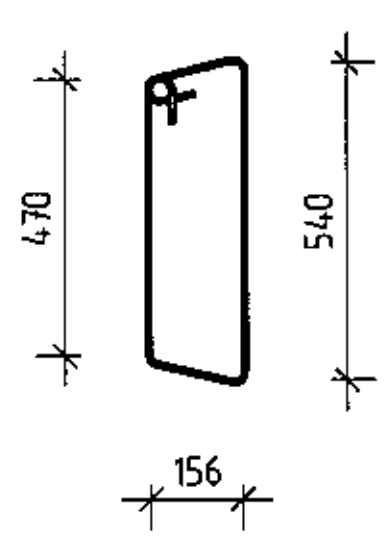

პოზ.13

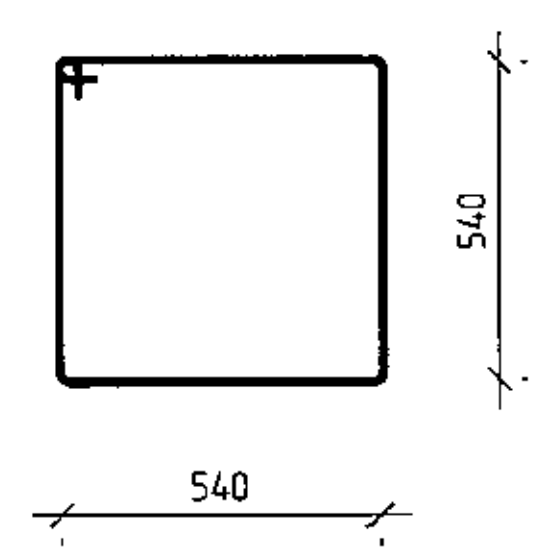

კვეთი 1-1

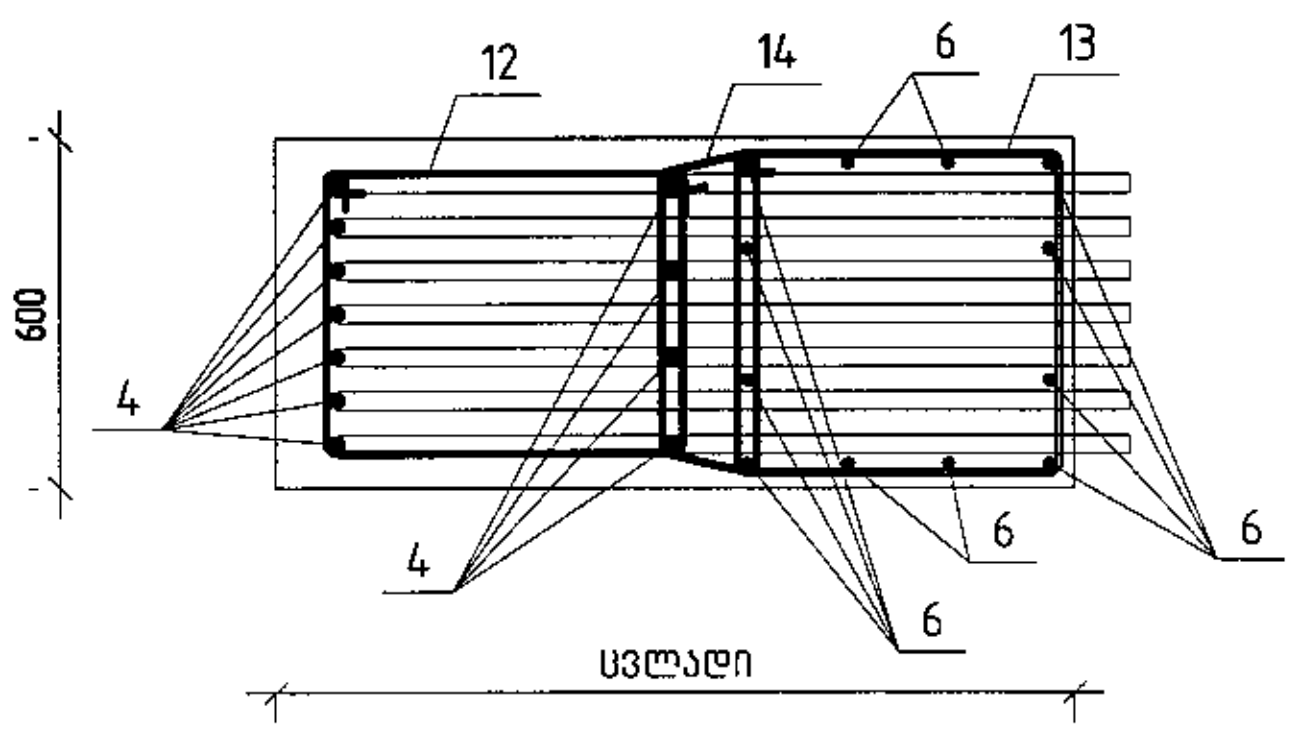

შ.პ.ს. „ჯი პი ენ"		მრავალფუნქციური შენობა ლეონიძის №2-ში	
			მუშა პრ.
მთ.კონსტ.	ო.ქვრივიშვილი	მონოლითური კოჭი კ-58 (გაგრძელება)	ლაკე
შეასრულა	ლ.აზარიანი		ფურც. № 201
შეამოწმა	ი.ცქიტიშვილი	მასშტაბი 1:50 ინვ. №	ფურცლები

მონოლითური კოჭი კ-60

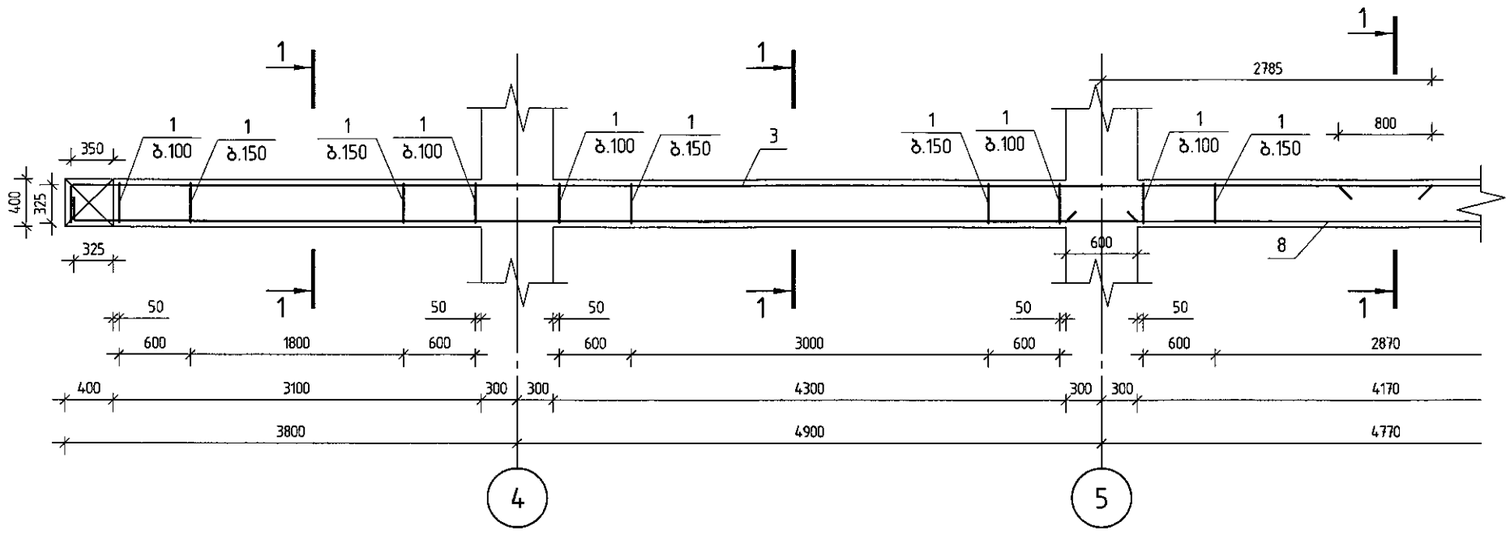

პოზ.	ა ღ ნ ი შ ვ ნ ა	დ ა ს ა ხ ე ლ ე ბ ა		რაოდ.	შენიშვნა
		მონოლითური კოჭი კ-60			
		დეტალები			
1		ф 8 A240	ℓ= 1200	236	0.47 კგ
3		ф 20 A500C	ℓ= 11751	4	28.98 კგ
4		ф 20 A500C	ℓ= 5565	4	13.72 კგ
5		ф 22 A500C	ℓ= 5168	4	15.42 კგ
7		ф 20 A500C	ℓ= 9117	4	22.48 კგ
8		ф 20 A500C	ℓ= 10081	4	24.86 კგ
9		ф 25 A500C	ℓ= 7431	4	28.64 კგ
10		ф 8 A240	ℓ= 1400	93	0.55 კგ
11		ф 22 A500C	ℓ= 6580	4	19.63 კგ
12		ф 20 A500C	ℓ= 1594	4	3.93 კგ
		მასალები			
		B25 კლასის ბეტონი			3.91 მ³

კვეთი 1-1

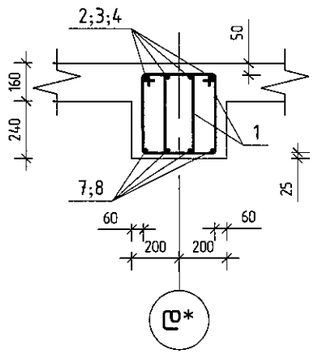

პოზ.1

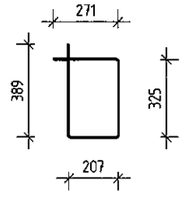

კვეთი 2-2

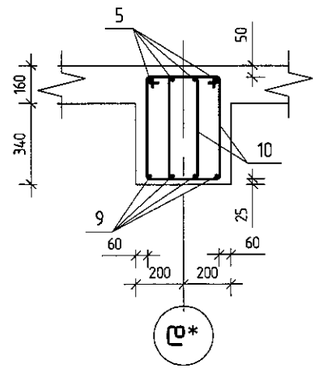

პოზ.10

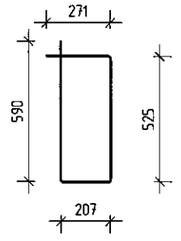

შპს „ჯი აი პი ეი"		მრავალფუნქციური შენობა ლეონიძის №2-ში	
			მუშა პრ.
მთ.კონსტ.	ო.ქვარიშვილი	მონოლითური კოჭი კ-60	დაკვ
შესრულება	დ.ბაზარიანი		ფურც. № 202
შეამოწმა	ი.ცქიტიშვილი	მასშტაბი 1:50 ინვ. №	ფურცლები

Гип	Разработал	Иванов	
	Проверил	Петров	
	Н. контр.		
	ГИП	Сидоров	

Ж/б ростверк под колонны. Схема армирования (фрагмент)

Стадия: Р | Лист: 1 | Листов: 1

Организация: ООО «ПроектСтройСервис»

Инв. № подл. | Подпись и дата | Взам. инв. №

Ж/б ростверк под колонны. Схема армирования (фрагмент)

Стадия: Р | Лист: 1 | Листов: 1

Организация: ООО «ПроектСтройСервис»

Инв. № подл. | Подпись и дата | Взам. инв. №

მონოლითური კოჭი კ-62

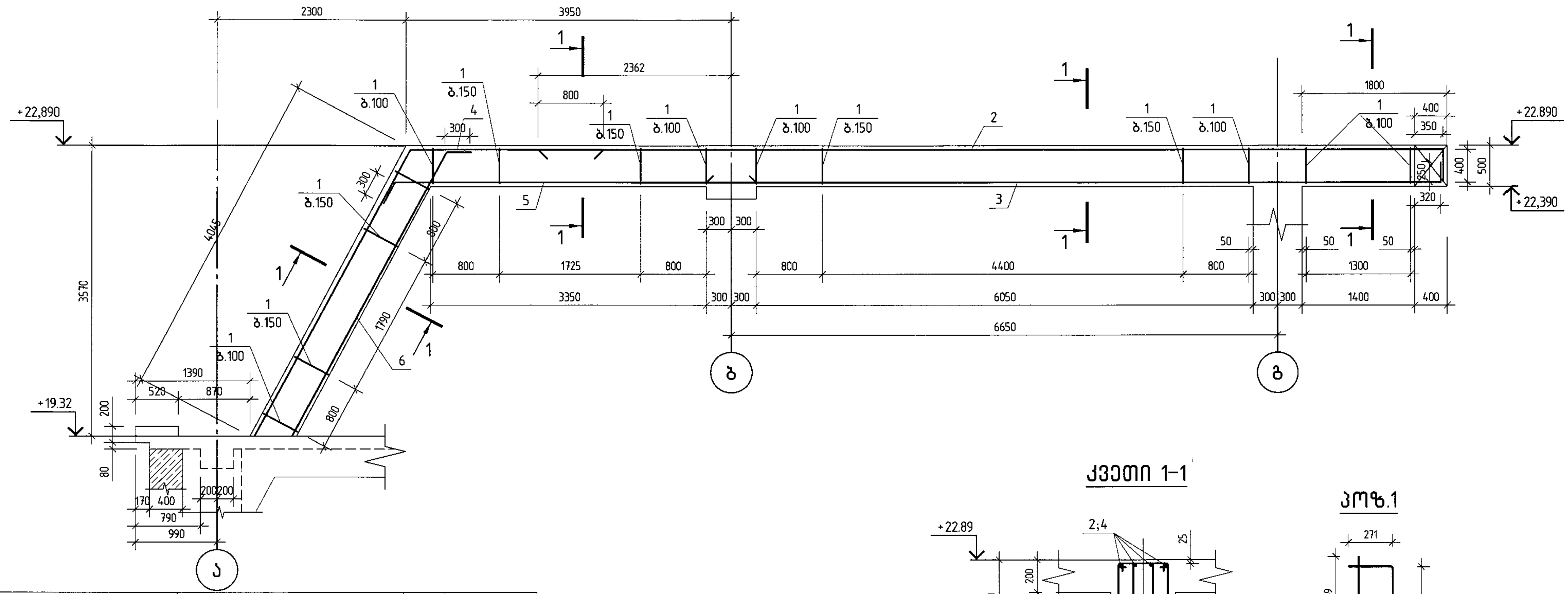

კვეთი 1-1

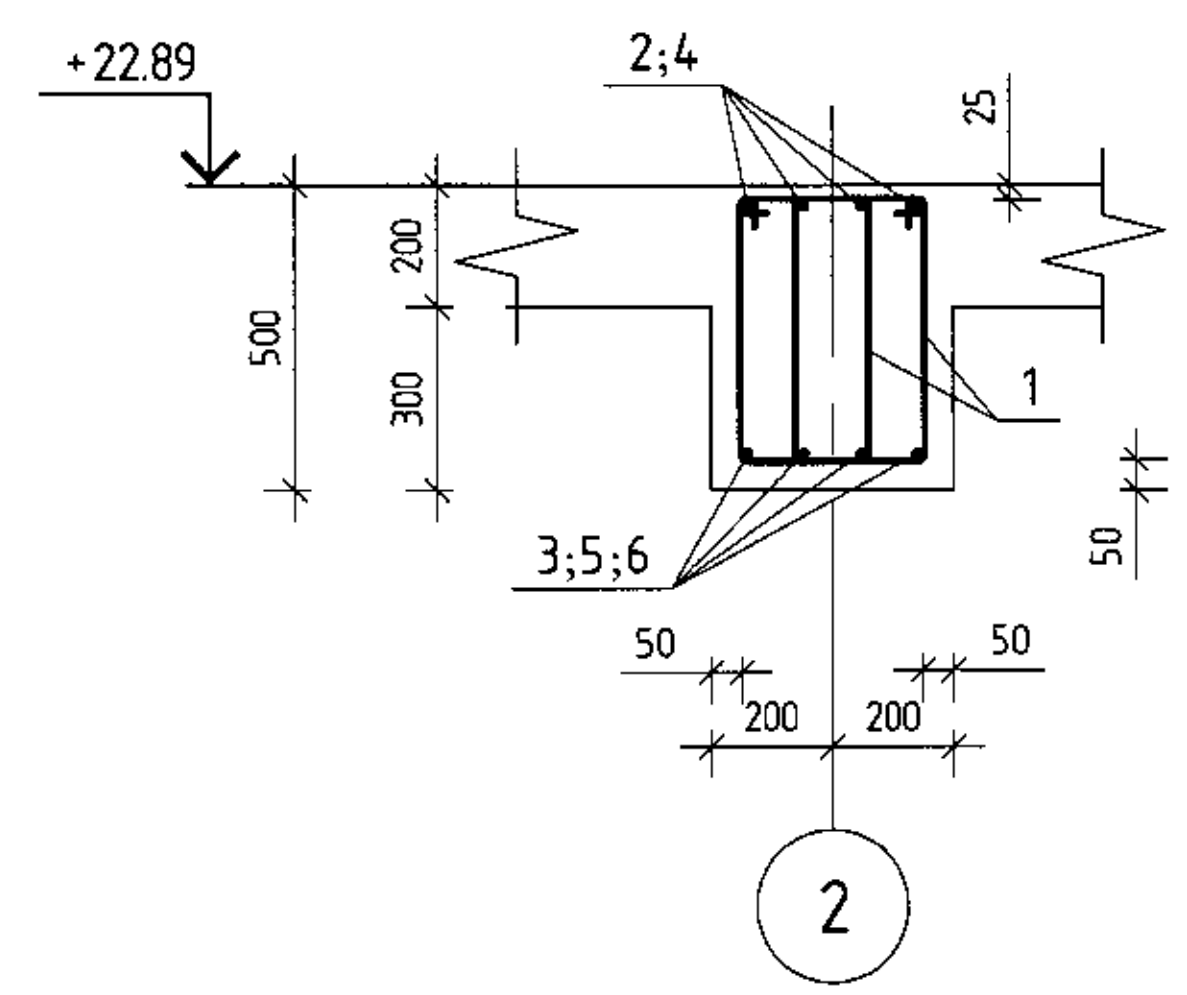

პოზ.1

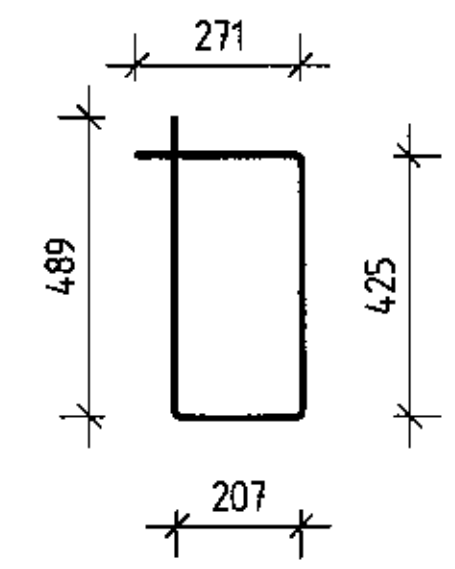

პოზ.	აღნიშვნა	დასახელება	რაოდ.	შენიშვნა
		მონოლითური კოჭი კ-62		
		დეტალები		
1		∅ 8 A240 ℓ= 1400	228	0.55 კგ
2		∅ 20 A500C ℓ= 11462	4	28.27 კგ
3		∅ 20 A500C ℓ= 9220	4	22.74 კგ
4		∅ 20 A500C ℓ= 6340	4	15.63 კგ
5		∅ 20 A500C ℓ= 4690	4	11.57 კგ
6		∅ 20 A500C ℓ= 4270	4	10.53 კგ
		მასალები		
		B25 კლასის ბეტონი		4.09 მ³

შ.პ.ს. „ჯი აი პი ენ"			მრავალფუნქციური შენობა ლეონიძის №2-ში	
				მუშა პრ.
მთ.კონსტ.	ო.კვრივიშვილი		მონოლითური კოჭი კ-62	დაკვ
შეასრულა	თ.გინტური			ფურც. № 204
შეამოწმა	ი.ცქიტიშვილი		მასშტაბი 1:50 / ინვ. №	ფურცლები

მონოლითური კოჭი კ-69

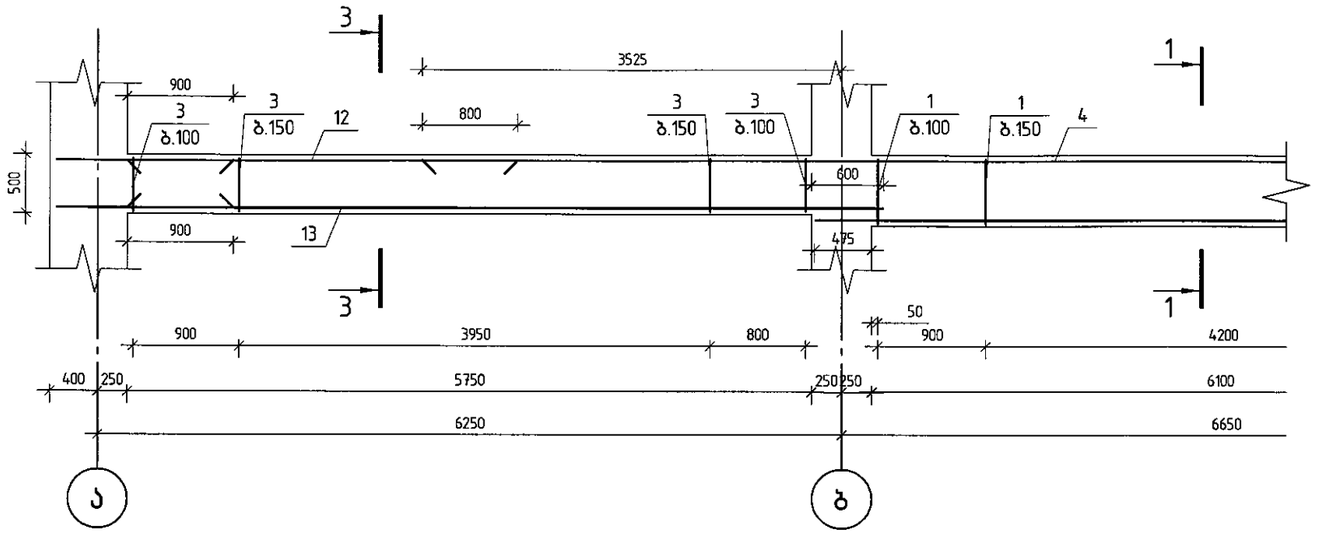

პოზ.	ა ღ ნ ი შ ვ ნ ა	დ ა ს ა ხ ე ლ ე ბ ა	რაოდ.	შენიშვნა
		მონოლითური კოჭი კ-69		
		დეტალები		
1		ф 8 A240 ℓ= 1590	92	0.63 კგ
2		ф 8 A240 ℓ= 1955	170	0.77 კგ
3		ф 8 A240 ℓ= 1390	84	0.55 კგ
4		ф 22 A500C ℓ= 11465	4	34.21 კგ
5		ф 25 A500C ℓ= 3867	7	14.90 კგ
6		ф 20 A500C ℓ= 4250	4	10.48 კგ
7		ф 25 A500C ℓ= 3967	7	15.29 კგ
8		ф 20 A500C ℓ= 2277	4	5.62 კგ
9		ф 22 A500C ℓ= 7325	4	21.86 კგ
10		ф 28 A500C ℓ= 9550	7	46.16 კგ
11		ф 18 A500C ℓ= 2037	4	4.07 კგ
12		ф 22 A500C ℓ= 3275	4	9.77 კგ
13		ф 22 A500C ℓ= 6350	4	18.95 კგ
		მასალები		
		B25 კლასის ბეტონი		6.10 მ³

კვეთი 1-1

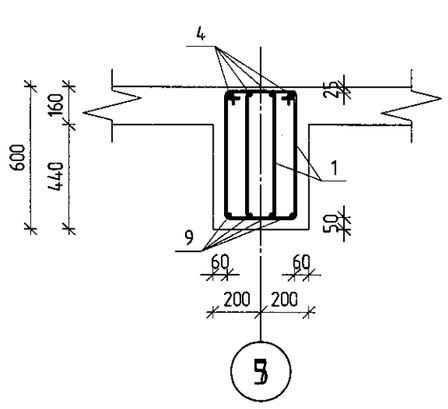

კვეთი 2-2

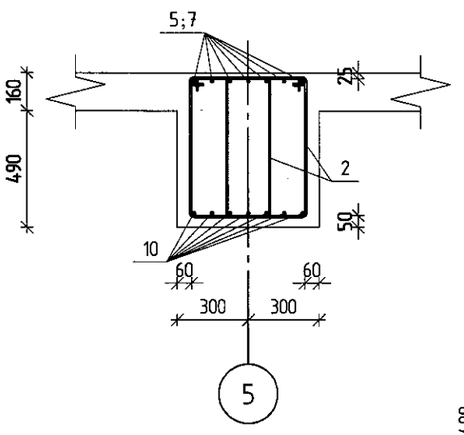

კვეთი 3-3

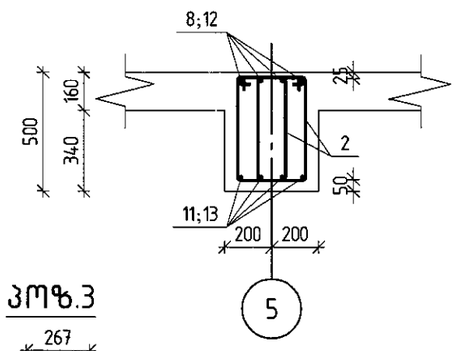

პოზ.1

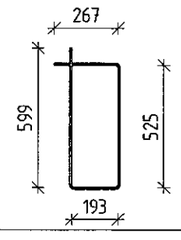

პოზ.2

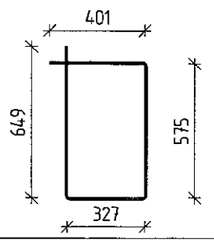

პოზ.3

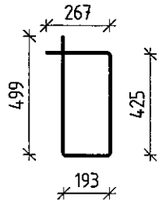

შ.პ.ს. „ჯი აი პი ეს"			მრავალფუნქციური შენობა ლეონიძის №2-ში	
				მუშა პრ.
მთ.კონსტ.	ო.ჟვარივიშვილი		მონოლითური კოჭი კ-69	დაკე
შეასრულა	დ.ახვარიანი			ფურც. № 211
შეამოწმა	ი.ცქიტიშვილი		მასშტაბი 1:50	ინვ. № ფურცლები

მონოლითური კოჭი კ-69 (გაბარიტები)

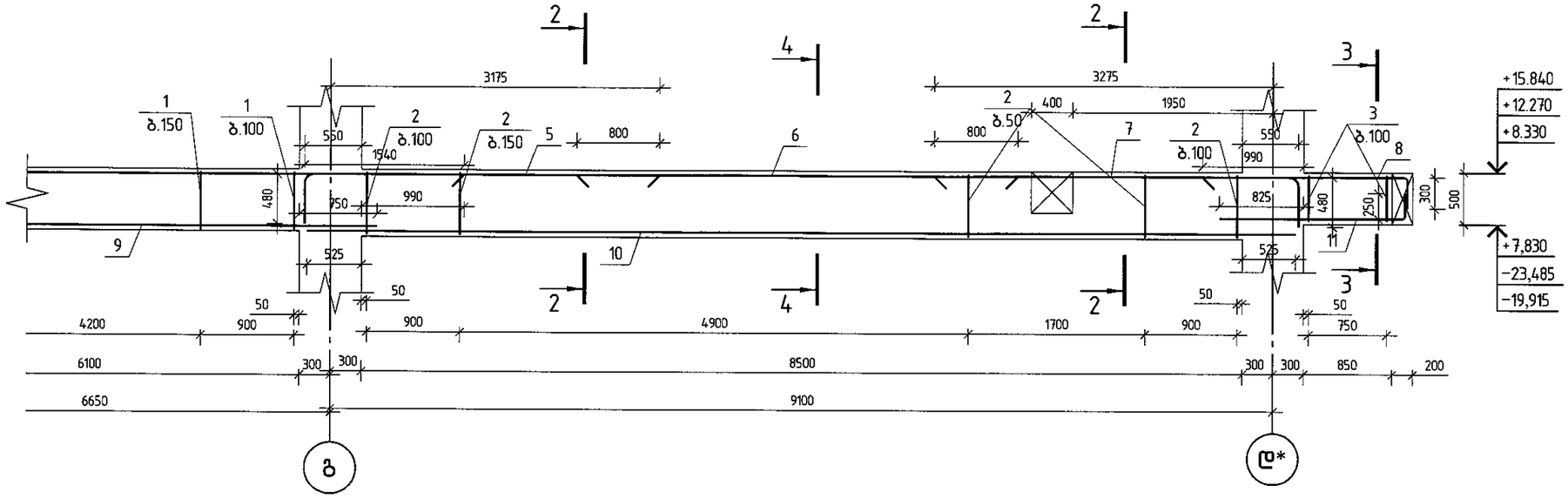

კვეთი 4-4

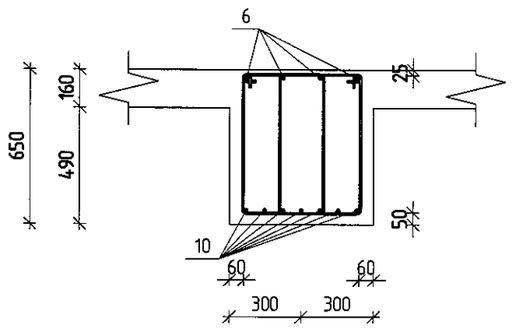

შპს „ჯი აი პი ეი“			მრავალფუნქციური შენობა ლეონიძის №2-ში	
				მუშა პრ.
მთ.კონსტ.	ო.ქვრივიშვილი		მონოლითური კოჭი კ-69 (გაბარიტები)	დაკე
შესრულა	დ.ახვარიანი			ფურც. № 212
შეამოწმა	ი.ცქიტიშვილი		მასშტაბი 1:50	ინვ. № ფურცლები

მონოლითური დიაფრაგმა დფ-1

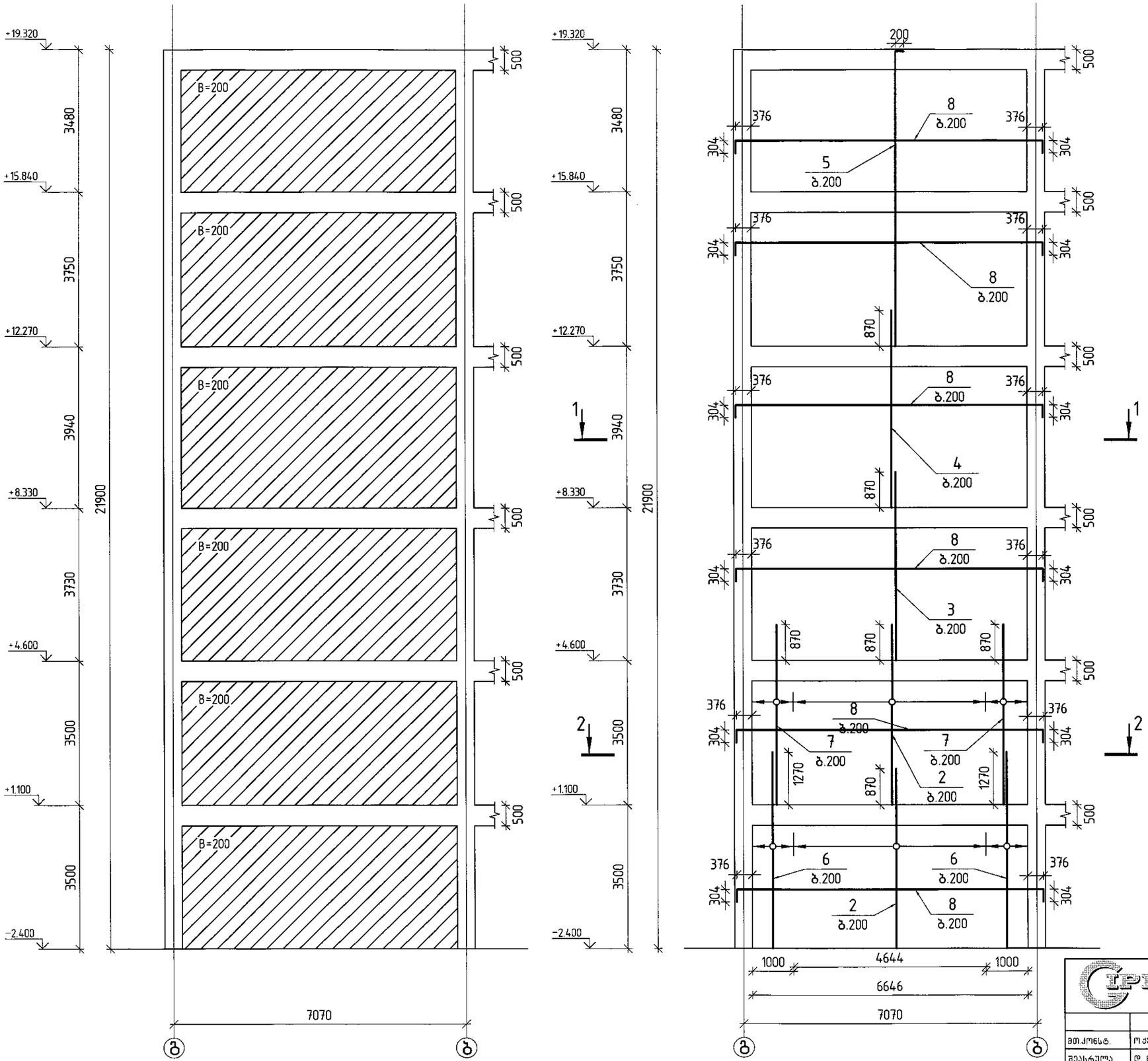

შპს. „ჯი აი პი ეი“			მრავალფუნქციური შენობა ლეონიძის № 2-ში	
				მუშა პრ.
მთ.ქონსტ.	ო.ქვარიშვილი		მონოლითური დიაფრაგმა დფ-1	დ.კვ
შეასრულა	დ. ნიქაბაძე			ფურც. № 213
შეამოწმა	ი.ცქიტიშვილი		მასშტაბი 1:100	ინვ. № ფურცლები

ჭრილი 1-1

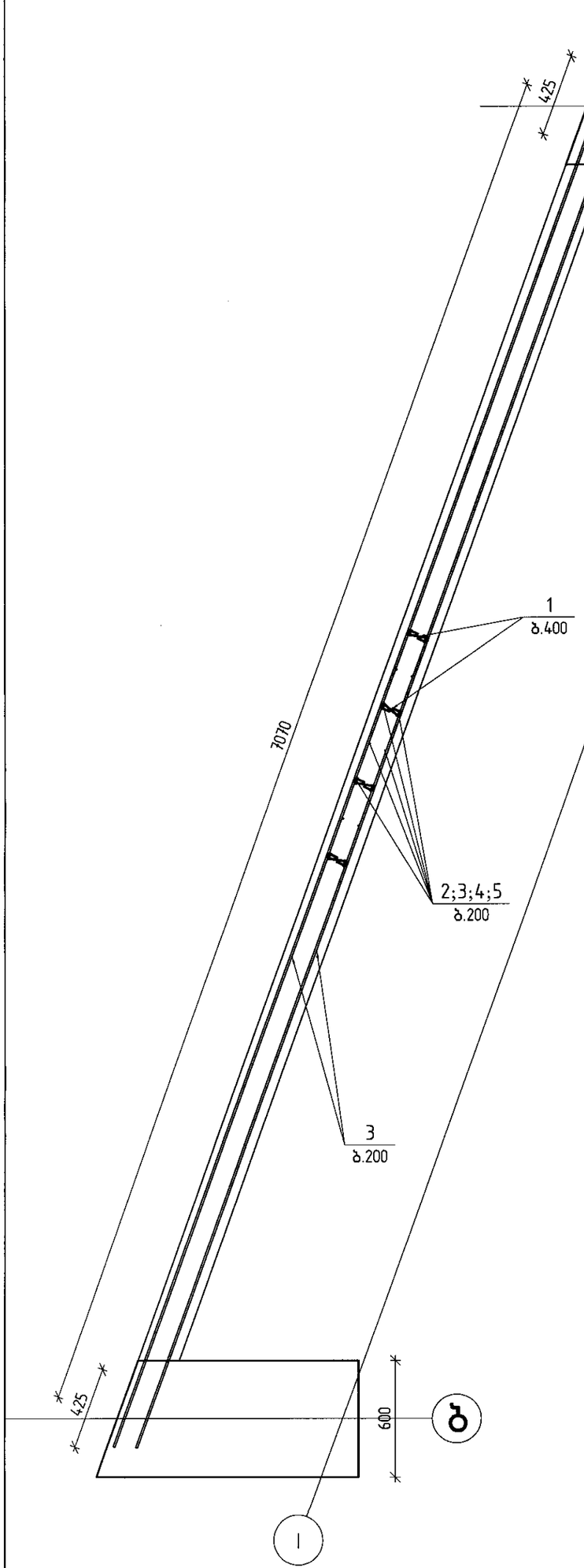

პოზ.	ა ღ ნ ი შ ვ ნ ა	დ ა ს ა ხ ე ლ ე ბ ა	რაოდ.	შენიშვნა
		მონოლითური დიაფრაგმა დფ-1		
		დეტალები		
1		ф 6 A240 ℓ= 226	785	0.05 კგ
2		ф 12 A500c ℓ= 4370	92	3.88 კგ
3		ф 12 A500c ℓ= 4600	68	4.08 კგ
4		ф 12 A500c ℓ= 4810	68	4.27 კგ
5		ф 12 A500c ℓ= 7380	68	6.55 კგ
6		ф 16 A500c ℓ= 4770	20	7.53 კგ
7		ф 16 A500c ℓ= 4370	20	6.90 კგ
8		ф 10 A500c ℓ= 8004	192	4.93 კგ
		მასალები		
		B25 კლასის ბეტონი		23.92 მ³

შ.პ.ს. „ჯი აი პი ენ“		მრავალფუნქციური შენობა ლეონიძის №2-ში	
			მუშა არ.
მთ.კონსტ.	ო.ქვარიშვილი	ჭრილი 1-1	დაკვ
შესრულა	დ. ნიქაბაძე		ფურც. № 214
შეამოწმა	ი.ცქიტიშვილი	მასშტაბი 1:25	ინვ. № ფურცლები

ჭრილი 2-2

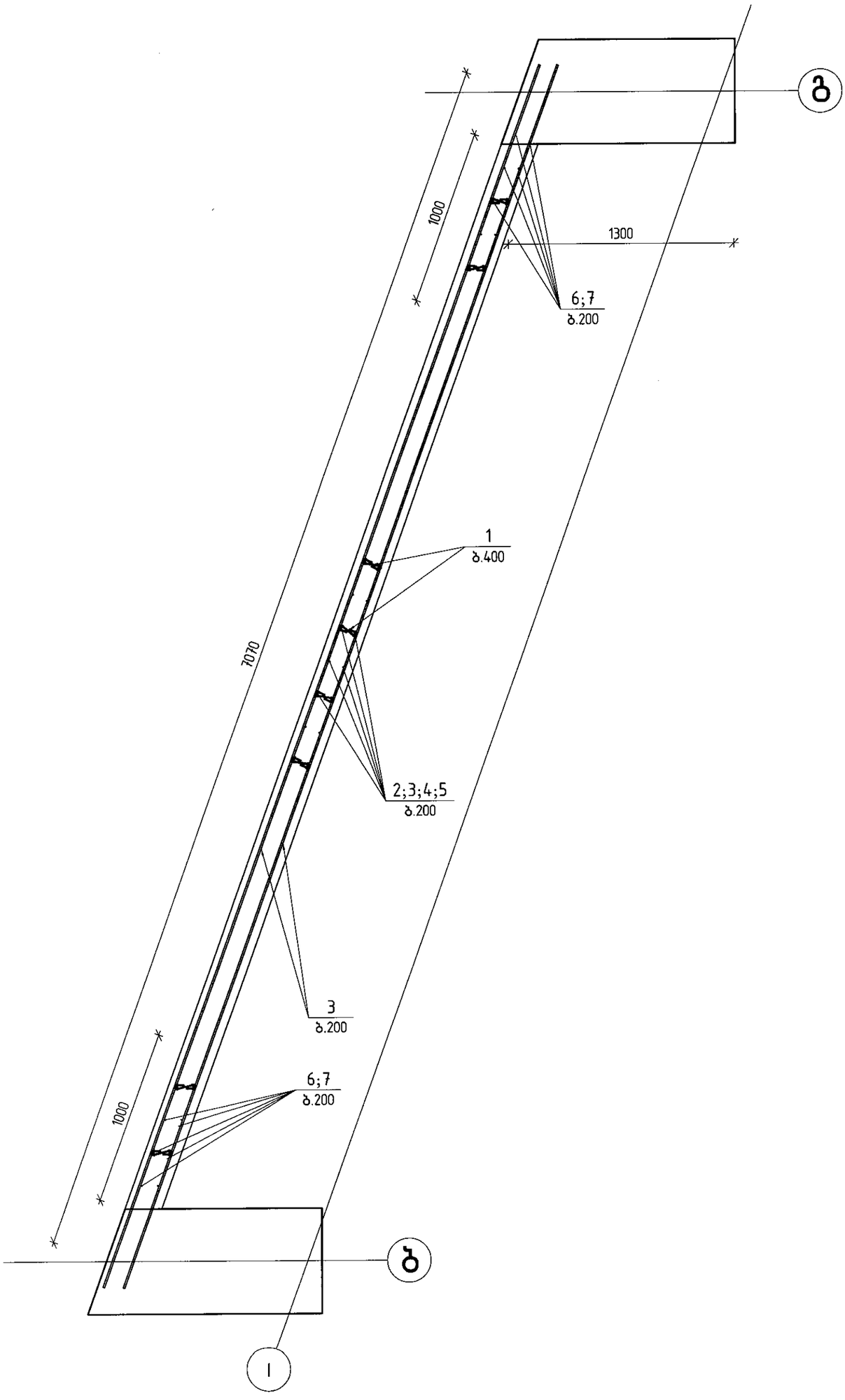

შ.პ.ს. „ჯი აი პი ენ“			მრავალფუნქციური შენობა ლეონიძის №2-ში		
					მუშა პრ.
მთ.კონსტ.	ო.ქვრივიშვილი		ჭრილი 2-2		დაკვ
შეასრულა	დ. ნიქაბაძე				ფურც. № 215
შეამოწმა	ი.ცქიტიშვილი		მასშტაბი 1:25	ინვ. №	ფურცლები

Армирование фундаментной плиты ФП-2

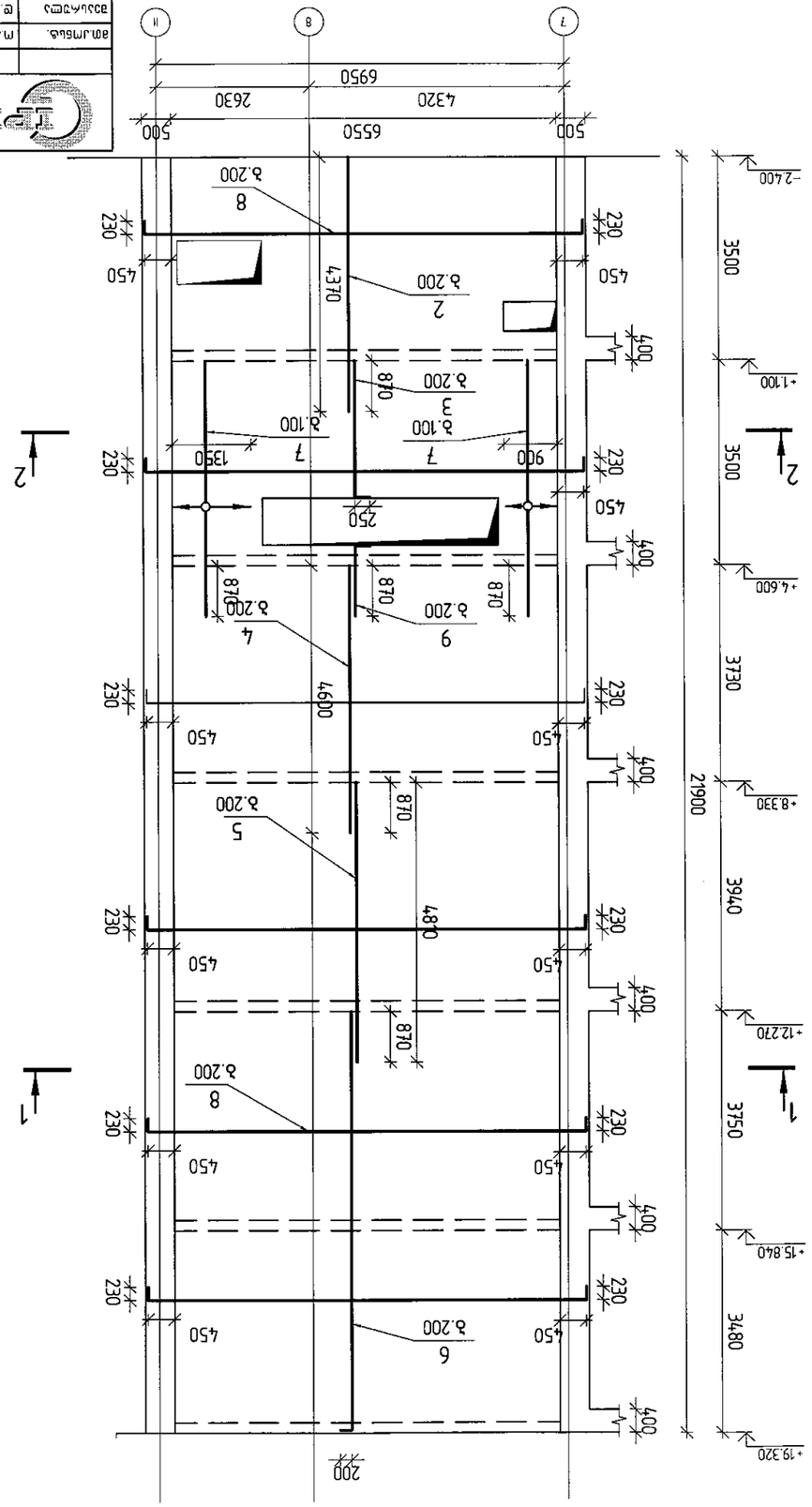

Изм. Кол.уч.	Лист № док.	Подп.	Дата
Разработал	Фомина		03.21
Проверил	Ефимов		03.21
Н.контр.	Ефимов		03.21
ГИП	Ефимов		03.21

ООО "ЭС ЭН ЭЙ Инжиниринг"

Армирование фундаментной плиты ФП-2

Стадия Р | Лист 216 | Листов

Формат А3 | Копировал

Зм№	Эскиз	Марка позиции	Кол.	Масса 1 шт.
		Фундамент ФЛ-2		
		Изделия		
1		Ø 6 A240 ℓ= 226	820	0.05 кг
2		Ø 16 A500c ℓ= 4370	64	6.90 кг
3		Ø 12 A500c ℓ= 2582	42	2.29 кг
4		Ø 12 A500c ℓ= 4600	64	4.08 кг
5		Ø 12 A500c ℓ= 4810	64	4.27 кг
6		Ø 12 A500c ℓ= 7380	64	6.55 кг
7		Ø 16 A500c ℓ= 4370	48	6.90 кг
8		Ø 10 A500c ℓ= 7900	216	4.87 кг
9		Ø 10 A500c ℓ= 1451	42	0.89 кг
		Сборные		
		Бетон тяжелый класса В25		28.70 м³

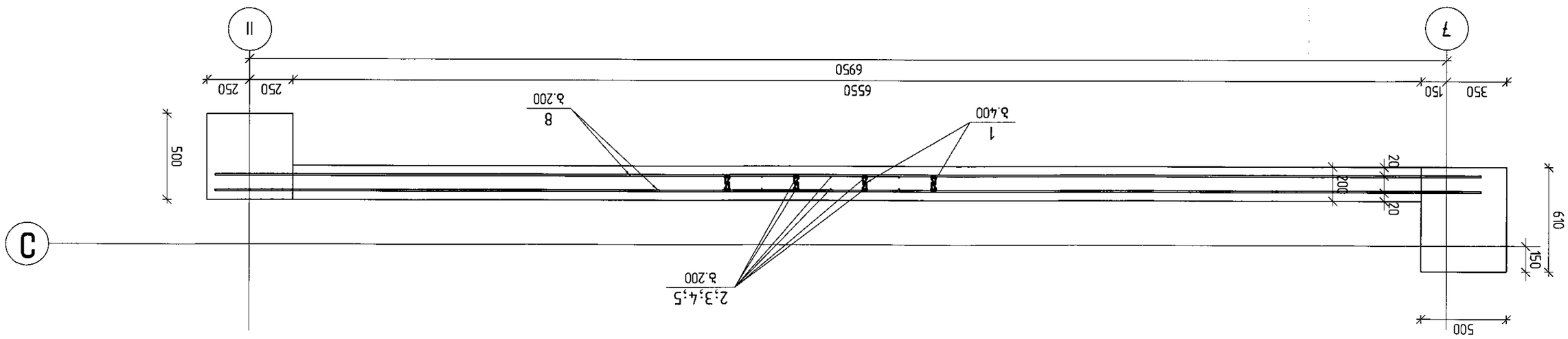

Фундамент 1-1

				Фундамент под колонны КЖ2-3П	
				ГПИ "Ленгипроинжпроект"	
Гип	Шульга				
Нач.отд.	Ефимов			Стадия	Лист	Листов
Н.контр.	Ефимов			Р	3	
Разраб.	Шульга				
Масштаб 1:25		Лист №		Формат А3	

ჭრილი 2-2

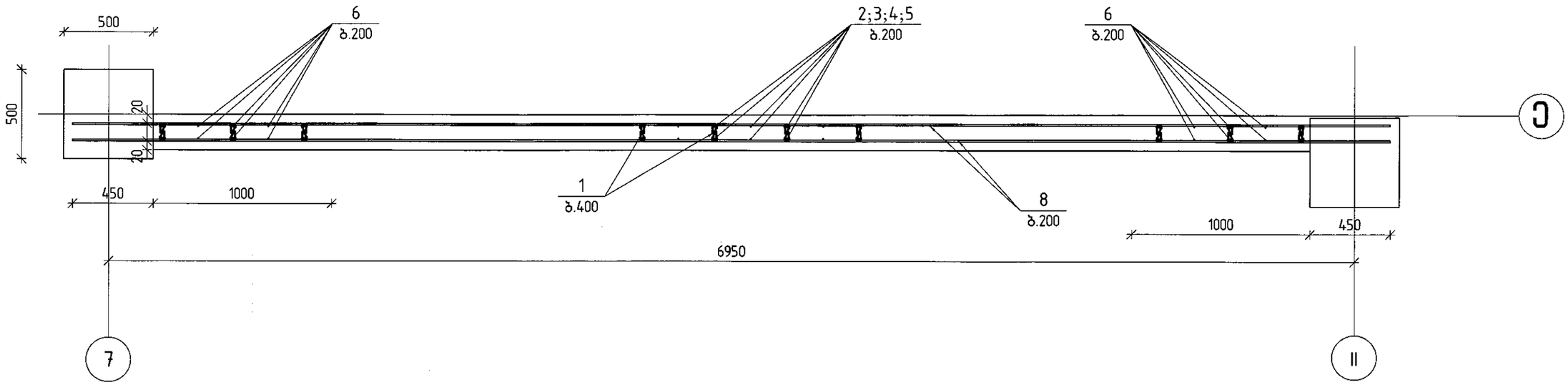

შ.პ.ს. „ჯი აი პი ეჯ“			მრავალფუნქციური შენობა ლეონიძის №2-ში	
				მუშა პრ.
მთ.ქონსტ.	ო.ქვრივიშვილი		ჭრილი 2-2	დაკე
შეასრულა	დ. ნიქაბაძე			ფურც. №218
შეამოწმა	ი.ცქიტიშვილი		მასშტაბი 1:25	ინვ. № ფურცლები

მონოლითური დიაფრაგმა დფ-3

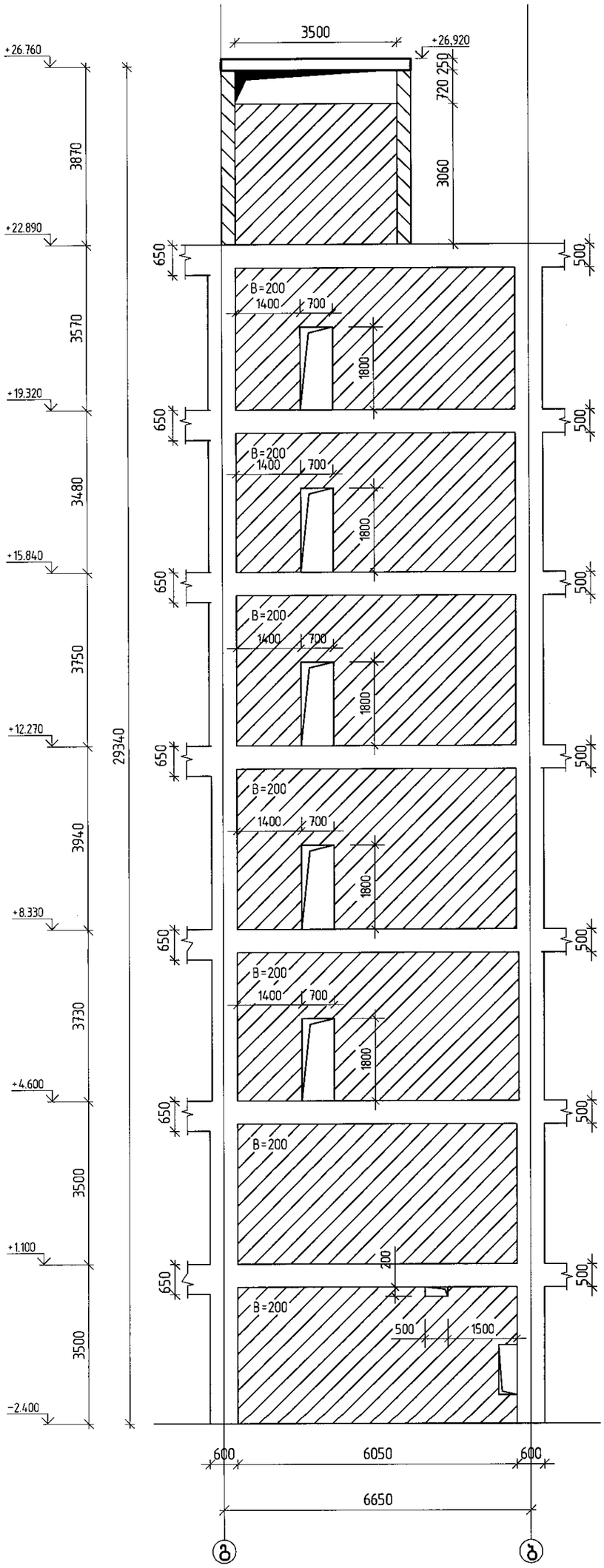

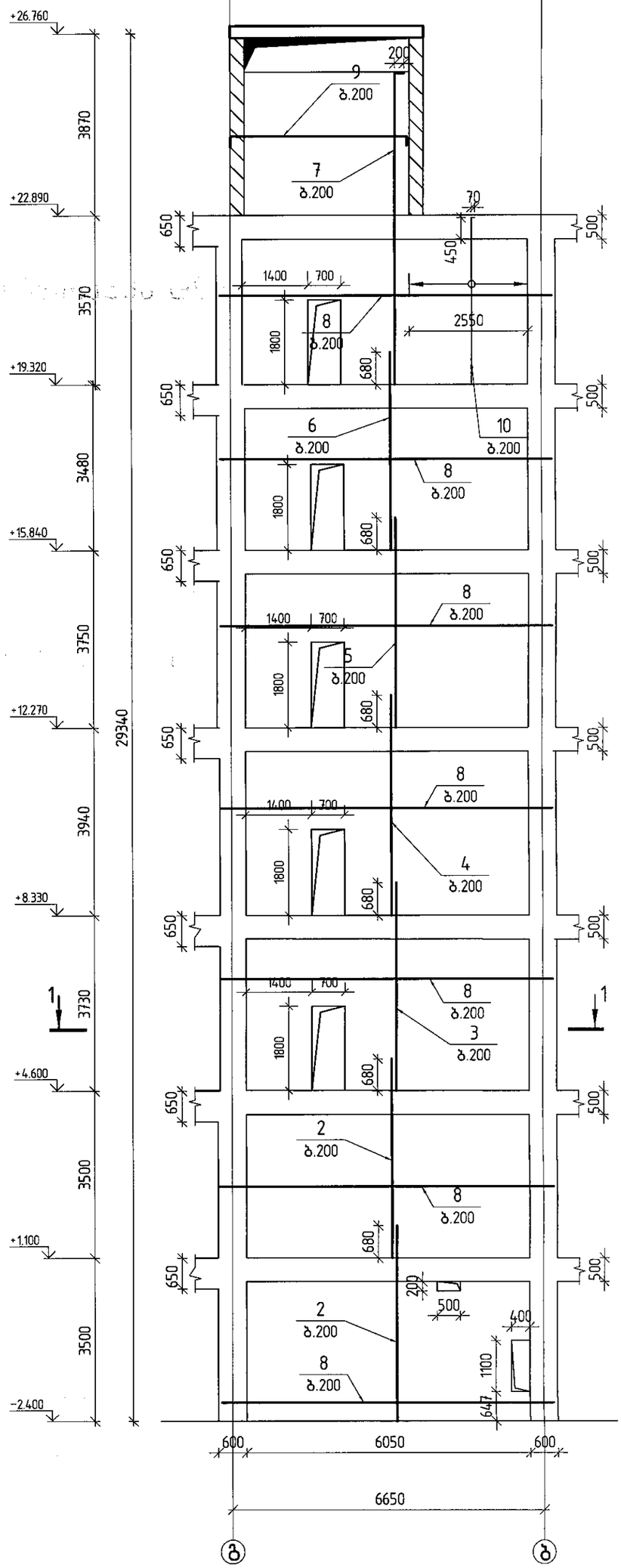

შ.პ.ს. „ჯი აი პი ენ“			მრავალფუნქციური შენობა ლეონიძის №2-ში
			მუშა არ.
მთ.კონსტ.	ო.ქვრივიშვილი		მონოლითური დიაფრაგმა დფ-3
შესრულა	დ. ნიქაბაძე		დაკე
შეამოწმა	ი.ცქიტიშვილი		ფურც. № 219
			მასშტაბი 1:100 / ინვ. № / ფურცლები

ჭრილი 1-1

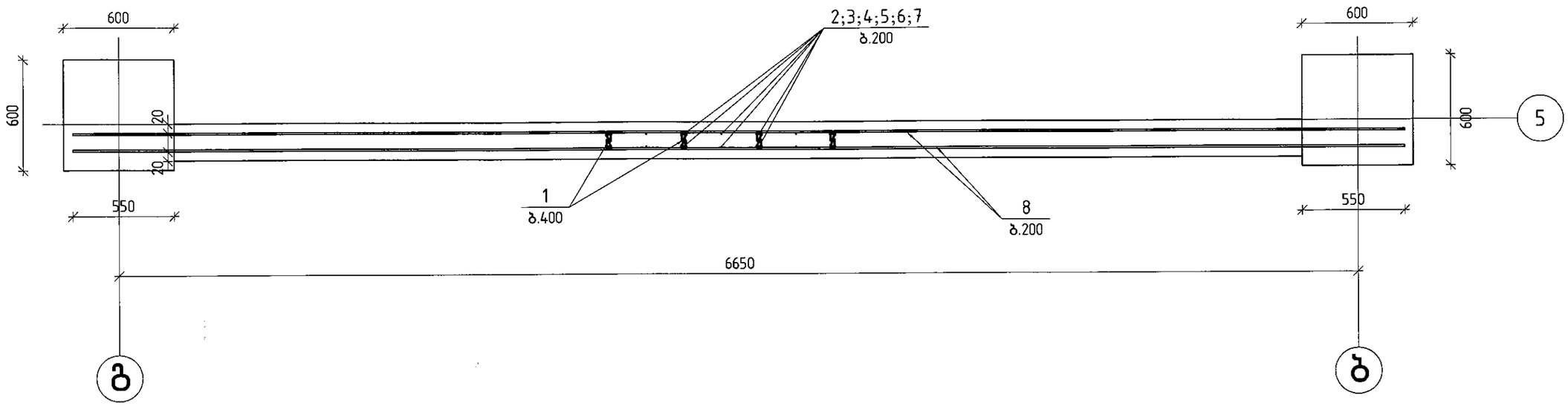

პოზ.	ა ღ ნ ი შ ვ ნ ა	დ ა ს ა ხ ე ლ ე ბ ა	რაოდ.	შენიშვნა
		მონოლითური დიაფრაგმა დფ-3		
		დეტალები		
1		ф 6 A240 ℓ= 226	918	0.05 კგ
2		ф 12 A500c ℓ= 4180	60	3.71 კგ
3		ф 12 A500c ℓ= 4410	60	3.92 კგ
4		ф 12 A500c ℓ= 4620	60	4.10 კგ
5		ф 12 A500c ℓ= 4430	60	3.93 კგ
6		ф 12 A500c ℓ= 4160	60	3.69 კგ
7		ф 12 A500c ℓ= 6800	36	6.04 კგ
8		ф 10 A500c ℓ= 7090	220	4.37 კგ
9		ф 10 A500c ℓ= 4170	32	2.57 კგ
10		ф 10 A500c ℓ= 3590	24	2.21 კგ
		მასალები		
		B25 კლასის ბეტონი		29.40 მ³

შ.პ.ს. „ჯი აი პი ეი“		მრავალფუნქციური შენობა ლეონიძის №2-ში	
			გეგმა არ.
გმ.კონსტ.	ო.ქვრივიშვილი	ჭრილი 1-1	დაკვ
შეასრულა	დ. ნიქაბაძე		ფურც. №220
შეამოწმა	ი.სქირტლაძე	მასშტაბი 1:25 / ინვ. №	ფურცლები

მონოლითური დიაფრაგმა დფ-4

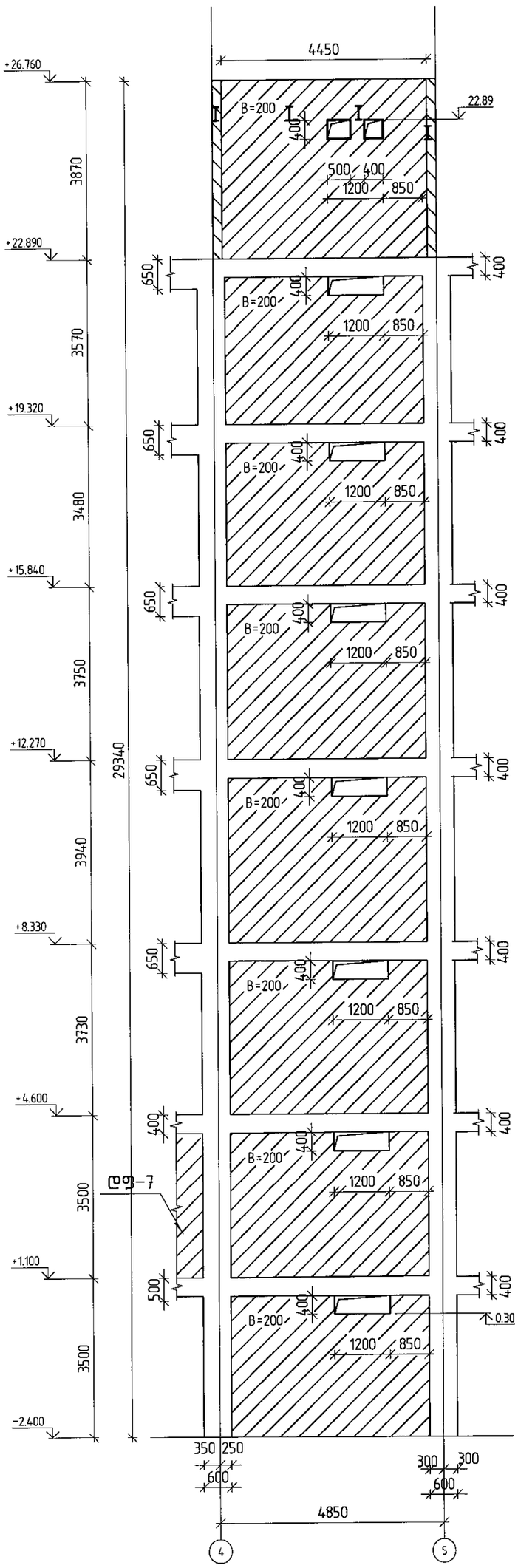

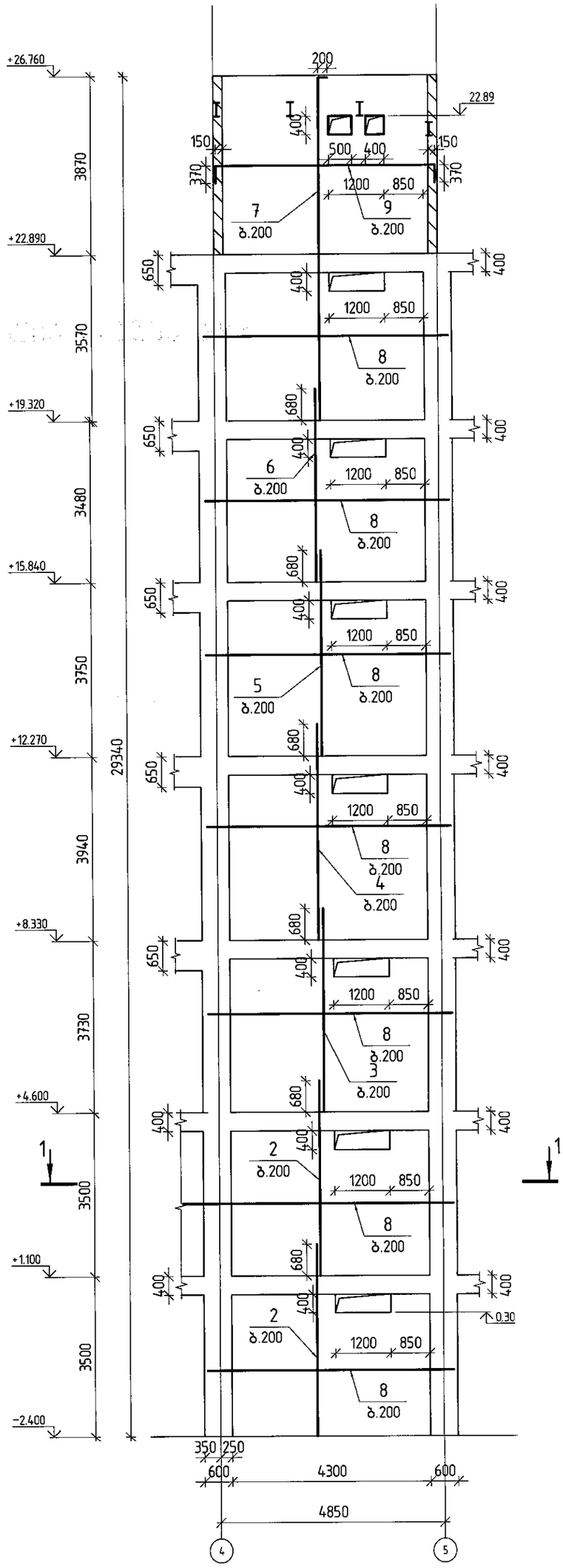

შპს „ჯი აი პი ეი“			მრავალფუნქციური შენობა ლეონიძის №2-ში		
					ფურც.
გთ.კონსტ.	ო.ჟვირიშვილი		მონოლითური დიაფრაგმა დფ-4		დაკვ
შეასრულა	დ. ნიქაბაძე				ფურც. № 221
შეამოწმა	ი.ცქიტიშვილი		მასშტაბი 1:100	ინვ. №	ფურცლები

ჭრილი 1-1

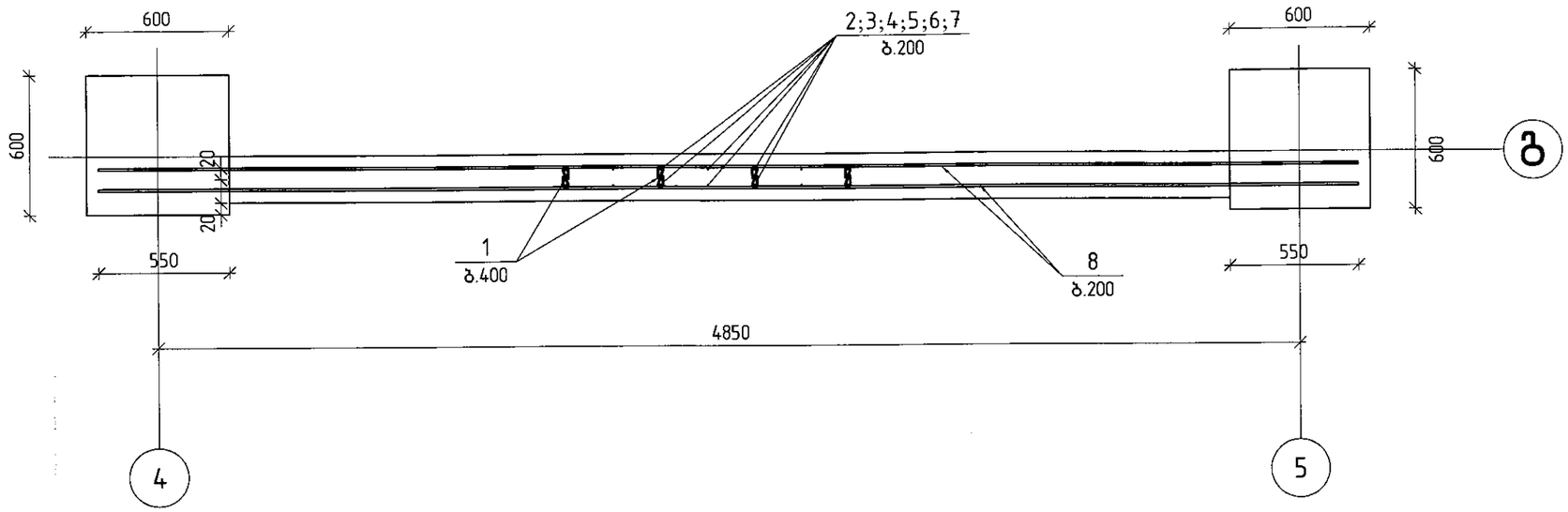

პოზ.	ა ღ ნ ი შ ვ ნ ა	დ ა ს ა ხ ე ლ ე ბ ა	რაოდ.	შენიშვნა
		მონოლითური დიაფრაგმა დფ-4		
		დეტალები		
1		ф 6 A240 ℓ= 226	705	0.05 კგ
2		ф 12 A500c ℓ= 4180	42	3.71 კგ
3		ф 12 A500c ℓ= 4412	46	3.92 კგ
4		ф 12 A500c ℓ= 4620	46	4.10 კგ
5		ф 12 A500c ℓ= 4430	46	3.93 კგ
6		ф 12 A500c ℓ= 4160	46	3.69 კგ
7		ф 12 A500c ℓ= 7590	46	6.74 კგ
8		ф 10 A500c ℓ= 5858	224	3.61 კგ
9		ф 10 A500c ℓ= 5490	38	3.38 კგ
		მასალები		
		B25 კლასის ბეტონი		22.60 მ³

შ.პ.ს. „ჯი აი პი ენ“			მრავალფუნქციური შენობა ლეონიძის №2-ში
			მუშა პრ.
მთ.კონსტ.	ო.კვარიშვილი		ჭრილი 1-1
შეასრულა	დ. ნიქაბაძე		ფურც. № 222
შეამოწმა	ი.ცქიტიშვილი		მასშტაბი 1:25
			ინვ. №
			ფურცლები

ჯებირი ბჯ-1

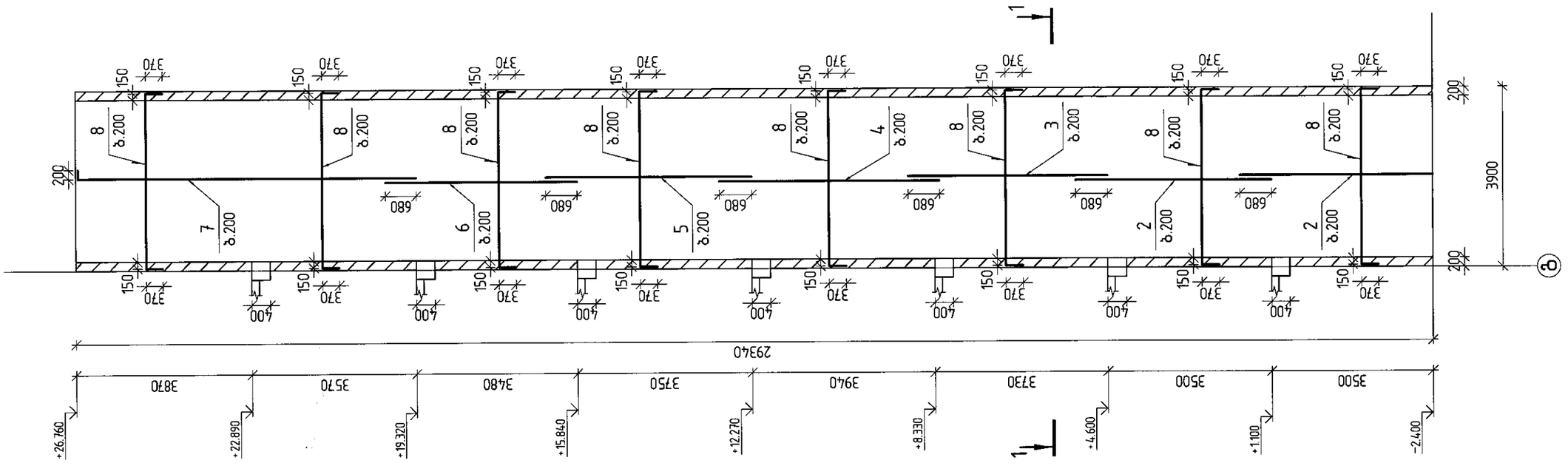
1
1
8
7 ბ.200
6 ბ.200
5 ბ.200
4 ბ.200
3 ბ.200
2 ბ.200
2 ბ.200
ბ.200
680
150
370
400
200
3900
29340
3870
3570
3480
3750
3940
3730
3500
3500
+26.760
+22.890
+19.320
+15.840
+12.270
+8.330
+4.600
+1.100
-2.400

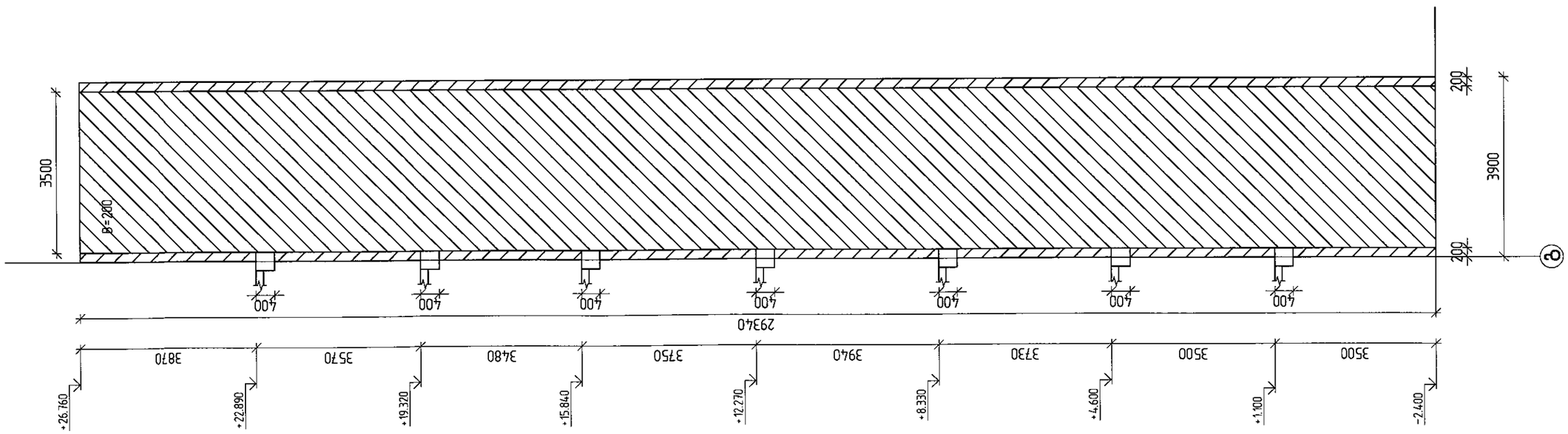
3500
B=200
200
3900
200
400
29340
3870
3570
3480
3750
3940
3730
3500
3500
+26.760
+22.890
+19.320
+15.840
+12.270
+8.330
+4.600
+1.100
-2.400

Зм№	Эскиз	Позиция	Кол.	Масса, кг
		Балка ригельная Б1-1		
		Стержни		
1		Ø 6 A240 ℓ= 226	642	0.05
2		Ø 10 A500c ℓ= 4180	68	2.58
3		Ø 10 A500c ℓ= 4300	34	2.65
4		Ø 10 A500c ℓ= 4730	34	2.92
5		Ø 10 A500c ℓ= 4430	34	2.73
6		Ø 10 A500c ℓ= 4160	34	2.56
7		Ø 10 A500c ℓ= 7590	34	4.68
8		Ø 10 A500c ℓ= 4540	294	2.80
		Закладные		
		Б25 Ус=0.18 бетона		20.50

Изм.	Кол.уч.	Лист	№док.	Подп.	Дата
ГИП		Т.Б.Б. „ЗП 10 10 16“			
Разраб.		Ф.Б.Б.Б.Б.Б.Б.Б.			
Пров.		Ф. БЛБББББ			
Н.контр.		Ф.Б.Б.Б.Б.Б.Б.Б.			
ГАП		Ф.Б.Б.Б.Б.Б.Б.Б.			

ЗАО „ЗПИ“ г. Москва

Жилой дом №2-3Н

Стадия | Лист | Листов

Р | 1 | 1

Схема расположения балок

Масштаб 1:25

Формат А3

მონოლითური კედელი მკ-2

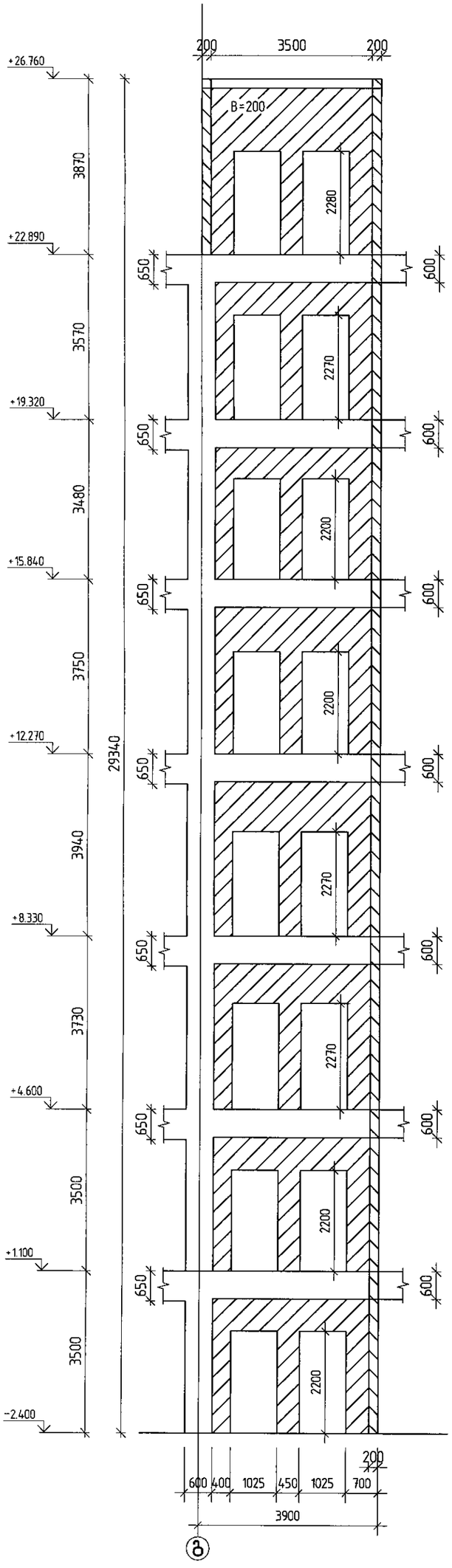

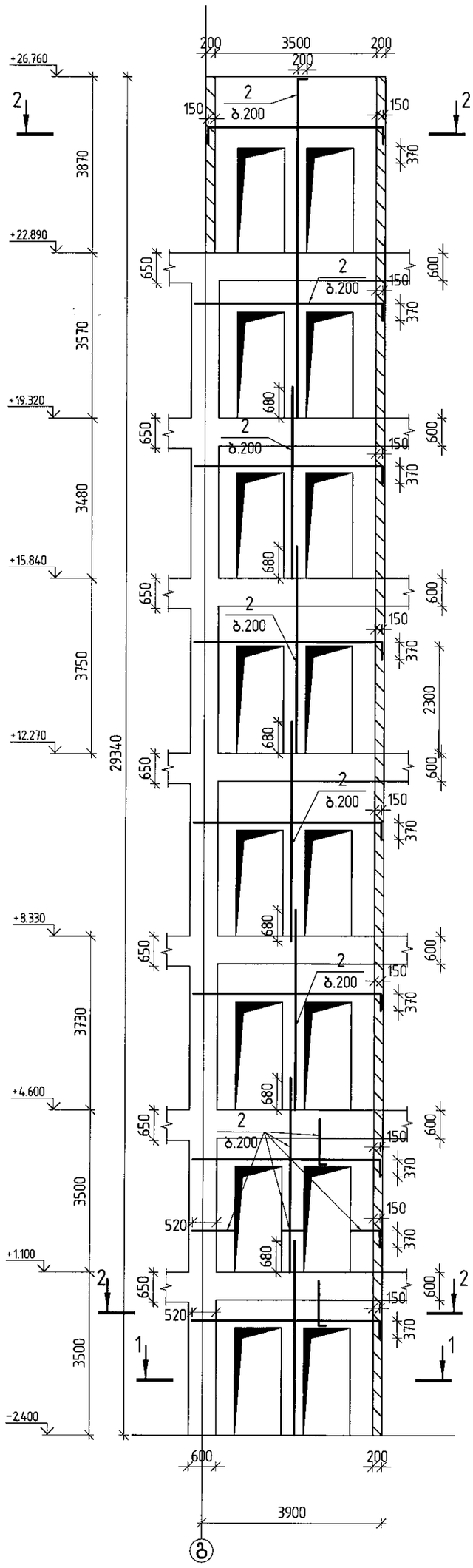

შპს „ჯი აი პი ეი“			მრავალფუნქციური შენობა ლეონიძის №2-ში		
					მუშა პრ.
მთ.კონსტ.	ო.ქვრივიშვილი		მონოლითური კედელი მკ-2		დაკვ
შესრულა	დ. ნიქაბაძე				ფურც. № 225
შეამოწმა	ი.ცქიტიშვილი		მასშტაბი 1:100	ინვ. №	ფურცლები

ჭრილი 1-1

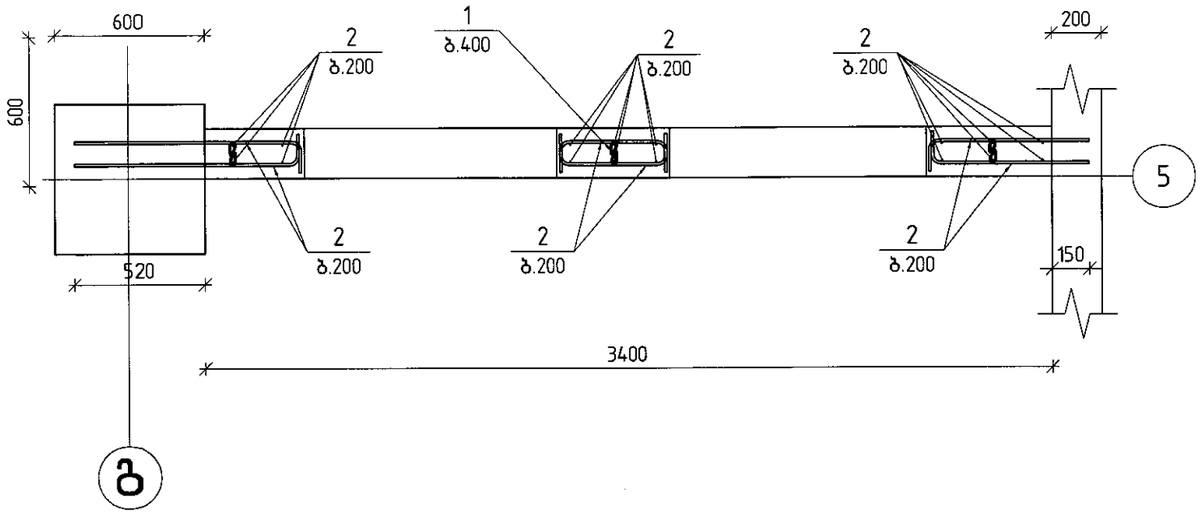

ჭრილი 2-2

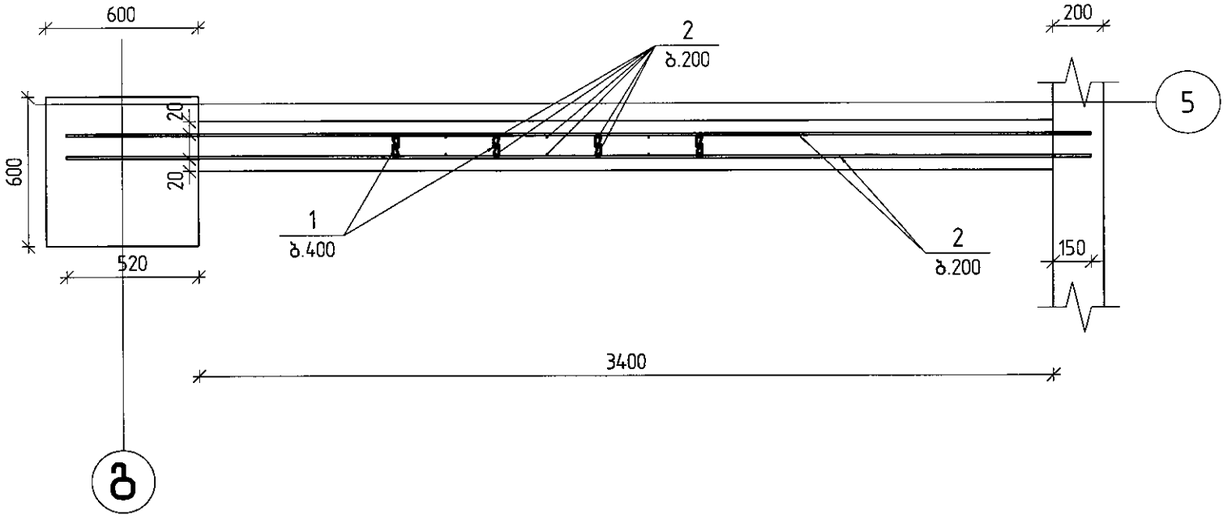

ჭრილი 3-3

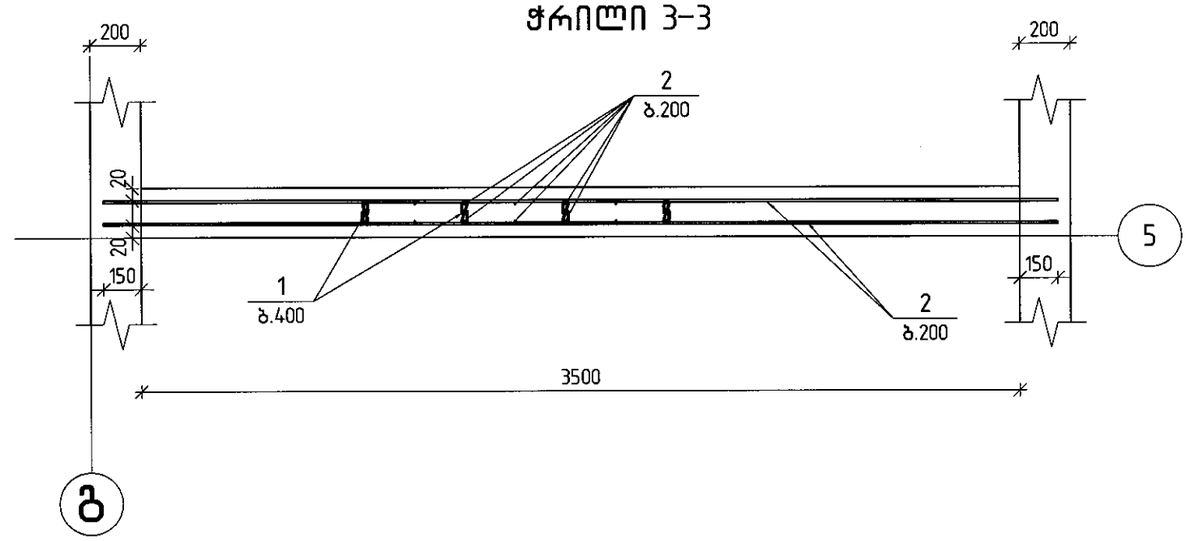

პოზ.	ა ღ ნ ი შ ვ ნ ა	დ ა ს ა ხ ე ლ ე ბ ა	რაოდ.	შ ე ნ ი შ ვ ნ ა
		მონოლითური კედელი მკ-2		
		დეტალები		
1		∅ 6 A240 ℓ= 226	312	0.05 კგ
2	დაიჭრას ადგილზე	∅ 10 A500c ℓ= 1295000	1	798.42 კგ
		მასალები		
		B25 კლასის ბეტონი		10.10 მ³

შ.პ.ს. „ჯი აი პი ენ“		მრავალფუნქციური შენობა ლეონიძის №2-ში	
			მუშა პრ.
მთ.კონსტ.	ო.ქვრივიშვილი	ჭრილი 1-1 ჭრილი 2-2 ჭრილი 3-3	დაკვ
შეასრულა	დ. ნიქაბაძე		ფურც. № 2 26
შეამოწმა	ი.ცქიტიშვილი	მასშტაბი 1:25 ინვ. №	ფურცლები

მონოლითური კედელი მკ-3

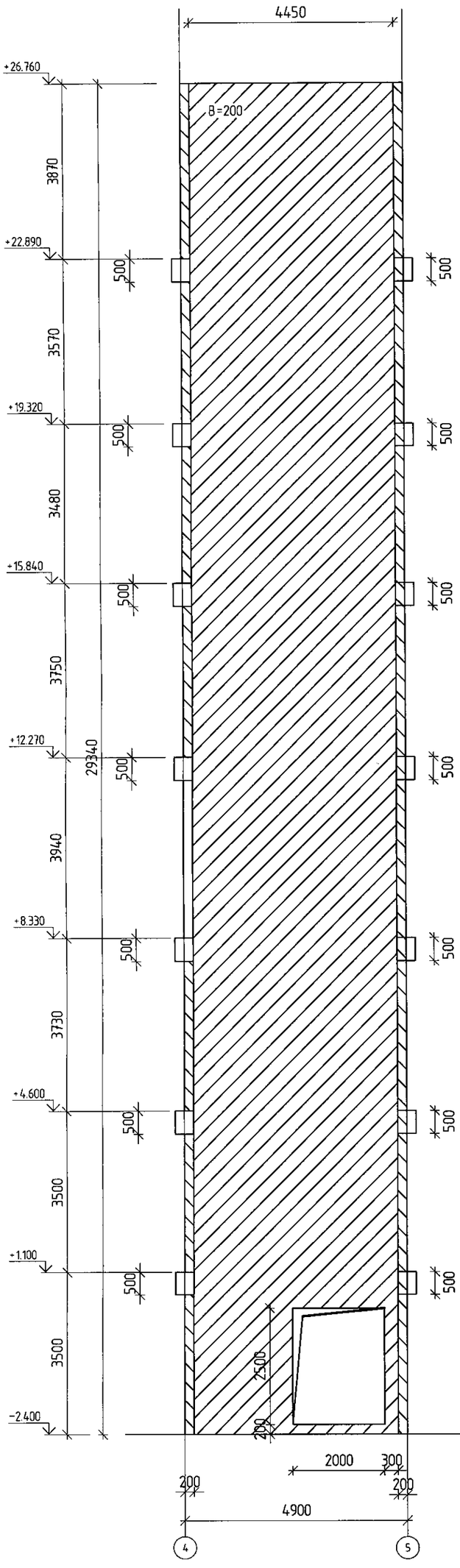

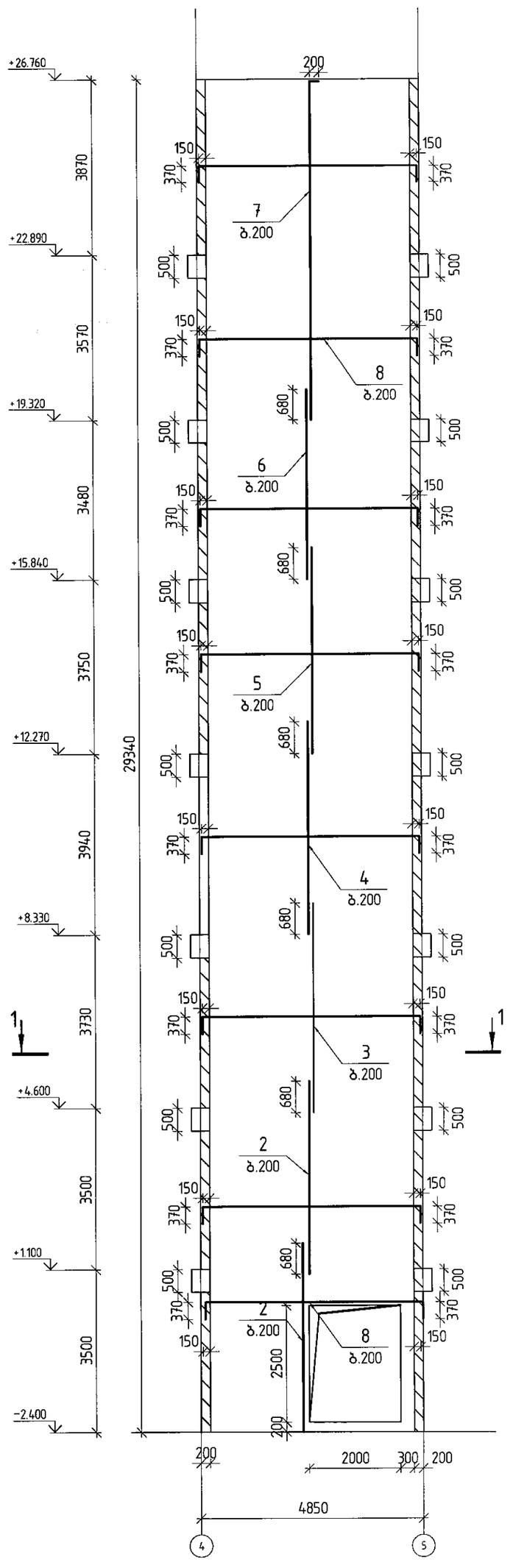

შ.პ.ს. „ჯი აი პი ენ“			მრავალფუნქციური შენობა ლეონიძის №2-ში		
					მუშა არ.
მთ.კონსტ.	ო.ქვარიშვილი		მონოლითური კედელი მკ-3		დაკვ
შეასრულა	დ. ნიქაბაძე				ფურც. № 227
შეამოწმა	ი.სქიტიშვილი		მასშტაბი 1:100	ინვ. №	ფურცლები

Поз.	Эскиз	Обозначение	Кол.	Масса ед., кг
		Закладные детали ДЭ2ЭМП 8Д-3		
		Детали		
1	Ø 6 A240 ℓ= 226		816	0.05
2	Ø 10 A500c ℓ= 4070		88	2.51
3	Ø 10 A500c ℓ= 4520		44	2.79
4	Ø 10 A500c ℓ= 4620		44	2.85
5	Ø 10 A500c ℓ= 4430		44	2.73
6	Ø 10 A500c ℓ= 4160		44	2.56
7	Ø 10 A500c ℓ= 7590		44	4.68
8	Ø 10 A500c ℓ= 5490		294	3.38
		Всего		
		B25 Дэ2ЭМП бетонные		26.10

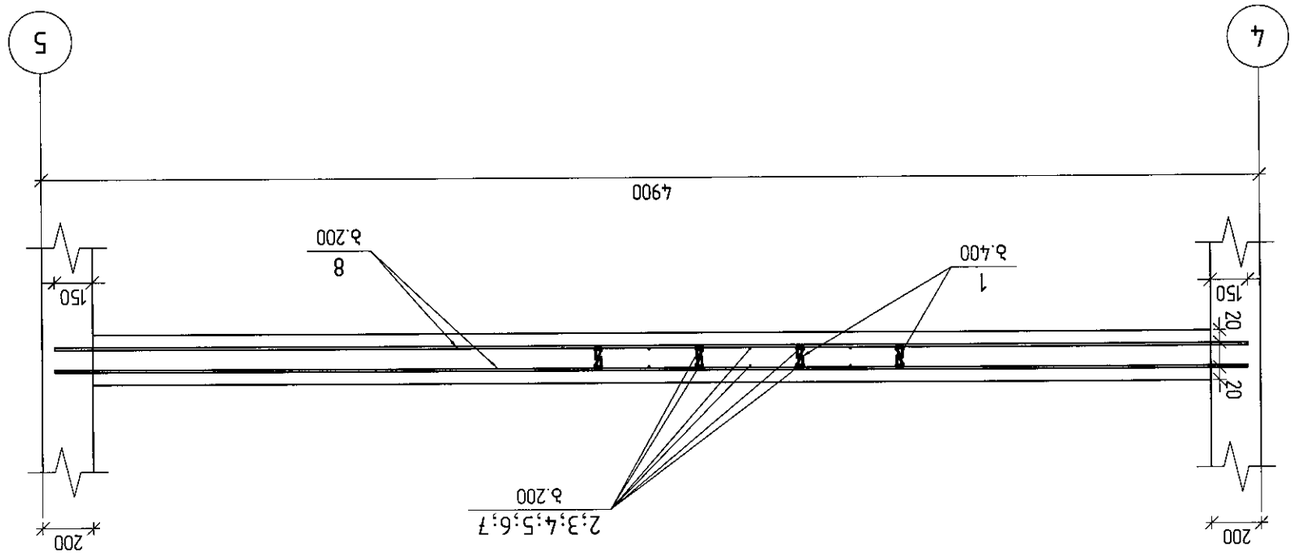

Фрагмент 1-1

Изм.	Кол.	№ док.	Подп.
Гип.	Ефимов		
Нач.отд.	Ефимов		
Н.контр.	Ефимов		
ГАП	Ефимов		

ТЕРЕМ

г. Балашов, ул. Ленина, 96

Фрагмент монтажной схемы ДЭ2ЭМП №2-ЗП

Стадия	Лист	Листов
Р	228	

Фрагмент 1-1

Формат А3

მონოლითური დიაფრაგმა დფ-5

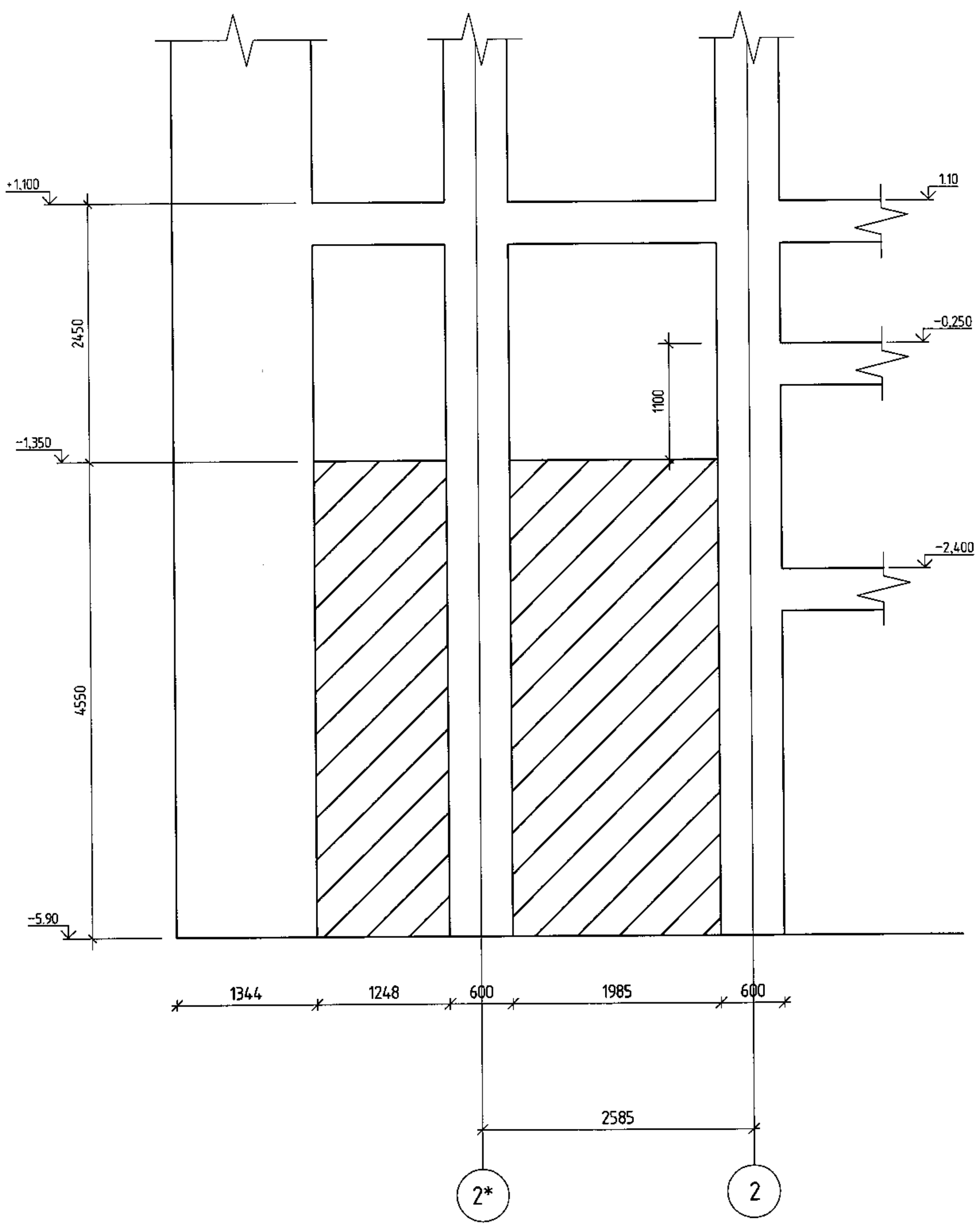

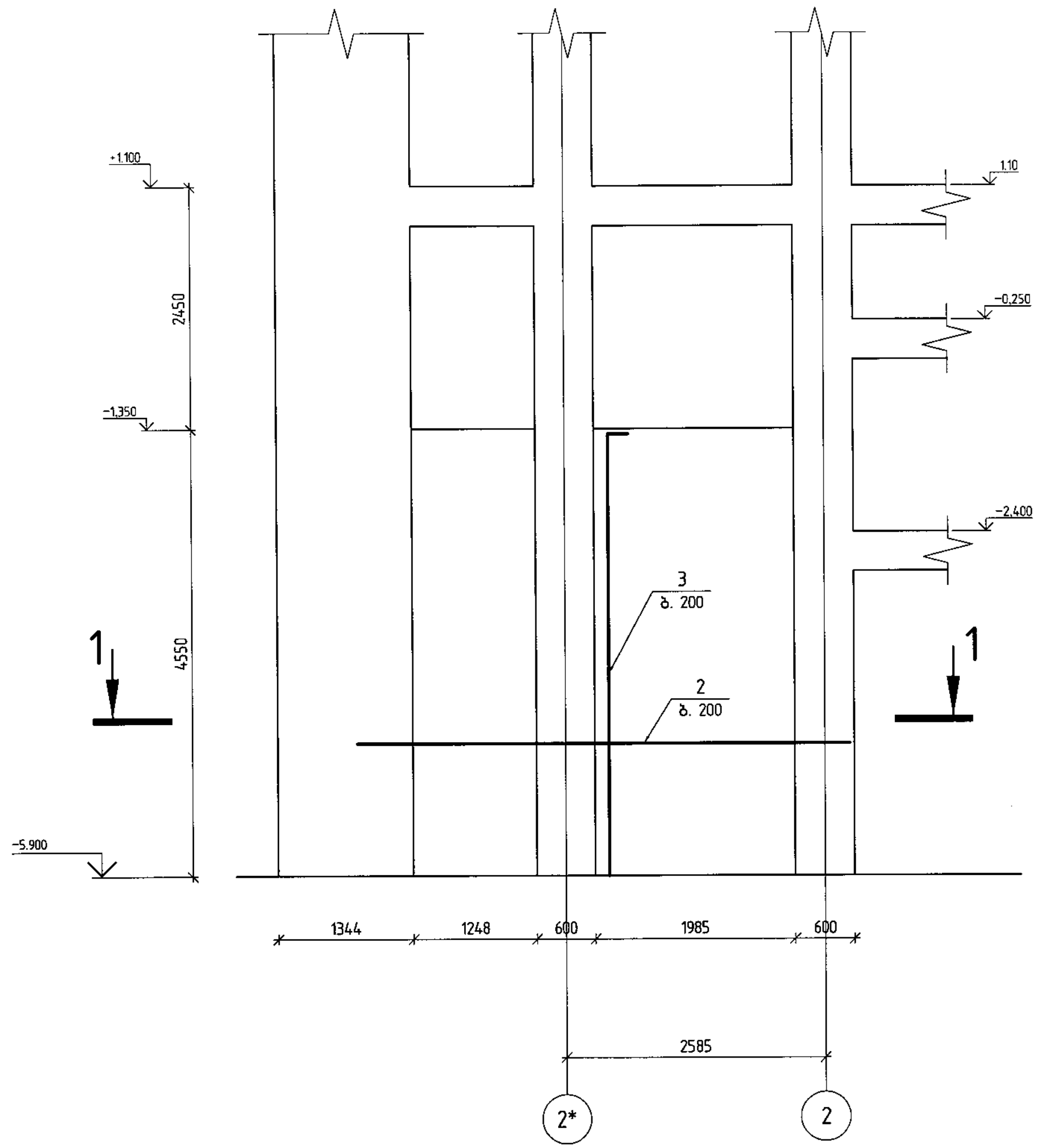

შ.პ.ს. „ჯი აი პი ენ"			მრავალფუნქციური შენობა ლეონიძის №2-ში	
				მუშა პრ.
მთ.კონსტ.	ო.ქერიძეიშვილი		მონოლითური დიაფრაგმა დფ-5	ლაკე
შეასრულა	დ. ნიქაბაძე			ფურც. № 229
შეამოწმა	ი.ცქიტიშვილი		მასშტაბი 1:50 / ინვ. №	ფურცლები

მონოლითური დიაფრაგმა დფ-6

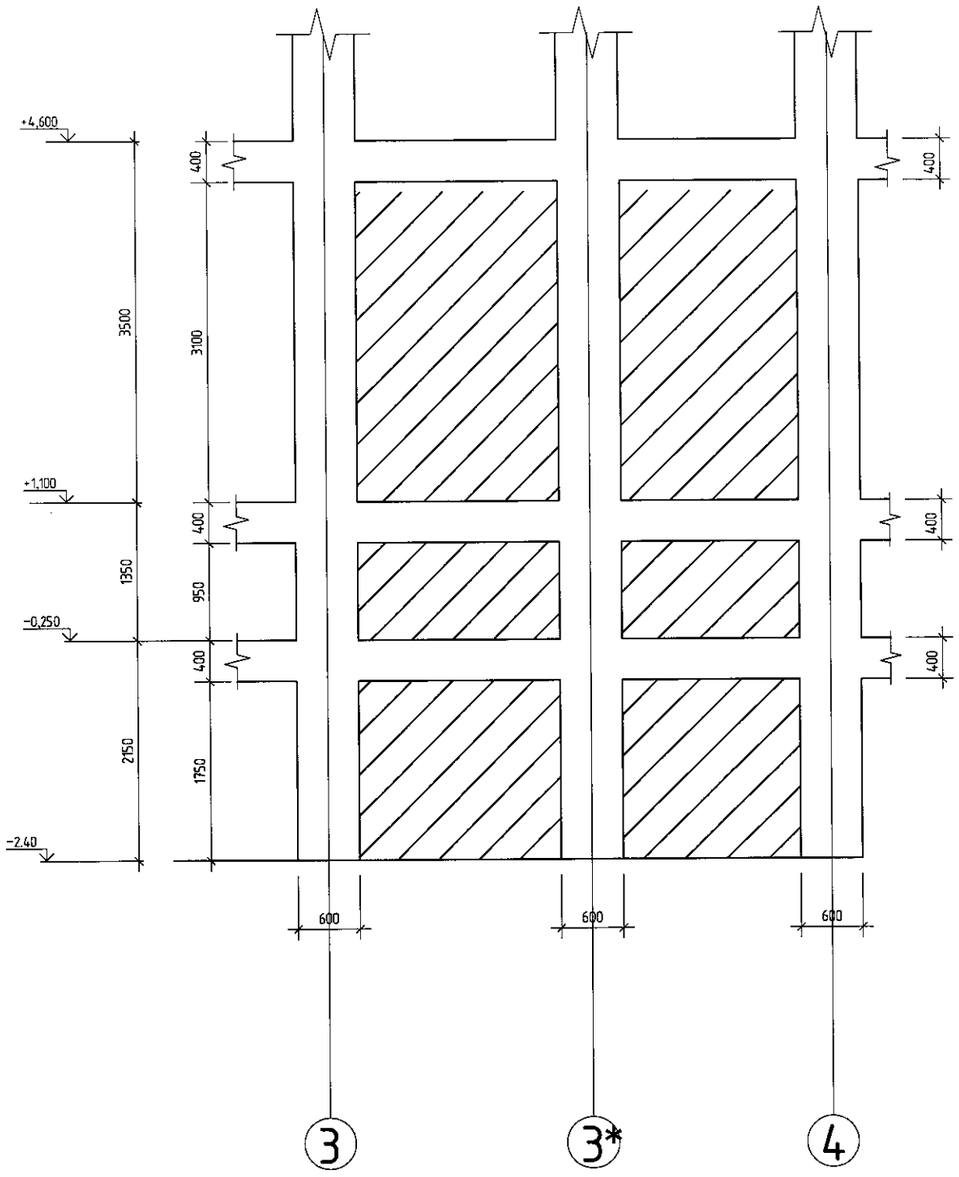

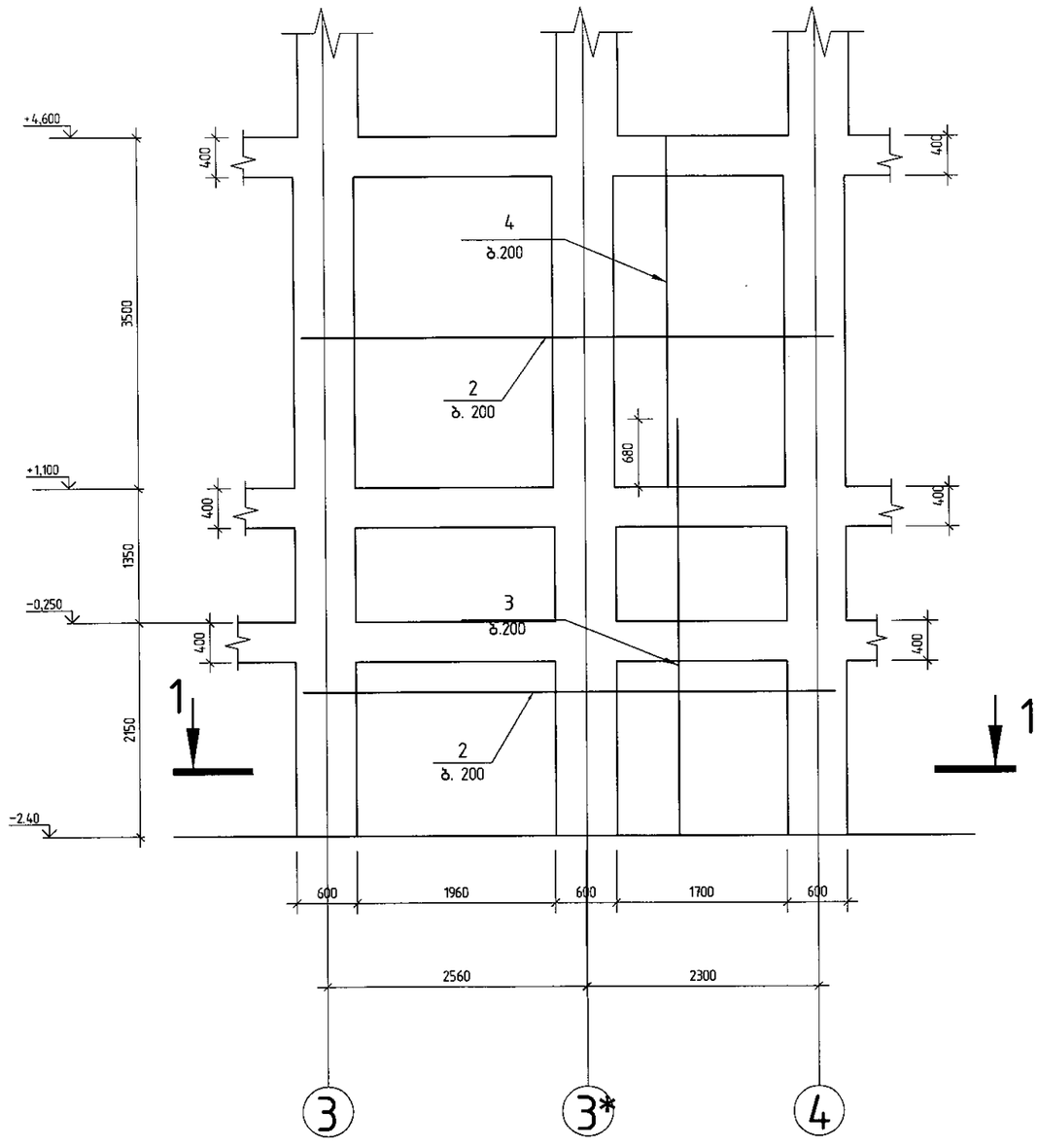

შპს „ჯი აი პი ენ"			მრავალფუნქციური შენობა ლეონიძის №2-ში	
				მუშა პრ.
მთ.ქონსტ.	ო.ქვრივიშვილი		მონოლითური დიაფრაგმა დფ-6	დაკვ
შესრულა	დ. ნიქაბაძე			ფურც. № 231
შეამოწმა	ი.ცქიტიშვილი		მასშტაბი 1:50	ინვ. № ფურცლები

მონოლითური დიაფრაგმა დფ-7

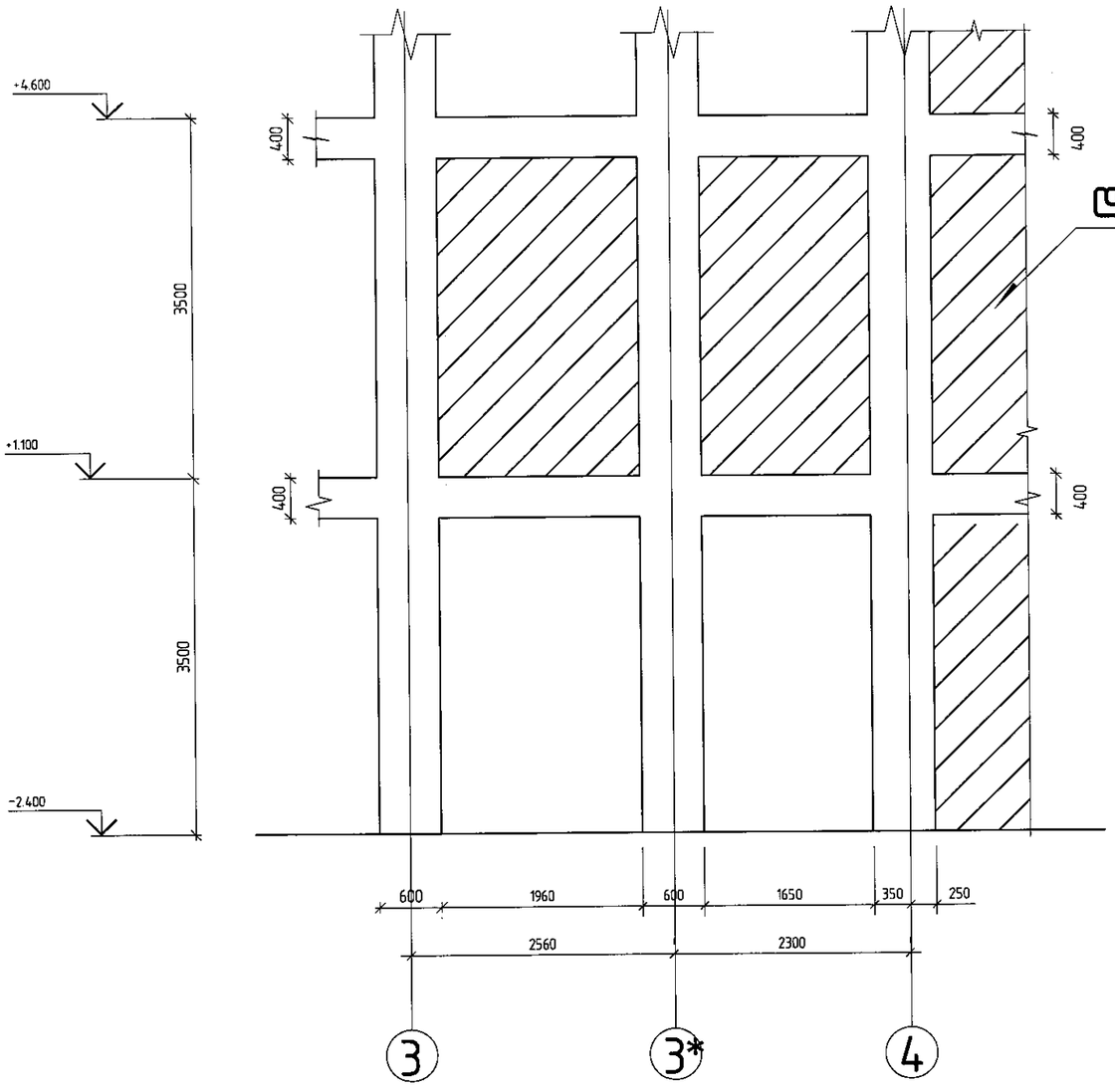

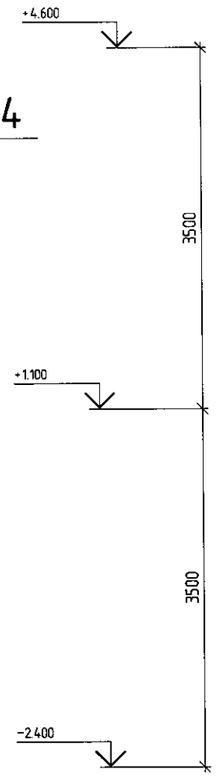

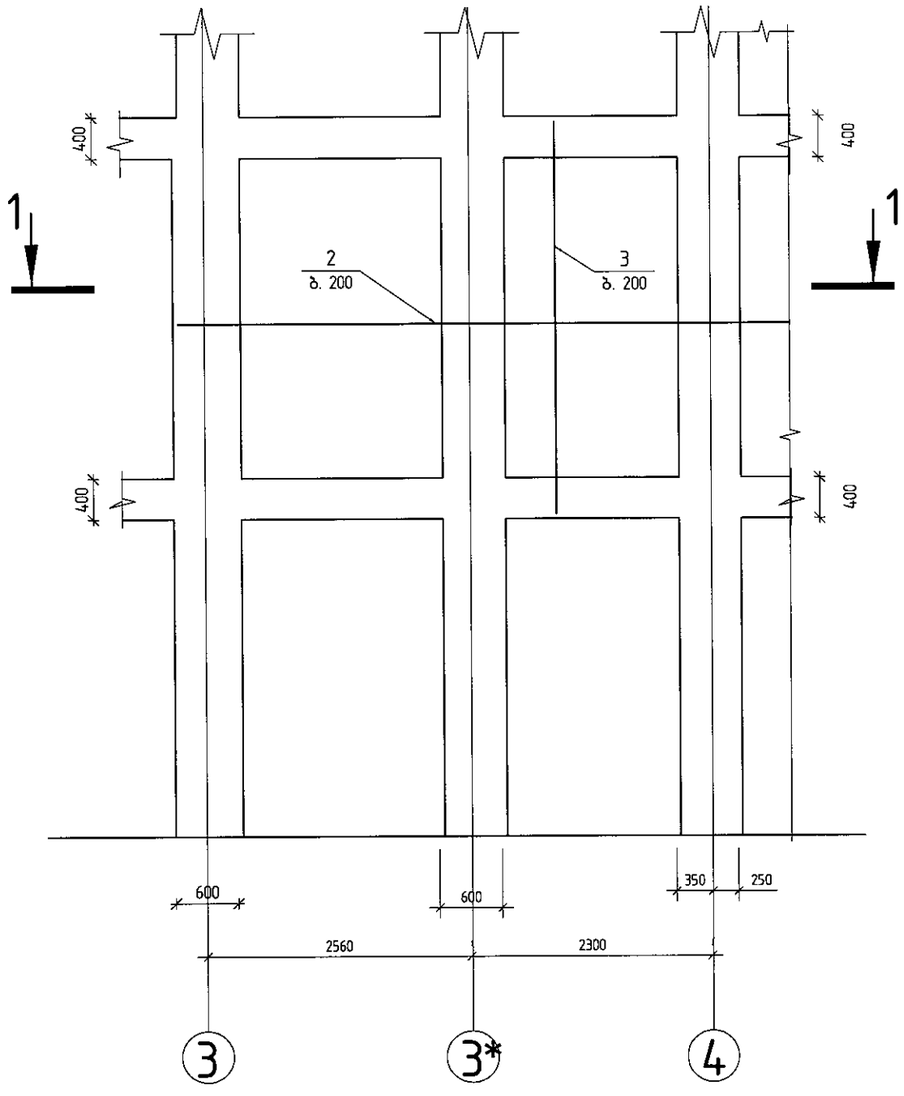

შ.პ.ს. „ჯი აი პი ეს“			მრავალფუნქციური შენობა ლეონიძის №2-ში	
				მუშა კრ.
მთ.კონსტ.	ო.ჟვრიტიშვილი		მონოლითური დიაფრაგმა დფ-7	დაკვ
შეასრულა	დ. ნიქაბაძე			ფურც. № 233
შეამოწმა	ი.ცქიტიშვილი		მასშტაბი 1:50	ინვ. № ფურცლები

Поз.	Эскиз	Наименование и краткая характеристика	Кол.	Масса ед., кг
		Железобетонные изделия		
1		Ø 6 A240 ℓ= 226	384	0.05
2		Ø 10 A500c ℓ= 6570	32	4.05
3		Ø 12 A500c ℓ= 3800	36	3.37
		Бетон		
		B25 Объем бетона	2.17	м³

Гип.	Мельников				
Н.контр.	Ефимов				
ГИП	Шульга				

Ригель РП1

Схема расположения элементов ригеля

Стадия	Лист	Листов	
Р	1	1	
ООО "ПроектСтройСервис"			

Спецификация элементов ригеля

Ведомость расхода стали

Ведомость деталей

Фасад 1-1

Масштаб 1:25

Ригель РП1

Схема расположения элементов ригеля

Спецификация элементов ригеля

Ведомость расхода стали

Ведомость деталей

Фасад 1-1

Инв.№ подл. | Подпись и дата | Взам.инв.№

Копировал | Формат А3

Изм. Кол.уч. Лист № док. Подпись Дата

Ригель РП1 Лист 234

ООО "ПроектСтройСервис"

მოწოლითურის კიბე კ-№1 ჭრილი 1-1

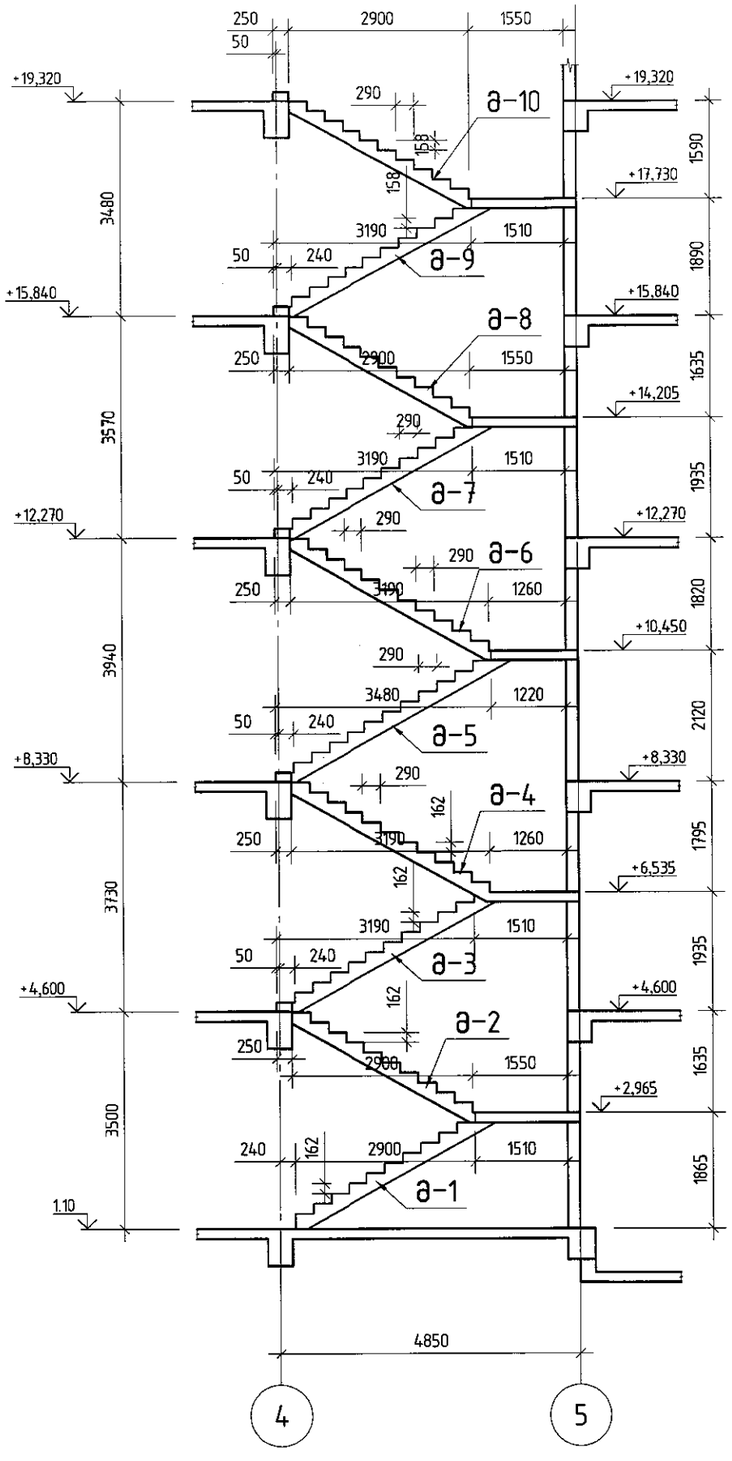

მოწოლითურის კიბე კ-№1 ▽1.10-დან ▽4.60-მდე

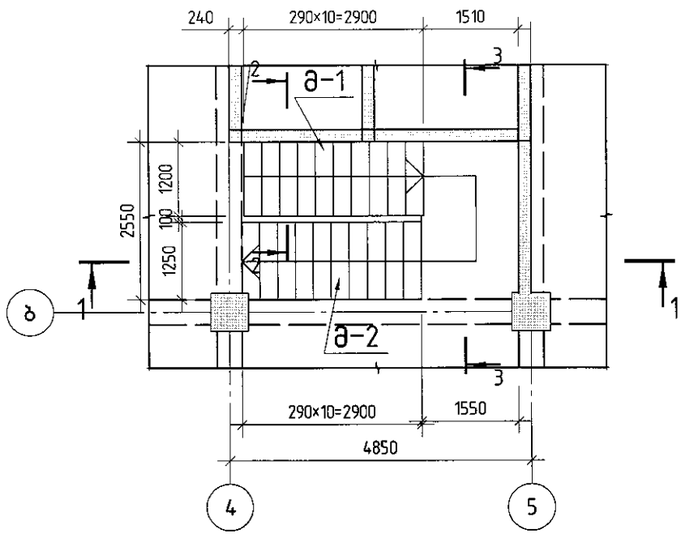

მოწოლითურის კიბე კ-№1 ▽4.60-დან ▽8.33-მდე

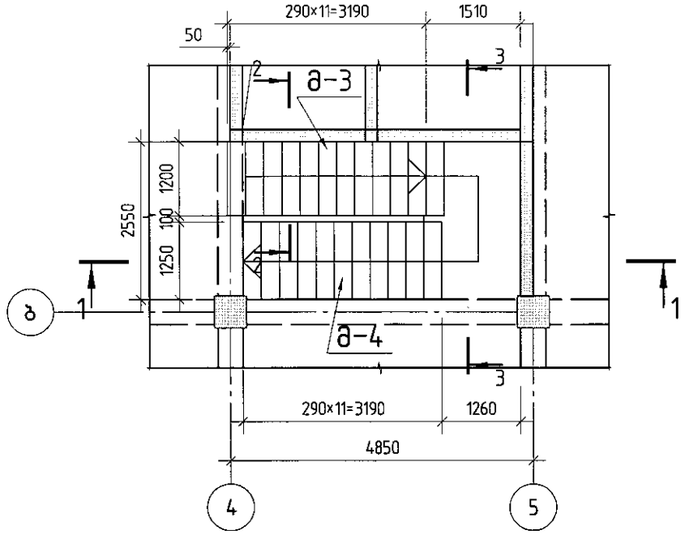

მოწოლითურის კიბე კ-№1 ▽8.33-დან ▽12.27-მდე

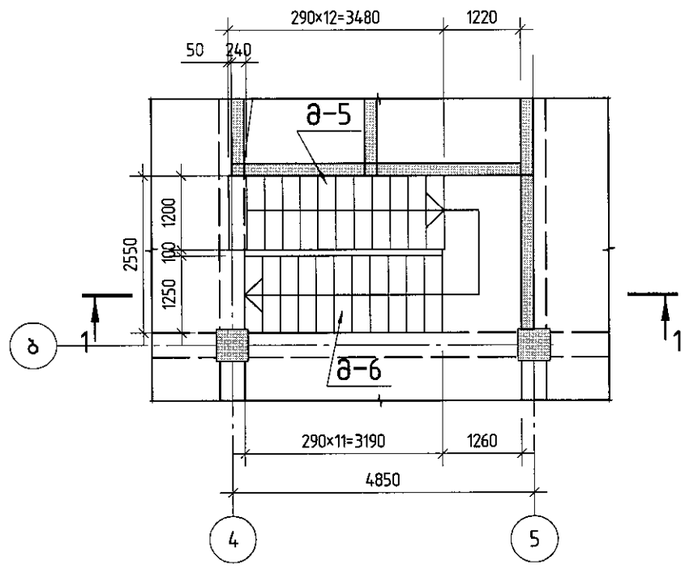

მოწოლითურის კიბე კ-№1 ▽12.27-დან ▽15.84-მდე

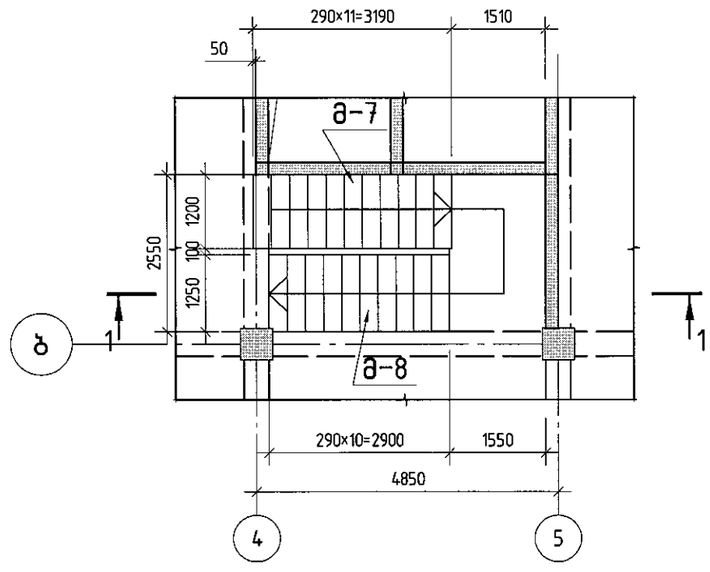

მოწოლითურის კიბე კ-№1 ▽15.84-დან ▽19.32-მდე

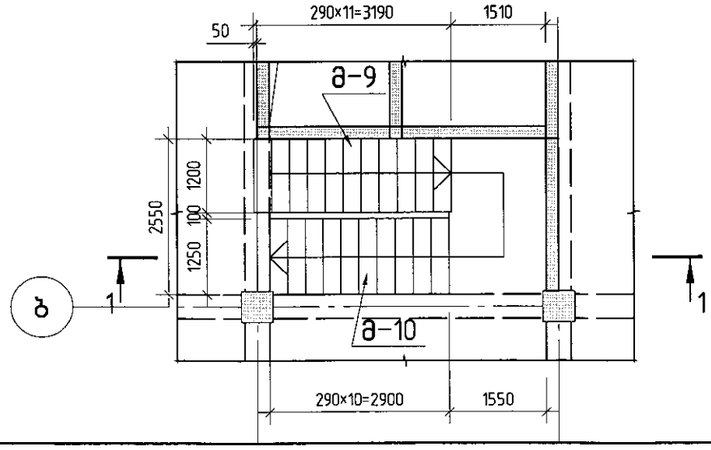

შ.პ.ს. „ჯი აი პი ეჯ“			მრავალფუნქციური შენობა ლეონიძის №2-ში	
				მუშა პრ.
მთ.კონსტ.	ო.ქვარიშვილი		მოწოლითურის კიბე კ-№1	ღკკ
შეასრულა	დ.ჯაზარიანი			ფურც. № 235
შეამოწმა	ი.ცქიტიშვილი		მასშტაბი 1:100	ინვ. № ფურცლები

მონოლით. კიბის კ-№1 მარში

მ-1

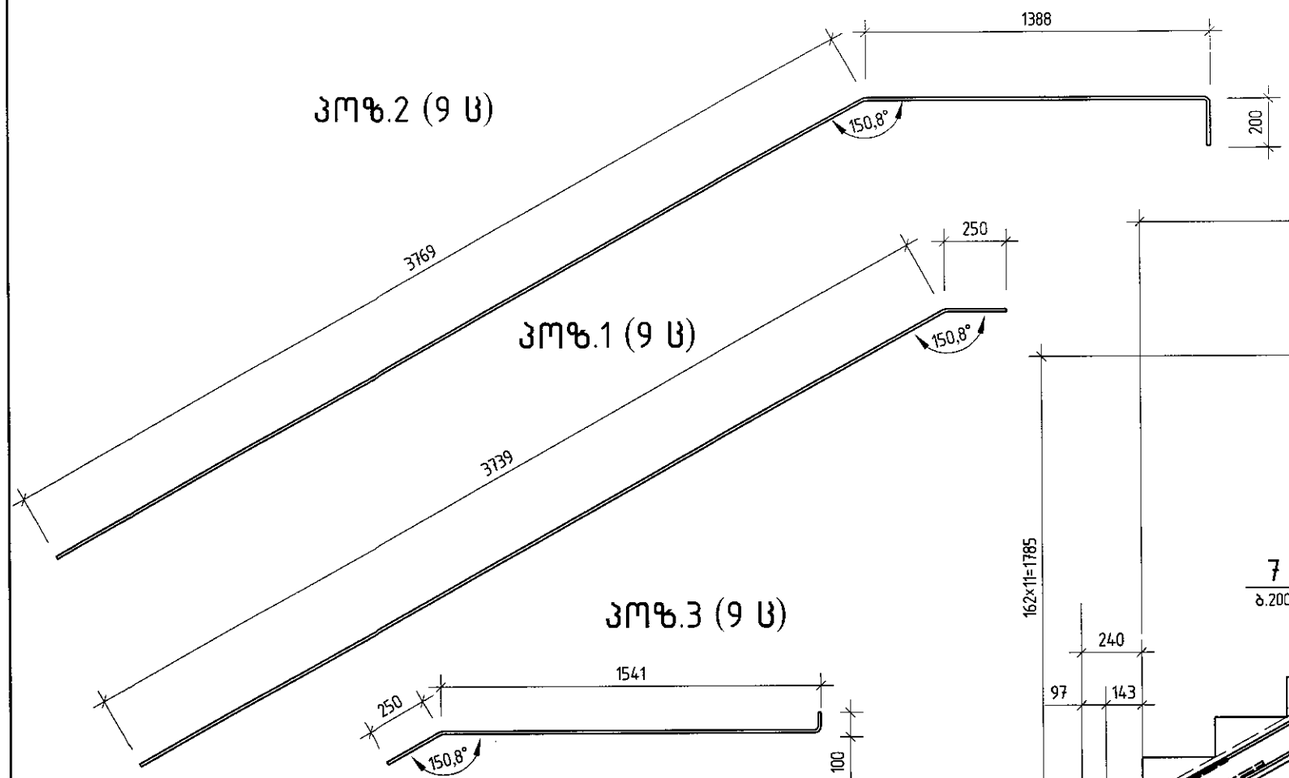

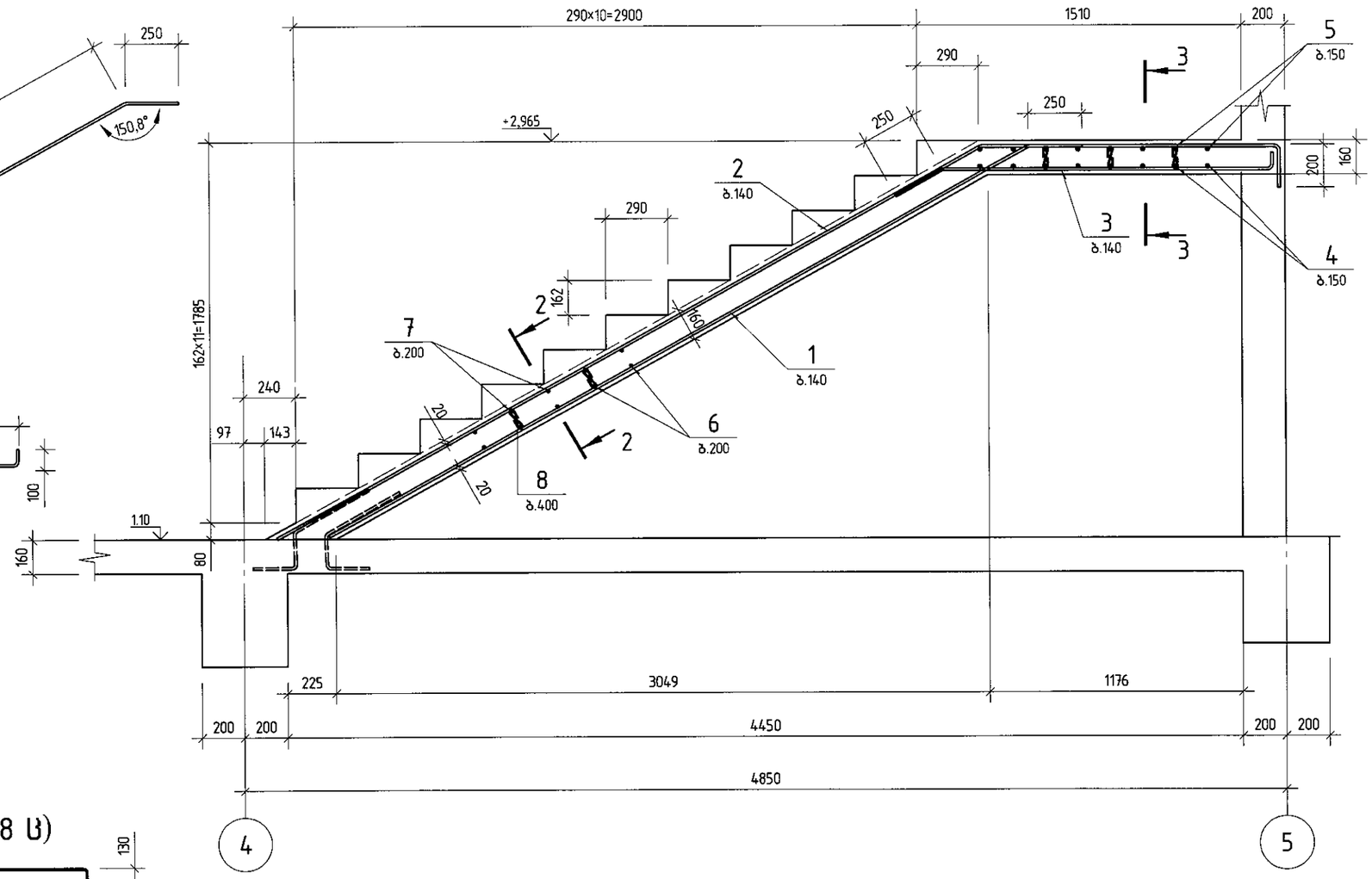

2 – 2

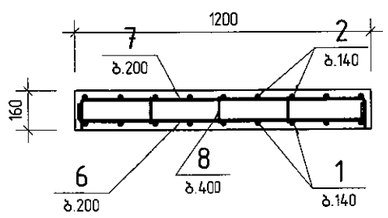

პოზ.7 (18 ს)

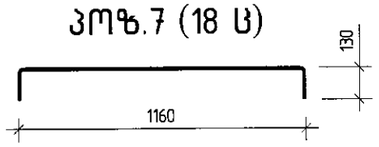

პოზ.6 (18 ს)

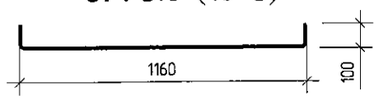

პოზ.8 (35 ს)



შ.პ.ს. „ჯი აი პი ეი“			მრავალფუნქციური შენობა ლეონიძის №2-ში		
					მუშა არ.
მთ.კონსტ.	ო.ქვარიშვილი		მონოლით. კიბის კ-№1 მარში; მ-1		ლაკ
შესრულა	დ.აზარიანი				ფურც. № 236
შეამოწმა	ი.ცქიტიშვილი		მასშტაბი 1:25	ინვ. №	ფურცლები

მონოლით. კიბის კ-№1 მარში

მ-2

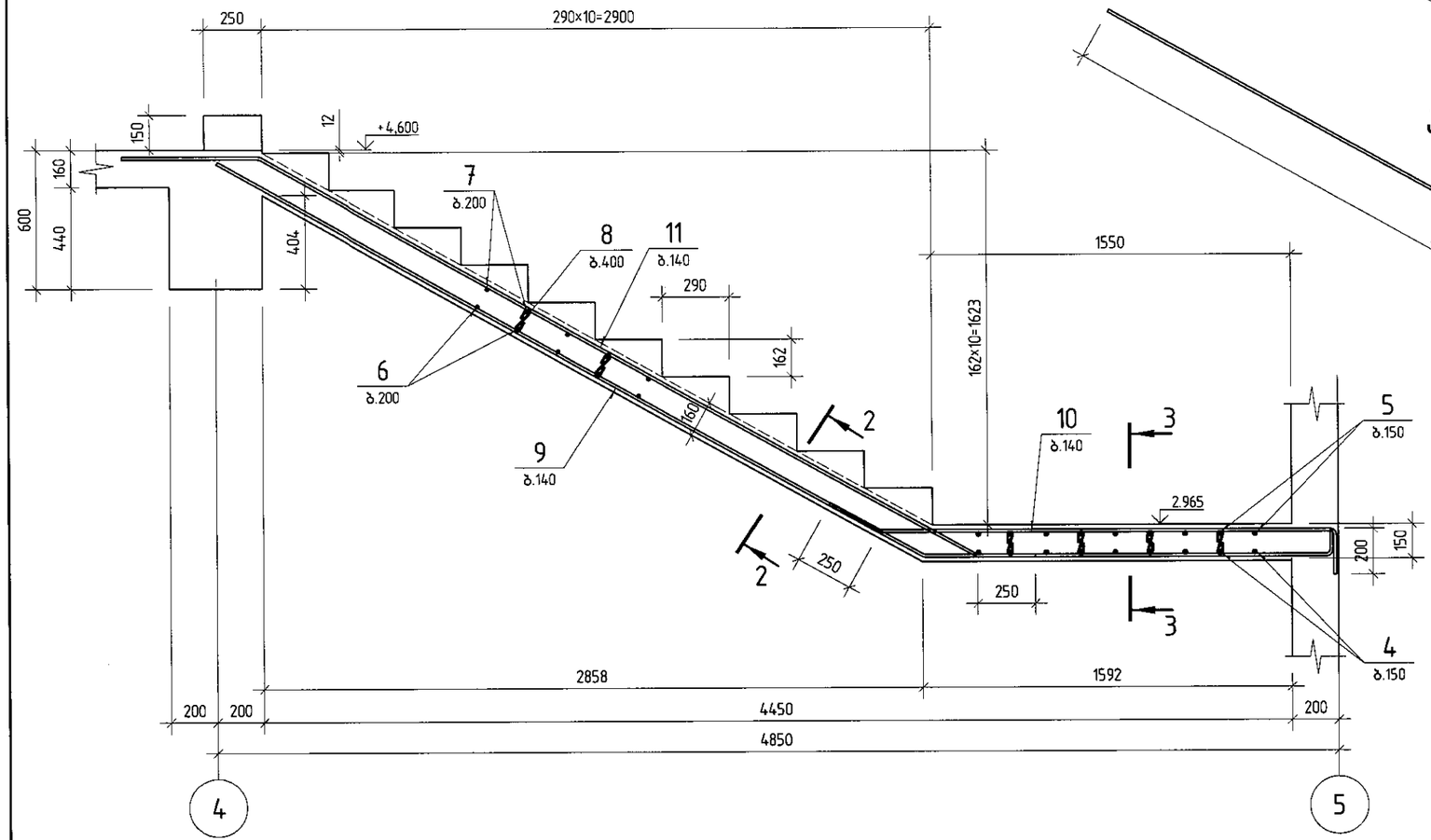

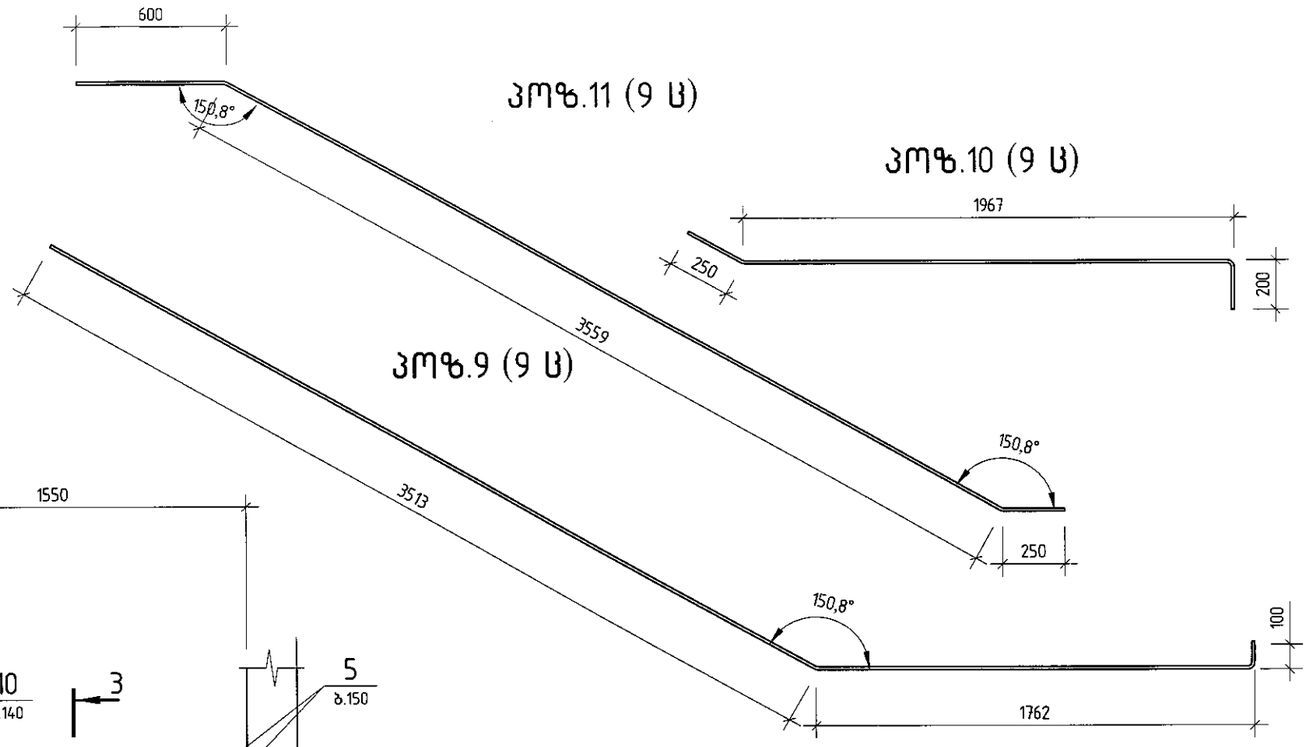

3 – 3

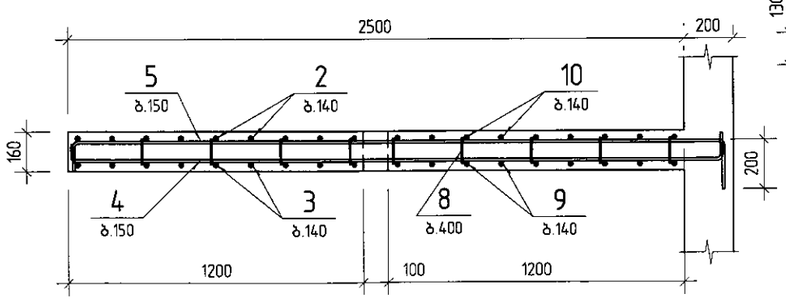

პოზ.5 (9 ს)

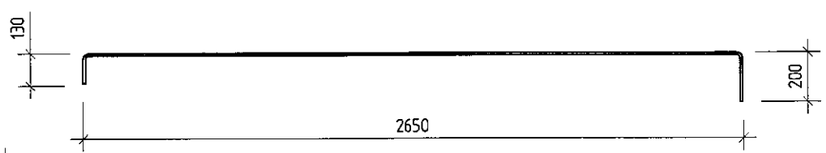

პოზ.4 (9 ს)

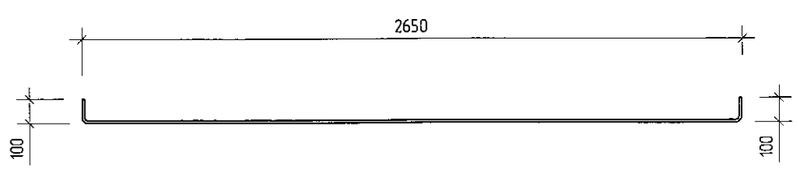

შპს „ჯი აი პი ენ“			მრავალფუნქციური შენობა ლეონიძის №2-ში	
				შუშა არ.
მთ.კონსტ.	ო.ქვარიშვილი		მონოლით. კიბის კ-№1 მარში; მ-2	დაკვ
შესრულა	დ.ახალაია			ფურც. № 237
შეამოწმა	ი.ცქიტიშვილი		მასშტაბი 1:25	ინვ. № ფურცლები

მონოლით. კიბის კ-№1 მარში

მ-3

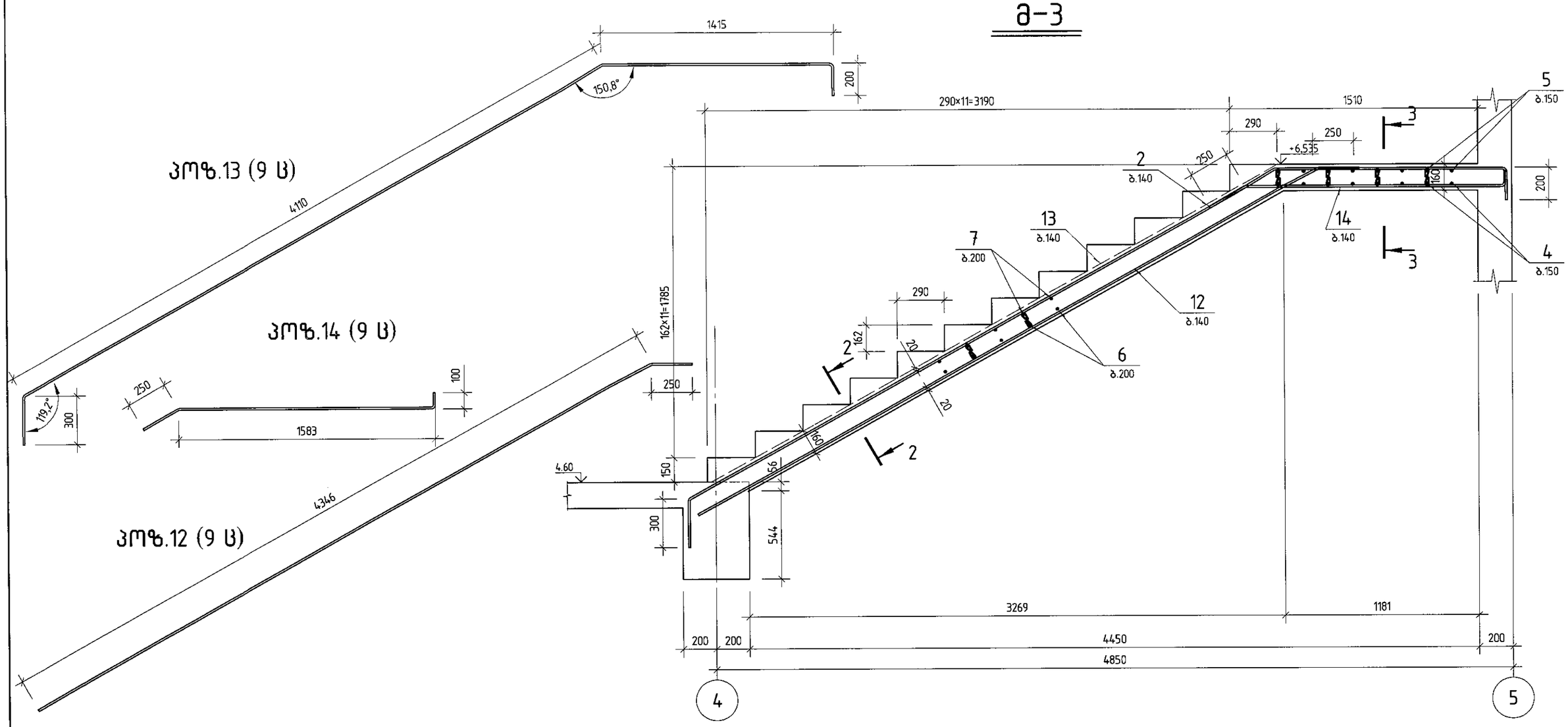

შპს „ჯი აი პი ენ“			მრავალფუნქციური შენობა ლეონიძის №2-ში	
				მუშა პრ.
მთ.კონსტ.	ო.ქვრივიშვილი		მონოლით. კიბის კ-№1 მარში; მ-3	დაკვ
შესრულა	დ.აზარიანი			ფურც. № 238
შეამოწმა	ი.ცქიტიშვილი		მასშტაბი 1:25	ინვ. № ფურცლები

მოწოლით. კიბის კ-№1 მარში

მ-4

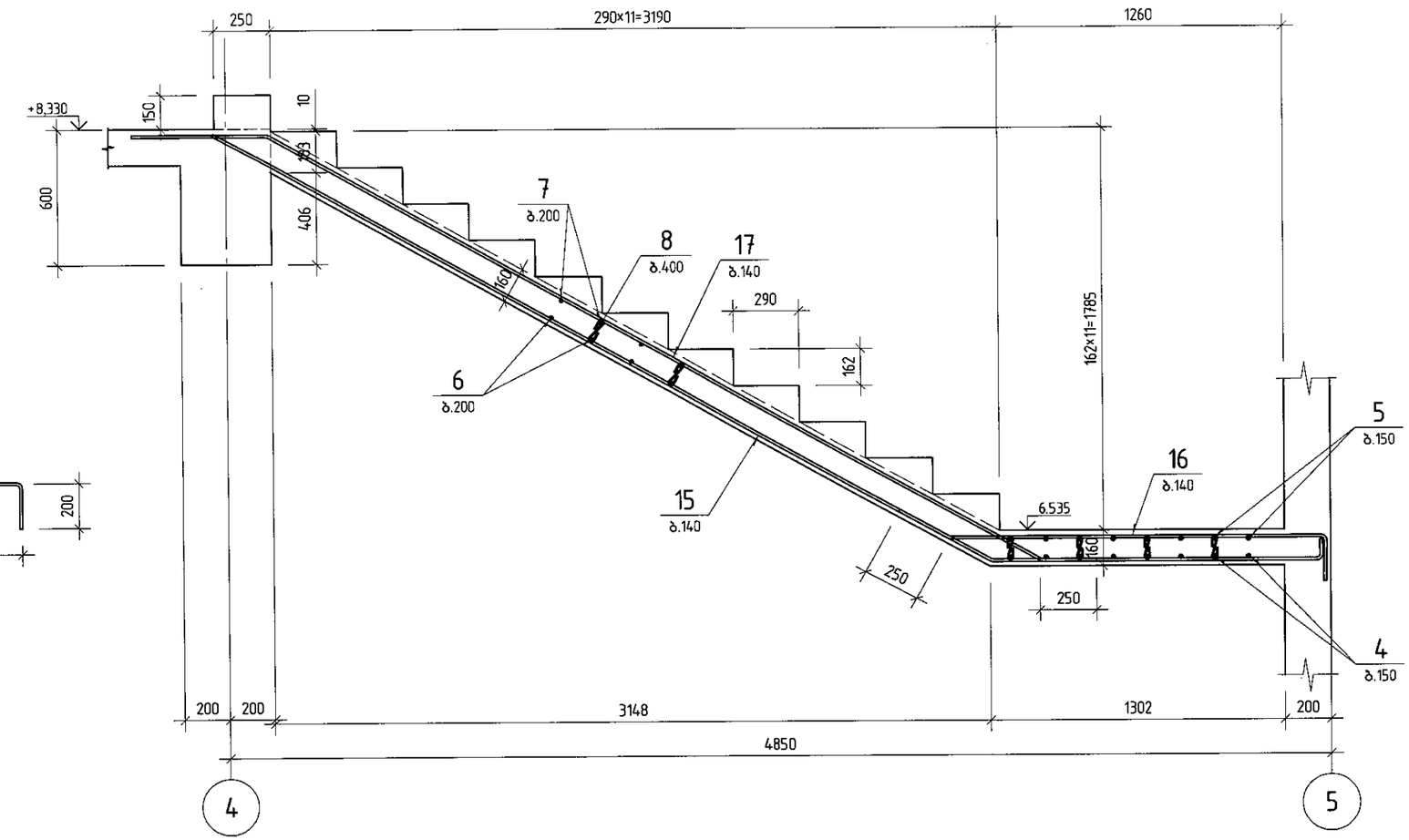

პოზ.16 (9 ც)

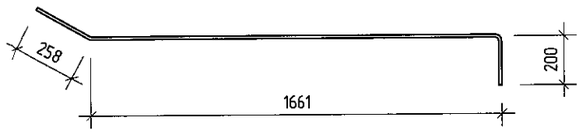

პოზ.17 (9 ც)

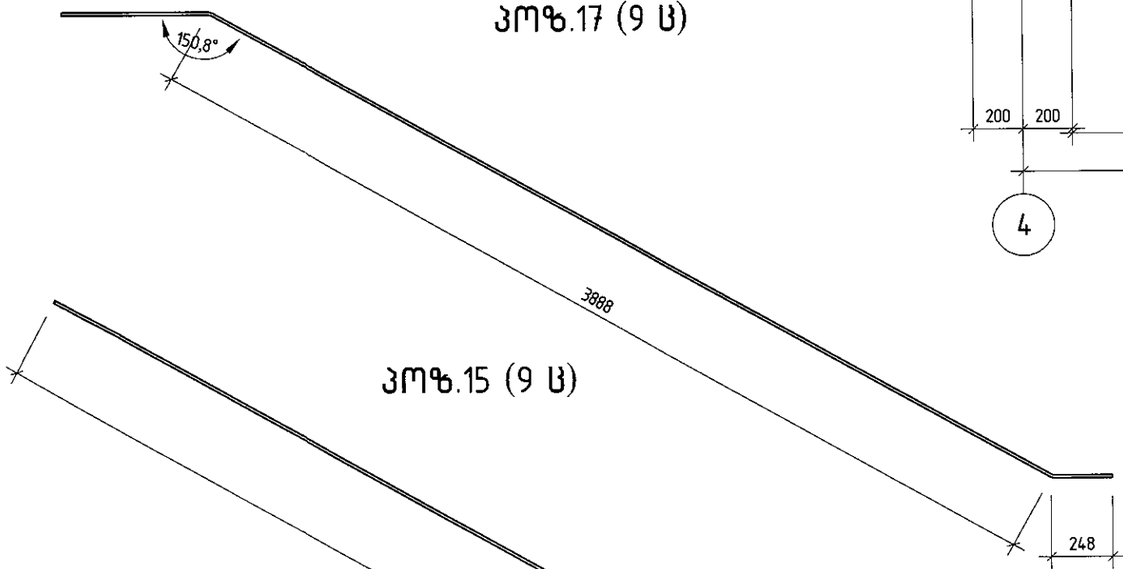

პოზ.15 (9 ც)

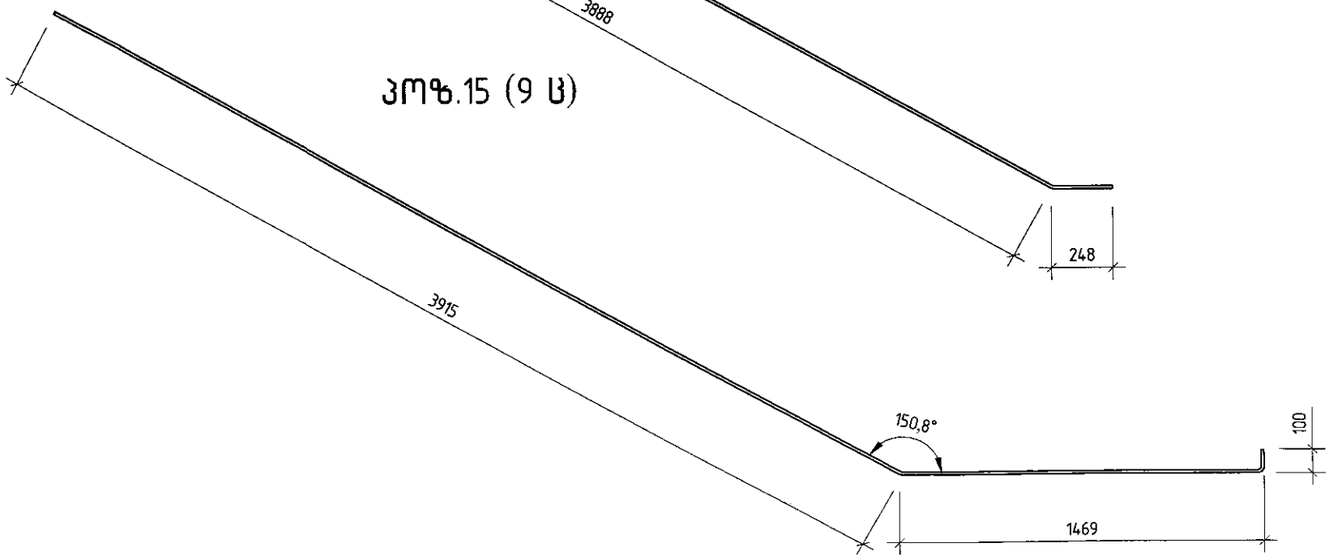

შ.პ.ს. „ჯი აი პი ენ“			მრავალფუნქციური შენობა ლეონიძის №2-ში		
					მუშა პრ.
მთ.კონსტ.	ო.ჯვრისცისთვილი		მოწოლით. კიბის კ-№1 მარში; მ-4		ლაკ3
შეასრულა	დ.აზარიანი				ფურც. № 239
შეამოწმა	ი.ცქიტიშვილი		მასშტაბი 1:25	ინვ. №	ფურცლები

მონოლითი კიბის კ-№1 მარში

მ-5

პოზ.19 (9 ც)

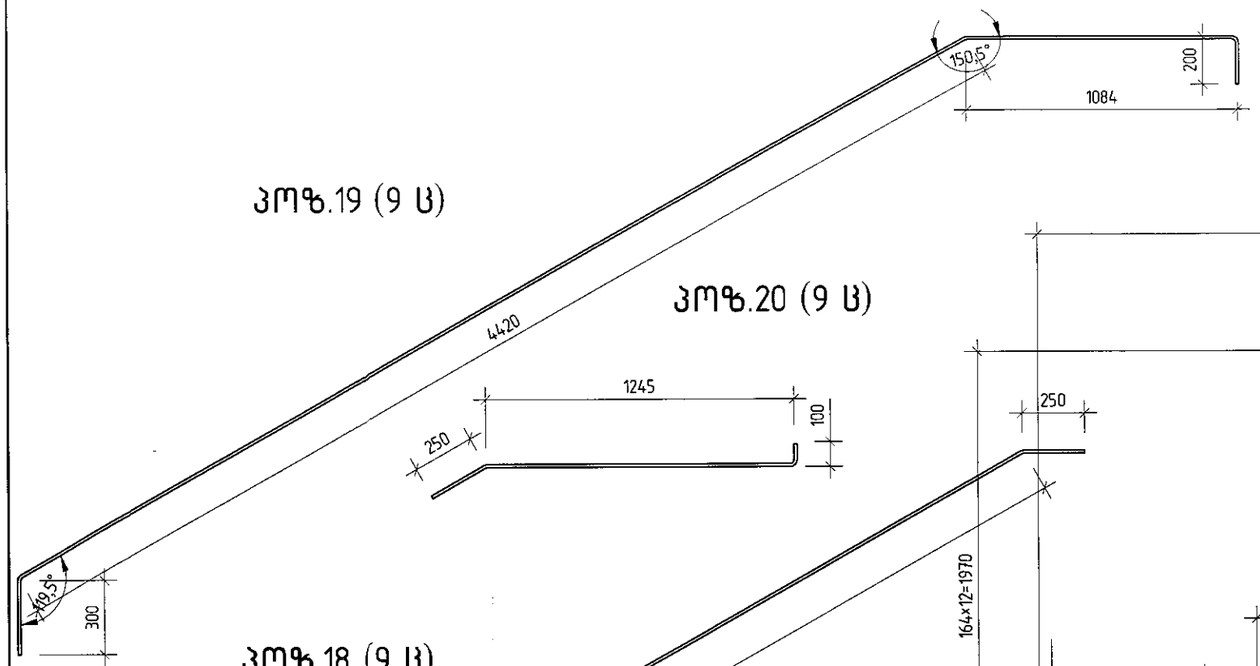

პოზ.20 (9 ც)

პოზ.18 (9 ც)

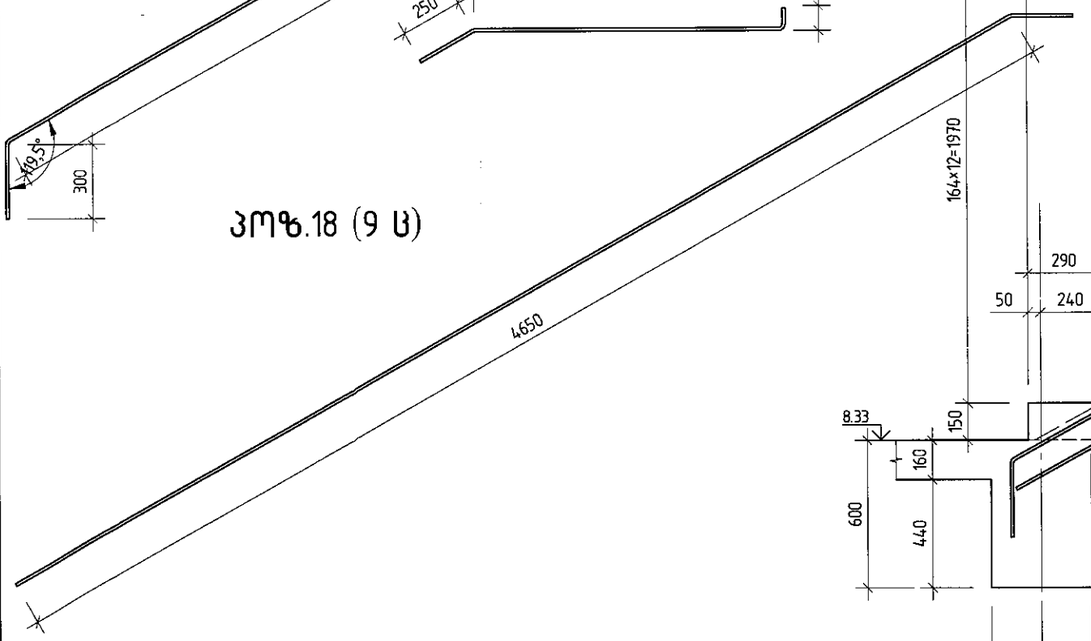

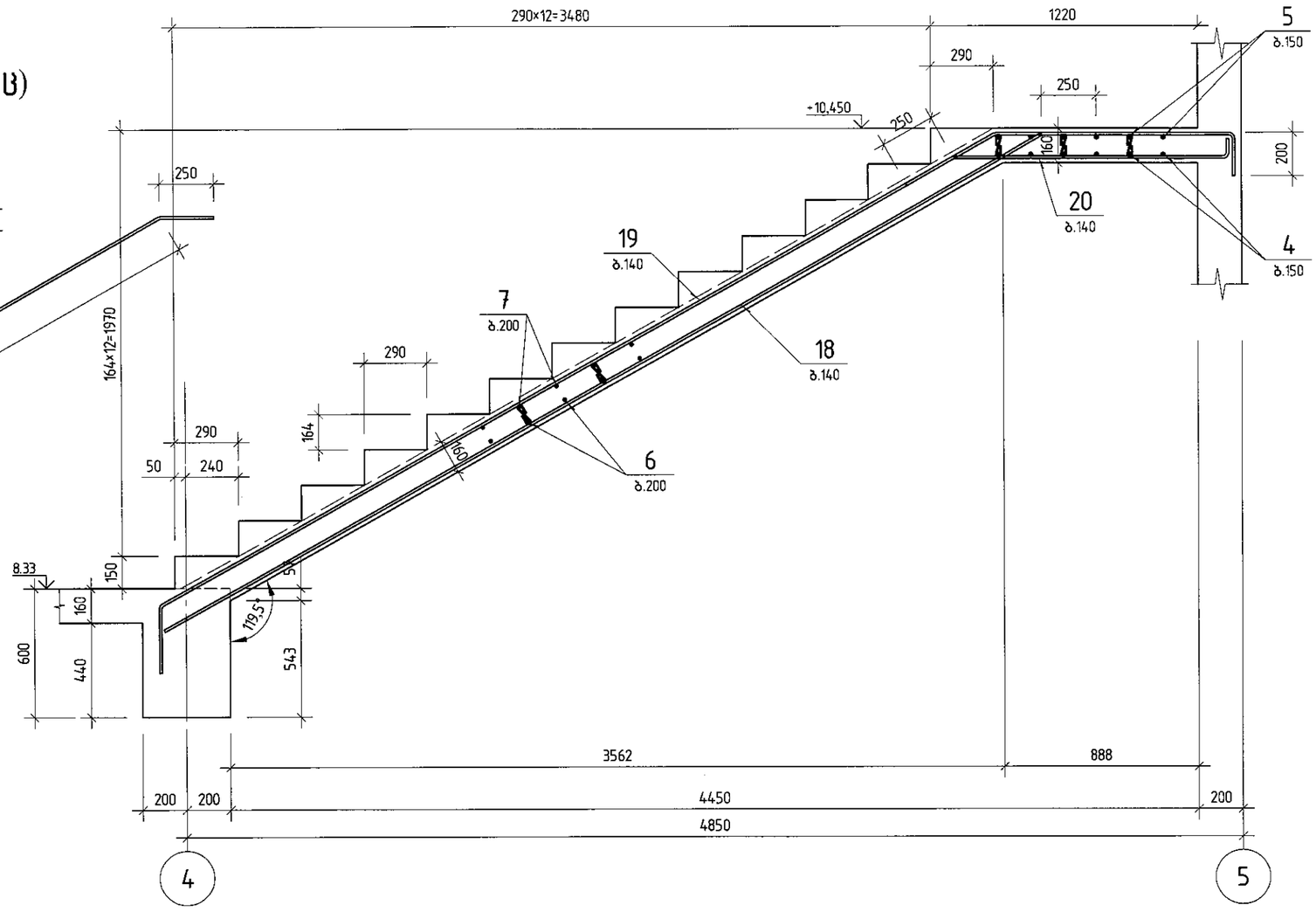

შპს „ჯი აი პი ენ“			მრავალფუნქციური შენობა ლეონიძის №2-ში	
				მუშა პრ.
მთ.კონსტ.	ო.ჟვირიტაშვილი		მონოლითი კიბის კ-№1 მარში; მ-5	დაკე
შესრულა	დ.აზარიანი			ფურც. № 240
შეამოწმა	ი.ცქიტიშვილი		მასშტაბი 1:25	ინვ. № ფურცლები

მონოლით. კიბის კ-№1 მარში

მ-6

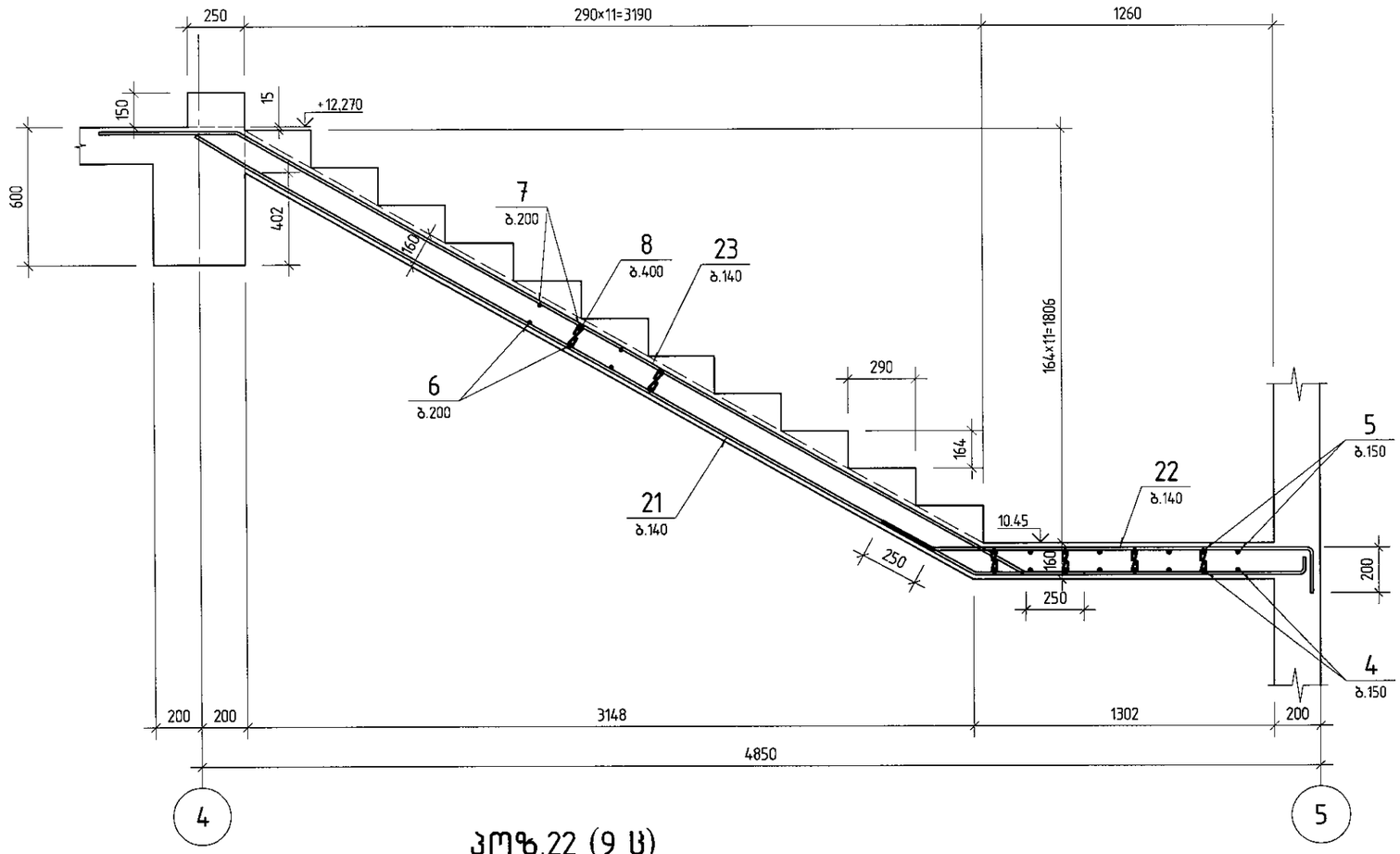

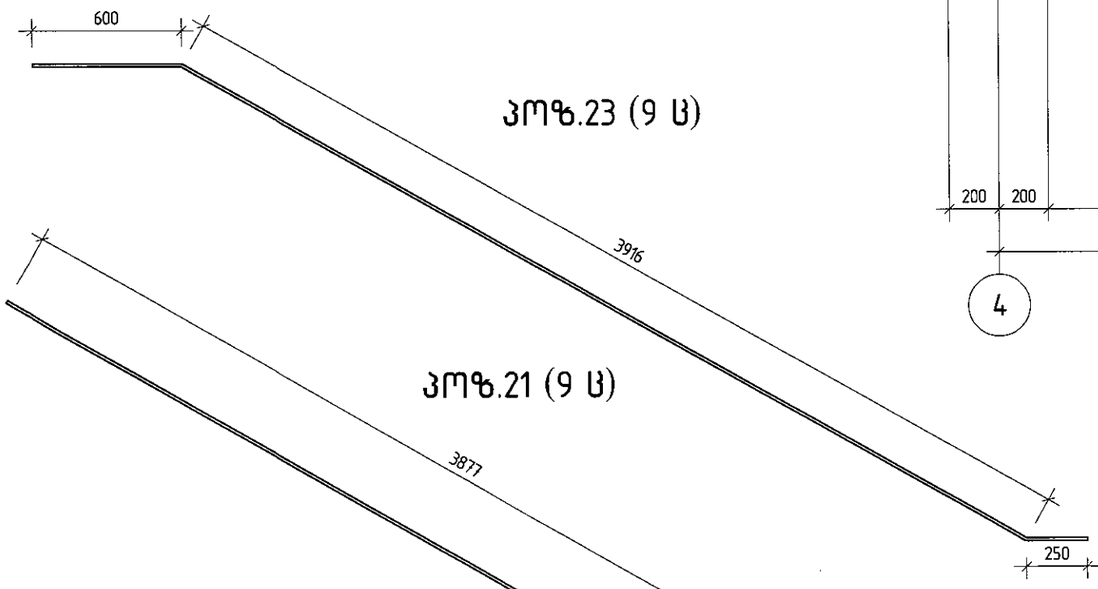

პოზ.23 (9 ც)

პოზ.21 (9 ც)

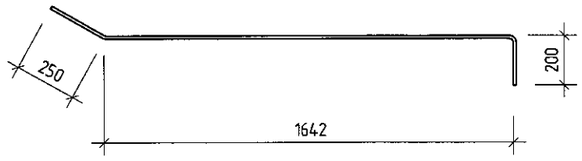

პოზ.22 (9 ც)

შ.პ.ს. „ჯი აი პი ენ“			მრავალფუნქციური შენობა ლეონიძის №2-ში	
				მუშა პრ.
მთ.კონსტ.	ო.კვარაცხელია		მონოლით. კიბის კ-№1 მარში; მ-6	ღაკვ
შეასრულა	დ.აზარიანი			ფურც. № 241
შეამოწმა	ი.ცქიტიშვილი		მასშტაბი 1:25	ინვ. № ფურცლები

მოწოლითი კიბის კ-№1 მარში

მ-7

პოზ.25 (9 ს)

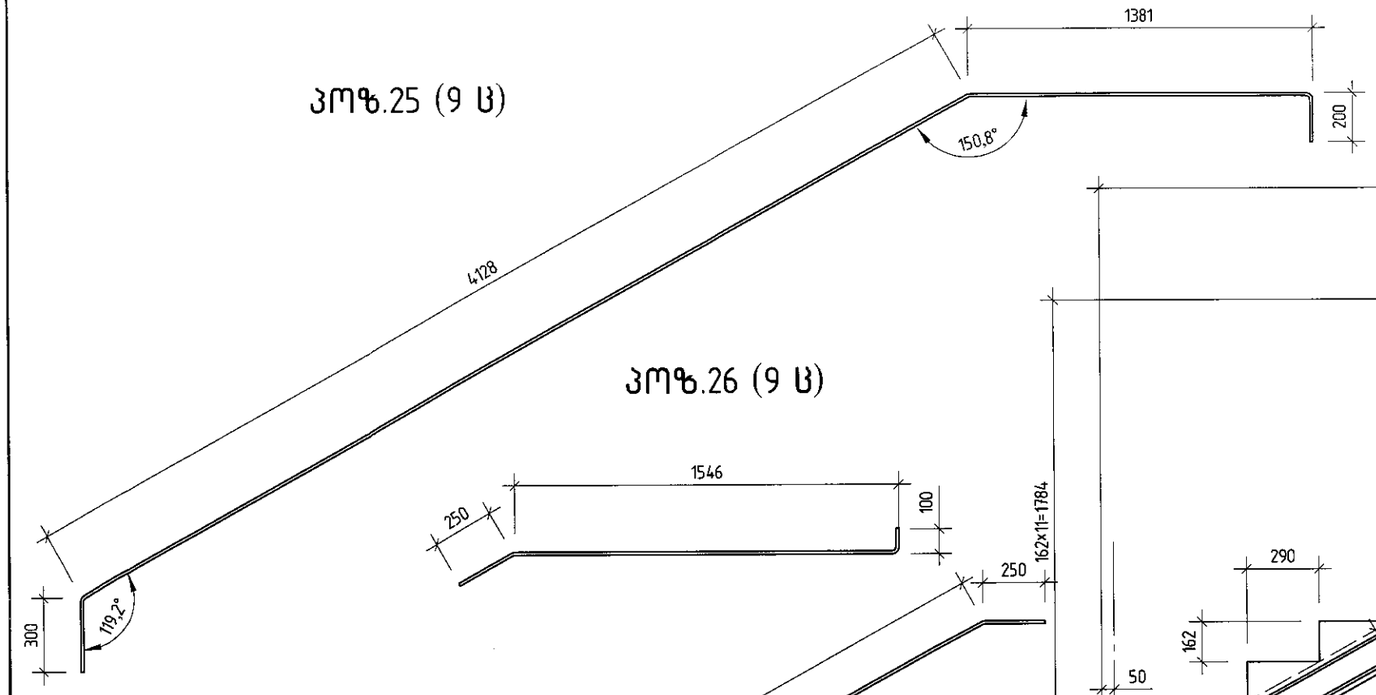

პოზ.26 (9 ს)

პოზ.24 (9 ს)

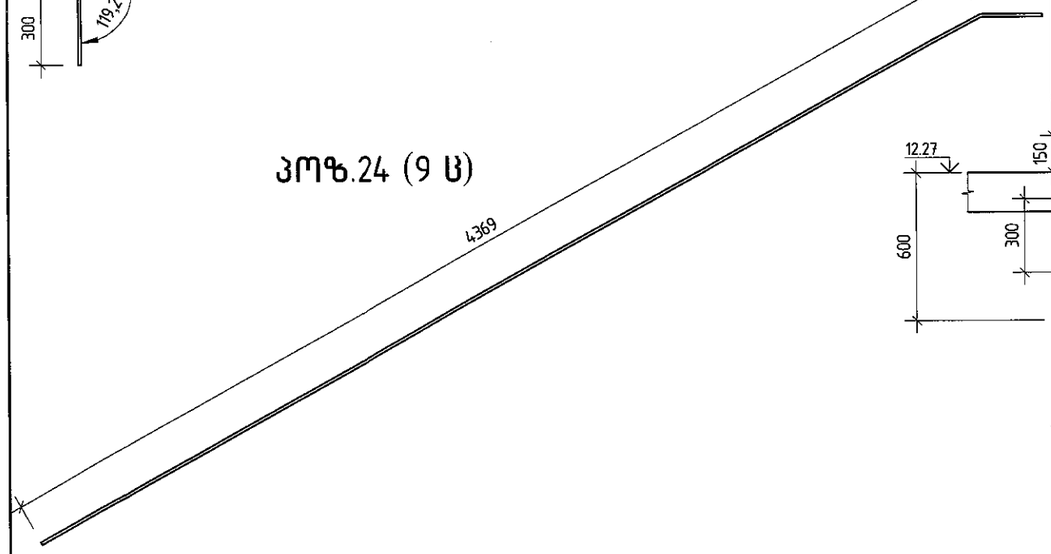

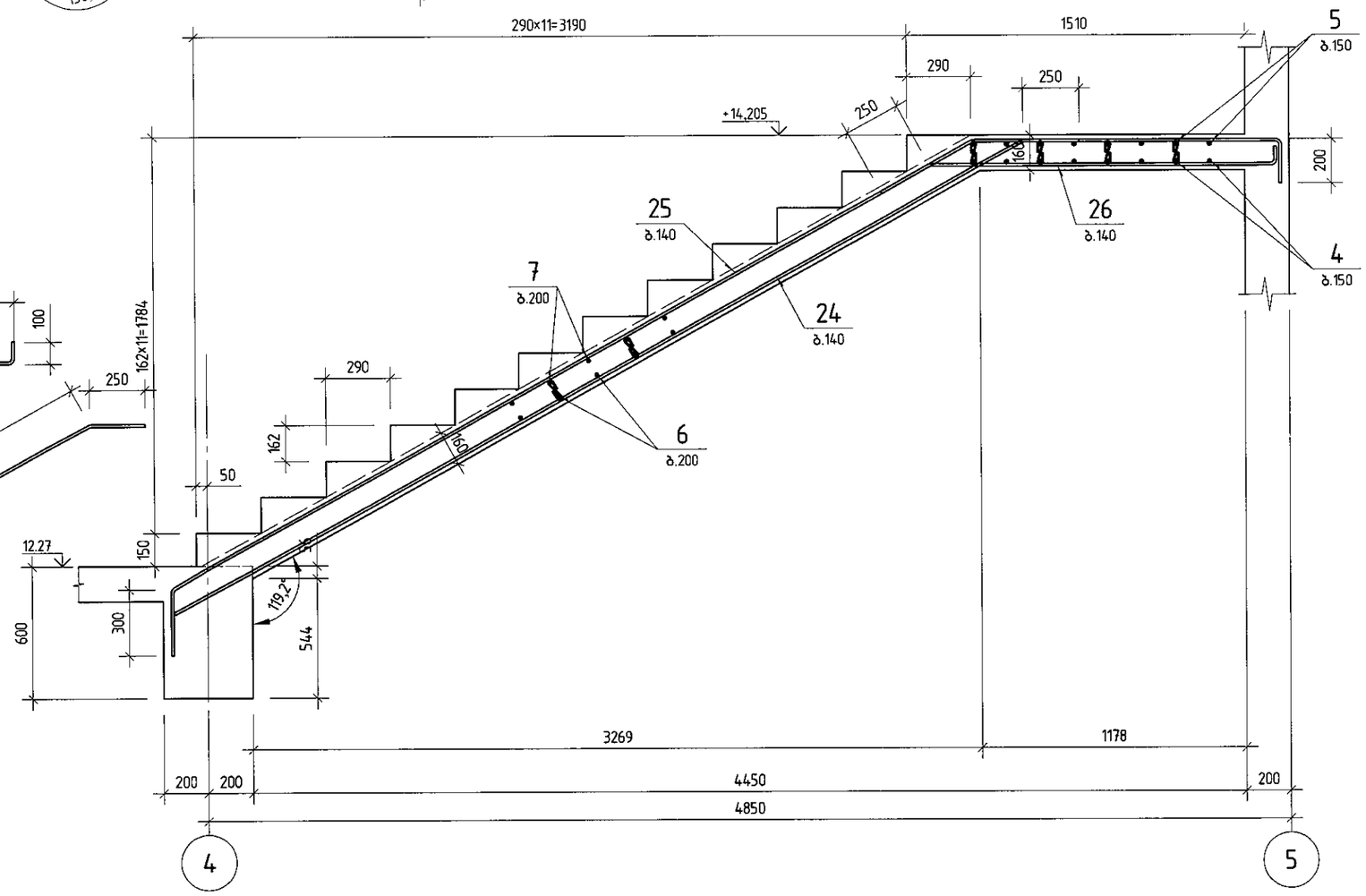

შპს „ჯი პი პი ენ“			მრავალფუნქციური შენობა ლეონიძის №2-ში		
					მუშა პრ.
მთ.კონსტ.	ო.კვარაციხელი		მოწოლითი კიბის კ-№1 მარში; მ-7		დაკვ
შესრულა	დ.აზარიანი				ფურც. № 242
შეამოწმა	ი.ცქიტიშვილი		მასშტაბი 1:25	ინვ. №	ფურცლები

მონოლით. კიბის კ-№1 მარში

მ-8

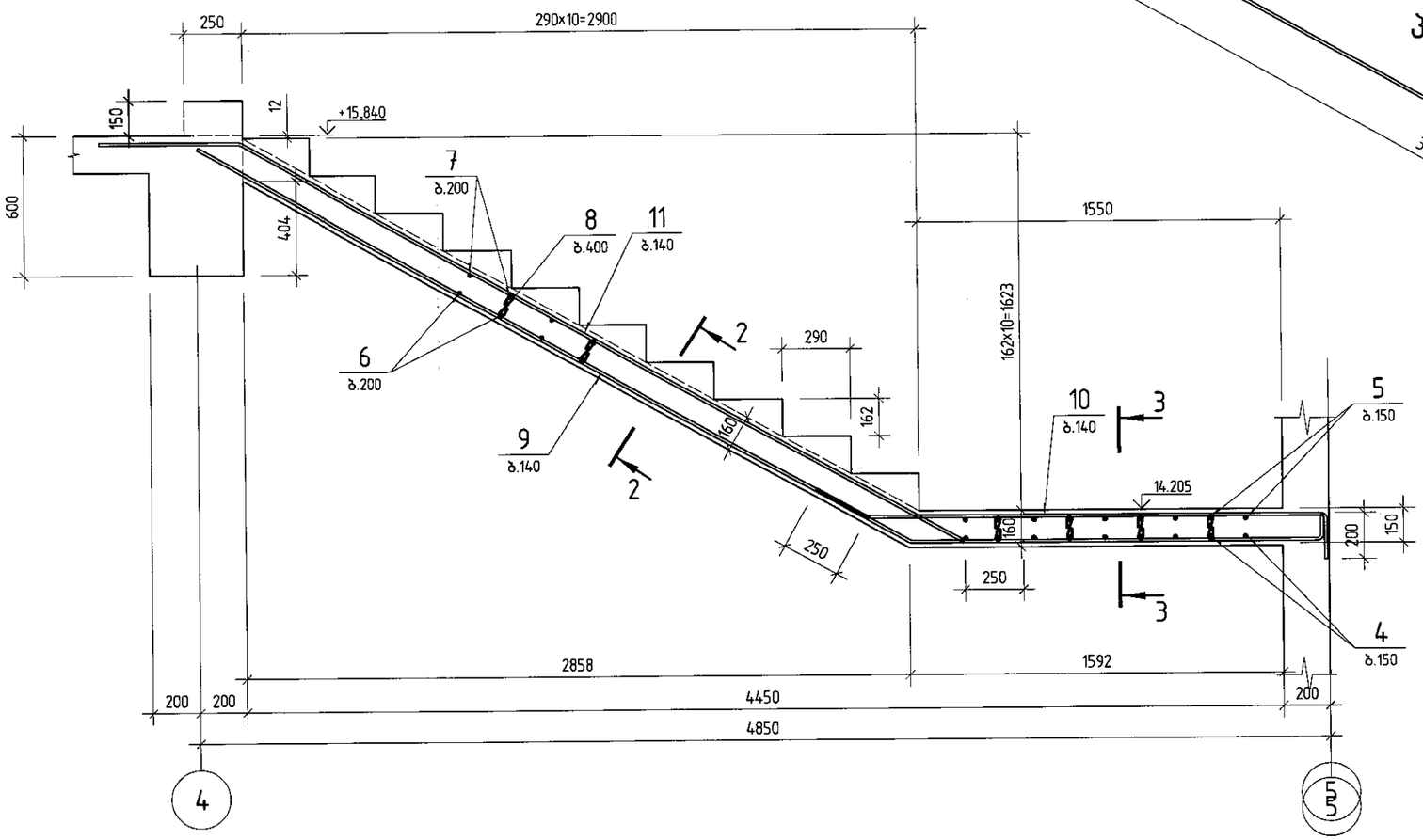

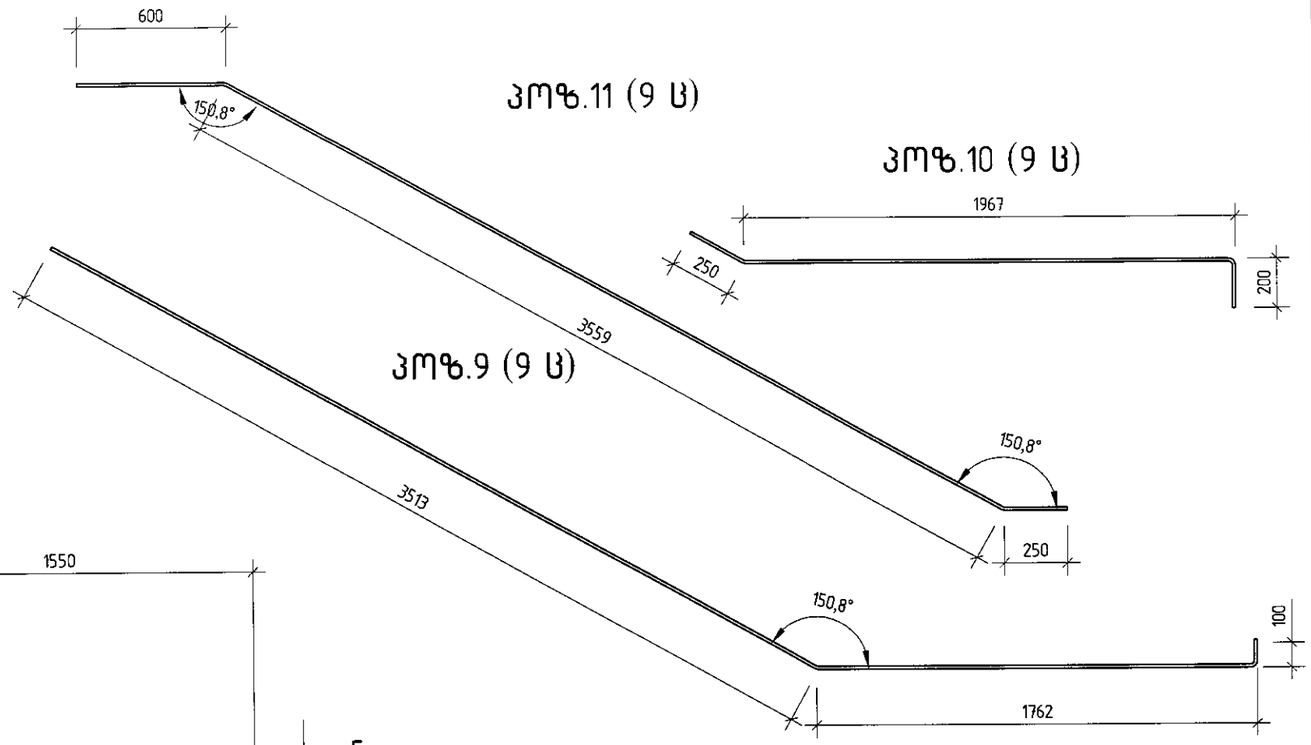

შპს „ჯი აი პი ეი“			მრავალფუნქციური შენობა ლეონიძის №2-ში		
					მუშა პრ.
მთ.კონსტ.	ო.ქვრივიშვილი		მონოლით. კიბის კ-№1 მარში; მ-8		დაკვ
შესრულა	დ.აზარიანი				ფურც. № 243
შეამოწმა	ი.ცქიტიშვილი		მასშტაბი 1:25	ინვ. №	ფურცლები

მონოლით. კიბის კ-№1 მარში

მ-9

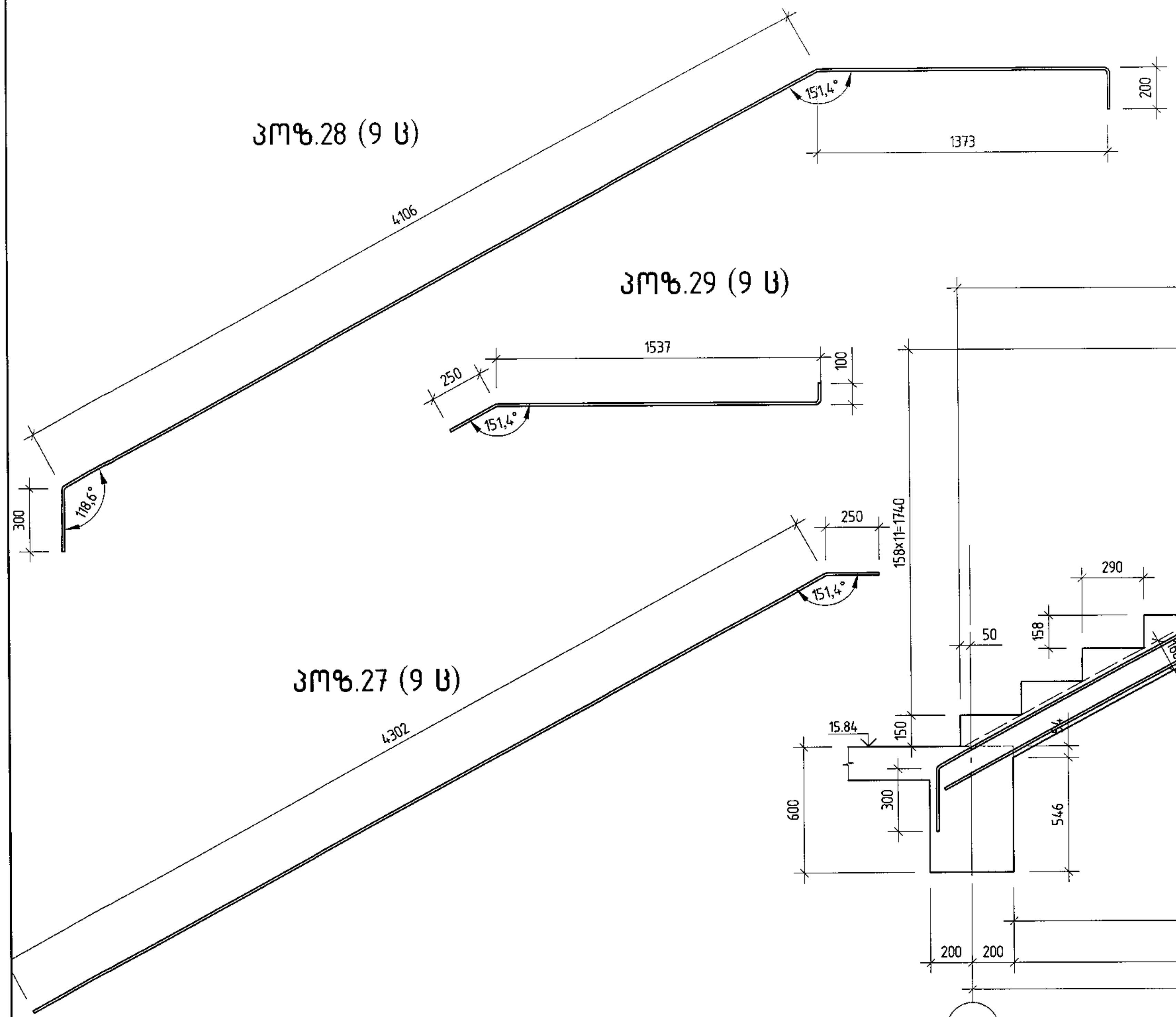

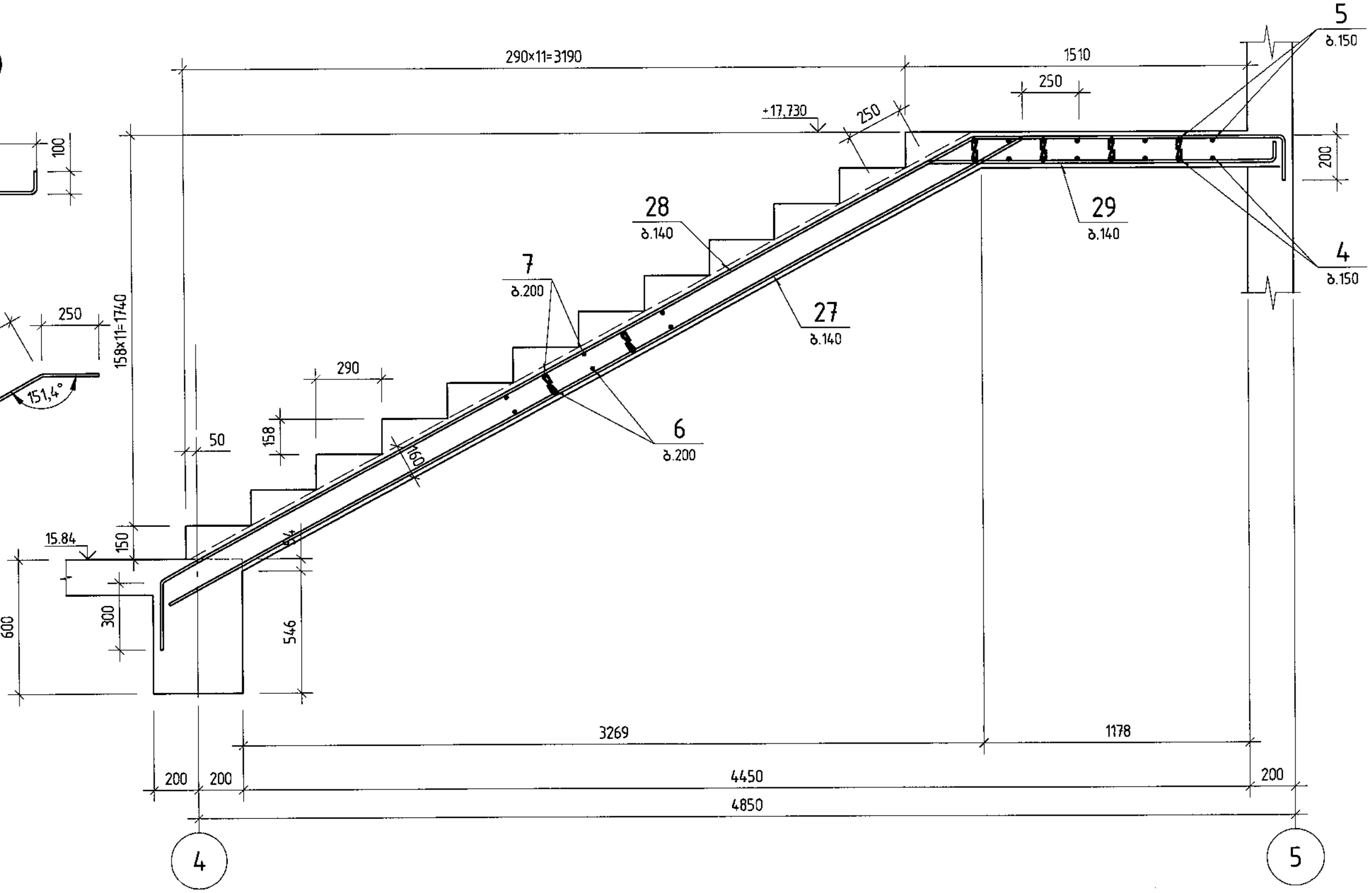

შ.პ.ს. „ჯი აი პი ენ"			მრავალფუნქციური შენობა ლეონიძის №2-ში	
				მუშა პრ.
მთ.კონსტ.	ო.ქვრივიშვილი		მონოლით. კიბის კ-№1 მარში; მ-9	დაკვ
შეასრულა	დ.აზარიანი	დ.		ფურც. № 244
შეამოწმა	ი.ცქიტიშვილი		მასშტაბი 1:25 ინვ. №	ფურცლები

მონოლით. კიბის კ-№1 მარში

მ-10

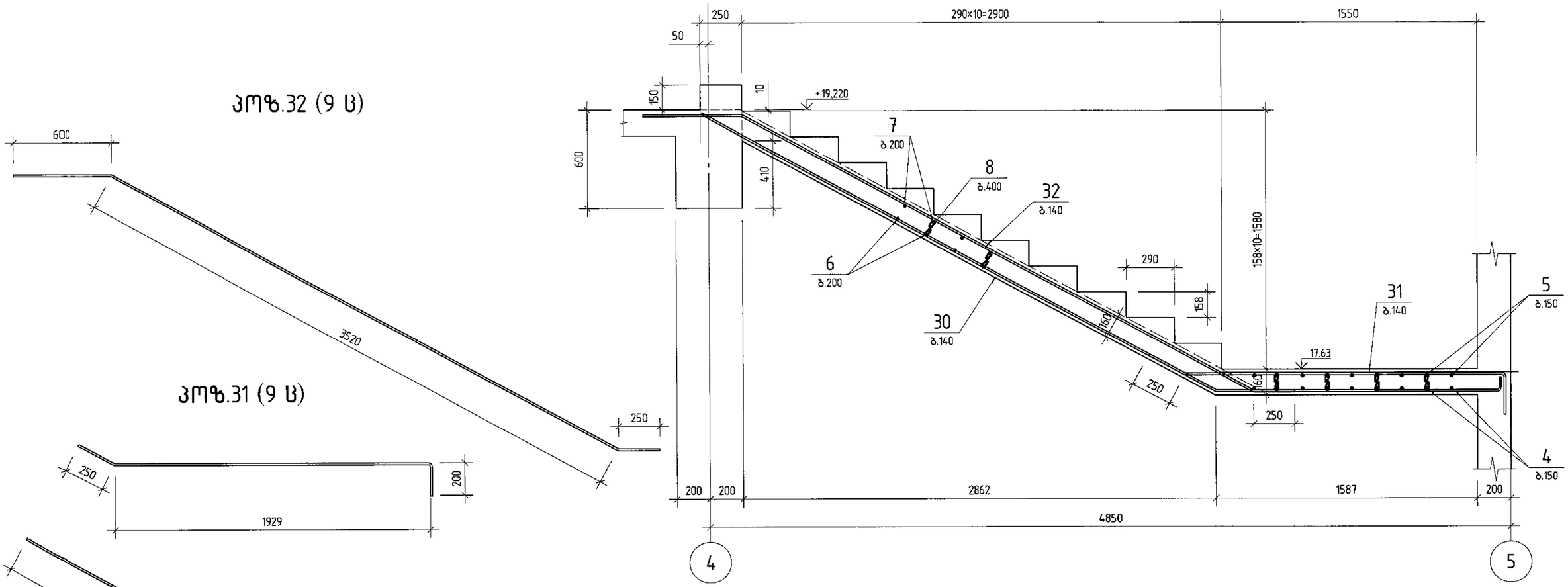

შპს „ჯი აი პი ეი“			მრავალფუნქციური შენობა ლეონიძის №2-ში
			მუშა პრ.
მთ.კონსტ.	ო.ჟვერავიშვილი		დაკვ
შესრულა	დ.ახვარიანი		მონოლით. კიბის კ-№1 მარში; მ-10 ფურც. № 245
შეამოწმა	ი.ცქიტიშვილი		მასშტაბი 1:25 ინვ. № ფურცლები

ՀՊՑ.	Ա յ ե ն ա յ ի ն մ ա ս	ցանց.	զանգված							
	ընդհանուր									1107
1	ՊԲ.ՅԼՄՊՁՈՒ	9	3.55	կգ	Ø 12	A500C	ℓ= 3990			31.92
2	ՊԲ.ՅԼՄՊՁՈՒ	9	4.76	կգ	Ø 12	A500C	ℓ= 5360			42.87
3	ՊԲ.ՅԼՄՊՁՈՒ	9	1.68	կգ	Ø 12	A500C	ℓ= 1890			15.12
4	ՊԲ. ՅԼՄՊՁՈՒ	9	1.76	կգ	Ø 10	A500C	ℓ= 2850			15.83
5	ՊԲ. ՅԼՄՊՁՈՒ	9	1.80	կգ	Ø 10	A500C	ℓ= 2910			16.16
6	ՊԲ. ՅԼՄՊՁՈՒ	180	0.32	կգ	Ø 6	A240	ℓ= 1420			56.79
7	ՊԲ. ՅԼՄՊՁՈՒ	180	0.30	կգ	Ø 6	A240	ℓ= 1360			54.39
8	ՊԲ. ՅԼՄՊՁՈՒ	350	0.02	կգ	Ø 6	A240	ℓ= 110			8.55
9	ՊԲ.ՅԼՄՊՁՈՒ	18	4.78	կգ	Ø 12	A500C	ℓ= 5380			86.07
10	ՊԲ.ՅԼՄՊՁՈՒ	18	3.92	կգ	Ø 12	A500C	ℓ= 4410			70.55
11	ՊԲ.ՅԼՄՊՁՈՒ	18	2.15	կգ	Ø 12	A500C	ℓ= 2420			38.72
12	ՊԲ.ՅԼՄՊՁՈՒ	9	4.09	կգ	Ø 12	A500C	ℓ= 4600			36.80
13	ՊԲ.ՅԼՄՊՁՈՒ	9	5.36	կգ	Ø 12	A500C	ℓ= 6030			48.23
14	ՊԲ.ՅԼՄՊՁՈՒ	9	1.72	կգ	Ø 12	A500C	ℓ= 1940			15.52
15	ՊԲ.ՅԼՄՊՁՈՒ	9	4.88	կգ	Ø 12	A500C	ℓ= 5490			43.91
16	ՊԲ.ՅԼՄՊՁՈՒ	9	1.88	կգ	Ø 12	A500C	ℓ= 2120			16.96
17	ՊԲ.ՅԼՄՊՁՈՒ	9	4.21	կգ	Ø 12	A500C	ℓ= 4740			37.92
18	ՊԲ.ՅԼՄՊՁՈՒ	9	1.69	կգ	Ø 12	A500C	ℓ= 1900			15.20
19	ՊԲ.ՅԼՄՊՁՈՒ	9	5.34	կգ	Ø 12	A500C	ℓ= 6010			48.07
20	ՊԲ.ՅԼՄՊՁՈՒ	9	1.41	կգ	Ø 12	A500C	ℓ= 1590			12.72
21	ՊԲ.ՅԼՄՊՁՈՒ	9	4.80	կգ	Ø 12	A500C	ℓ= 5400			43.19
22	ՊԲ.ՅԼՄՊՁՈՒ	9	1.86	կգ	Ø 12	A500C	ℓ= 2090			16.72
23	ՊԲ.ՅԼՄՊՁՈՒ	9	4.24	կգ	Ø 12	A500C	ℓ= 4770			38.16
24	ՊԲ.ՅԼՄՊՁՈՒ	9	4.10	կգ	Ø 12	A500C	ℓ= 4610			36.88
25	ՊԲ.ՅԼՄՊՁՈՒ	9	5.34	կգ	Ø 12	A500C	ℓ= 6010			48.07
26	ՊԲ.ՅԼՄՊՁՈՒ	9	1.68	կգ	Ø 12	A500C	ℓ= 1890			15.12
27	ՊԲ.ՅԼՄՊՁՈՒ	9	4.04	կգ	Ø 12	A500C	ℓ= 4550			36.40
28	ՊԲ.ՅԼՄՊՁՈՒ	9	5.31	կգ	Ø 12	A500C	ℓ= 5980			47.83
29	ՊԲ.ՅԼՄՊՁՈՒ	9	1.67	կգ	Ø 12	A500C	ℓ= 1880			15.04
30	ՊԲ.ՅԼՄՊՁՈՒ	9	4.76	կգ	Ø 12	A500C	ℓ= 5360			42.87
31	ՊԲ.ՅԼՄՊՁՈՒ	9	2.12	կգ	Ø 12	A500C	ℓ= 2380			19.04
32	ՊԲ.ՅԼՄՊՁՈՒ	9	3.88	կգ	Ø 12	A500C	ℓ= 4370			34.96
	Ա.Ծ.Մ	1107.0	կգ							
	ձևավորման									
	Բ25 մակնիշի ծանրաբետոն		14.0	մ³						

ՀԱՅԿԱԿԱՆ ԱՇԽԱՏԱՆՔԱՅԻՆ ՆԱԽԱԳԻԾ Ա-2-ՅՈ ՄԱՍՆԱՇԵՆՔԻ ՀԱՄԱՐ ԱՐՁԱՆԱԳՐՎՈՂ ՄԱՍՆԱԿԱՆ ՆԱԽԱԳԾԵՐԻ ՀԱՎԱՔԱԾՈՒ ՑԱՆԿ			
ՀՊՑ ՀՀ ՇԻՐԱԿԻ ՄԱՐԶԻ ԳՅՈՒՄՐԻ "ՅՈ" ՀԱՄԱՅՆՔԻ ՂԵԿԱՎԱՐ			
ղեկավար.	Ո.ԱՎԱԳՅԱՆ		
գլխ.մասնագետ	Ե.ՀԱՍՐԱԹՅԱՆ		
գլխ.ճարտարապետ	Ա.ՀԱՐՈՒԹՅՈՒՆՅԱՆ		
նախագծող	Ա.ՀԱՐՈՒԹՅՈՒՆՅԱՆ		
ՀՀ ՇԻՐԱԿԻ ՄԱՐԶԻ ԳՅՈՒՄՐԻ ՀԱՄԱՅՆՔԻ ՎԱՐՉԱԿԱՆ ՇԵՆՔԻ ՀԱՐԱԿԻՑ ՏԱՐԱԾՔԻ ԱՌԱՋԱՏԱՐԻ ՀԱՄԱԼՐՄԱՆ ՀԱՄԱԼԻՐ

მონოლითური კიბე კბ-№2-ის გეგმა ▽-5.90....▽-2.40

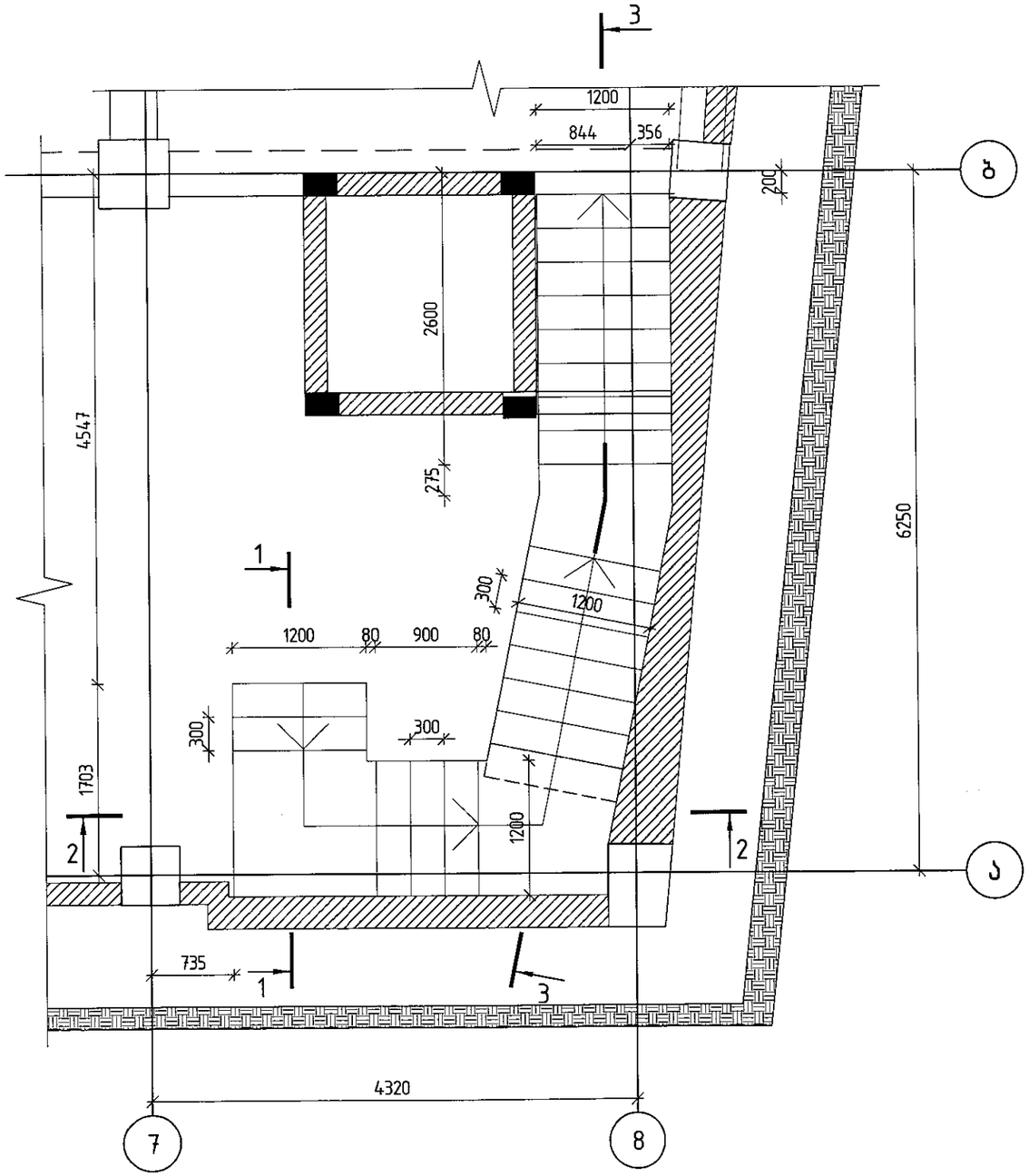

მონოლითური კიბე კბ-№2-ის არმირების გეგმა ▽-2.40....▽-0.10

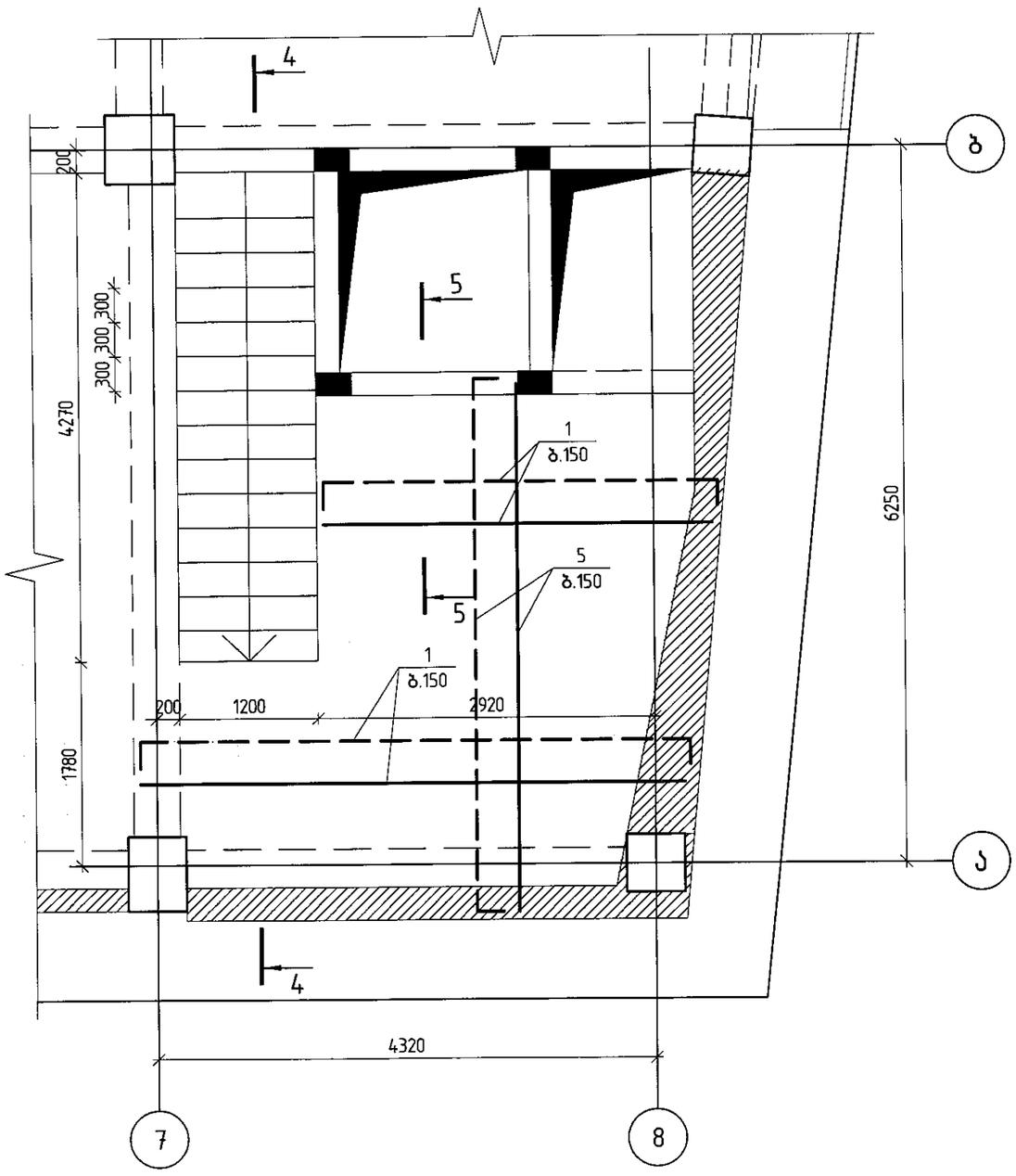

შპს „ჯი აი პი ეს“			მრავალფუნქციური შენობა ლეონიძის №2-ში	
				მუშა პრ.
მთ.კონსტ.	ო.ჟვირიაშვილი		მონოლითური კიბე კბ-№2-ის არმირების გეგმა ▽-5.90....▽-0.10	დაკვ
შეასრულა	დ.პაპარიანი			ფურც. № 247
შეამოწმა	ი.ცქიტიშვილი		მასშტაბი 1:50	ინვ. №
				ფურცლები

კვეთი 1-1

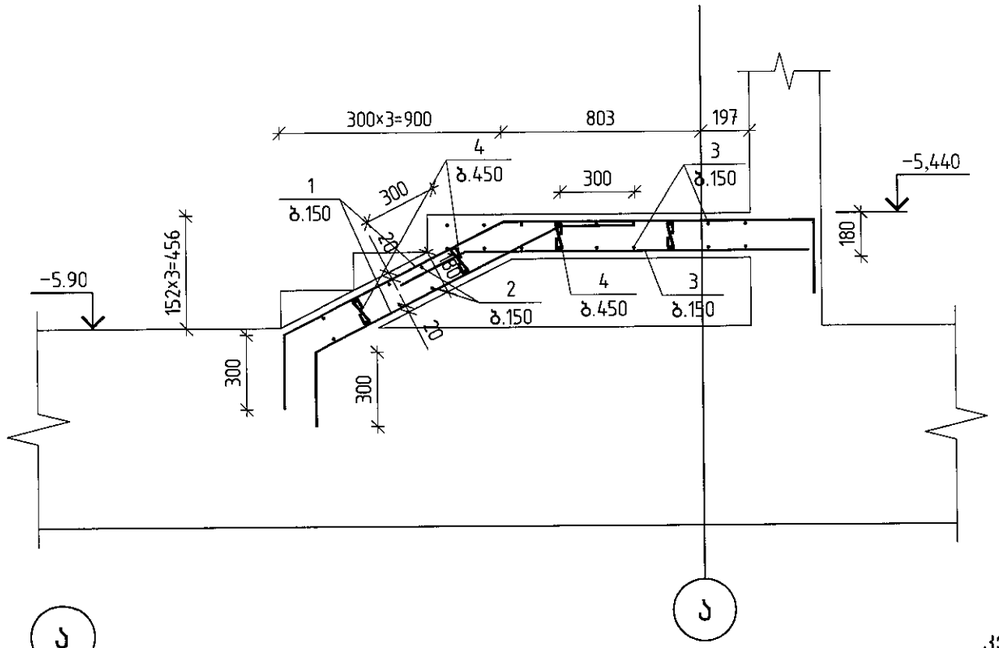

კვეთი 2-2

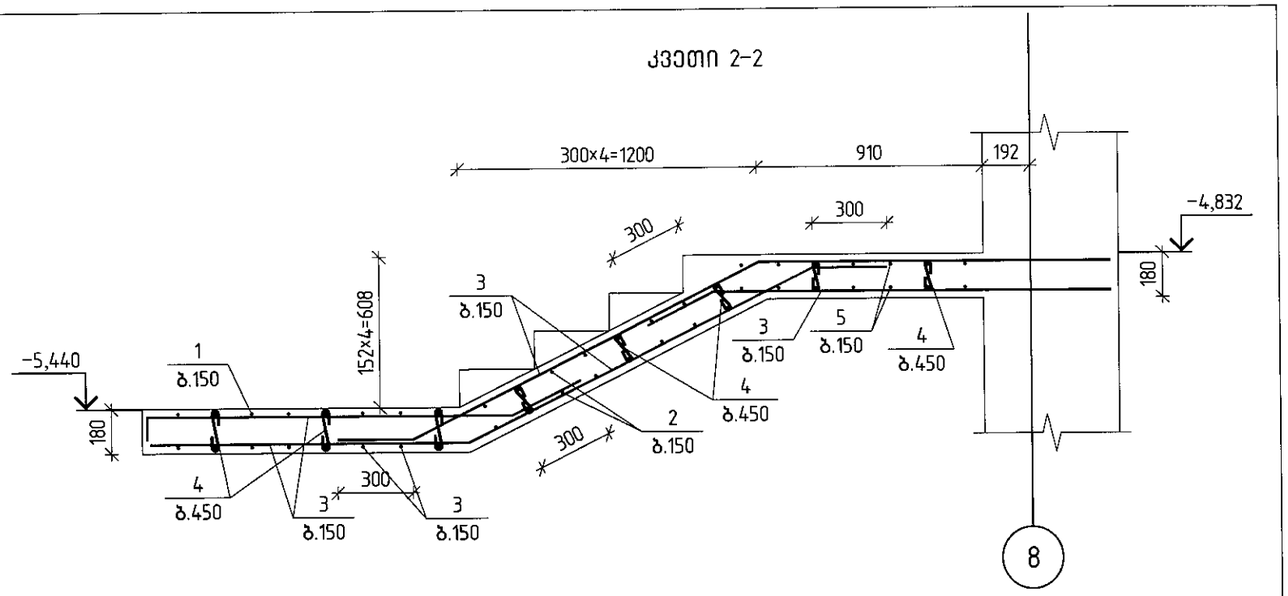

კვეთი 4-4

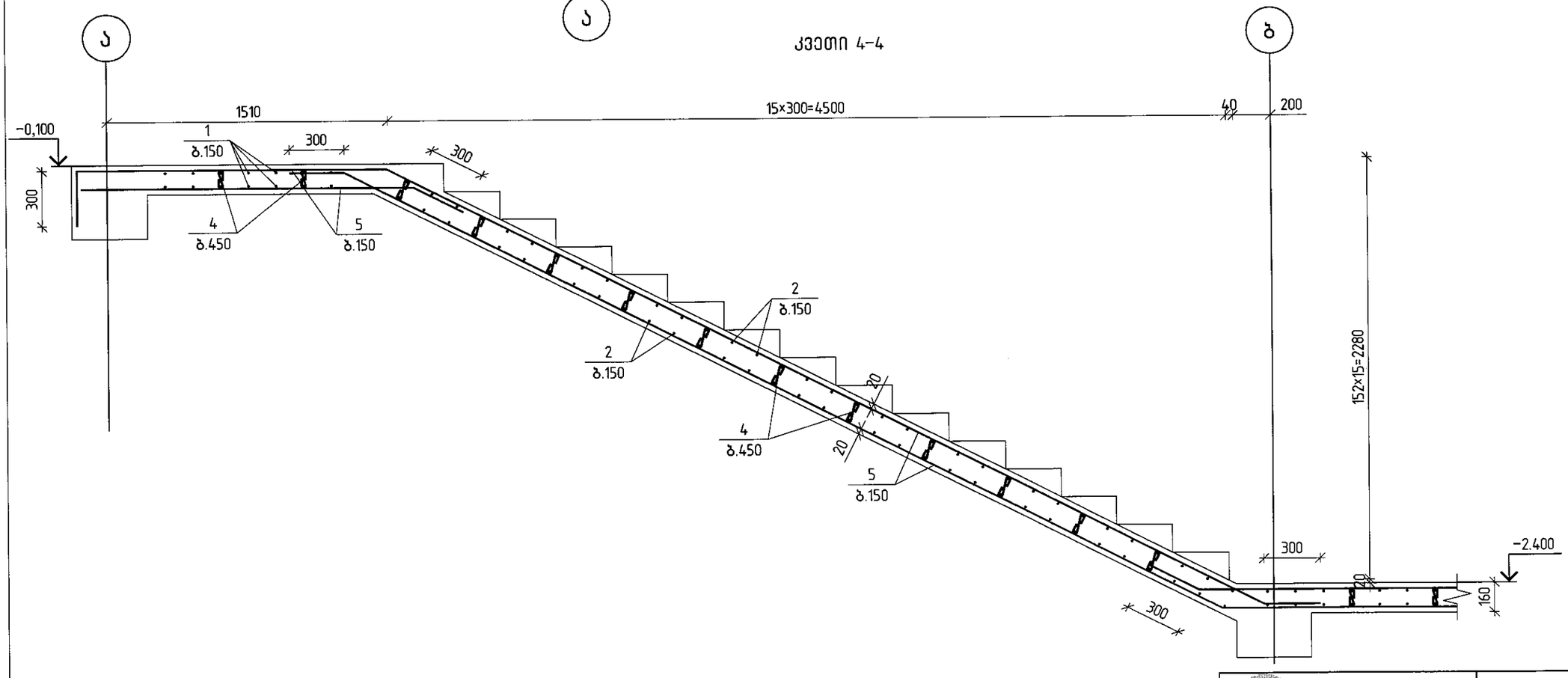

შ.პ.ს. „ჯი აი პი ეჯ“			მრავალფუნქციური შენობა ლეონიძის №2-ში
			მუშა პრ.
მთ.კონსტ.	ო.კვარიშვილი		მონოლითური კიბე კბ-№2-ის კვეთი 1-1; 2-2; 4-4 — დაკვ.
შეასრულა	დ.ახვარიანი		ფურც. №248
შეამოწმა	ი.ცქიტიშვილი		მასშტაბი 1:25 — ინვ. № — ფურცლები

.שרטט	ש.מזרחי		
.בדק	ב.כהן		
.מנהל פרויקט	מ.לוי		

მონოლითური კიბე კბ-№3-ის არმირების გეგმა ▽-5.90....▽-2.40

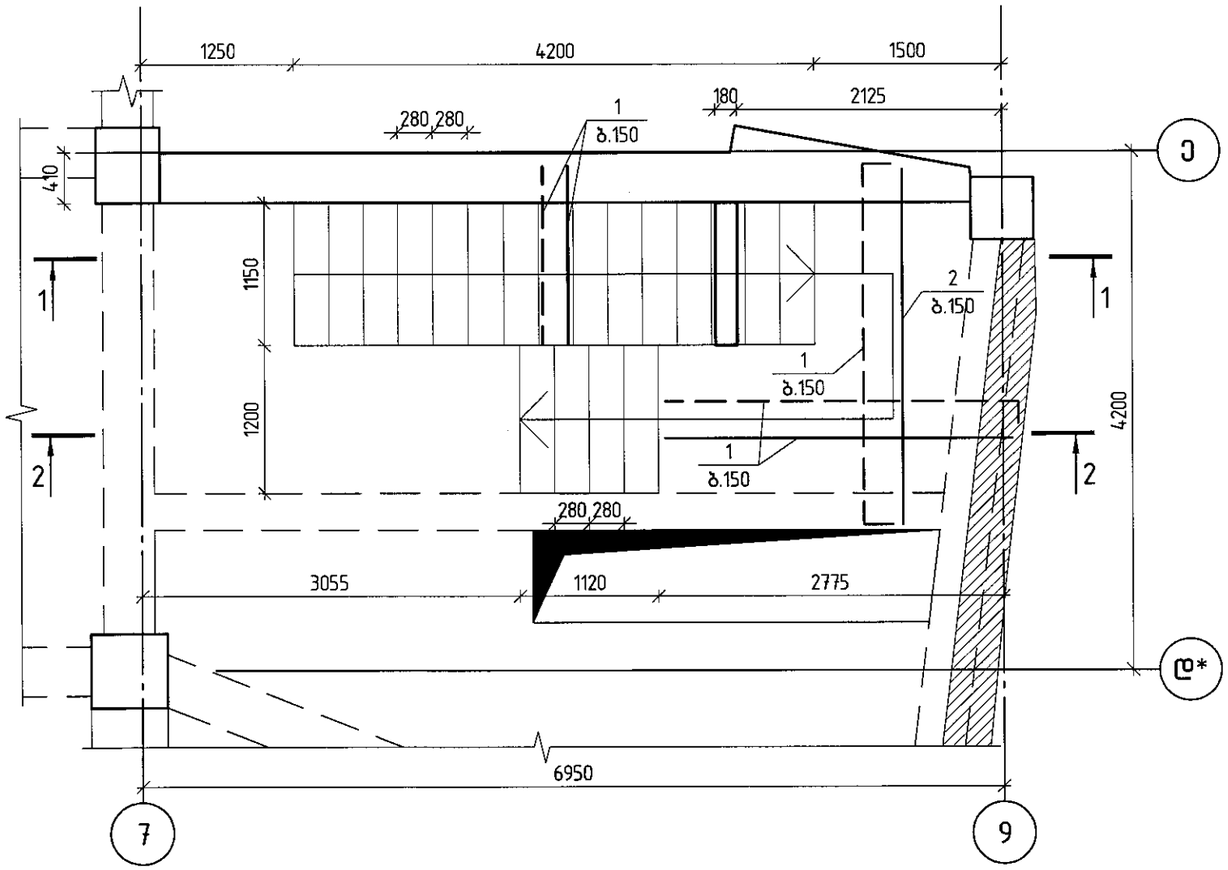

მონოლითური კიბე კბ-№3-ის არმირების გეგმა ▽-2.40....▽+1.10

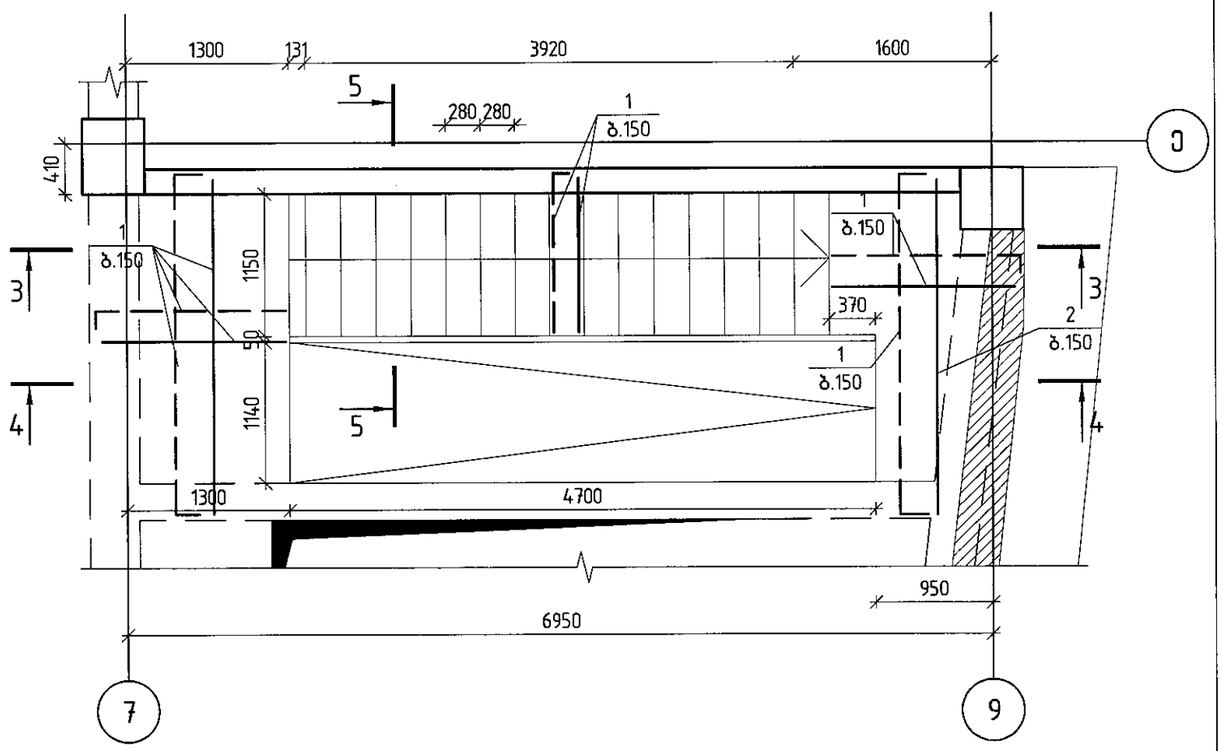

შპს „ჯი აი პი ეს“			მრავალფუნქციური შენობა ლეონიძის №2-ში	
				მუშა პრ.
მთ.კონსტ.	ო.ქვარიშვილი		მონოლითური კიბე კბ-№3-ის არმირების გეგმა ▽-5.90....▽-0.10	ღაკვ
შეასრულა	დ.ახვარიანი			ფურც. №251
შეამოწმა	ი.ცქიტიშვილი		მასშტაბი 1:50	ინვ. № / ფურცლები

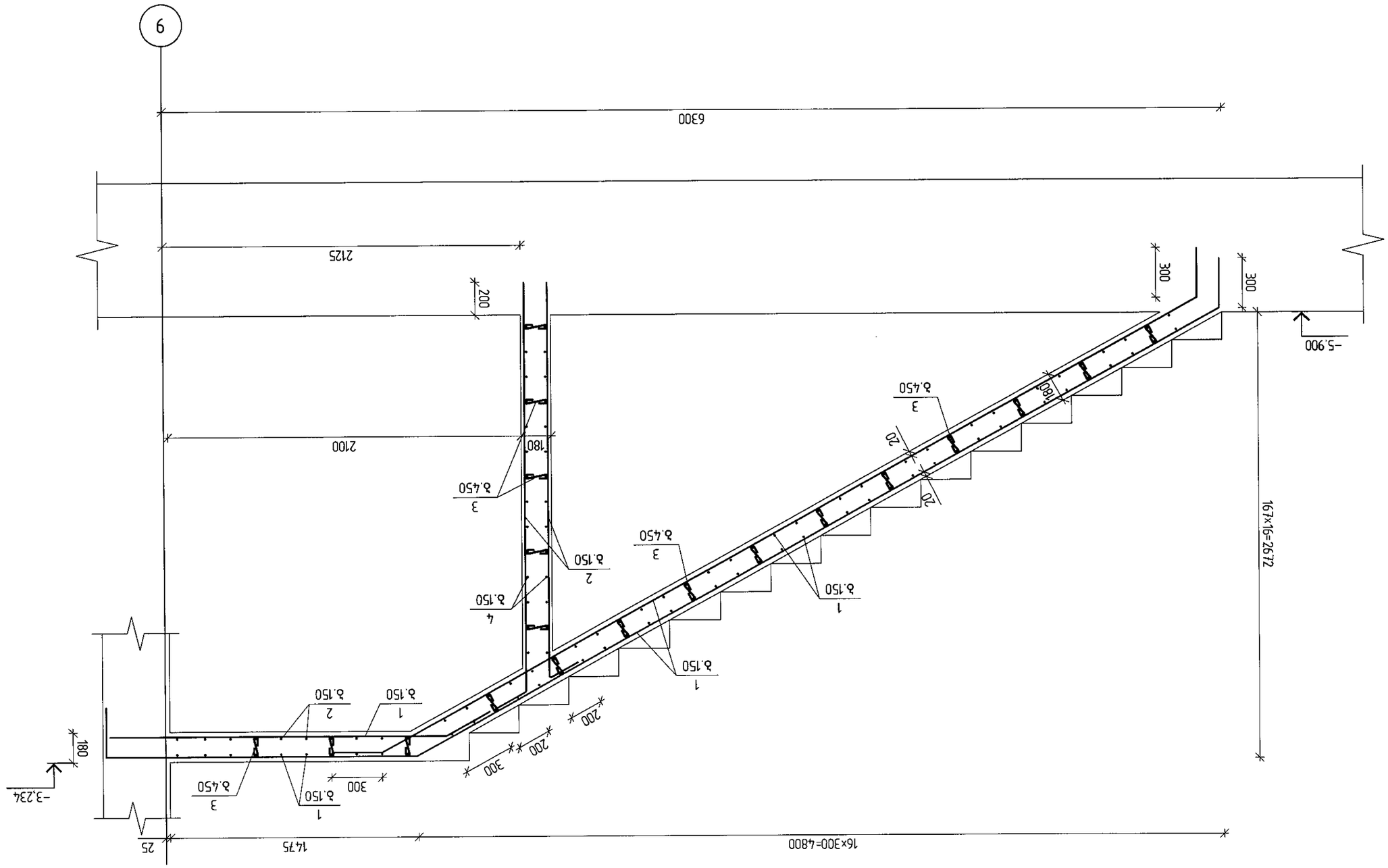

ג'33מ 1-1

מהנדס הקונסטרוקציה			"ג'ק את הכל" בע"מ
מנהל הפרויקט			
מתכנן שלד			
מתכנן אדריכלי			
מתכנן תשתיות			

שלב	ביצוע	
קנ"מ	1:25	1:50
תאריך		
שרטט		
בודק		
מאשר		

מבנה מגורים בן 2 קומות מעל קומת עמודים ו-1 קומת מרתף חלקית	
חתך 1-1 בגרם מדרגות מס' 3	
מס' תכנית	252
מהדורה	

1	Вязальная проволока	ϕ 14	A500C	ℓ= 762199	1	921.02 кг	921.0
2	Вязальная проволока	ϕ 12	A500C	ℓ= 103881	1	92.22 кг	92.2
3		ϕ 6	A240	ℓ= 295	150	0.07 кг	9.8
4	Вязальная проволока	ϕ 8	A500C	ℓ= 168213	1	66.37 кг	66.4
				Итого			1089
			B25 *Масса*			7.22 м³	

ГИП	Ф.И.О.	подпись	дата
Гл. спец.	Ф.И.О.	подпись	дата
Нач. отд.	Ф.И.О.	подпись	дата
Н. контр.	Ф.И.О.	подпись	дата

"ЭС ЭП ЭЛ ЭЗП", г.Ч.Б.

Дополнительное соглашение №2-ЭП к договору №ЭЛ-ЭЗП-ЭЛ-ОЗОЛ-ЭМЭГЭЭЭ

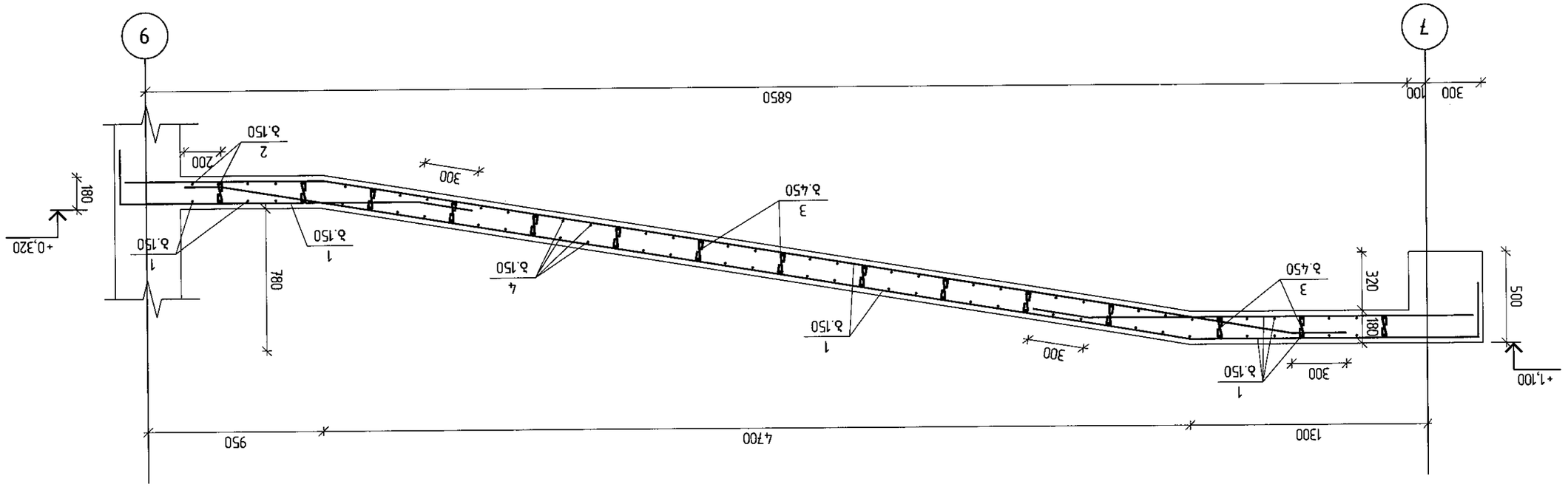
9
7
6850
300
100
3 δ.450
1 δ.150
4 δ.150
1 δ.150
3 δ.450
1 δ.150
2 δ.150
1 δ.150
300
300
300
300
320
180
500
780
180
200
+1.100
+0.320
950
4700
1300

Ж2-ЭП ЛЛЛ

მონოლითური კიბე კბ-№4-ის არმირების გეგმა ▽-5.90...▽-2.40

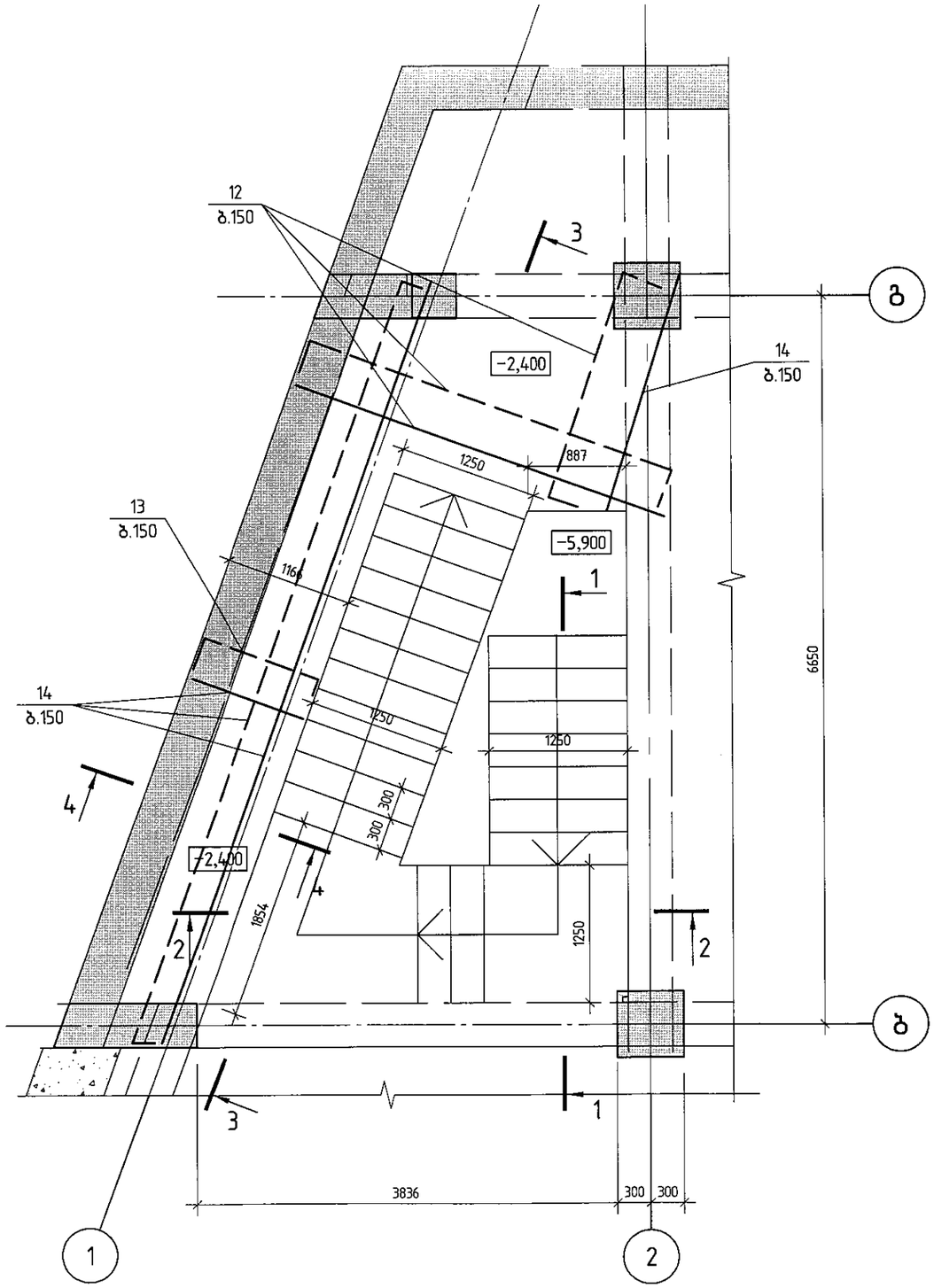

პოზ.	ა ღ ნ ი შ ვ ნ ა	დ ა ს ა ხ ე ლ ე ბ ა	რაოდ.	ერთ. წონა კბ		საერთო წონა კბ
		მონოლითური კიბე კბ-№4				
		დეტალები				
1		ф 12 A500C ℓ= 4776	9	4.24	კბ	38.2
2		ф 12 A500C ℓ= 3760	9	3.34	კბ	30.0
3		ф 12 A500C ℓ= 1895	9	1.68	კბ	15.1
4		ф 10 A500C ℓ= 1995	9	1.23	კბ	11.1
5		ф 10 A500C ℓ= 3190	9	1.97	კბ	17.7
6	დაიჭრას ადგილზე	ф 10 A500C ℓ= 28890	1	17.81	კბ	17.8
7	დაიჭრას ადგილზე	ф 10 A500C ℓ= 21690	1	13.37	კბ	13.4
8	დაიჭრას ადგილზე	ф 14 A500C ℓ= 24705	1	29.85	კბ	29.9
9	დაიჭრას ადგილზე	ф 14 A500C ℓ= 59310	1	71.67	კბ	71.7
10	დაიჭრას ადგილზე	ф 14 A500C ℓ= 56340	1	68.08	კბ	68.1
11	დაიჭრას ადგილზე	ф 14 A500C ℓ= 18540	1	22.40	კბ	22.4
12	დაიჭრას ადგილზე	ф 14 A500C ℓ= 120800	1	145.97	კბ	146.0
13		ф 12 A500C ℓ= 1570	38	1.39	კბ	53.0
14	დაიჭრას ადგილზე	ф 10 A500C ℓ= 166000	1	102.34	კბ	102.3
15		ф 8 A500C ℓ= 1510	100	0.60	კბ	59.6
16		ф 6 A240 ℓ= 280	107	0.06	კბ	6.7
		მასალები				703
		B25 *კლასის ბეტონი*		4.56	მ³	

შ.პ.ს. „ჯი აი პი ეი“			მრავალფუნქციური შენობა ლეონიძის №2-ში	
				მუშა არ.
მთ.კონსტ.	ო.ქვარიშვილი		მონოლითური კიბე კბ-№4-ის არმირების გეგმა ▽-5.90...▽-2.40	დაკვ
შეასრულა	დ.აზარიანი			ფურც. №256
შეამოწმა	ი.ცქიტიშვილი		მასშტაბი 1:50	ინვ. № ფურცლები

Разработал	Пономарёв		
Проверил	Ковальчук		
Н.контр.	Мельников		
ГИП	Шульга		

ЗАО "ПГС"

Арматурные изделия монолитной плиты перекрытия №2-ЗП

Стадия	Лист	Листов

Фрагмент монолитной плиты перекрытия на отм. -4.633 оси 1-1; 2-2

Формат А3	№ 63	Масштаб 1:25

Копировал

Спецификация арматурных изделий

Поз.	Эскиз	Ø, мм	Кол.	Длина, мм	Масса, кг
1		8	8	2781	11.0
2		8	8	2960	11.7
3		8	8	1595	6.3
4		8	8	1547	6.1
5		8	8	1260	5.0
6		8	8	1330	5.3
7		8	8	1250	4.9
8		8	8	1250	4.9
9		8	8	1303	5.1
10		8	8	1346	5.3
11		8	8	1303	5.1
12		8	8	1303	5.1
13		8	8	1303	5.1
14		8	8	1303	5.1
15		8	8	1210	4.8
16		8	8	1335	5.3

Разрез 1-1

Разрез 2-2

ГИПРОМОСТ			
Гл. инженер проекта			
Гл. специалист			
Нач. отдела			
Руководитель группы			
Разработал			

Армирование ростверка опоры №2-ПЛ

Стадия	Лист
Р	3
Листов 4	

Инв. № подл.	Подпись и дата
258	

Ростверк опоры №2-ПЛ

Армирование ростверка опоры №4

Масштаб 1:25 Лист №3 Листов 4

Копировал

Формат А3

Ø

Ø

Ø

ლიფტი №2-ის შახტა (კონსტრ.ხელი)

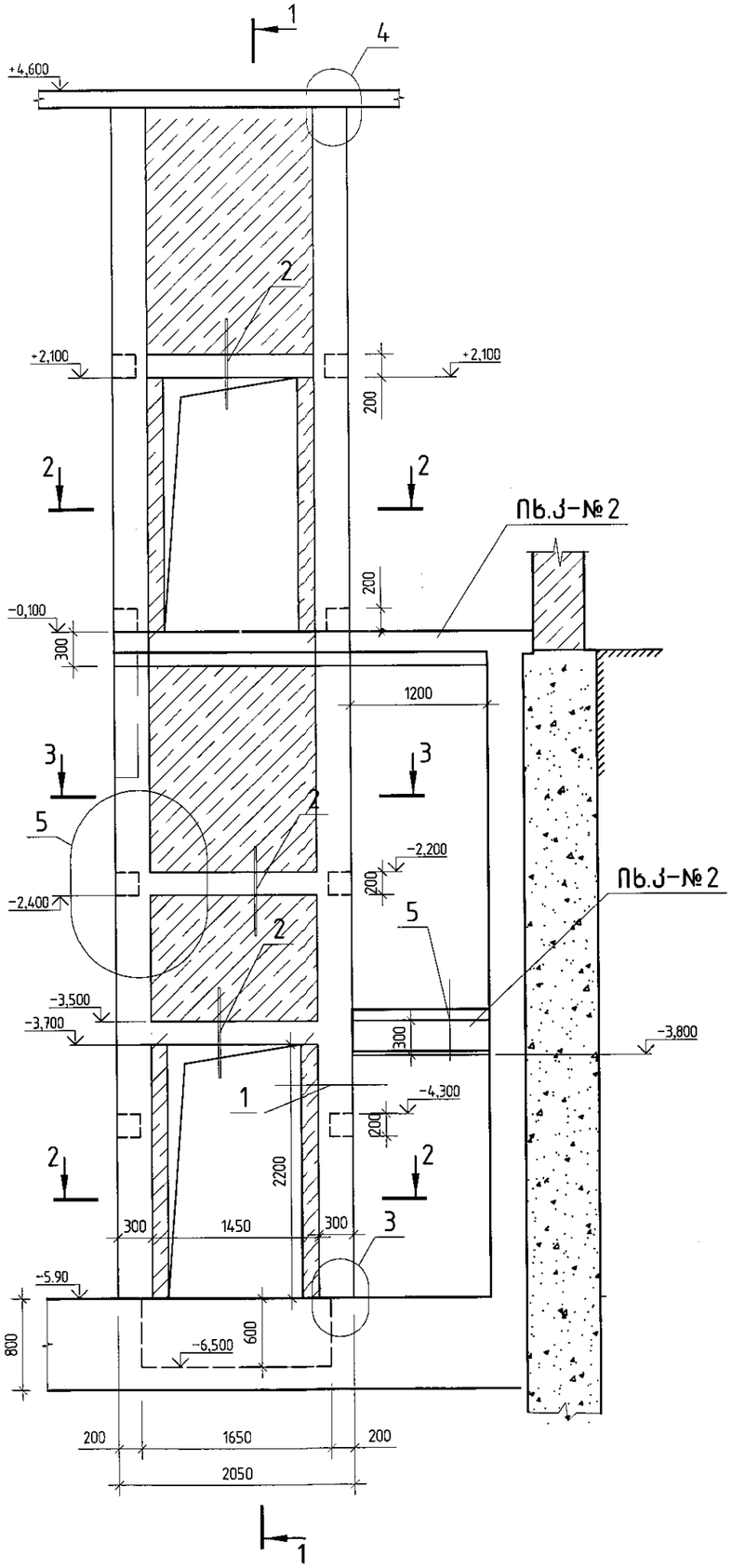

1 – 1

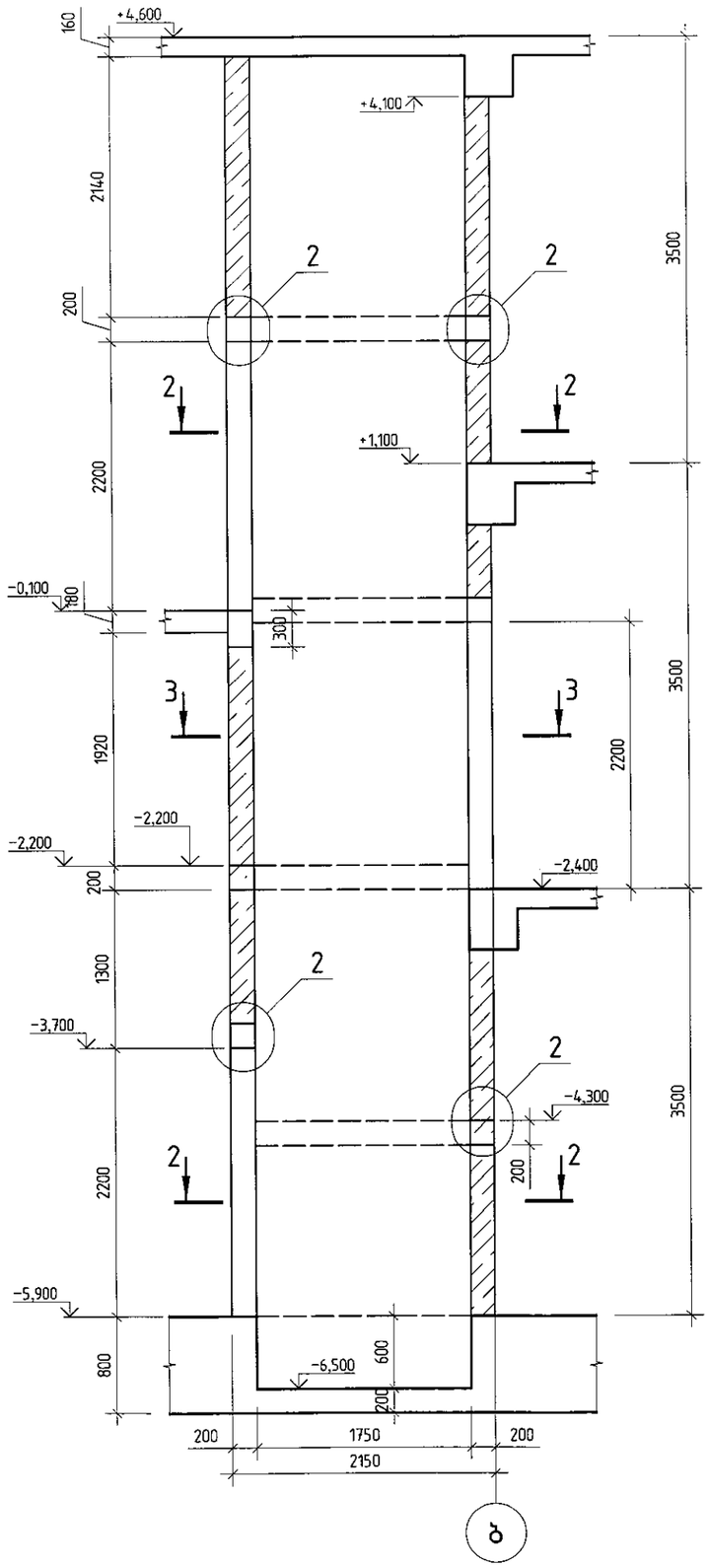

2 – 2

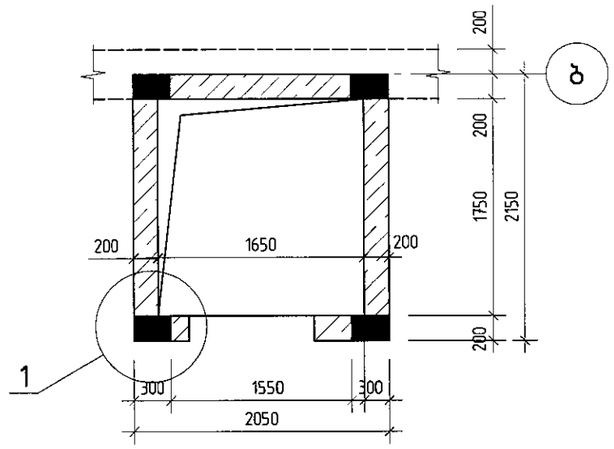

3 – 3

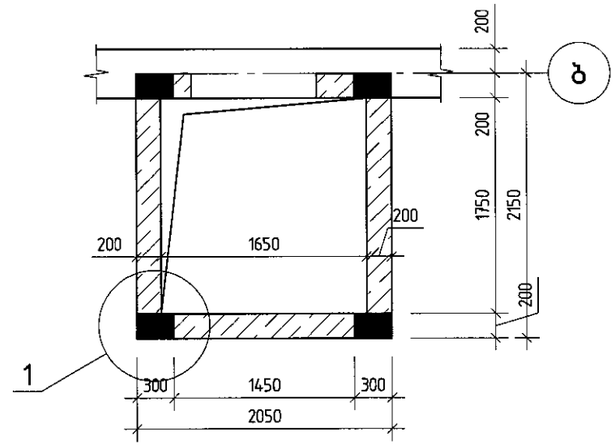

შპს „ჯი აი პი ეს“			მრავალფუნქციური შენობა ლეონიძის №2-ში	
				მუშა პრ.
მთ.ქონსტ.	ო.ქვრივიშვილი		ლიფტი №2-ის შახტის ხედი და კვეთები	დაკე
შეასრულა	დ.აზარიანი			ფურც. № 259
შეამოწმა	ი.ცქიტიშვილი		მასშტაბი 1:50	ინვ. № ფურცლები

1

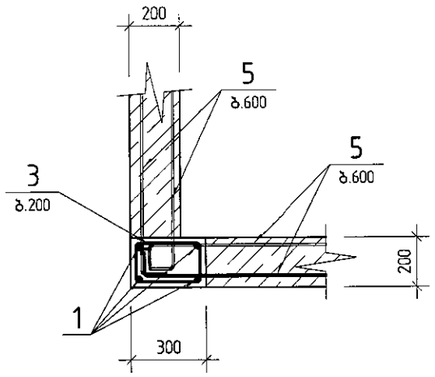

4

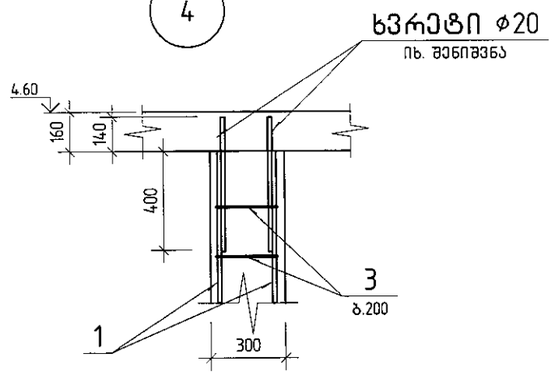

5

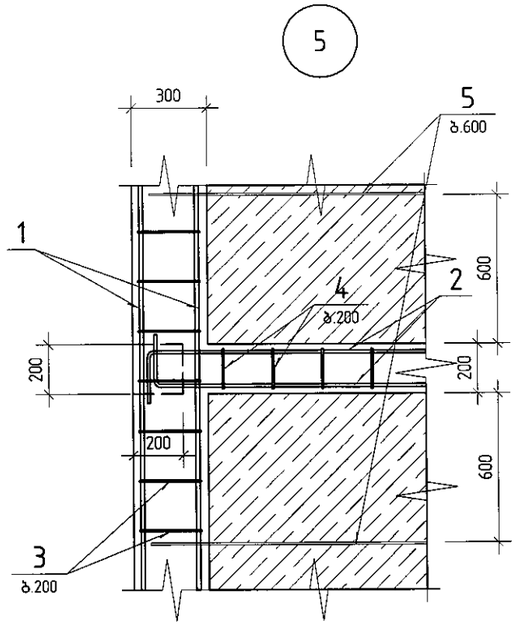

2

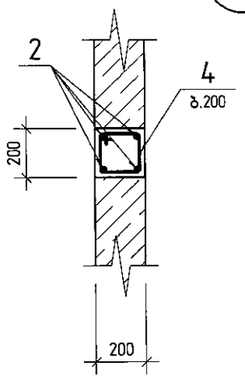

3

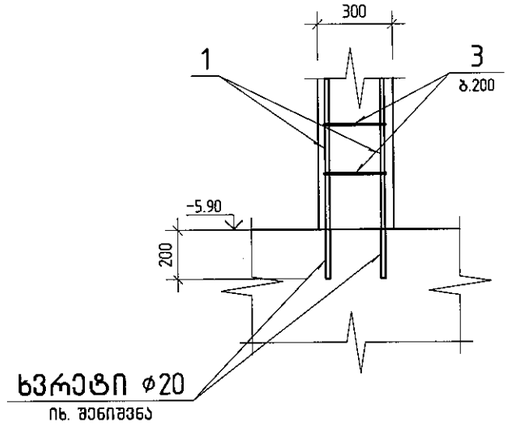

პოზ.3

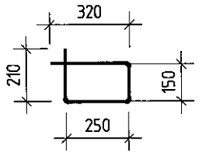

პოზ.4

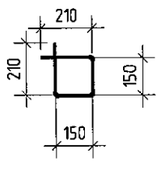

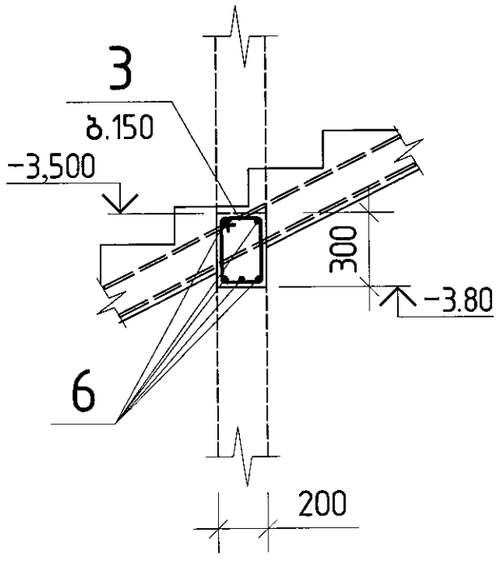

შენიშვნა

ხვრეტებში არმატურა (⌀16) ჩამაგრდეს საანკერე ხსნარით Sika Anchorfix-1.

ლიფტი №2-ის შახტის გაძლიერების სპეციფიკაცია

პოზ.	აღნიშვნა	დასახელება	რაოდ.	შენიშვნა
		დეტალები		
1	დაიჭრას ადგილზე	⌀ 16 A500C ℓ= 184000	1	290.73 კგ
2	დაიჭრას ადგილზე	⌀ 12 A500C ℓ= 144000	1	127.98 კგ
3	იხ. ესკიზი	⌀ 6 A240 ℓ= 930	210	0.21 კგ
4	იხ. ესკიზი	⌀ 6 A240 ℓ= 720	150	0.16 კგ
5	დაიჭრას ადგილზე	⌀ 8 A240 ℓ= 270000	1	106.65 კგ
6	დაიჭრას ადგილზე	⌀ 18 A500C ℓ= 1800	5	3.60 კგ
		მასალები		
		B20 კლასის ბეტონი		3.8 მ³

შპს „ჯი აი პი ეი“			მრავალფუნქციური შენობა ლეონიძის №2-ში	
				მუშა არ.
მთ.კონსტ.	ო.კვარიშვილი		ლიფტი №2-ის შახტის კვანძები	დაკვ
შეასრულა	დ.აზარიანი			ფურც. № 260
შეამოწმა	ი.ცქიტიშვილი		მასშტაბი 1:25	ინვ. № ფურცლები

ელემენტის მარკა	რაოდენობა	არმატურის ნაკეთობები																ლითონის ნაკეთობები									საერთო სარჯი; კგ	ბეტონის სარჯი; მ³
		არმატურის კლასი																										
		A240				A500C																						
		Ø6	Ø8	Ø10	ჯამი	Ø8	Ø10	Ø12	Ø14	Ø16	Ø18	Ø20	Ø22	Ø25	Ø28	Ø32	ჯამი	სულ	−100×8	−80×8	−80×6	−60×6					სულ		
მონოლითური საძირკველი																												
მონ.საძ.	1						5233.9		2727.9			51250.8					59,213	59,213									59,213	761.00
მონ.საძ.	1	294.6			295		4400.1	5840.2		1147.1							11,387	11,682									11,682	192.00
მონ.საძ.	1							39.1				7383.8					7,423	7,423									7,423	
კ3−1	16		131.2		131									1708.8			1,709	1,840									1,840	
კ3−2	2		13.6		14									213.6			214	227									227	
კ3−3	3		16.2		16									228.9			229	245									245	
კ3−4	2		30.2		30									320.4			320	351									351	
კ3−5	2						27.0								1030.2		1,057	1,057									1,057	
კ3−6	1						13.5								515.1		529	529									529	
კ3−7	3		24.6		25									320.4			320	345									345	
კ3−8	1						11.6							410.6			422	422									422	
		295	216		510		9,686	5,879	2,728	1,147		58,635		3,203	1,545		82,823	83,333									83,333	953

შ.პ.ს. „ჯი აი პი ენ“			მრავალფუნქციური შენობა ლეონიძის №2-ში	
				მუშა პრ.
მთ.კონსტ.	ო.ქვრივიშვილი		მასალათა ხარჯის უწყისი	ლაქ
შეასრულა	ი. ცქიტიშვილი			ფურც. № 261
შეამოწმა	ო. ქვრივიშვილი		მასშტაბი	ინვ. № ფურცლები

ელემენტის მარკა	რაოდენობა	არმატურის ნაკეთობები																ლითონის ნაკეთობები									საერთო ხარჯი; კგ	ბეტონის ხარჯი; მ³
		არმატურის კლასი																										
		A240				A500C																						
		Ø6	Ø8	Ø10	ჯამი	Ø8	Ø10	Ø12	Ø14	Ø16	Ø18	Ø20	Ø22	Ø25	Ø28	Ø32	ჯამი	სულ	[№30	I №30	I №18	□160×80 6მმ	L 100×10	რგ			სულ		
მონოლითური ფილები																												
ფილა -2.40	1	176.1	19.6		196		2916.4	8559.2			37.8		31.1				11,544	11,740									11,740	77.00
ფილა -0.35...1.10	1	305.1			305		3766.0	12842.9									16,609	16,914									16,914	114.00
ფილა 4.60	1	255.1			255		3374.3	12754.0									16,128	16,383									16,383	110.00
ფილა 8.33	1	192.9			193		3110.7	11467.0									14,578	14,771									14,771	97.00
ფილა 12.27	1	192.9			193		3110.7	11467.0									14,578	14,771									14,771	97.00
ფილა 15.84	1	192.9			193		3110.7	11467.0									14,578	14,771									14,771	97.00
ფილა 19.32	1	143.1			143		4107.2	11911.4									16,019	16,162									16,162	106.00
ფილა 22.89	1	257.4			257		7921.8	14487.1									22,409	22,666									22,666	148.00
მონ.კონს 26.79	1	828.1	21.9		850		1982.5	17.3			35.0						2,035	2,885									2,885	28.00
ლითონის კონსტრუქციები ▽26.19																			3903	8299	825	1272	271	525				
		2,543	41		2,585		33,400	94,973			73		31				128,477	131,062	3,903	8,299	825	1,272	271	525			131,062	874

შ.პ.ს. „ჯი აი პი ენ“			მრავალფუნქციური შენობა ლეონიძის №2-ში	
				მუშა პრ.
მთ.კონსტ.	ო.ქვრივიშვილი		მასალათა ხარჯის უწყისი	დაკვ
შემსრულა	დ.ზახარიანი			ფურც. № 262
შემოწმა	ი.ცქიტიშვილი		მასშტაბი	ინვ. № ფურცლები

ელემენტის მარკა	რაოდენობა	არმატურის ნაკეთობები																	ლითონის ნაკეთობები					საერთო ხარჯი; კგ	ბეტონის ხარჯი; მ³
		არმატურის კლასი																							
		A 240				A 500C												სულ					სულ		
		Ø6	Ø8	Ø10	ჯამი	Ø8	Ø10	Ø12	Ø14	Ø16	Ø18	Ø20	Ø22	Ø25	Ø28	Ø32	ჯამი								
მონოლითური სვეტები																									
ს-1	1		179.1		179									554.8			555	734						734	5.04
ს-2	1		176.9		177									554.8			555	732						732	5.04
ს-3	1		104.5		105									385.3			385	490						490	2.52
ს-4	3		313.5		314									1155.9			1,156	1,469						1,469	7.56
ს-5	1		104.5		105									385.3			385	490						490	2.52
ს-6	1		104.5		105									385.3			385	490						490	2.52
ს-7	3		193.8		194									804.6			805	998						998	3.45
ს-8	1		92.3		92									385.3			385	478						478	2.14
ს-9	1		84.9		85									385.3			385	470						470	1.75
ს-10	4		418.0		418									1541.2			1,541	1,959						1,959	10.08
ს-11	1		104.5		105									385.3			385	490						490	2.52
ს-12	1						188.0								400.6		589	589						589	2.98
ს-13	1						182.6								354.6		537	537						537	1.26
ს-14	1		107.4		107									385.3			385	493						493	2.52
ს-15	1		113.6		114									385.3			385	499						499	2.52
ს-16	1		113.6		114									385.3			385	499						499	2.52
ს-17	4		454.4		454									1541.2			1,541	1,996						1,996	10.08
ს-18	1						161.2								354.6		516	516						516	2.98
ს-19	1		113.6		114									385.3			385	499						499	2.52
ს-20	1		95.9		96									385.3			385	481						481	1.75
ს-21	3		147.3		147									344.1			344	491						491	1.68
ს-22	1		35.7		36								173.0				173	209						209	1.07
ს-23	1		46.6		47								167.4				167	214						214	0.88
ს-24	5		246.5		247								837.0				837	1,084						1,084	6.30
ს-25	1		96.3		96								243.2				243	340						340	2.59
ს-26	1		41.8		42								162.7				163	205						205	1.05
			3,489		3,489		532						1,583	10,735	1,110		13,960	17,449						17,449	88

IPN შ.პ.ს. „ჯი აი პი ენ"		მრავალფუნქციური შენობა ლეონიძის №2-ში	
			მუშა პრ.
მთ.კონსტ.	ო.კვრივიშვილი	სვეტების მასალათა ხარჯი	დაკვ
შეასრულა	დ.აზარიანი		ფურც. №63
შეამოწმა	ი.ცქიტიშვილი	მასშტაბი / ინვ. №	ფურცლები

ელემენტის მარკა	რაოდენობა	არმატურის ნაკეთობები																ლითონის ნაკეთობები					საერთო ხარჯი; კგ	ბეტონის ხარჯი; მ³
		არმატურის კლასი																						
		A 240				A 500C																		
		Ø6	Ø8	Ø10	ჯამი	Ø8	Ø10	Ø12	Ø14	Ø16	Ø18	Ø20	Ø22	Ø25	Ø28	Ø32	ჯამი	სულ					სულ		
მონოლითური სვეტები																								
ს-27	3		147.9		148								519.0				519	667						667	3.78
ს-28	1		37.3		37								173.0				173	210						210	0.88
ს-29	3		147.9		148								390.0				390	538						538	3.78
ს-30	3		145.8		146								387.9				388	534						534	3.78
ს-31	8		394.4		394									1788.0			1,788	2,182						2,182	10.08
ს-32	1		90.6		91							258.5					259	349						349	2.34
ს-33	1		51.5		52							258.5					259	310						310	1.92
ს-34	5		308.0		308							1292.5					1,293	1,601						1,601	13.80
ს-35	1		214.4		214								469.4				469	684						684	5.68
ს-36	3		154.5		155							775.5					776	930						930	5.76
ს-37	1		214.4		214								454.7				455	669						669	5.68
ს-38	4		208.8		209							1128.8					1,129	1,338						1,338	7.68
ს-39	5		279.0		279							1292.5					1,293	1,572						1,572	12.70
ს-40	3		138.3		138							775.5					776	914						914	5.28
ს-41	1		87.9		88							240.2					240	328						328	2.15
ს-42	1		47.2		47							258.5					259	306						306	1.76
ს-43	4		191.6		192							996.4					996	1,188						1,188	7.04
ს-44	8		492.8		493									3330.4			3,330	3,823						3,823	22.08
ს-45	8		446.4		446									3306.4			3,306	3,753						3,753	20.32
ს-46	1		36.2		36							111.6					112	148						148	1.09
ს-47	1		11.0		11							112.5					113	124						124	0.89
ს-48	8		401.6		402									1335.2			1,335	1,737						1,737	10.32
ს-49	3		111.6		112							335.7					336	447						447	2.67
ს-50	2		390.6		391								825.4				825	1,216						1,216	10.44
ს-51	4		148.8		149							447.6					448	596						596	3.56
ს-52	3		150.6		151							320.4					320	471						471	3.87
			5,049		5,049							8,605	3,219	9,760			21,584	26,633						26,633	169

შ.პ.ს. „ჯი აი პი ენ“			მრავალფუნქციური შენობა ლეონიძის №2-ში
			მუშა პრ.
მთ.კონსტ.	ო.ქვრივიშვილი		
შემსრულა	დ.აზარიანი		სვეტების მასალათა ხარჯი
შეამოწმა	ი.ცქიტიშვილი		მასშტაბი / ინვ. №

დაკვ
ფურც. №264
ფურცლები

ელემენტის მარკა	რაოდენობა	არმატურის ნაკეთობები																	ლითონის ნაკეთობები									საერთო ხარჯი, კგ	ბეტონის ხარჯი, მ³
		არმატურის კლასი																სულ									სულ		
		A 240				A 500C																							
		Ø6	Ø8	Ø10	ჯამი	Ø8	Ø10	Ø12	Ø14	Ø16	Ø18	Ø20	Ø22	Ø25	Ø28	Ø32	ჯამი		−100x8	−80x8	−80x6	−60x6							
მონოლითური კოჭები																													
კ−1	1		248.1		248							41.4	343.9	214.0	324.8		924	1 172										1 172	5.61
კ−2	2		436.4		436							82.9	714.1	428.0	649.6		1 875	2 311										2 311	11.40
კ−3	2		435.0		435							83.9	700.5	422.6	646.3		1 853	2 288										2 288	11.42
კ−4	2		422.5		423							83.9	673.3	422.6	646.3		1 826	2 249										2 249	11.18
კ−5	1		99.4		99								376.1				376	476										476	2.47
კ−6	1		64.1		64							186.5					186	251										251	1.49
კ−7	3		285.2		285							979.8					980	1 265										1 265	6.54
კ−8	3		499.6		500							867.7	395.4	346.2			1 609	2 109										2 109	9.78
კ−9	3		90.2		90							330.6					331	421										421	2.04
კ−10	1		193.0		193							686.5					686	880										880	4.47
კ−11	1		206.5		207			33.7				619.4		160.3			813	1 020										1 020	4.43
კ−12	3		273.2		273							911.5					911	1 185										1 185	6.18
კ−13	2		53.3		53								223.7				224	277										277	1.92
კ−14	1		167.8		168								553.1				553	721										721	2.52
კ−15	1		248.1		248							41.4	343.9	214.0	324.8		924	1 172										1 172	5.61
კ−16	4		185.6		186								615.5				615	801										801	4.56
კ−17	1		167.3		167			3.8					661.3				665	832										832	3.50
კ−18	1		120.6		121								376.1				376	497										497	2.34
კ−19	1		64.1		64							186.5					186	251										251	1.49
კ−20	2		92.1		92									388.4			388	481										481	2.22
კ−21	1		46.4		46								153.9				154	200										200	1.14
კ−22	1		152.4		152							440.5		126.6			567	720										720	3.29
კ−23	1		120.2		120							419.7					420	540										540	2.47
კ−24	1		67.1		67							111.7		179.2			291	358										358	1.51
კ−25	1		191.3		191							558.7		310.8			869	1 061										1 061	4.93
კ−26	6		1148.0		1 148			1630.0			2438.4						4 068	5 216										5 216	24.06
კ−27	5		217.2		217							629.4					629	847										847	5.10
კ−28	2		403.3		403							954.3					954	1 358										1 358	7.34
კ−29	1		193.0		193							686.5					686	880										880	4.47
კ−30	1		110.7		111								368.7				369	479										479	2.60
			7 002		7 002			1 668			2 438	8 903	6 499	3 213	2 592		25 313	32 314										32 314	158

შ.პ.ს. „ჯი აი პი ენ“			მრავალფუნქციური შენობა ლეონიძის №2-ში		
					მუშა პრ.
მთ.კონსტ.	ო.ქვრივიშვილი		მონ. კოჭების მასალის ხარჯის უწყისი		დაკვ
შემსრულა	დ.აზარიანი				ფურც. № 265
შემამოწმა	ი.ცქიტიშვილი		მასშტაბი 1:50	ინვ. №	ფურცლები

| | | |

| ეწონილობა მასა | ჯამური სიგრძე | A 240 | | | | A 500C | | | |

ელემენტის მარკა	რაოდენობა	არმატურის ნაკეთობები																ლითონის ნაკეთობები									საერთო ხარჯი; კგ	ბეტონის ხარჯი; მ³
		არმატურის კლასი																										
		A240				A500C																						
		Ø6	Ø8	Ø10	ჯამი	Ø8	Ø10	Ø12	Ø14	Ø16	Ø18	Ø20	Ø22	Ø25	Ø28	Ø32	ჯამი	სულ	−100x8	−80x8	−80x6	−60x6					სულ		
მონოლითური დიაფრაგმა, კედელი, კიბე, შახტა																												
დფ−1	1	39.4			39		947.5	1370.6		288.5							2,607	2,646									2,646	23.92
დფ−2	1	41.1			41		1089.6	1050.3		772.5							2,912	2,954									2,954	28.70
დფ−3	1	46.1			46		1097.1	1378.6									2,476	2,522									2,522	29.40
დფ−4	1	35.4			35		937.6	1185.5									2,123	2,159									2,159	22.60
დფ−5	1	11.2			11		136.9	140.5									277	289									289	6.00
დფ−6	1	7.4			7		242.7	259.1									502	509									509	4.20
დფ−7	1	19.3			19		129.6	121.5									251	270									270	2.17
მკ−1	1	32.2			32		1526.7										1,527	1,559									1,559	20.50
მკ−2	1	15.7			16		798.4										798	814									814	10.10
მკ−3	1	40.9			41		1902.9										1,903	1,944									1,944	26.10
კბ−1	1	119.7			120		32.0	954.9									987	1,107									1,107	14.00
კბ−2	1	16.4			16	103.4	63.0	768.4	102.0	25.0							1,062	1,078									1,078	8.20
კბ−3	1	9.8			10	66.4		92.2	921.0								1,080	1,089									1,089	7.22
კბ−4	1	6.7			7	59.6	162.3	136.3	338.1								696	703									703	4.56
ლშ−2	1	67.4	106.7		174			128.0		290.7	18.0						437	611									611	3.80
		509	107		615	229	9,066	7,586	1,361	1,377	18						19,637	20,253									20,253	211

შ.პ.ს. „ჯი აი პი ენ“			მრავალფუნქციური შენობა ლეონიძის №2-ში
			მუშა პრ.
მთ.კონსტ.	ო.კვრივიშვილი		დაკვ
შესრულა	დ.ახვარიანი		მასალათა ხარჯი უწყისი
შეამოწმა	ი.ცქიტიშვილი		ფურც. №268
			მასშტაბი / ინვ. № / ფურცლები

მონოლითური კოჭი კ-63

პოზ.	ა ღ ნ ი შ ვ ნ ა	დ ა ს ა ხ ე ლ ე ბ ა	რაოდ.	შენიშვნა
		მონოლითური კოჭი კ-63		
		დეტალები		
1		ф 8 A240 ℓ= 1400	330	0.55 კგ
2		ф 22 A500C ℓ= 6350	4	18.95 კგ
3		ф 22 A500C ℓ= 6200	4	18.50 კგ
4		ф 22 A500C ℓ= 8480	4	25.30 კგ
5		ф 22 A500C ℓ= 4070	4	12.14 კგ
6		ф 22 A500C ℓ= 4220	4	12.59 კგ
7		ф 22 A500C ℓ= 4750	4	14.17 კგ
8		ф 22 A500C ℓ= 7370	4	21.99 კგ
9		ф 22 A500C ℓ= 8145	4	24.30 კგ
		მასალები		
		B25 კლასის ბეტონი		5.25 მ³

კვეთი 1-1

პოზ.1

შპს „ჯი აი პი ენ“			მრავალფუნქციური შენობა ლეონიძის №2-ში
			მუშა პრ.
მთ.კონსტ.	ო.ქვარიშვილი		
შეასრულა	თ.ბინტური	თ. ბინტური	მონოლითური კოჭი კ-63 — დაკვ
შეამოწმა	ი.ცქიტიშვილი		ფურც. №
			მასშტაბი 1:50 — ინვ. № — ფურცლები

მონოლითური კოჭი კ-64

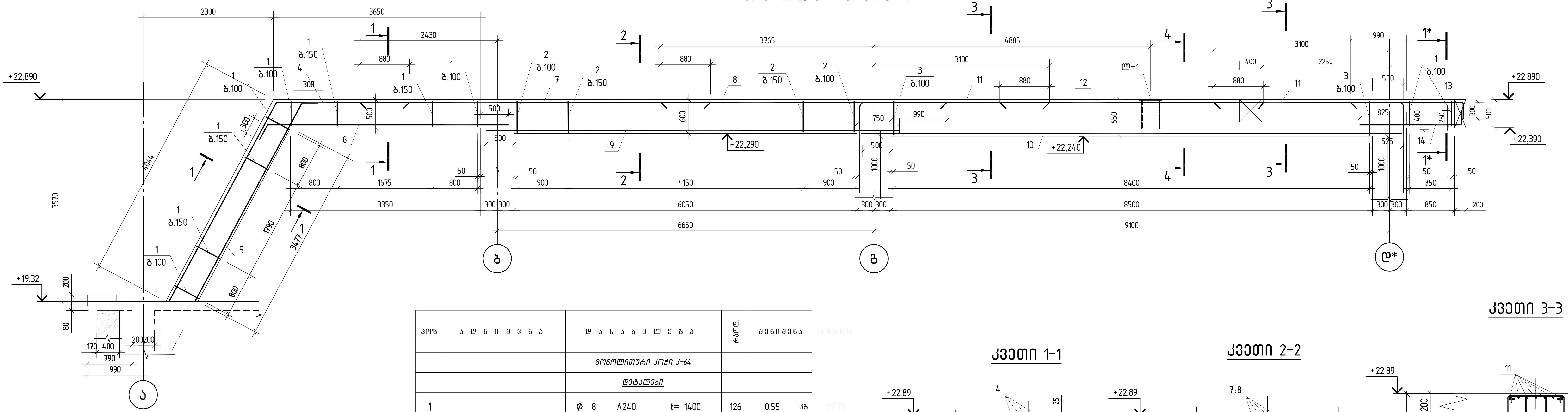

კვეთი 4-4

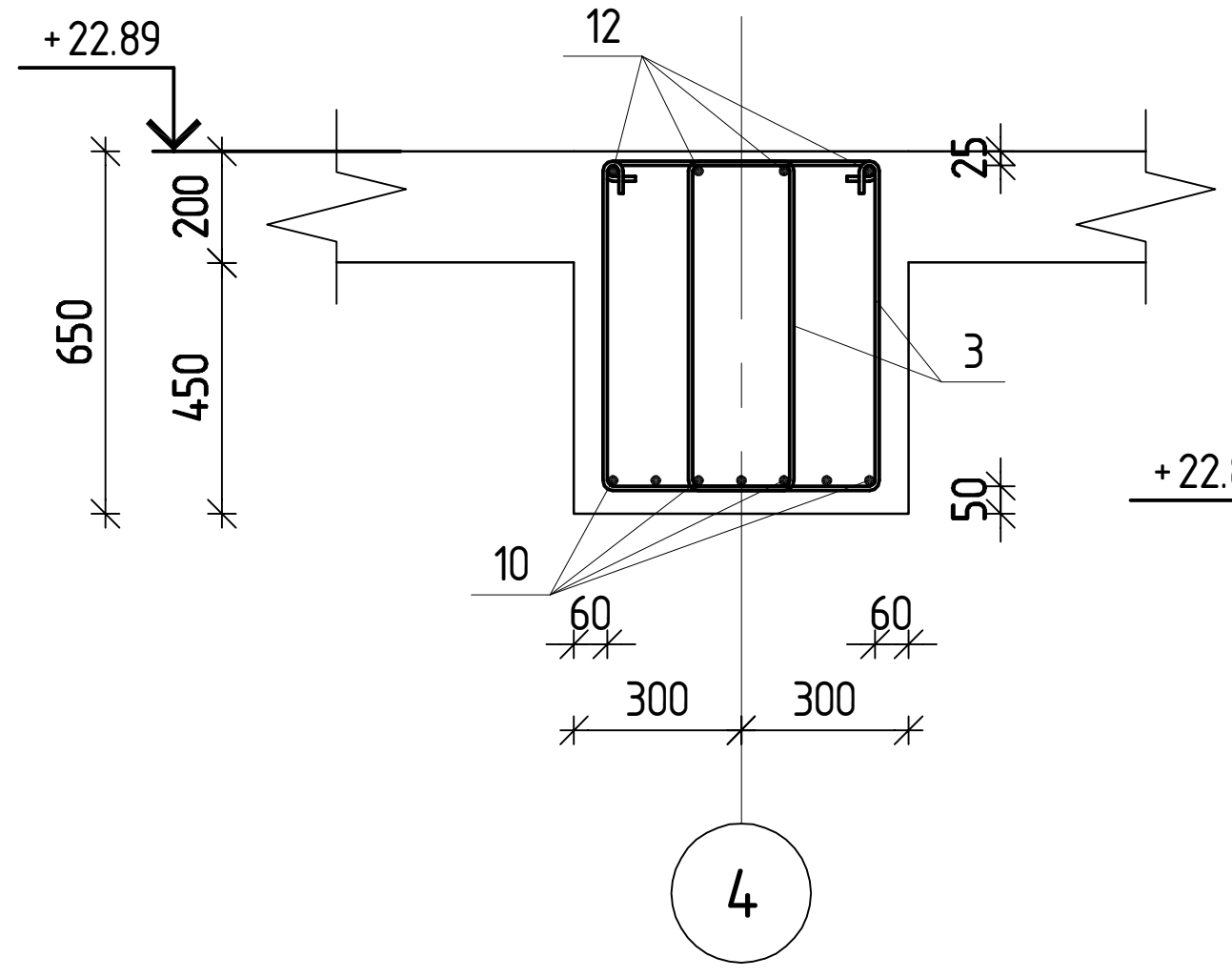

კვეთი 1*-1*

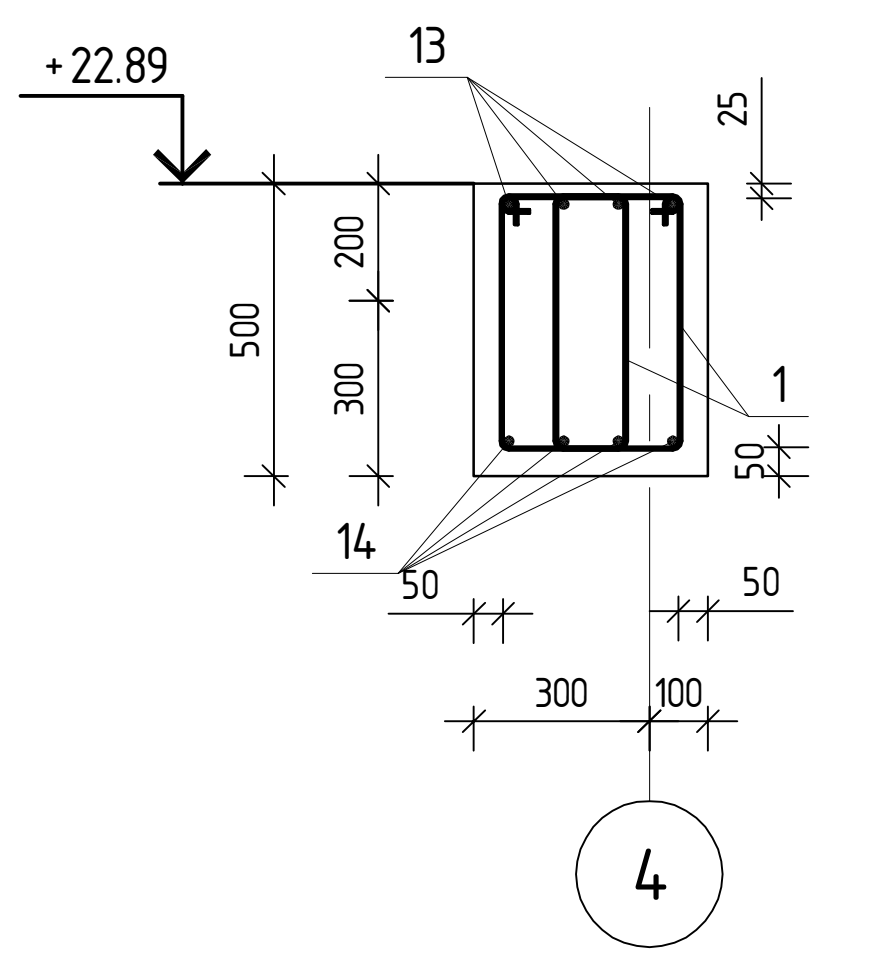

პოზ.	ა ღ ნ ი შ ვ ნ ა	დ ა ს ა ხ ე ლ ე ბ ა	რაოდ.	შენიშვნა	
		მონოლითური კოჭი კ-64			
		დეტალები			
1		Φ 8 A240 ℓ= 1400	126	0.55 კგ	69.71
2		Φ 8 A240 ℓ= 1584	92	0.63 კგ	57.71
3		Φ 10 A500C ℓ= 1952	168	1.20 კგ	202.19
4		Φ 22 A500C ℓ= 6350	4	18.95 კგ	75.80
5		Φ 22 A500C ℓ= 4265	4	12.73 კგ	50.91
6		Φ 22 A500C ℓ= 4555	4	13.59 კგ	54.37
7		Φ 22 A500C ℓ= 6200	4	18.50 კგ	74.01
8		Φ 22 A500C ℓ= 5055	4	15.08 კგ	60.34
9		Φ 22 A500C ℓ= 7300	4	21.78 კგ	87.13
10		Φ 32 A500C ℓ= 9550	7	60.29 კგ	422.04
11		Φ 25 A500C ℓ= 4950	14	19.07 კგ	267.04
12		Φ 22 A500C ℓ= 4654	4	13.89 კგ	55.55
13		Φ 20 A500C ℓ= 2280	4	5.62 კგ	22.49
14		Φ 18 A500C ℓ= 2040	4	4.08 კგ	16.30
		მასალები			1516
		B25 კლასის ბეტონი		6.48 მ³	

კვეთი 1-1

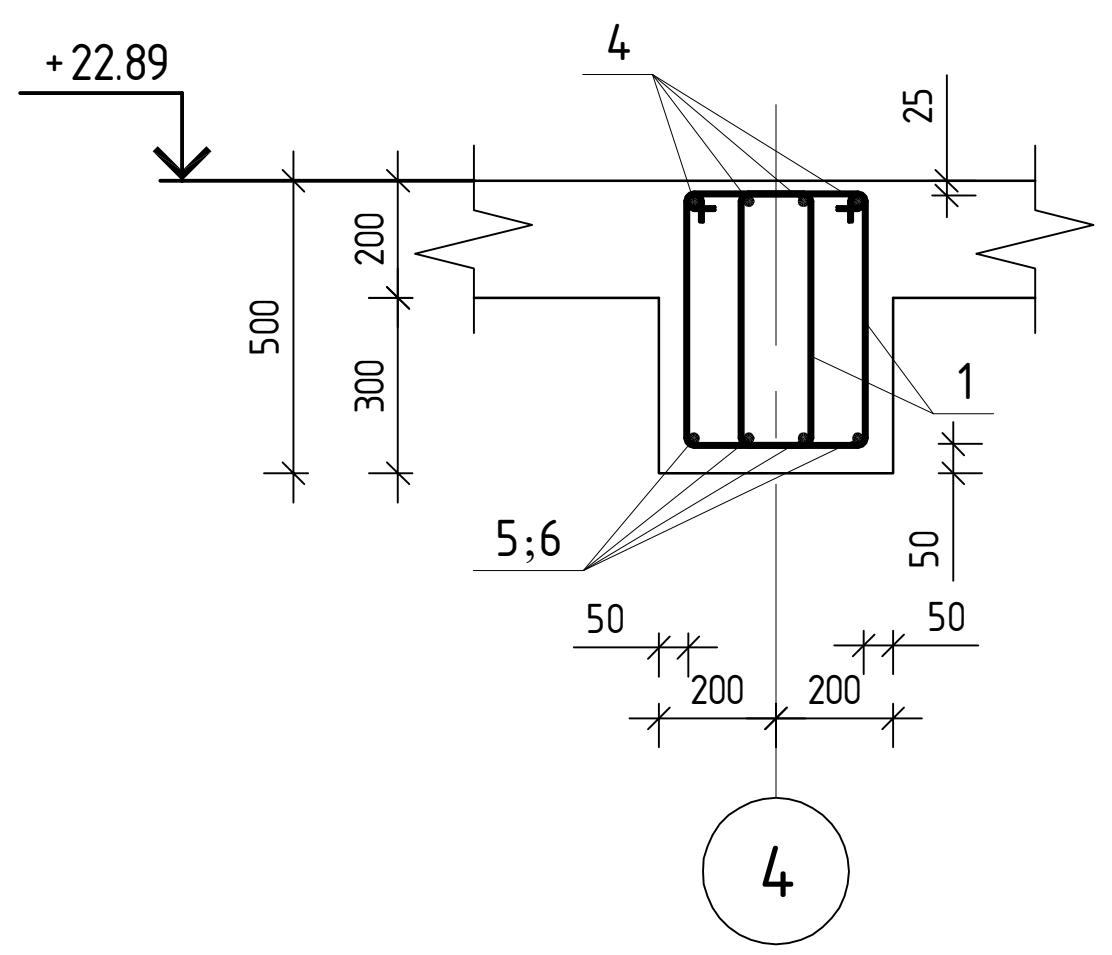

კვეთი 2-2

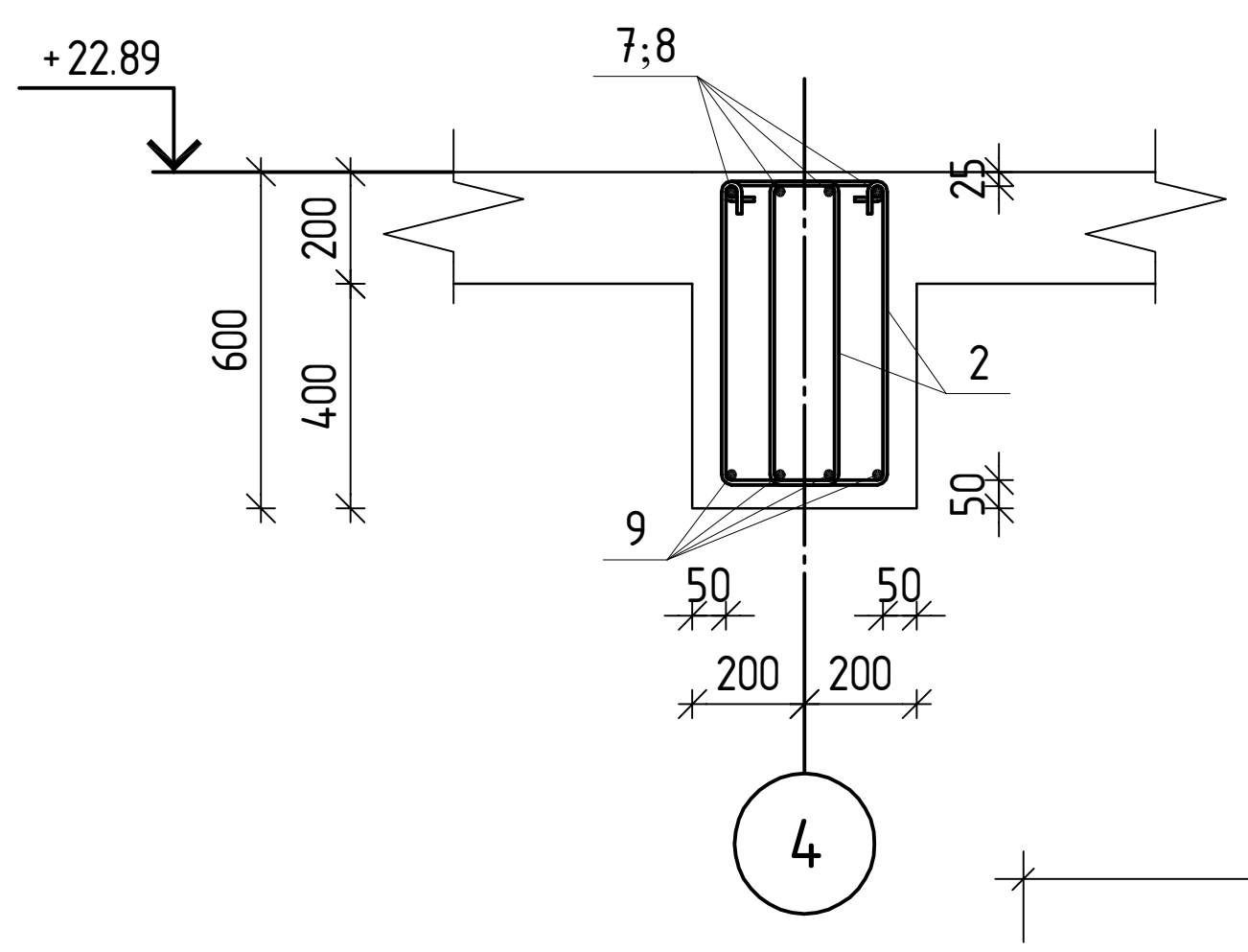

კვეთი 3-3

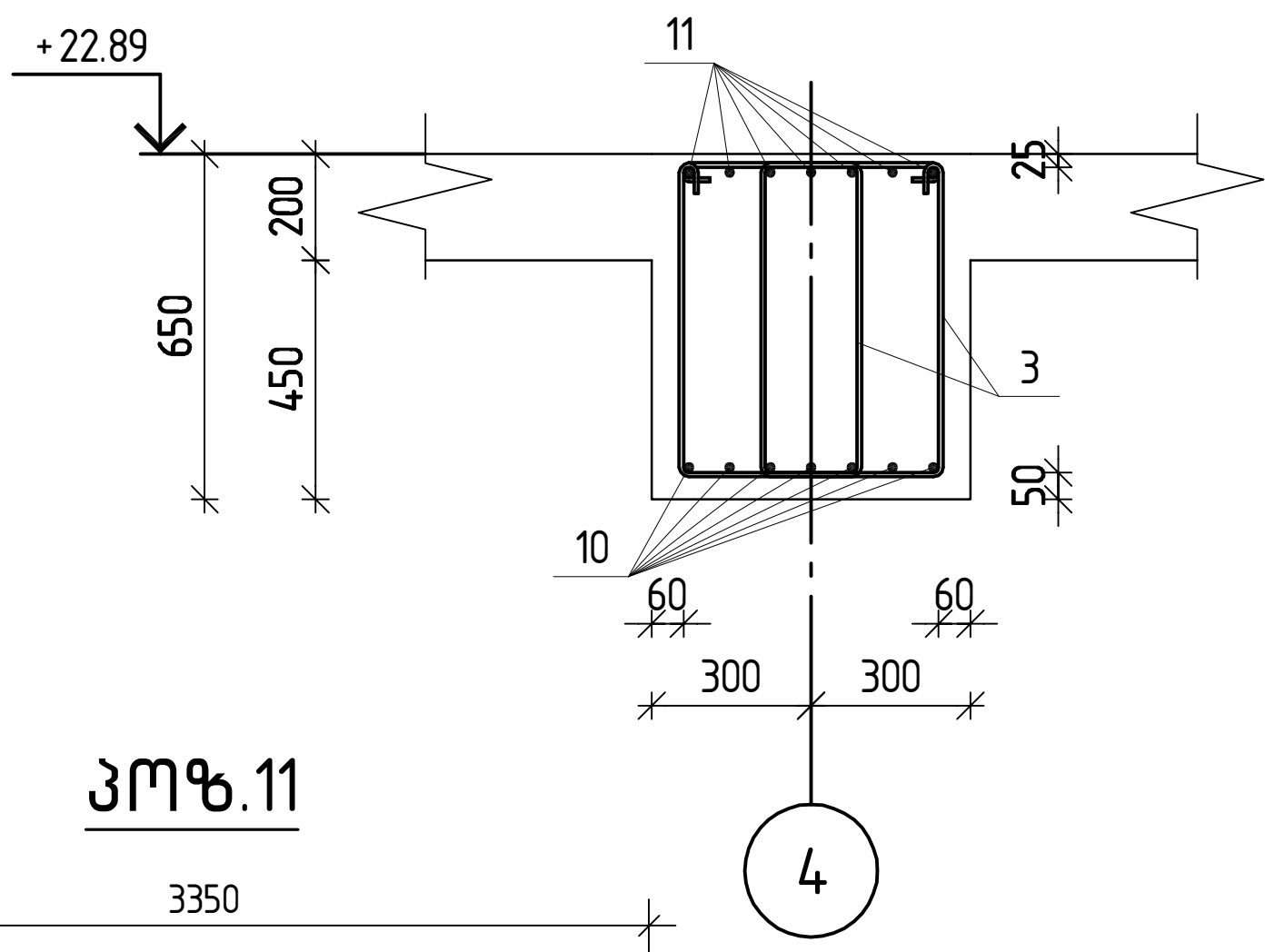

პოზ.11

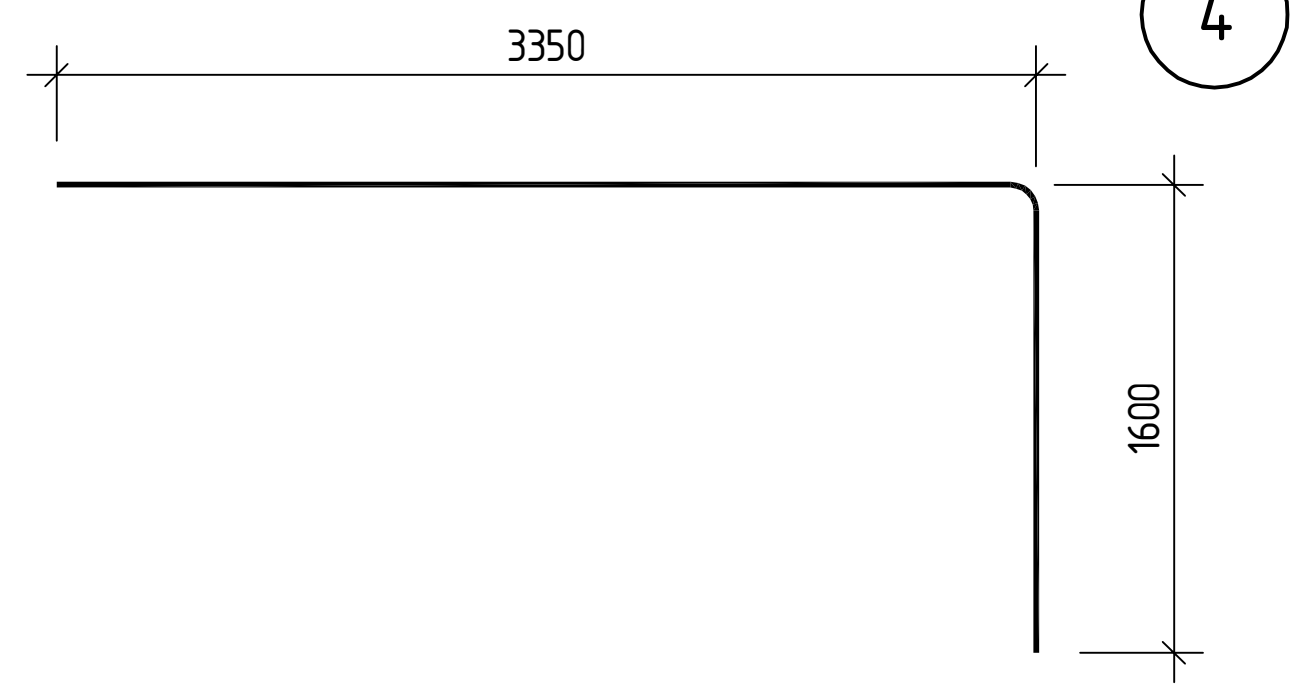

პოზ.1

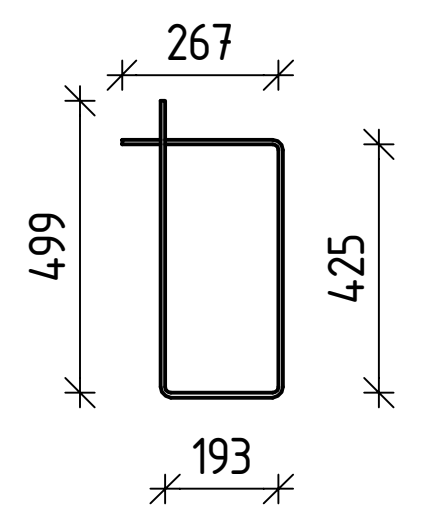

პოზ.2

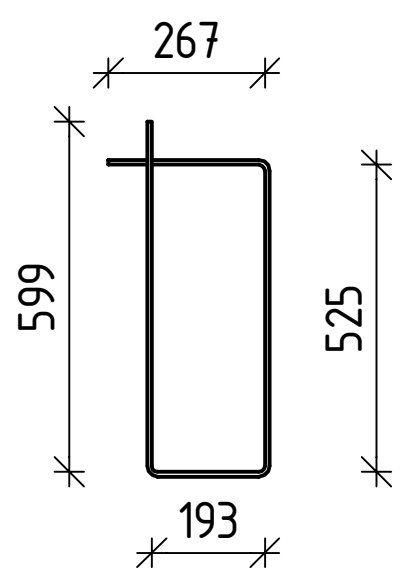

პოზ.3

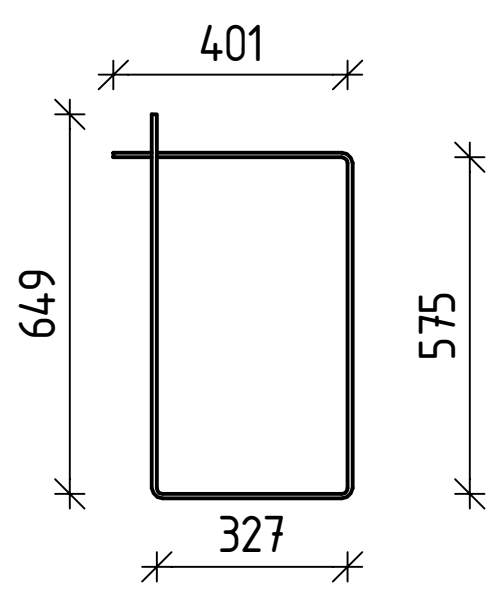

შ.პ.ს. „ჯი აი პი ენ"			მრავალფუნქციური შენობა ლეონიძის №2-ში	
				მუშა პრ.
მთ.კონსტ.	ო.ქვრივიშვილი		მონოლითური კოჭი კ-64	დაკვ
შეასრულა	თ.გინტური			ფურც. №
შეამოწმა	ი.ცქიტიშვილი		მასშტაბი 1:50 / ინვ. №	ფურცლები

მონოლითური კოჭი კ-65

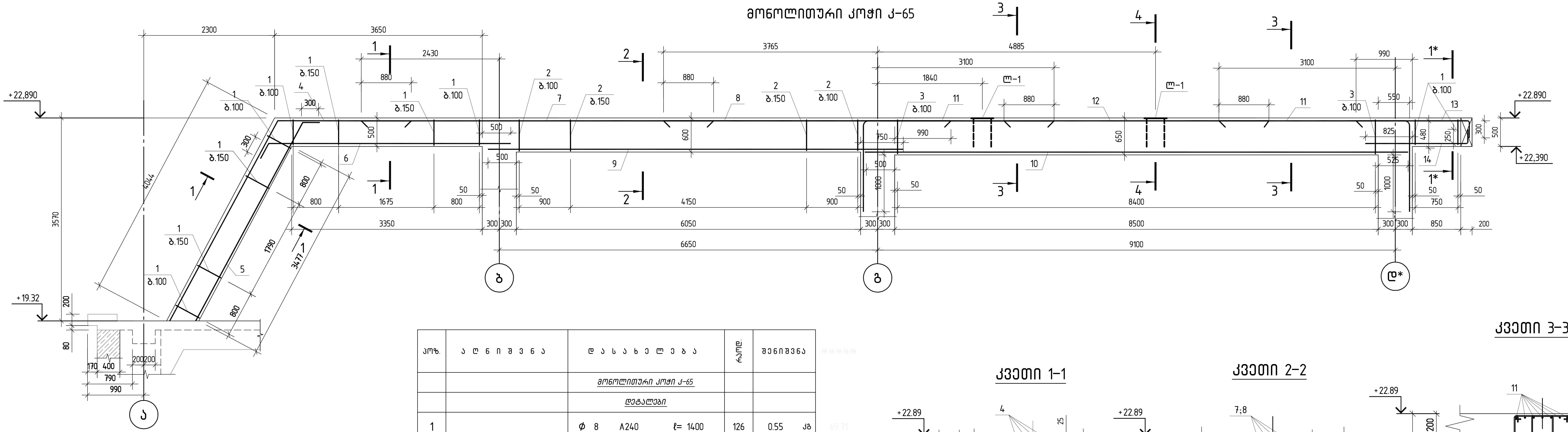

კვეთი 4-4

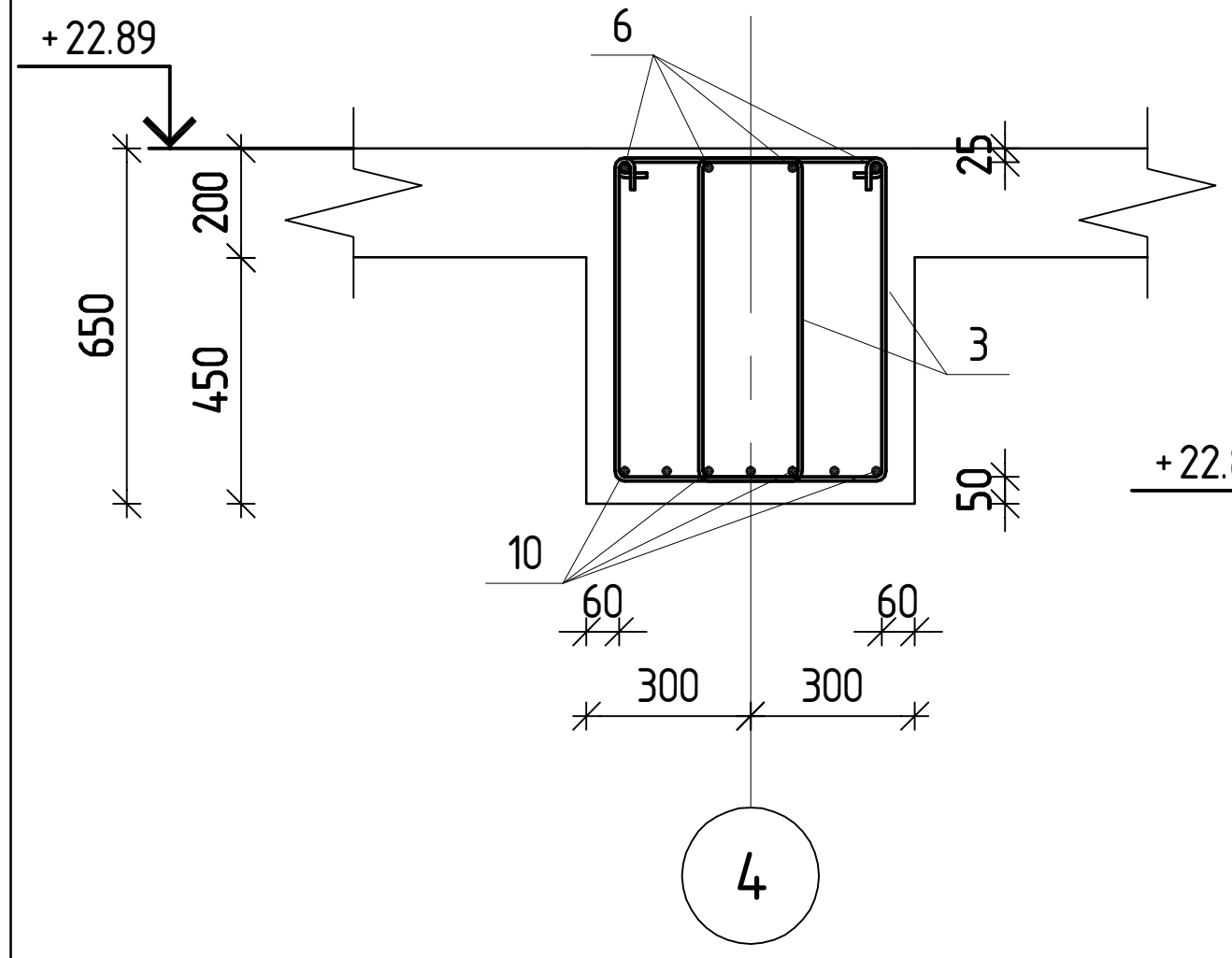

კვეთი 1*-1*

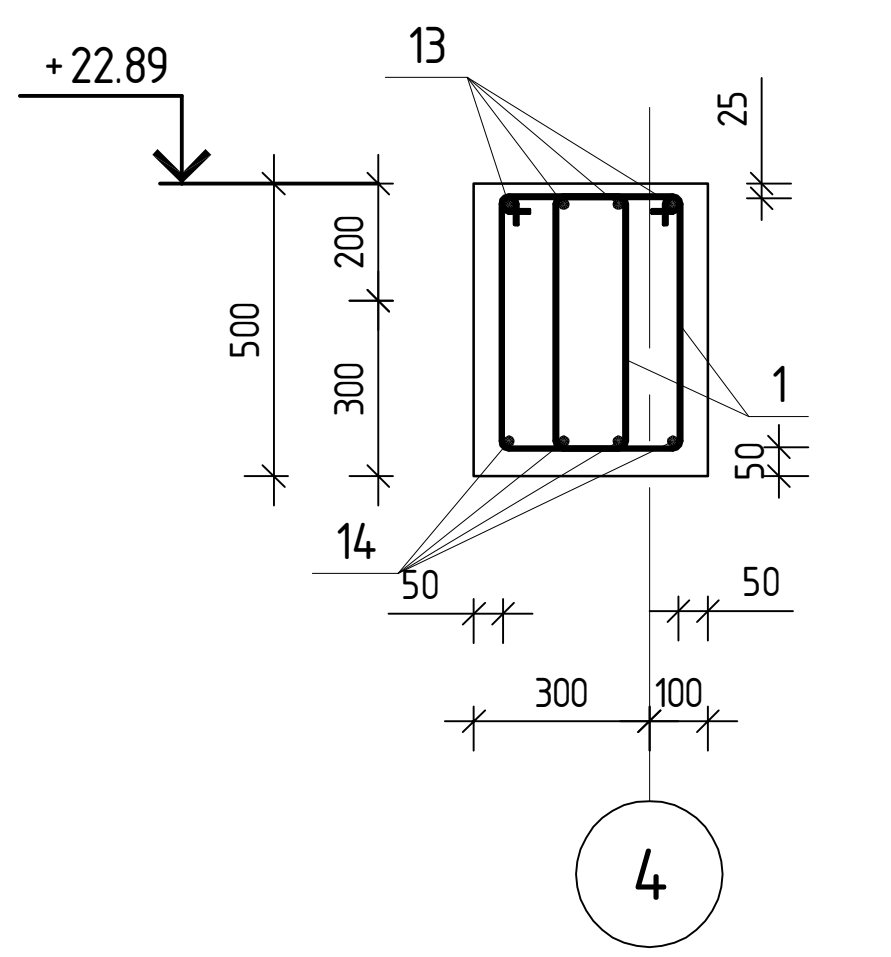

კვეთი 1-1

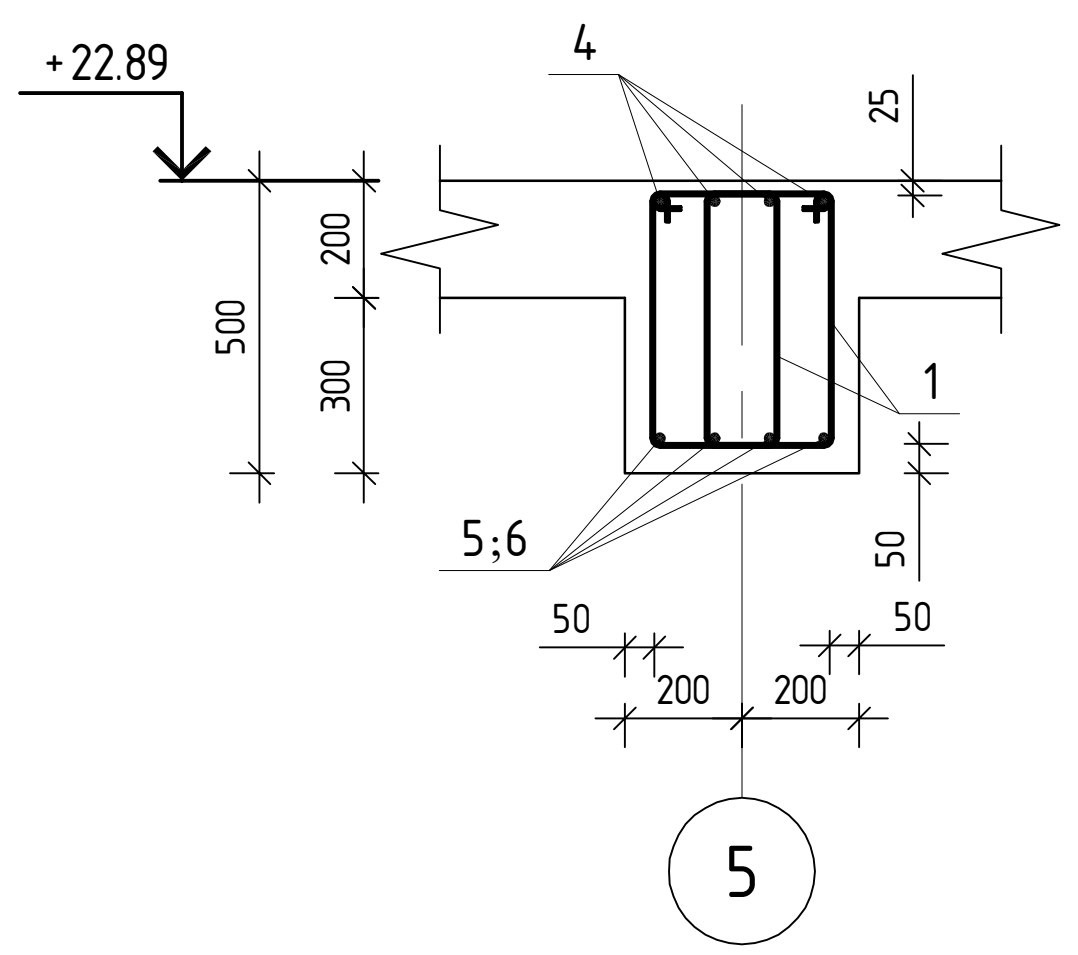

კვეთი 2-2

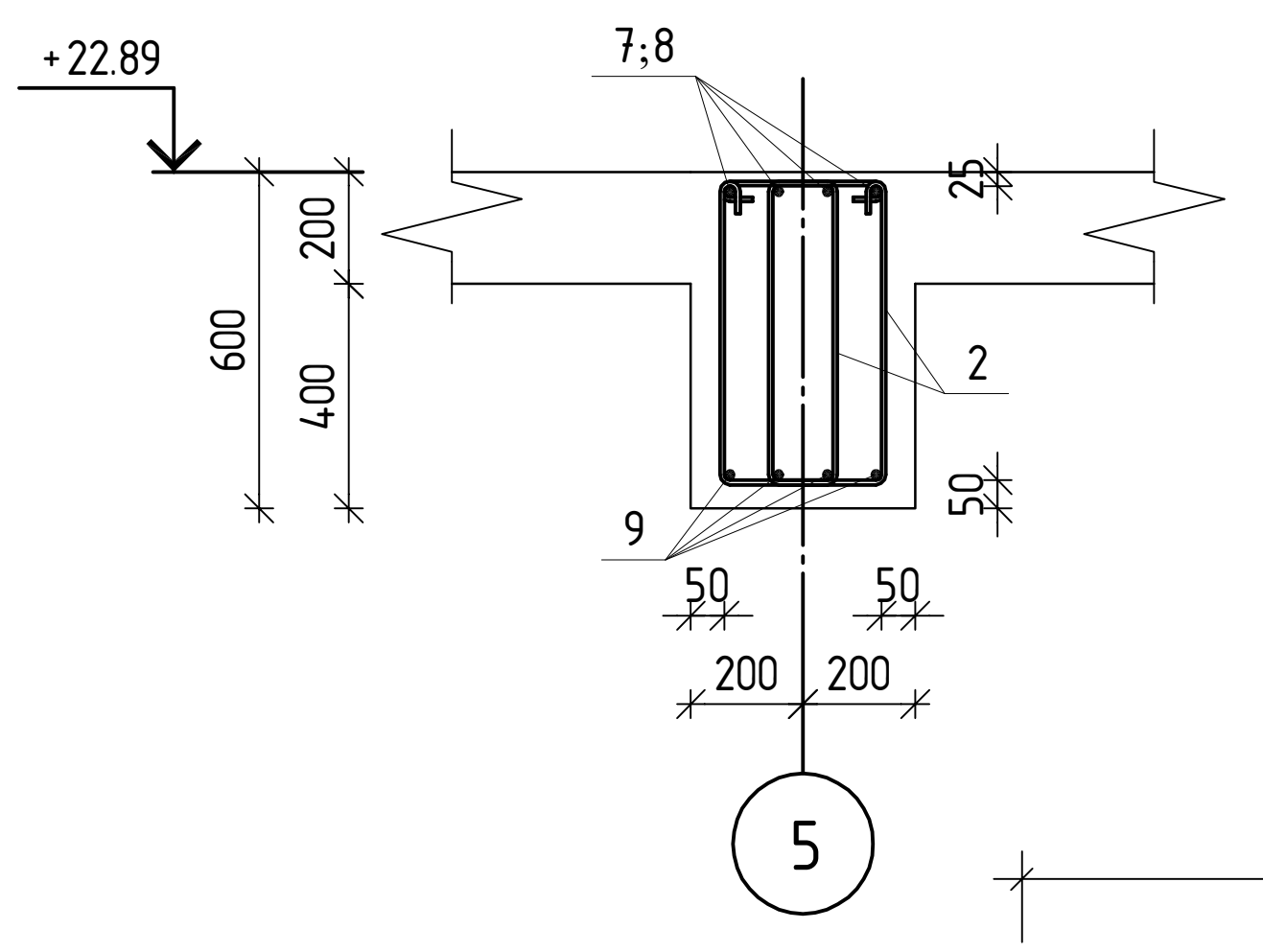

კვეთი 3-3

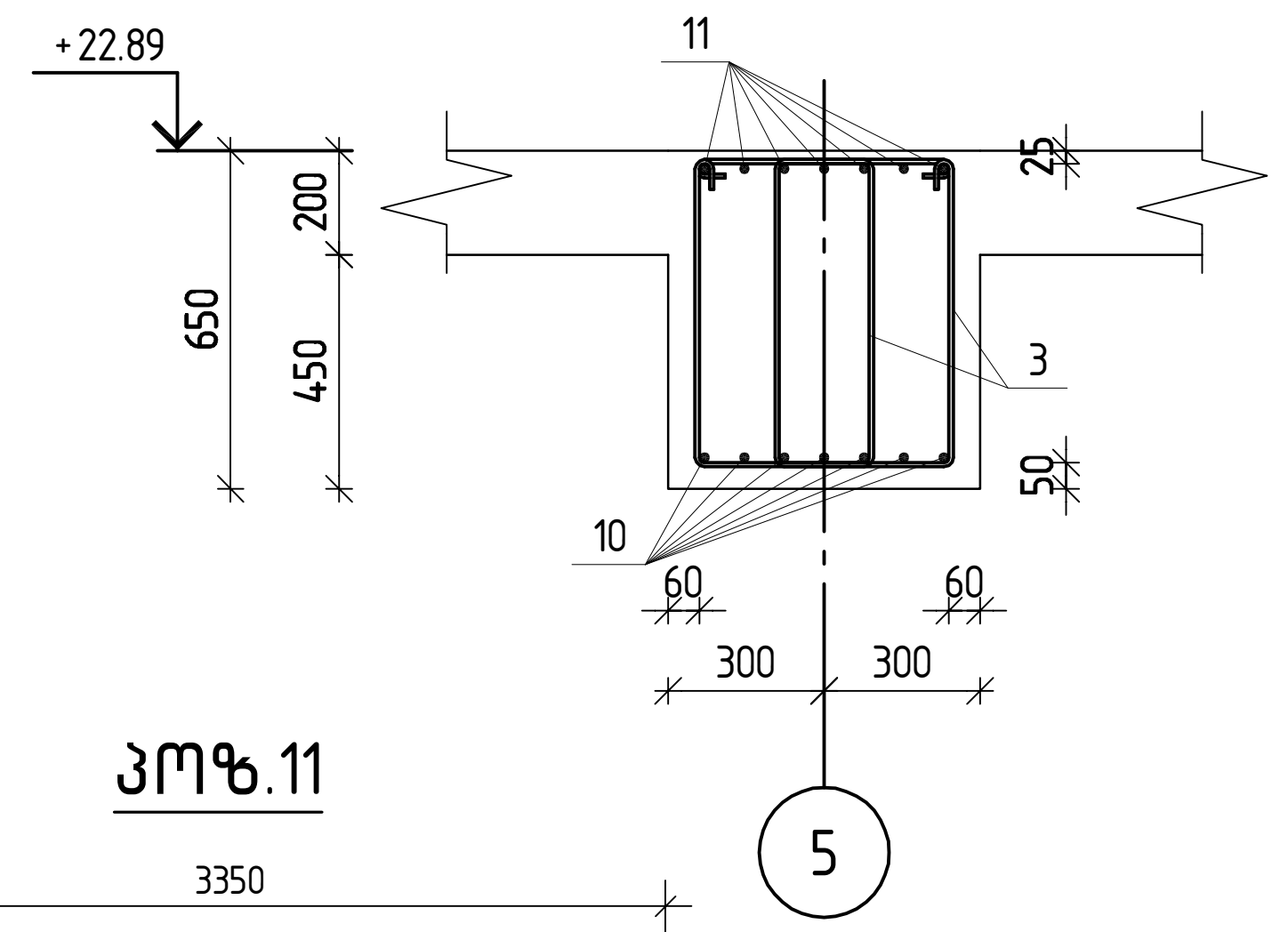

პოზ.11

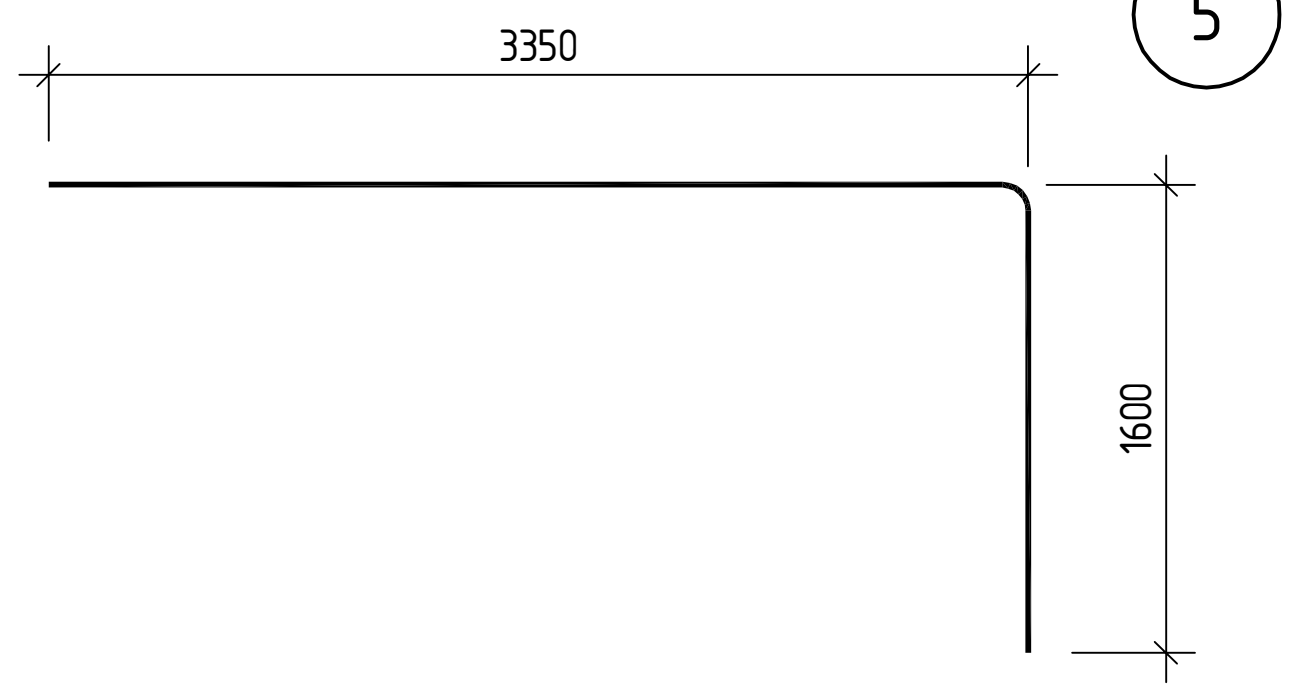

პოზ.1

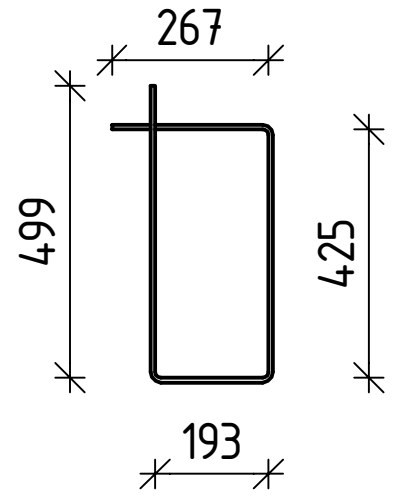

პოზ.2

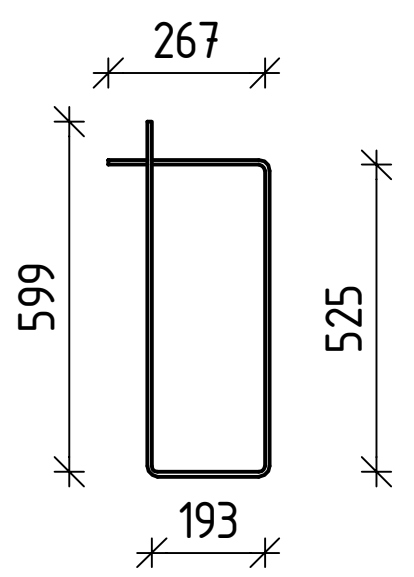

პოზ.3

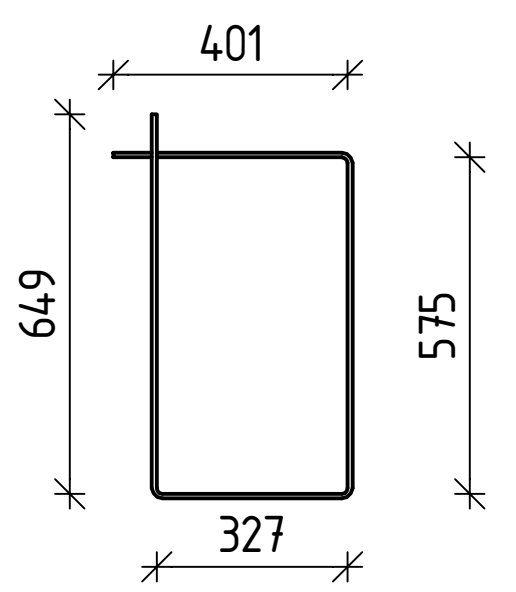

პოზ.	აღნიშვნა	დასახელება	რაოდ.	შენიშვნა	№№№№
		მონოლითური კოჭი კ-65			
		დეტალები			
1		ϕ 8 A240 ℓ= 1400	126	0.55 კგ	69.71
2		ϕ 8 A240 ℓ= 1584	92	0.63 კგ	57.71
3		ϕ 10 A500C ℓ= 1952	168	1.20 კგ	202.19
4		ϕ 22 A500C ℓ= 6350	4	18.95 კგ	75.80
5		ϕ 22 A500C ℓ= 4265	4	12.73 კგ	50.91
6		ϕ 22 A500C ℓ= 4555	4	13.59 კგ	54.37
7		ϕ 22 A500C ℓ= 6200	4	18.50 კგ	74.01
8		ϕ 22 A500C ℓ= 5055	4	15.08 კგ	60.34
9		ϕ 22 A500C ℓ= 7300	4	21.78 კგ	87.13
10		ϕ 32 A500C ℓ= 9550	7	60.29 კგ	422.04
11		ϕ 25 A500C ℓ= 4950	14	19.07 კგ	267.04
12		ϕ 22 A500C ℓ= 4654	4	13.89 კგ	55.55
13		ϕ 20 A500C ℓ= 2280	4	5.62 კგ	22.49
14		ϕ 18 A500C ℓ= 2040	4	4.08 კგ	16.30
		მასალები			1516
		B25 კლასის ბეტონი		6.48 მ³	

შ.პ.ს. „ჯი აი პი ენ"			მრავალფუნქციური შენობა ლეონიძის №2-ში	
				მუშა პრ.
მთ.კონსტ.	ო.ქვრივიშვილი		მონოლითური კოჭი კ-65	დაკვ
შეასრულა	თ.ბინტური			ფურც. №
შეამოწმა	ი.ცქიტიშვილი		მასშტაბი 1:50 / ინვ. №	ფურცლები

მონოლითური კოჭი კ-66

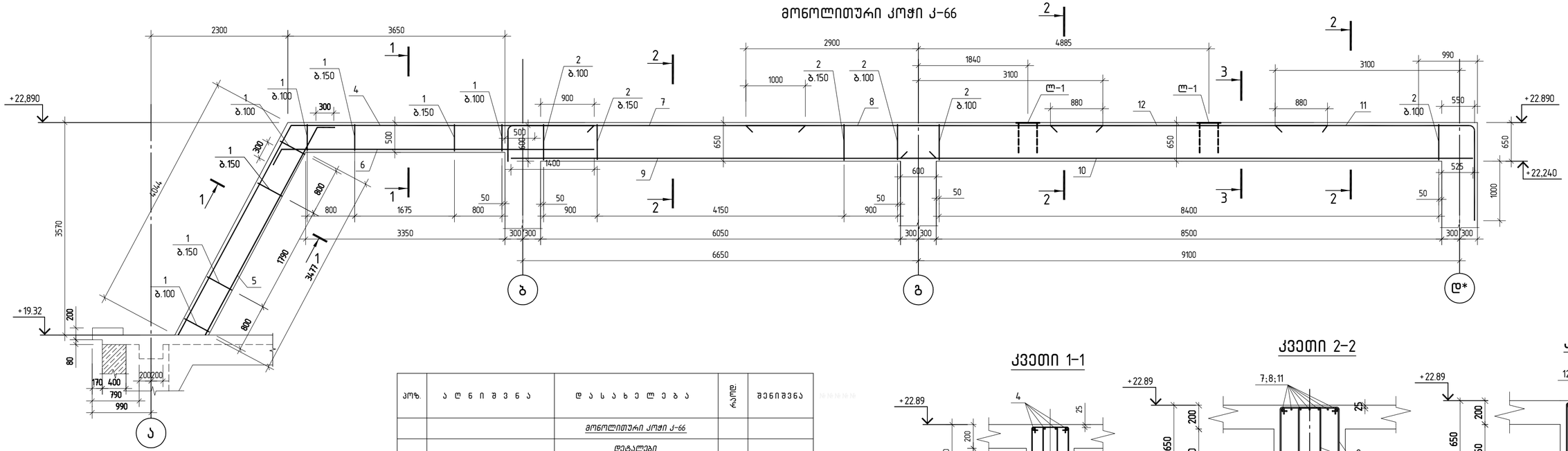

პოზ.	ა ღ ნ ი შ ვ ნ ა	დ ა ს ა ხ ე ლ ე ბ ა	რაოდ.	შენიშვნა	
		მონოლითური კოჭი კ-66			
		დეტალები			
1		ф 8 A240 ℓ= 1400	110	0.55	კგ
2		ф 10 A500C ℓ= 1952	260	1.20	კგ
4		ф 20 A500C ℓ= 9100	4	22.44	კგ
5		ф 20 A500C ℓ= 4270	4	10.53	კგ
6		ф 20 A500C ℓ= 5555	4	13.70	კგ
7		ф 22 A500C ℓ= 5600	7	16.71	კგ
8		ф 32 A500C ℓ= 6000	7	37.88	კგ
9		ф 20 A500C ℓ= 7150	7	17.63	კგ
10		ф 32 A500C ℓ= 9625	7	60.77	კგ
11		ф 25 A500C ℓ= 4920	7	18.96	კგ
12		ф 22 A500C ℓ= 4660	4	13.91	კგ
		მასალები			
		B25 კლასის ბეტონი		7.21	მ³

კვეთი 1-1

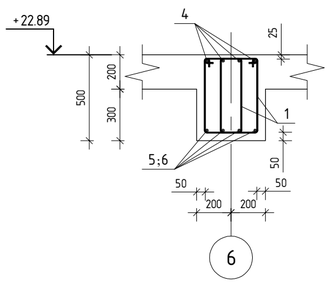

კვეთი 2-2

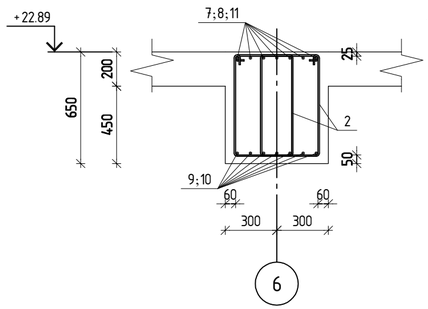

კვეთი 3-3

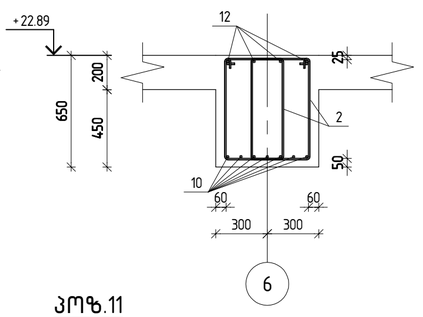

პოზ.7

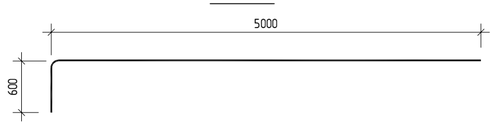

პოზ.1

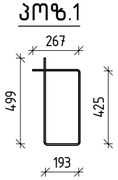

პოზ.2

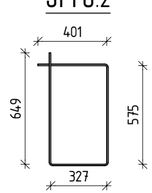

პოზ.11

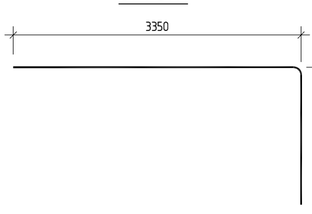

შ.პ.ს. „ჯი აი პი ეი"			მრავალფუნქციური შენობა ლეონიძის №2-ში	
				მუშა პრ.
მთ.კონს.	ო.ჯვარიშვილი		მონოლითური კოჭი კ-66	დაკვ.
შეასრულა	თ.ბინიაური			ფურც. №
შეამოწმა	ი.ცქიტიშვილი		მასშტაბი 1:50	ინვ. № ფურცლების

მონოლითური კოჭი კ-66

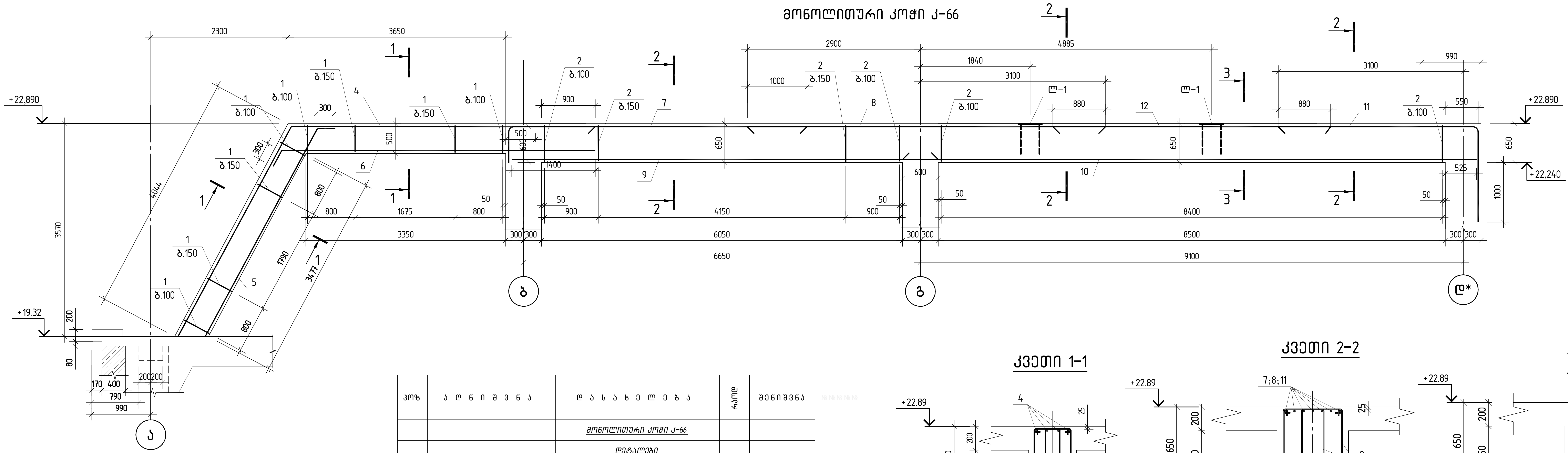

პოზ.	აღნიშვნა	დასახელება	რაოდ.	შენიშვნა	
		მონოლითური კოჭი კ-66			
		დეტალები			
1		ϕ 8 A240 ℓ= 1400	110	0.55 კგ	60.87
2		ϕ 10 A500C ℓ= 1952	260	1.20 კგ	313.31
4		ϕ 20 A500C ℓ= 9100	4	22.44 კგ	89.77
5		ϕ 20 A500C ℓ= 4270	4	10.53 კგ	42.12
6		ϕ 20 A500C ℓ= 5555	4	13.70 კგ	54.80
7		ϕ 22 A500C ℓ= 5600	7	16.71 კგ	116.97
8		ϕ 32 A500C ℓ= 6000	7	37.88 კგ	265.16
9		ϕ 20 A500C ℓ= 7150	7	17.63 კგ	123.43
10		ϕ 32 A500C ℓ= 9625	7	60.77 კგ	425.36
11		ϕ 25 A500C ℓ= 4920	7	18.96 კგ	132.71
12		ϕ 22 A500C ℓ= 4660	4	13.91 კგ	55.62
		მასალები			1680
		B25 კლასის ბეტონი		7.21 მ³	

კვეთი 1-1 / კვეთი 2-2 / კვეთი 3-3

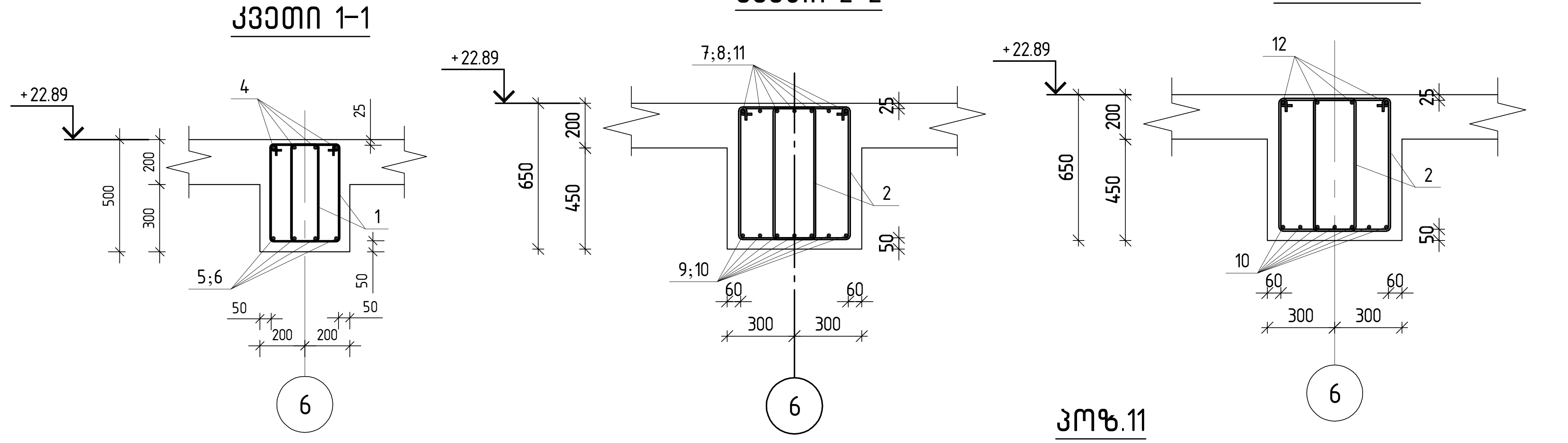

პოზ.7

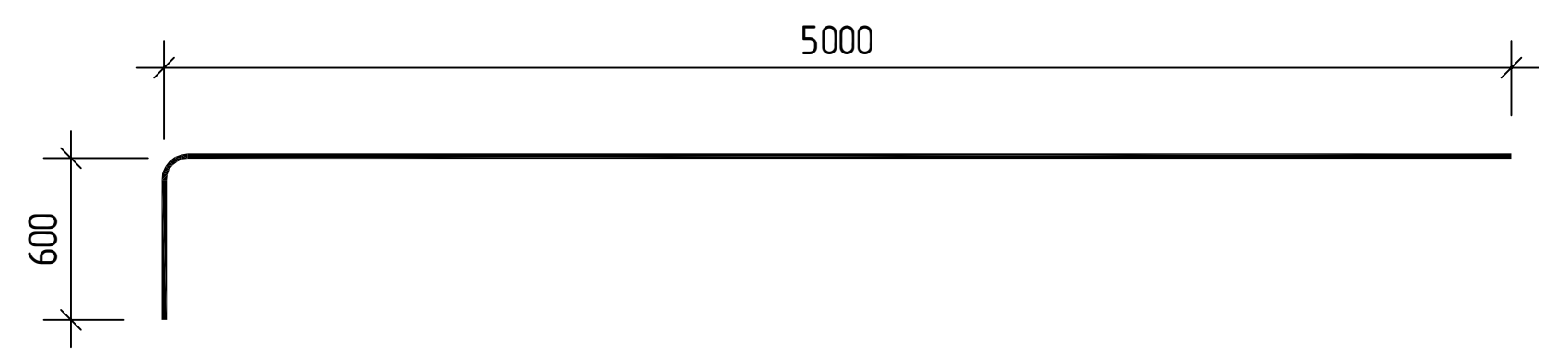

პოზ.1

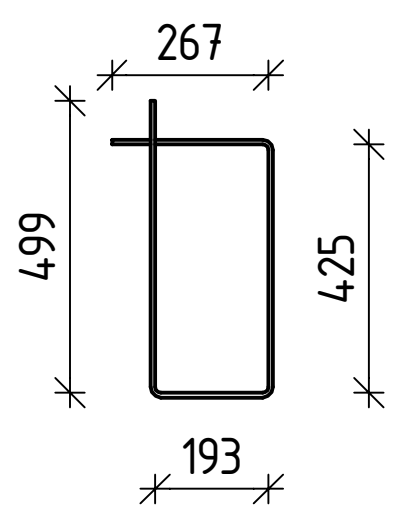

პოზ.2

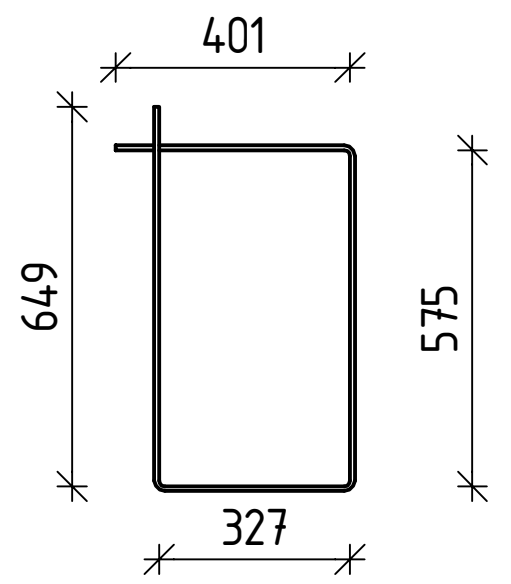

პოზ.11

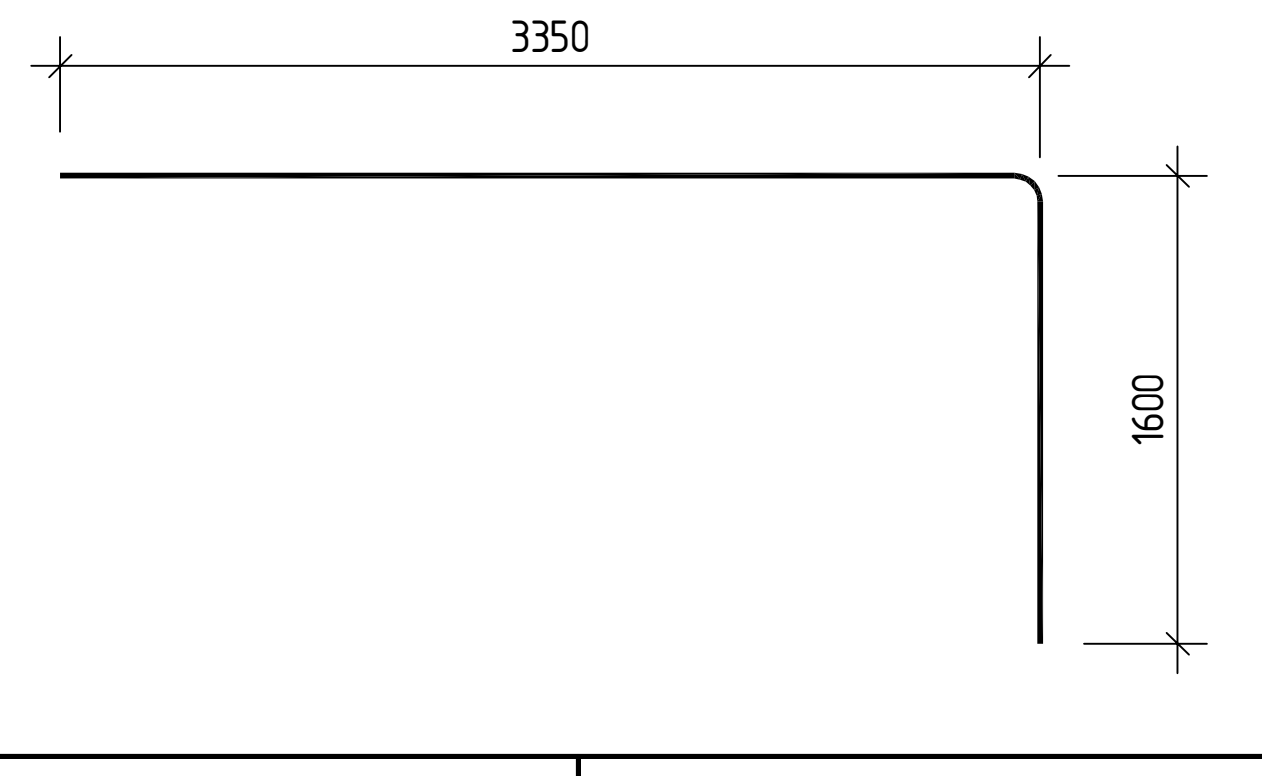

შ.პ.ს. „ჯი აი პი ენ“			მრავალფუნქციური შენობა ლეონიძის №2-ში	
				მუშა პრ.
მთ.კონსტ.	ო.ქვრივიშვილი		მონოლითური კოჭი კ-66	დაკვ
შეასრულა	თ.ბინტური			ფურც. №
შეამოწმა	ი.ცქიტიშვილი		მასშტაბი 1:50 / ინვ. №	ფურცლები

მონოლითური კოჭი კ-67

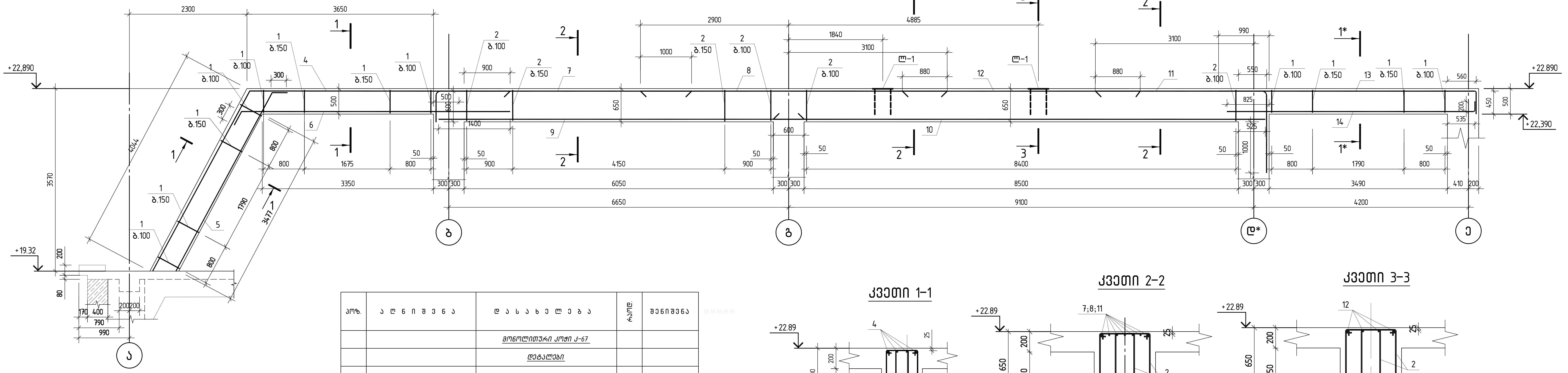

პოზ.7

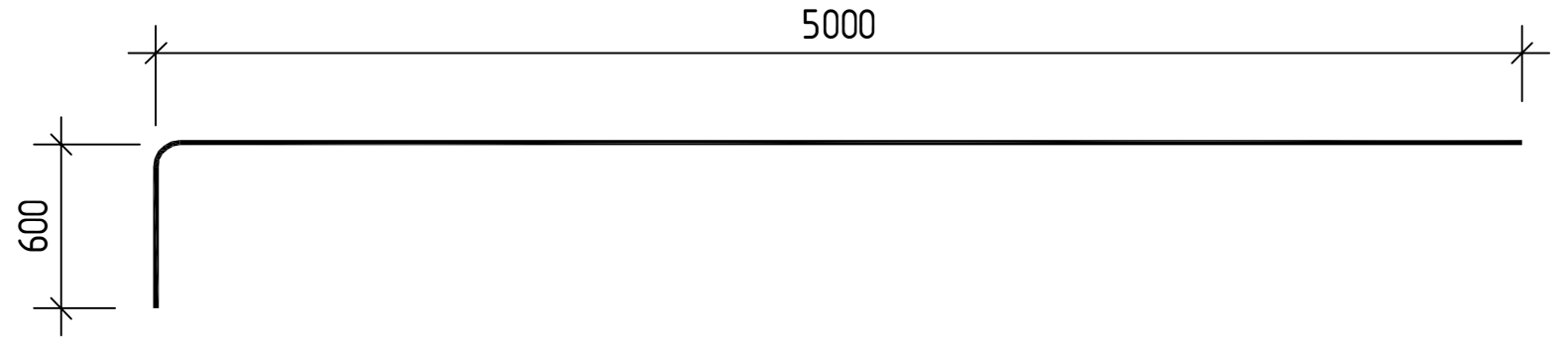

კვეთი 1*-1*

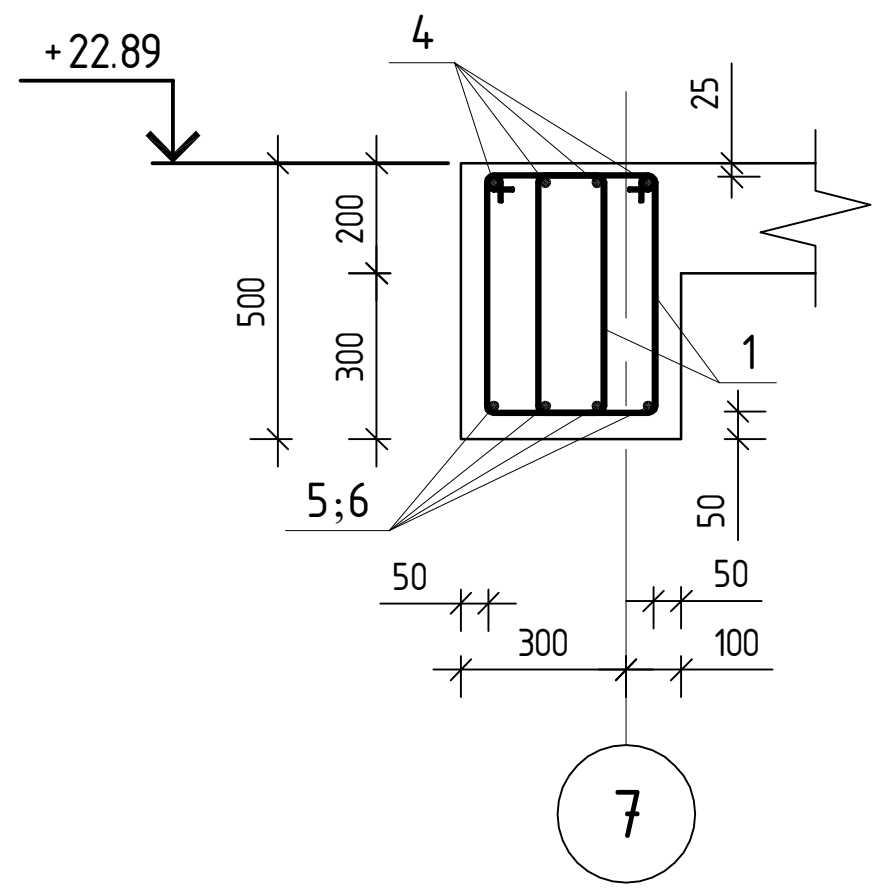

პოზ.	აღნიშვნა	დასახელება	რაოდ.	შენიშვნა		№№№№№
		მონოლითური კოჭი კ-67				
		დეტალები				
1		Ø 8 A240 ℓ= 1400	166	0.55	კგ	91.74
2		Ø 10 A500C ℓ= 1952	260	1.20	კგ	313.31
4		Ø 20 A500C ℓ= 9100	4	22.44	კგ	89.77
5		Ø 20 A500C ℓ= 4270	4	10.53	კგ	42.12
6		Ø 20 A500C ℓ= 5555	4	13.70	კგ	54.80
7		Ø 22 A500C ℓ= 5600	7	16.71	კგ	116.97
8		Ø 32 A500C ℓ= 6000	7	37.88	კგ	265.16
9		Ø 20 A500C ℓ= 7150	7	17.63	კგ	123.43
10		Ø 32 A500C ℓ= 9625	7	60.77	კგ	425.36
11		Ø 25 A500C ℓ= 4920	7	18.96	კგ	132.71
12		Ø 22 A500C ℓ= 4660	4	13.91	კგ	55.62
13		Ø 22 A500C ℓ= 5480	4	16.35	კგ	65.41
14		Ø 22 A500C ℓ= 5040	4	15.04	კგ	60.16
		მასალები				1837
		B25 კლასის ბეტონი		7.91	მ³	

კვეთი 1-1

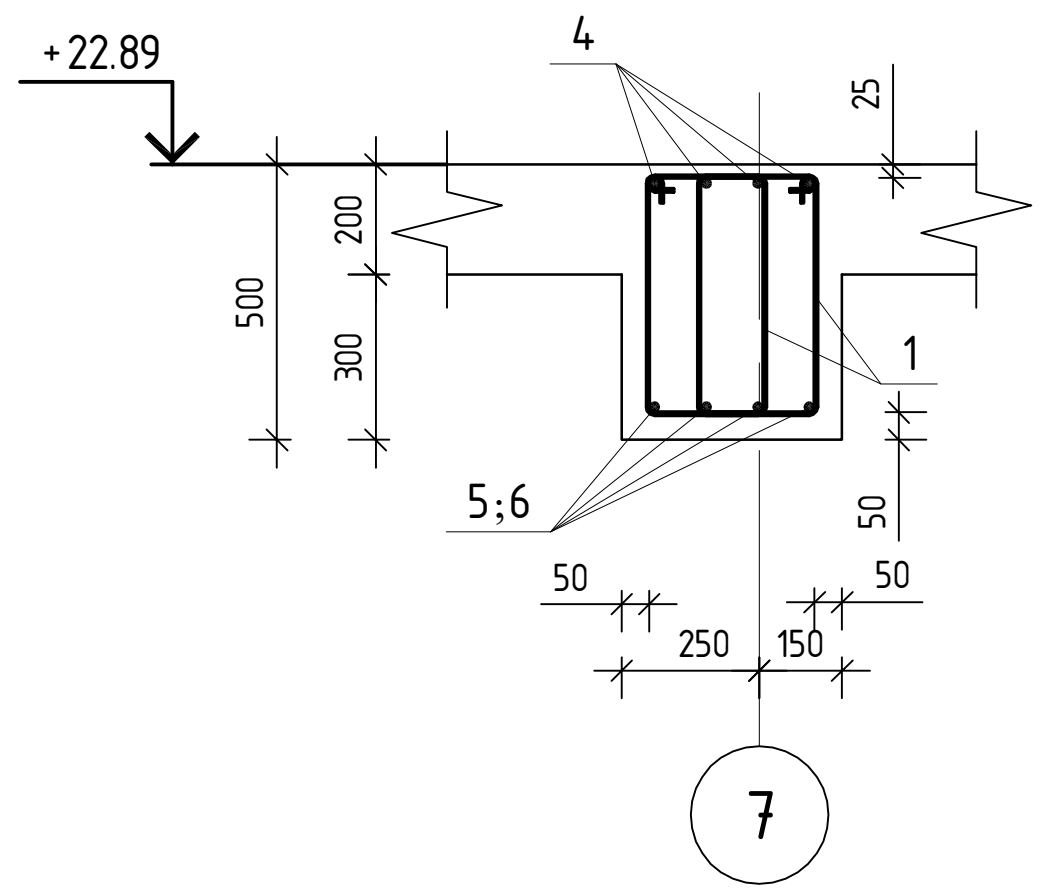

კვეთი 2-2

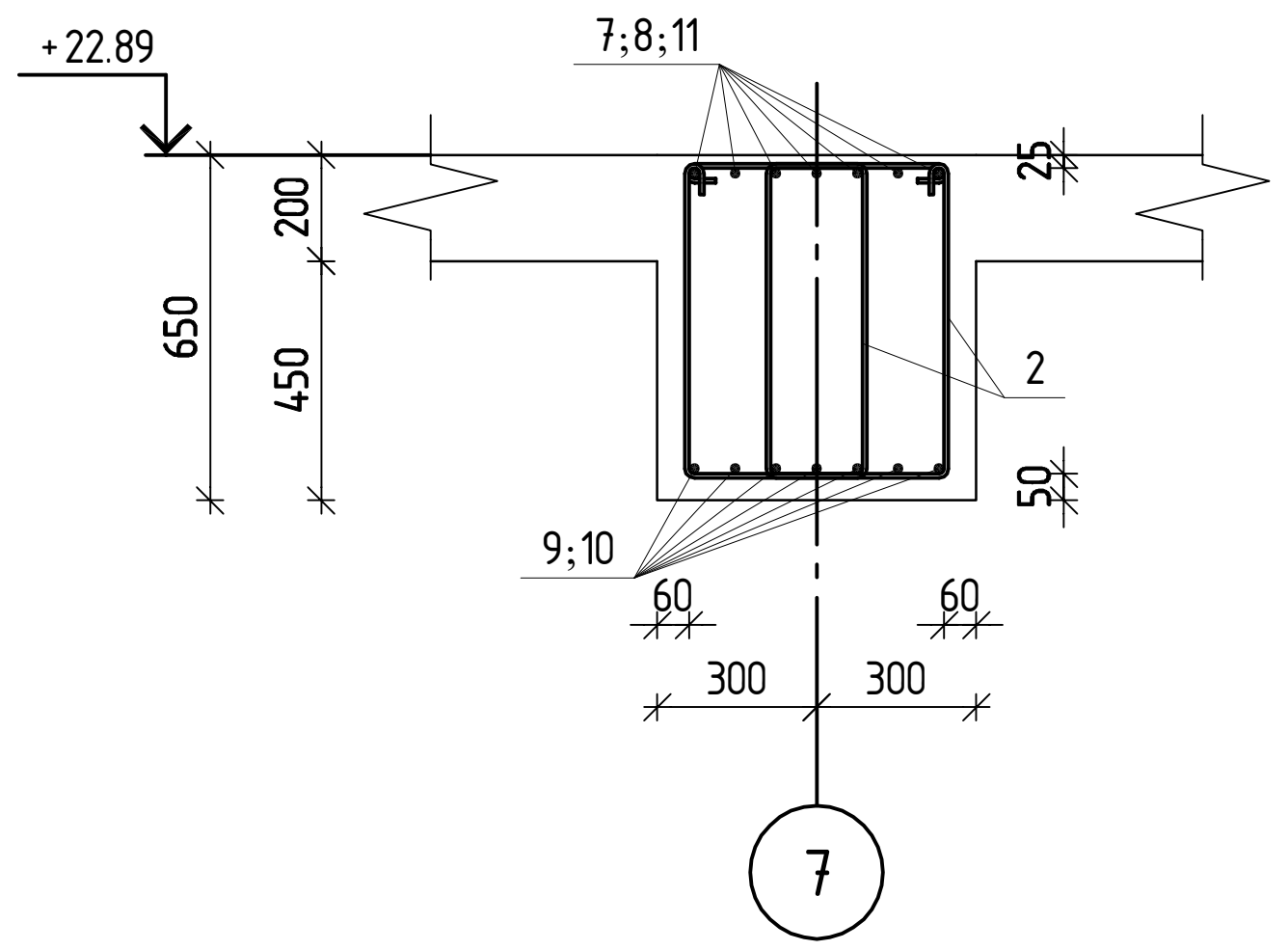

კვეთი 3-3

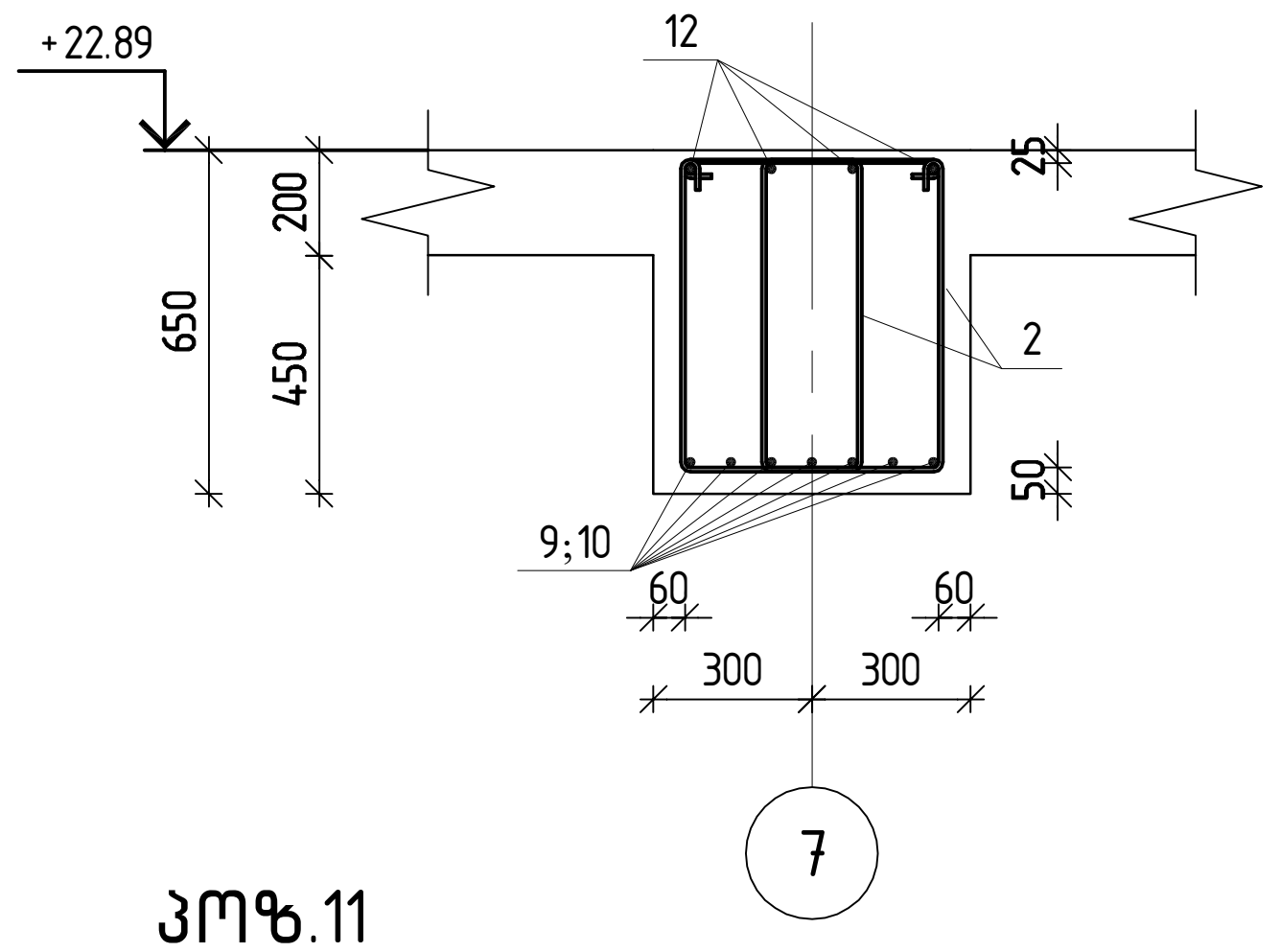

პოზ.11

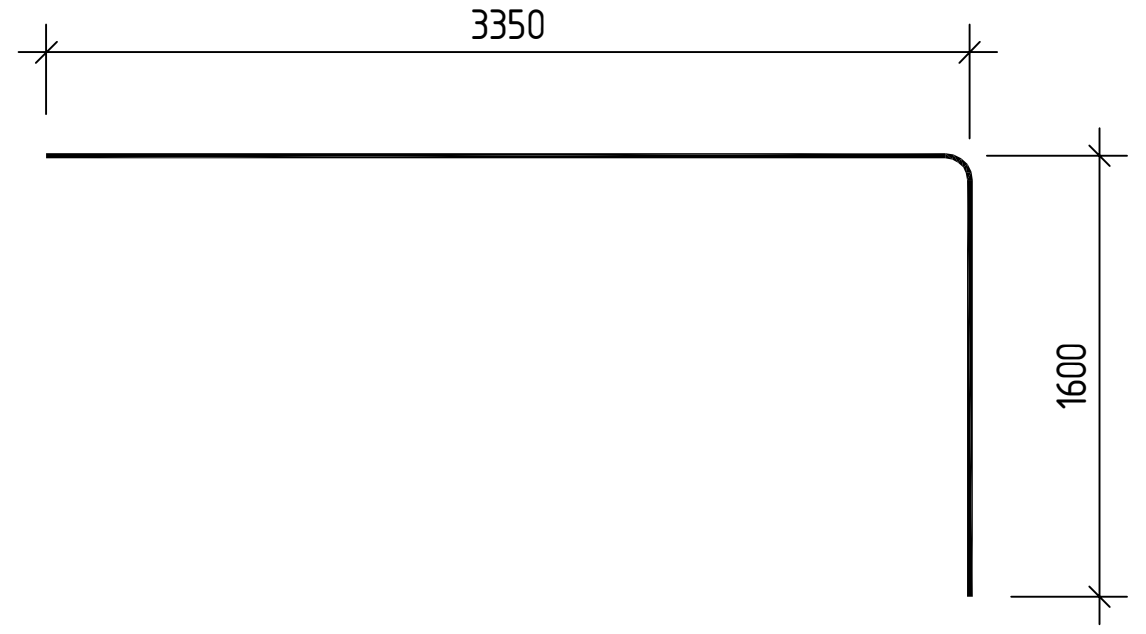

პოზ.1

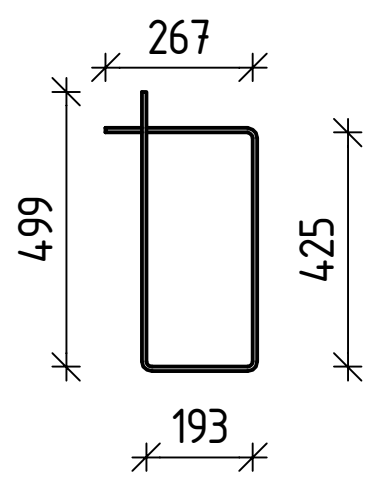

პოზ.2

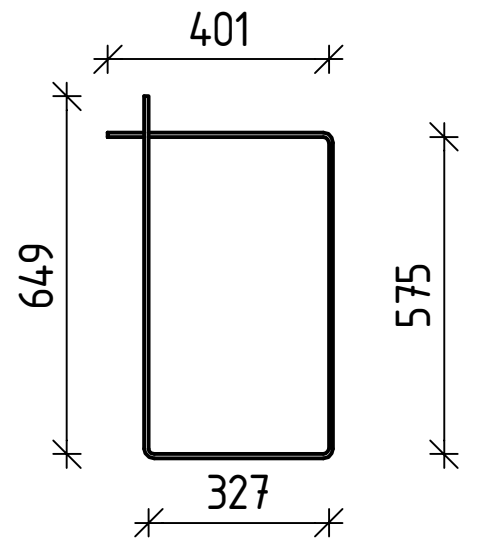

შ.პ.ს. „ჯი აი პი ენ"			მრავალფუნქციური შენობა ლეონიძის №2-ში	
				მუშა პრ.
მთ.კონსტ.	ო.ქვრივიშვილი		მონოლითური კოჭი კ-67	დაკვ
შეასრულა	თ.ბინტური			ფურც. №
შეამოწმა	ი.ცქიტიშვილი		მასშტაბი 1:50 — ინვ. №	ფურცლები

მონოლითური კოჭი კ-68

კვეთი 1-1

კვეთი 2-2

პოზ.1

პოზ.2

პოზ.6

პოზ.	ა ღ ნ ი შ ვ ნ ა	დ ა ს ა ხ ე ლ ე ბ ა	რაოდ.	შენიშვნა
		მონოლითური კოჭი კ-68		
		დეტალები		
1		ф 8 A240 ℓ= 1836	338	0.72 კგ
2		ф 22 A500C ℓ= 6665	4	19.89 კგ
3		ф 22 A500C ℓ= 7417	4	22.13 კგ
4		ф 22 A500C ℓ= 12000	7	35.81 კგ
5		ф 22 A500C ℓ= 7454	7	22.24 კგ
6		ф 22 A500C ℓ= 6174	4	18.42 კგ
7		ф 22 A500C ℓ= 6922	4	20.66 კგ
		მასალები		
		B25 კლასის ბეტონი		5.88 მ³

შ.პ.ს. „ჯი აი პი ეს“			მრავალფუნქციური შენობა ლეონიძის №2-ში
			მუშა არ.
მთ.კონსტ.	ო.ქვრივიშვილი		დაკვ
შეასრულა	თ.გინტური		მონოლითური კოჭი კ-68
შეამოწმა	ი.ცქიტიშვილი		ფურც. №
მასშტაბი 1:50		ინვ. №	ფურცლები