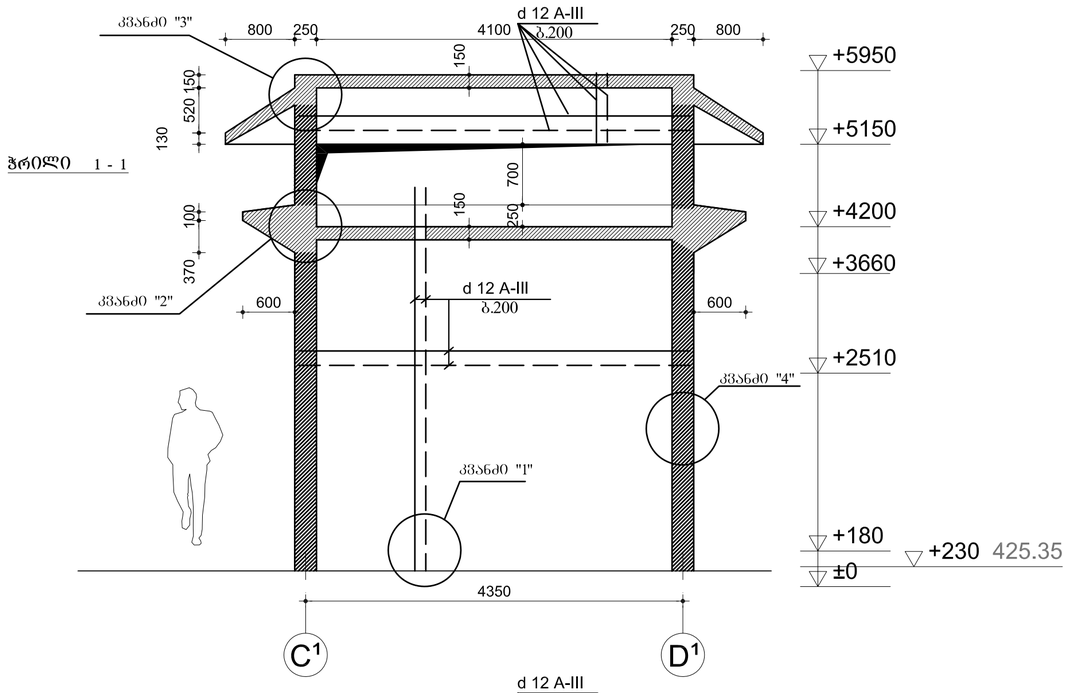

ჭრილი 1 - 1

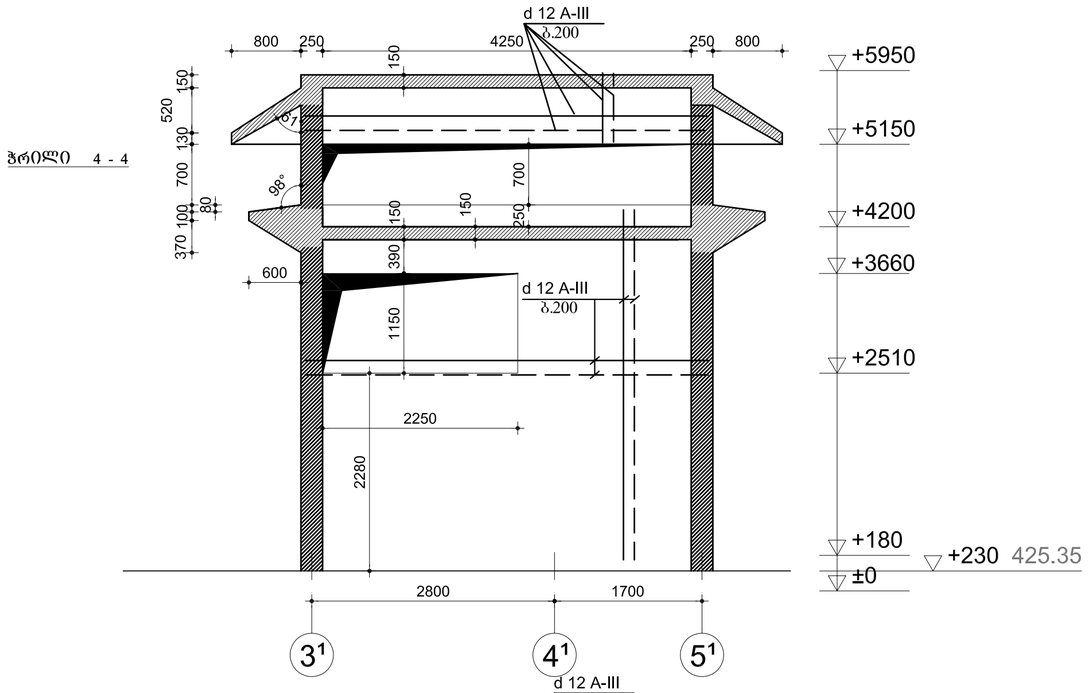

ჭრილი 4 - 4

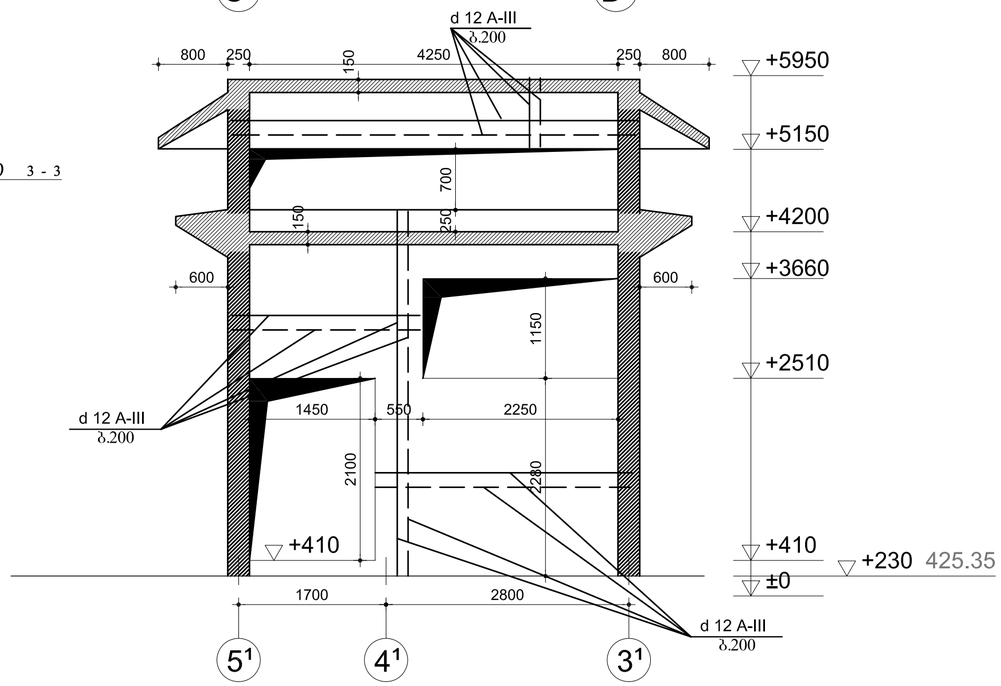

ჭრილი 3 - 3

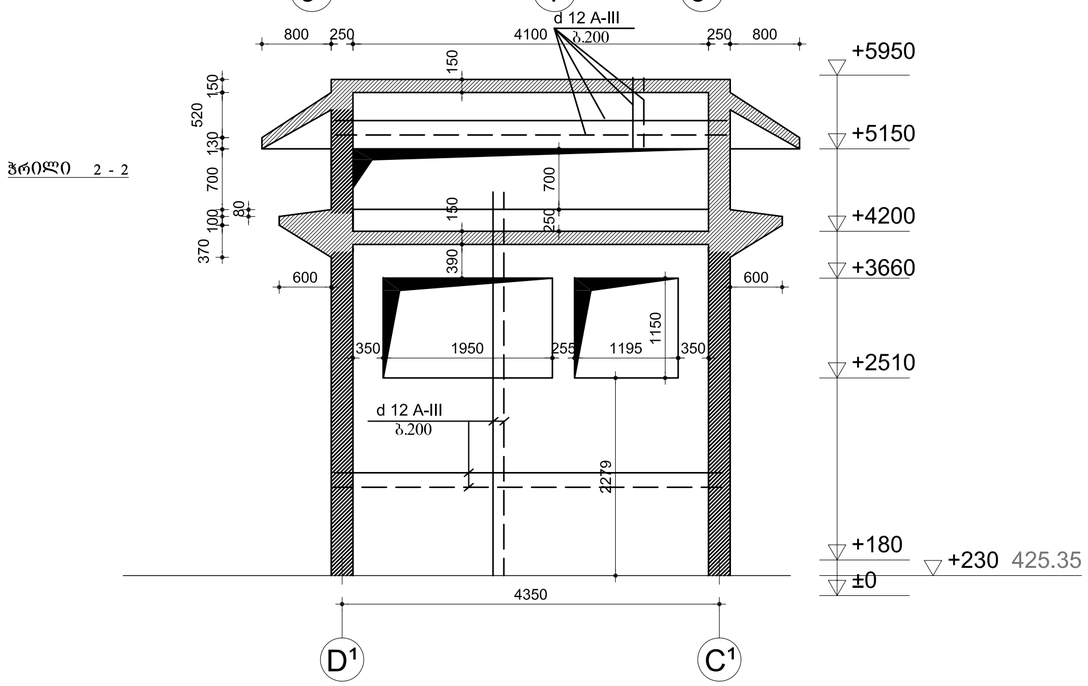

ჭრილი 2 - 2

მასალის ხარჯი კედლებზე და გადახურვაზე

1. d 12 A-III, L=2960 მ, q=2628 კგ
2. d 8 A-I, L=130 მ, q=52 კგ
3. მბეტონი B20, V=30 მ3

კორექტირება:	განმარტება:	პროექტი №:	1101
ა. -	-	ზომა:	A2
ა.		სტადია:	აა
ა.		მასშტაბი:	1:50
ა.		დახაზა:	ლ.ზ
ა.		თარიღი:	23-05-12

ნაწილი:
ჭრილი 1-1. 2-2. 3-3. 4-4

ნახაზი №:
2.3.49

დამკვეთი: "დეველოფმენთ სოლუშენს"

პროექტი: ტელეგრაფის შენობა, რუსთაველის გამ.31, თბილისი

კონსტრუქტორი: ლერი ზამბახიძე

TECHNICAL DESIGN STUDIO
გეოდეზიური დიზაინის სტუდია . კასპაძის ქ. 4/18 . საქართველო, თბილისი 0179 . ფექს: +995 (0) 32 25 31 94 . WWW.TDS.GE ელ-ფოსტა: INFO@TDS.GE

reference: nax01.dwg