ტელეგრაფის შენობა, რუსთაველის გამ. №31

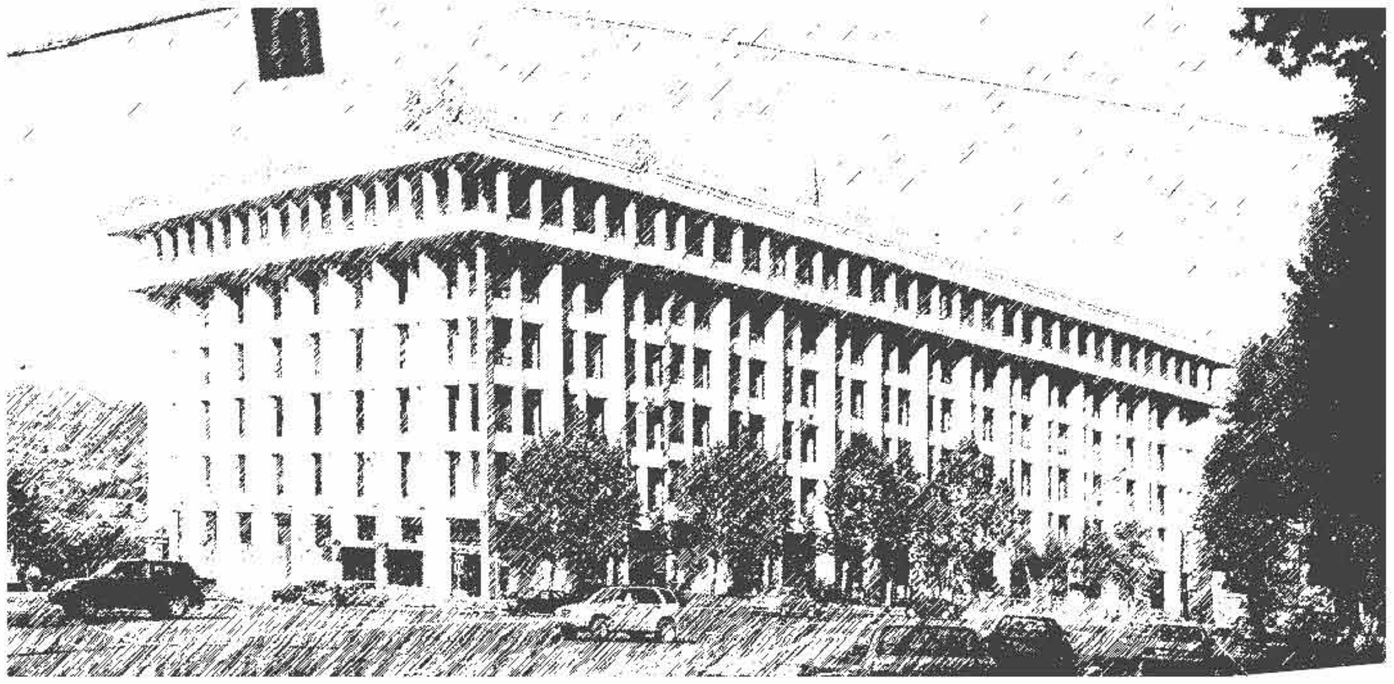

TECHNICAL DESIGN STUDIO

ბეთლემიკარი ლიზაინის სტუდია . ქავსაკის ქ. 4/10 . საქართველო . თბილისი 0179 . ბელ: +995 (8) 32 25 31 94 . ფაქსი: +995 (8) 32 25 31 94 . WWW.TDS.GE ელ-ფოსტა: INFO@TDS.GE

reference: mashroom entrance_3.dwg

TECHNICAL DESIGN STUDIO

4, KAVSADZE STREET
TBILISI, 0102, GEORGIA
PHONE: 995 (32) 225394
FAX: 995 (32) 225394
WEB: WWW.TDS.GE
E-MAIL: INFO@TDS.GE

#:	1110.DRL.110815.001.TA
თარიღი:	02-04-2012
ობიექტი:	ტელეგრაფის შენობა. რუსთაველის გამ. №31

განმარტებითი ბარათი

მოცემული პროექტი ითვალისწინებს ტელეგრაფის შენობის ქ. თბილისი რუსთაველის გამ. №31 -ის კუთვნილ და მიმდებარე ტერიტორიაზე საავტომობილო პარკირების მოწყობასა და ამავე ტერიტორიაზე არსებული საბენერატორის რეკონსტრუქციას.

სულ ტერიტორიაზე გათვალისწინებულია 87 სადგომი მსუბუქი ავტომანქანისათვის.

არსებული ასფალტის საფარი შეიცვლება ახლით, ასევე ტერიტორია კეთილმოეწყობა გარეგანათების ლამპიონებით და ახალი მწვანე ნარგავებით.

ფეხით მოსიარულეთა უსაფრთხოებისათვის მოეწყობა მათი სამანქანე გზაზე გადაკვეთისათვის საჭირო უსაფრთხო ზოლი.

ამავე ტერიტორიაზე არსებულ მიწისქვეშა საბენერატორის დაემატება საქვაბის შუნქცია, რომელიც მოემსახურება ტელეგრაფის შენობას. საბენერატორის არსებული ჩასასვლელის ადგილზე მოეწყობა ახალი ჩასასვლელი ნაგებობა, რომელთანაც გაერთიანდება ჰაერგამგდები შახტები და ქვაბებიდან ამომავალი მილები (კიბის უჯრედი 9კვ/მ ჰაერგამგდები შახტები 13 კვ/მ, სულ შენობა 22 კვ/მ)

საქვაბისა და ერთი არსებული გენერატორის შუნქციონირებისათვის ჰაერითმომარაგება განხორციელდება 2.60*2.70(მ) კვეთის გვირაბის საშუალებით, რომელიც გაიჭრება თაბუკაშვილის ქუჩის მხარეს. სითბოს და სიცივის მიწოდება საქვაბიდან მთავარ შენობამდე მოხდება რკინაბეტონის მიწისქვეშა თბოქსელის საშუალებით, რომელშიც გაივლის იზოლირებული ფოლადის მილები. თბოქსელისთვის მოეწყობა ორი სარევიზიო ჭა ზომით 800მმ*800მმ.

ნახაზების ჩამონათვალი

პროექტი: "ტელებრაფი"ის შენობა
პროექტის № 1110
დამკვეთი: "დეველოფმენტ სოლუშენს"
დოკ. № 1110.DRL.110815.001.TA
Date: 02.04.2012
შესრულებულია:

სტადია: დასრულებული

TECHNICAL DESIGN STUDIO
18/5 UZNADZE STREET
0102 TBILISI . GEORGIA
PHONE: +995 (8) 32 9107 02
FAX: +995 (8) 32 9107 04
WEB: WWW.TDS.GE
MAIL: INFO@TDS.GE

Draw. nr.	Description	size	scale	date	a	b	c
2.1.20	არსებული სიტუაციის ფოტოები	A2		23.05.12			
2.1.21	პარკირების მოწყობის გეგმა	A2	1:200	23.05.12			
2.1.22	წყლის გაყვანის გეგმა	A2	1:200	23.05.12			
2.3.23	ჭრილი 1-1	A2	1:200	23.05.12			
2.1.24	არსებული სიტუაციის ფოტოები	A2		23.05.12			
2.1.25	გეგმა -4290 ნიშ. არსებული	A2	1:50	23.05.12			
2.3.26	ჭრილი 1-1 არსებული	A2	1:50	23.05.12			
2.3.27	ჭრილი 2-2 არსებული	A2	1:50	23.05.12			
2.1.28	გეგმა +410 ნიშნულზე	A2	1:50	23.05.12			
2.1.29	ჭორფ.ჭრილი 3-3,4-4 წყლის გაყვანის გეგმა	A2	1:50	23.05.12			
2.3.30	ჭრილი 1-1	A2	1:50	23.05.12			
2.3.31	ჭრილი 2-2	A2	1:50	23.05.12			
2.2.32	ფასადი C^1-E ღერძებში ფასადი 3^1-5 ღერძებში ფასადი 5^1-3 ღერძებში ფასადი E-$^1C^1$ ღერძებში	A2	1:50	23.05.12			
2.1.33	გეგმა -4290 ნიშნულზე	A2	1:100	23.05.12			
2.1.34	გეგმა -4290 ნიშნულზე	A2	1:50	23.05.12			
2.3.35	ჭრილი A-A	A2	1:50	23.05.12			
2.3.36	ჭრილი B-B	A2	1:50	23.05.12			
2.3.37	ჭრილი C-C	A2	1:50	23.05.12			
2.3.38	ჭრილი 3-3	A2	1:50	23.05.12			
2.1.39	ჭრილი 5-5	A2	1:50	23.05.12			
2.1.40	ფანჯრების და კარების სპეციფიკაცია	A2	1:20	23.05.12			
2.1.41	ფანჯრების და კარების სპეციფიკაცია	A2	1:20	23.05.12			
2.1.42	ღობის მოწყობის გეგმა	A2	1:50	23.05.12			
2.1.43	განშლა 1. 2. 3 .4	A2	1:50	23.05.12			
	დეტალი H-01	A3	1:10	23.05.12			
	დეტალი H-02	A3	1:10	23.05.12			
	დეტალი V-01	A3	1:10	23.05.12			
	დეტალი V-02	A3	1:10	23.05.12			
2.0.44	არსებული სიტუაციის ფოტოები	A2		23.05.12			
2.0.45	ფოტომონტაჟი	A2		23.05.12			
2.0.46	ვიზუალიზაცია	A2		23.05.12			
2.0.47	ვიზუალიზაცია	A2		23.05.12			







კორექტირება:	განმარტება:	პროექტი №:	1101
ა. -	-	ზომა:	A2
ა.		სტადია:	აა
ა.		მასშტაბი:	
ა.		დახაზა:	თ.ა
ა.		თარიღი:	23-05-12

ნაწილი:

არსებული სიტუაციის ფოტოები

ნახაზი №: **2.1.20**

დამკვეთი: "დეველოფმენთ სოლუშენს"

პროექტი: ტელეგრაფის შენობა, რუსთაველის გამ.31, თბილისი

არქიტექტორი: | პილკე ბლეკერი

TDS TECHNICAL DESIGN STUDIO

ტექნიკური დიზაინის სტუდია, კავსაძის ქ. 4/18, სამართველო, თბილისი 0179, ტელ: +995 00 32 25 31 94, ფაქსი: +995 00 32 25 31 94, WWW.TDS.GE ელ-ფოსტა: INFO@TDS.GE

reference: parking TA.dwg


425.45
425.77
425.76
425.57
425.40
425.07
425.03
425.23
425.22
425.19
425.25
425.37
424.95
425.39
424.96
424.49
424.08
423.38
423.69
423.16
423.04
422.89
ხრეში
სანიაღვრე ჭა 800x800 მმ
არსებული სანიაღვრე ჭა 800x800 მმ
საბოლოო საანგარიშო ჭა 800x800 მმ
საბოლოო სარევიზიო ჭა 800x800მმ
სახანძრო აირბაგბლების ლუქი 600x600 მმ
სცხაური
2ს სანიაღვრე ჭა 800x800 მმ
საბოლოო სანიაღვრე ჭა 800x800 მმ
არსებული სანიაღვრე ჭა 800x800 მმ
საბოლოო სარევიზიო ჭა 800x800მმ
სცხაური
სანიაღვრე ჭა 800x800 მმ
არსებული სანიაღვრე ჭა 800x800 მმ
საბოლოო სარევიზიო ჭა 800x800მმ
სცხაური
სანიაღვრე ჭა 800x800 მმ
არსებული სანიაღვრე ჭა 800x800 მმ
საბოლოო სანიაღვრე ჭა 800x800 მმ
არსებული სანიაღვრე ჭა 800x800 მმ
საბოლოო სანიაღვრე ჭა 800x800 მმ
საბოლოო სანიაღვრე ჭა 800x800 მმ
საბოლოო

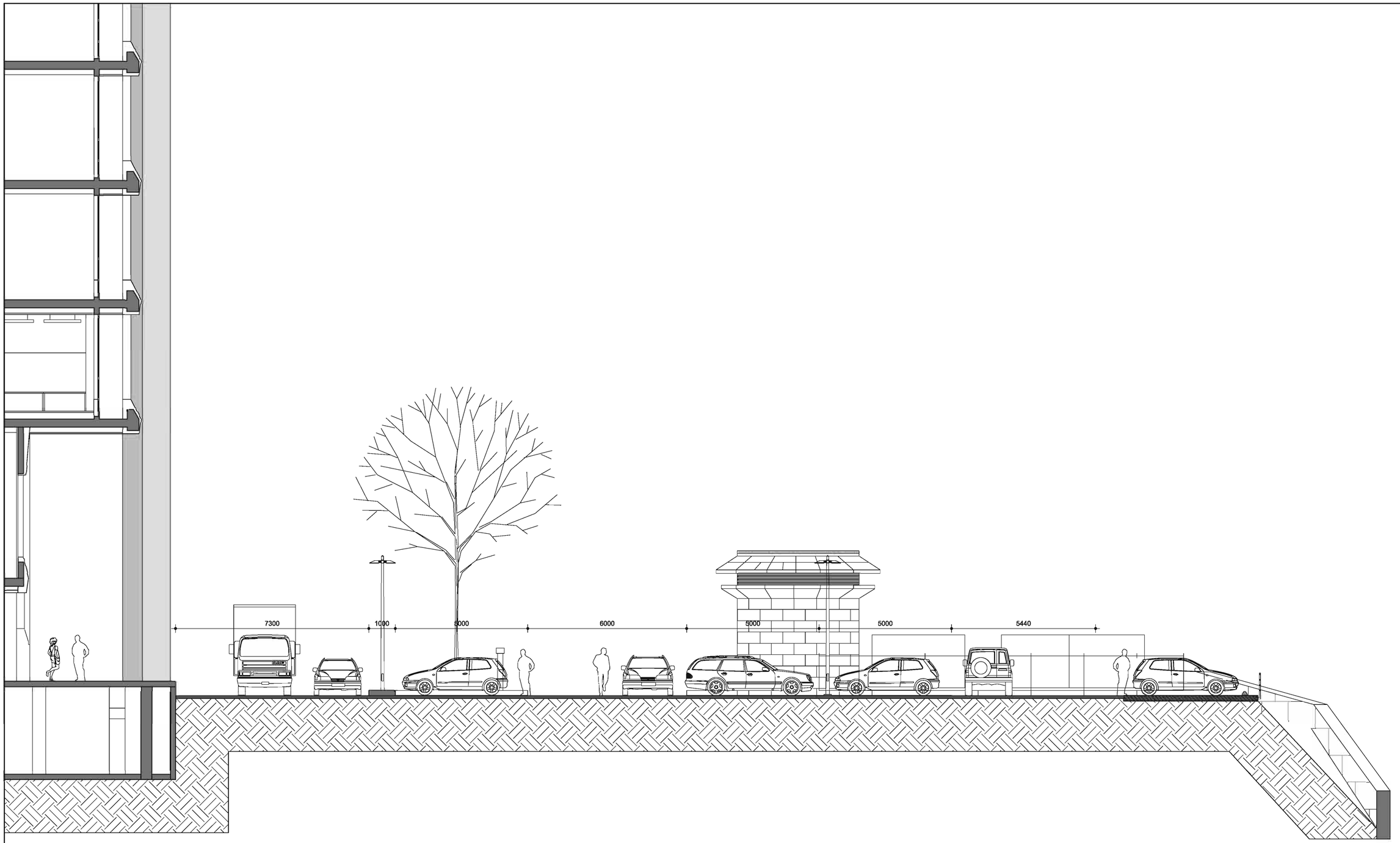

კორექტირება:	განმარტება:	პროექტი №:	**1101**
ა. -	-	ზომა:	A2
ა.		სტადია:	აა
ა.		მასშტაბი:	1:200
ა.		დახაზა:	თ.ა
ა.		თარიღი:	23-05-12

ნაწილი: **ჭრილი 1-1**	ნახაზი №: **2.3.22**
დამკვეთი: **"დეველოფმენთ სოლუშენს"**	TDS TECHNICAL DESIGN STUDIO
პროექტი: **ტელეგრაფის შენობა, რუსთაველის გამ.31, თბილისი**	
არქიტექტორი:	პილკე ბლეკერი

ტექნიკური დიზაინის სტუდია . კავსაკის ქ. 4/18 . საქართველო , თბილისი 0179 . ტელ: +995 (8) 32 25 31 94 . ფაქსი: +995 (8) 32 25 31 94 . WWW.TDS.GE ელ-ფოსტა: INFO@TDS.GE

reference: parking TA_3.dwg

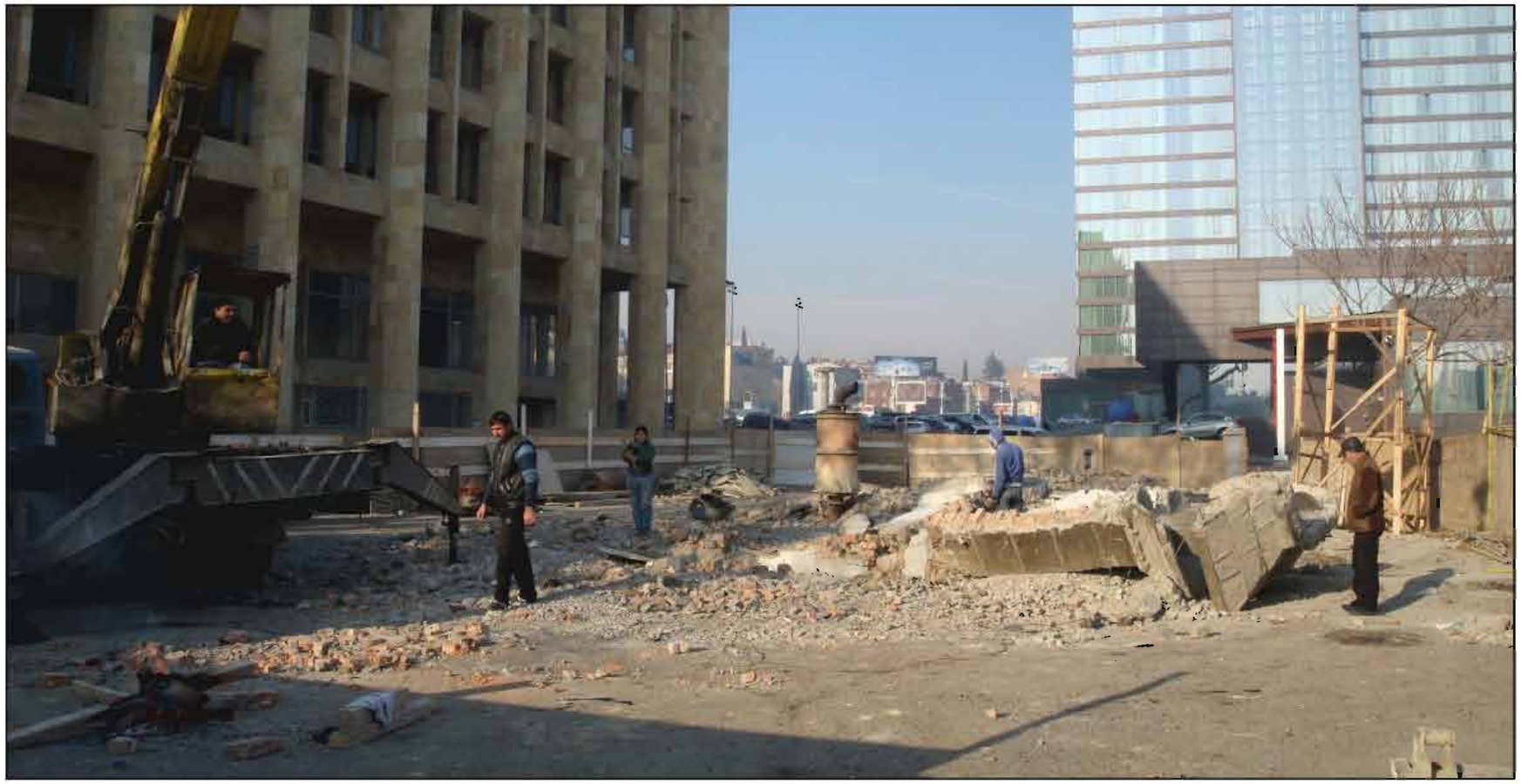



კორექტირება:	განმარტება:	პროექტი №: 1101
ა. -	-	ზომა: A2
ა.		სტადია: აა
ა.		მასშტაბი:
ა.		ლახაზა: თ.ა
ა.		თარიღი: 23-05-12

ნაწილი: არსებული სიტუაციის ფოტოები	ნახაზი №: 2.1.24
დამკვეთი: "დეველოფმენთ სოლუშენს"	
პროექტი: ტელეგრაფის შენობა, რუსთაველის გამ 31, თბილისი	
არქიტექტორი: პილკე ბლეკერი	

ტექნიკური დიზაინის სტუდია, ქავთარაძის ქ. 4/18, საქართველო, თბილისი 0179. ტელ: +995 (0) 32 25 31 34, ფაქსი: +995 (0) 32 25 31 34, WWW.TDS.GE ელ-ფოსტა: INFO@TDS.GE

reference: mashroom entrance TA.dwg

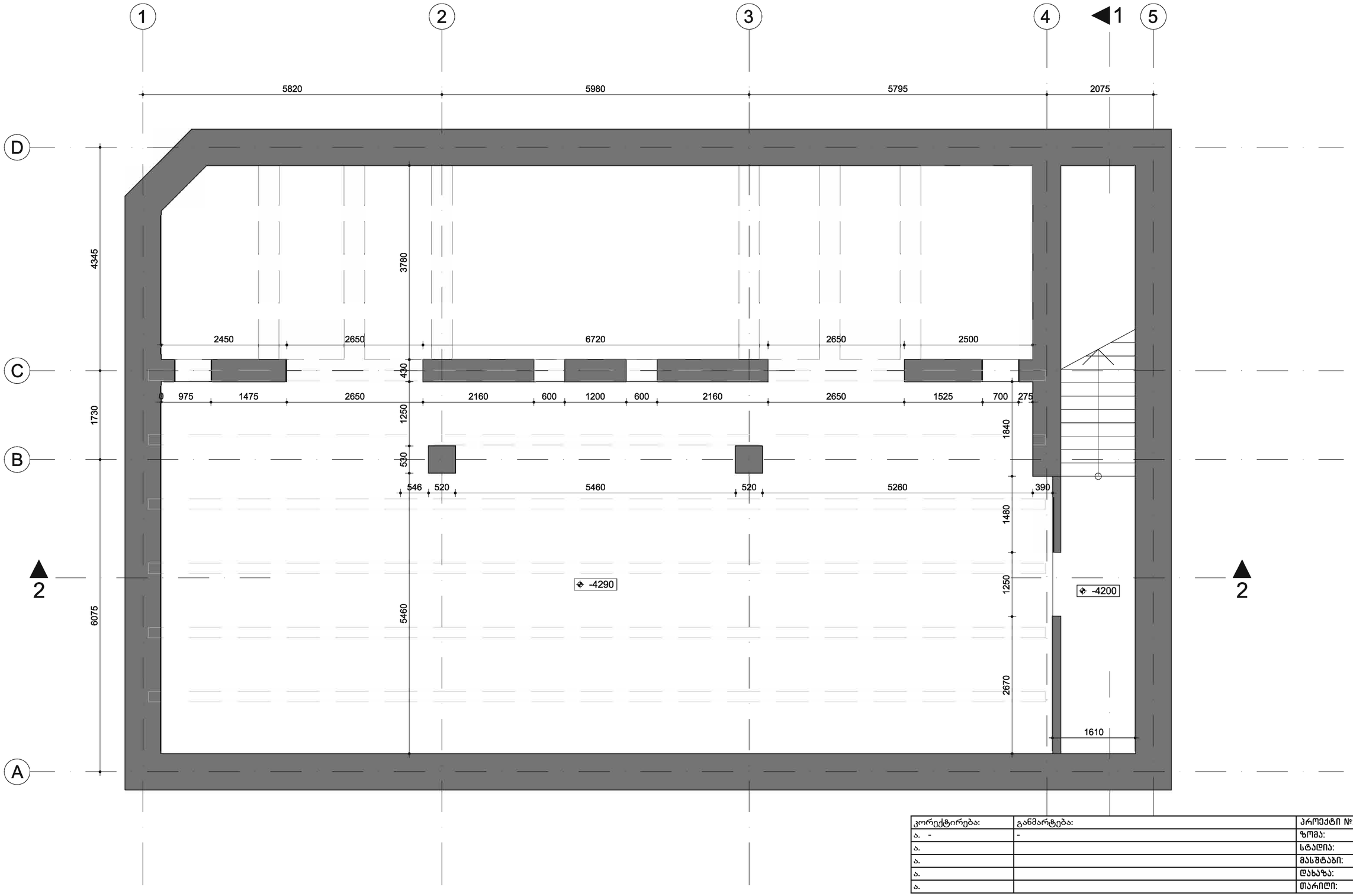

კორექტირება:	განმარტება:	პროექტი №: 1101
ა. -	-	ზომა: A2
ა.		სტადია: აა
ა.		მასშტაბი: 1:50
ა.		დახაზა: თ.ა
ა.		თარიღი: 23-05-12

ნაწილი:
გეგმა -4290 ნიშ. არსებული

ნახაზი №:
2.1.25

დამკვეთი: "დეველოფმენთ სოლუშენს"

პროექტი: ტელეგრაფის შენობა, რუსთაველის გამ 31, თბილისი

არქიტექტორი: ჰილკე ბლეკერი

ტექნიკური დიზაინის სტუდია . კავსასის ქ. 4/18 . საქართველო, თბილისი 0179 . ტელ: +995 (0) 32 25 31 34 . ფაქსი: +995 (0) 32 25 31 34 . WWW.TDS.GE ელ-ფოსტა: INFO@TDS.GE

reference: mashrooms_existing.dwg

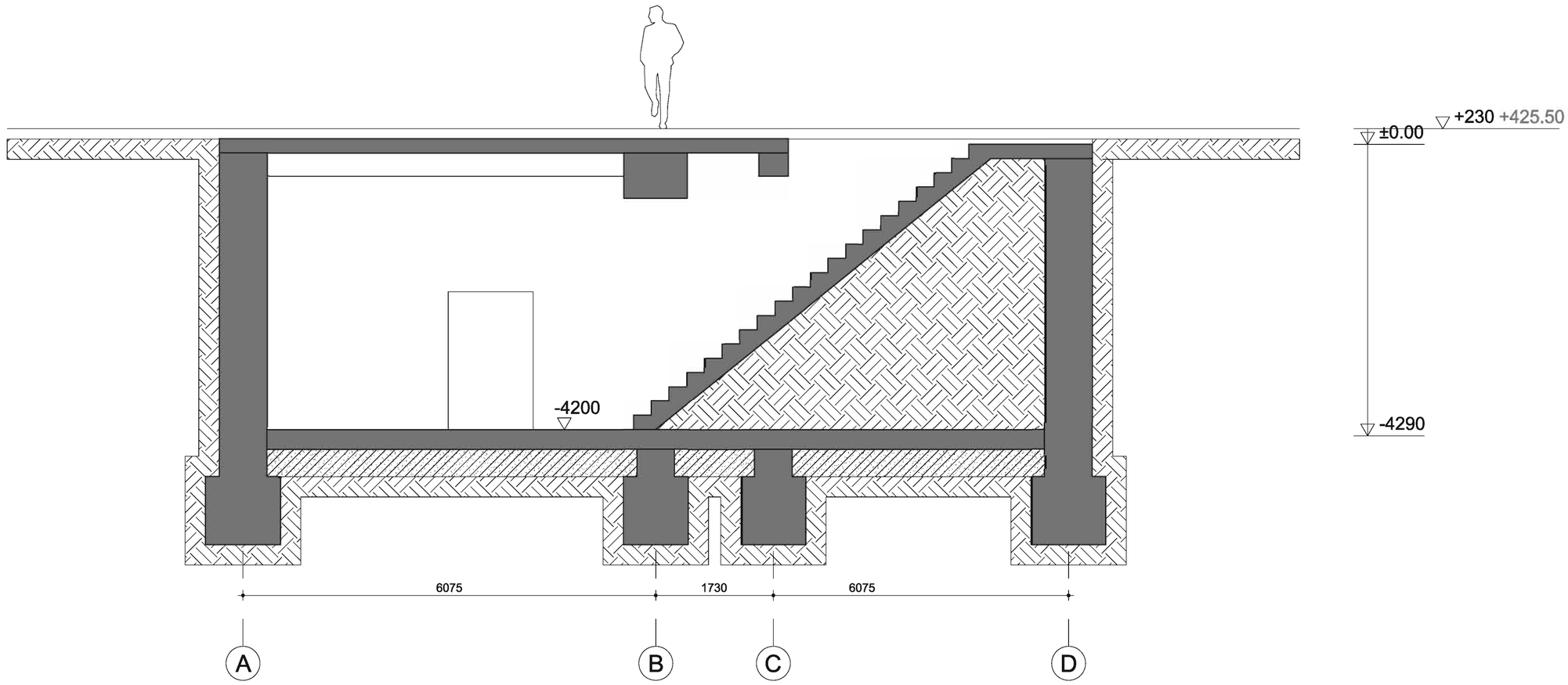

კორექტირება:	განმარტება:	პროექტი №:	1101
ა. -	-	ზომა:	A2
ა.		სტადია:	აა
ა.		მასშტაბი:	1:50
ა.		დახაზა:	თ.ა
ა.		თარიღი:	23-05-12

ნაწილი:
ჭრილი 1-1 არსებული

ნახაზი №:
2.3.26

დამკვეთი: "დეველოფმენთ სოლუშენს"

პროექტი: ტელეგრაფის შენობა, რუსთაველის გამ 31, თბილისი

არქიტექტორი: | პილკე ბლეკერი

TECHNICAL DESIGN STUDIO
ტექნიკური დიზაინის სტუდია . კავსაკის ქ. 4/10 . საქართველო , თბილისი 0179 . ტელ: +995 (0) 32 25 31 94 . ფაქსი: +995 (0) 32 25 31 94 . WWW.TDS.GE ელ-ფოსტა: INFO@TDS.GE

reference: mashrooms_existing.dwg

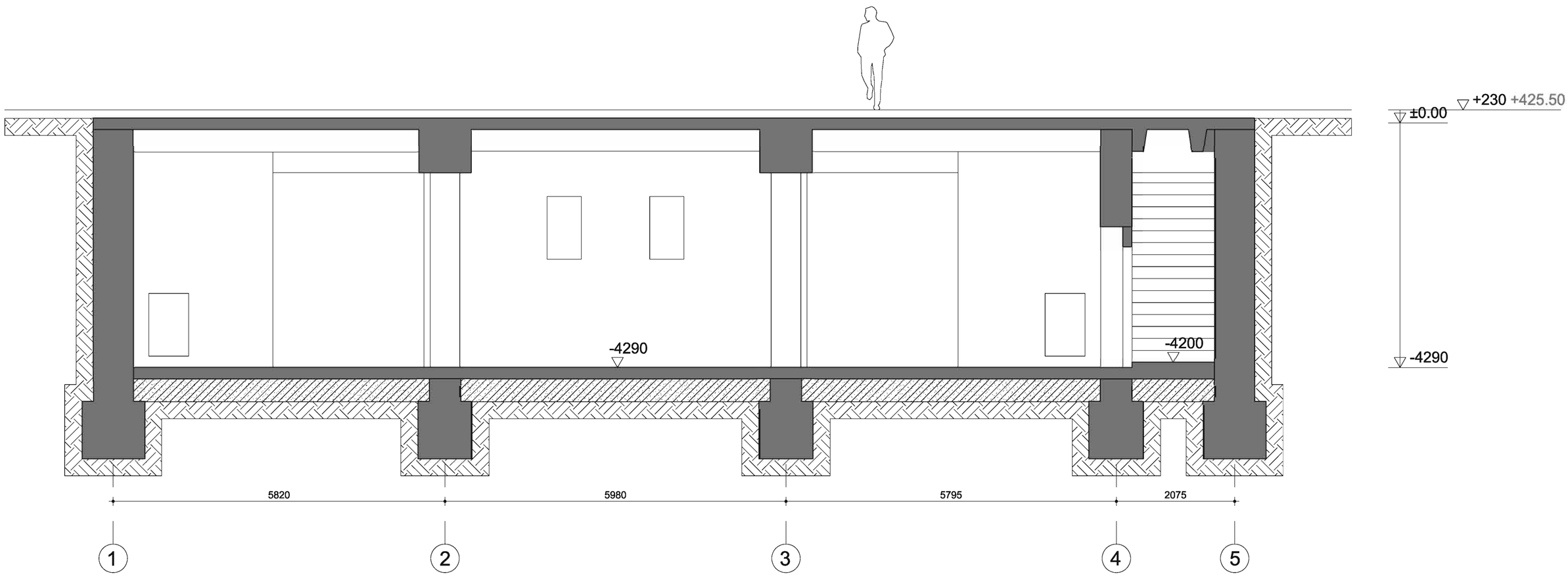

კორექტირება:	განმარტება:	პროექტი №: 1101
ა. -	-	ზომა: A2
ა.		სტადია: აა
ა.		მასშტაბი: 1:50
ა.		დახაზა: თ.ა
ა.		თარიღი: 23-05-12

ნაწილი:
ჭრილი 2-2 არსებული

ნახაზი №:
2.3.27

დამკვეთი: "დეველოფმენთ სოლუშენს"

პროექტი: ტელეგრაფის შენობა, რუსთაველის გამ 31, თბილისი

არქიტექტორი: ჰილკე ბლეკერი

ტექნიკური დიზაინის სტუდია . კავსასის ქ. 4/10 . საქართველო, თბილისი 0179 . ტელ: +995 (0) 32 25 31 94 . ფაქსი: +995 (0) 32 25 31 94 . WWW.TDS.GE ელ-ფოსტა: INFO@TDS.GE

reference: mashrooms_existing.dwg

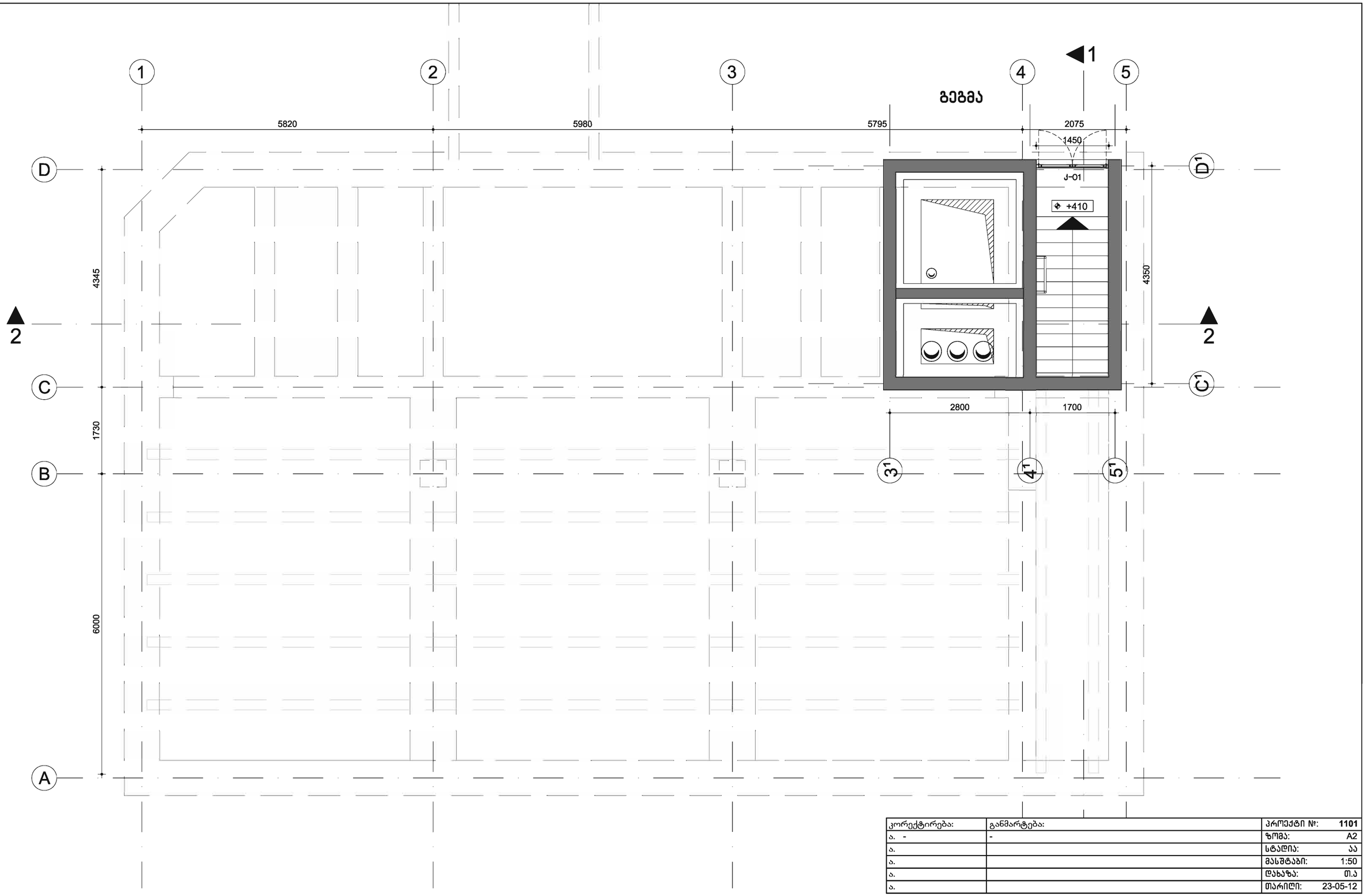

კორექტირება:	განმარტება:	პროექტი №:	1101
ა. -	-	ზომა:	A2
ა.		სტადია:	აა
ა.		მასშტაბი:	1:50
ა.		დახაზა:	თ.ა
ა.		თარიღი:	23-05-12

ნაწილი:

ბეგმა +410 ნიშნულზე

ნახაზი №: **2.1.28**

დამკვეთი: "დეველოფმენთ სოლუშენს"

პროექტი: ტელეგრაფის შენობა, რუსთაველის გამ 31, თბილისი

არქიტექტორი: ჰილკე ბლეკერი

TECHNICAL DESIGN STUDIO

ტექნიკური დიზაინის სტუდია . კავსაკის ქ. 4/10 . სამართველო , თბილისი 0179 . ტელ: +995 (0) 32 25 31 94 . ფაქსი: +995 (0) 32 25 31 94 . WWW.TDS.GE ელ-ფოსტა: INFO@TDS.GE

reference: mashroom entrance TA.dwg

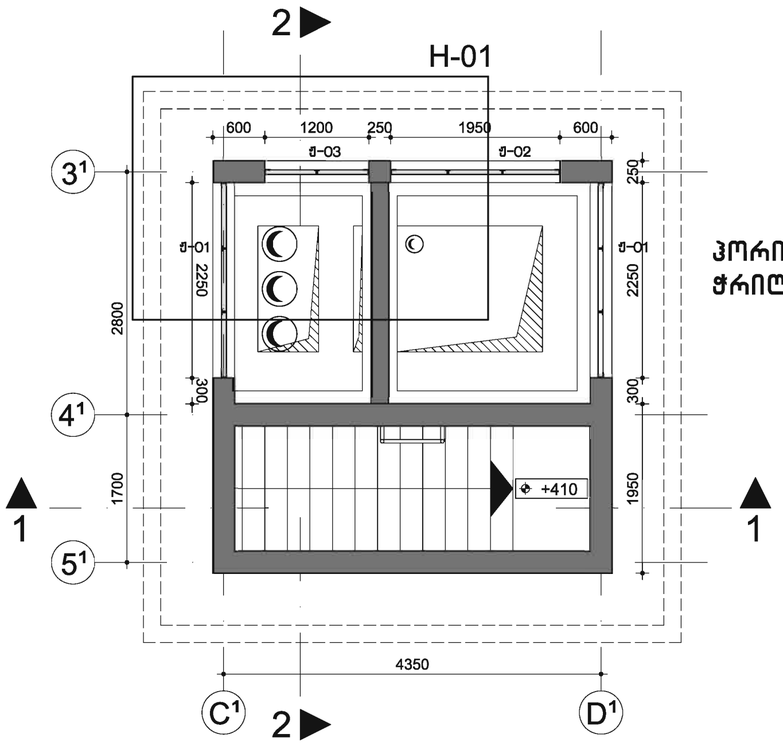

ჰორიზონტალური
ჭრილი 3-3

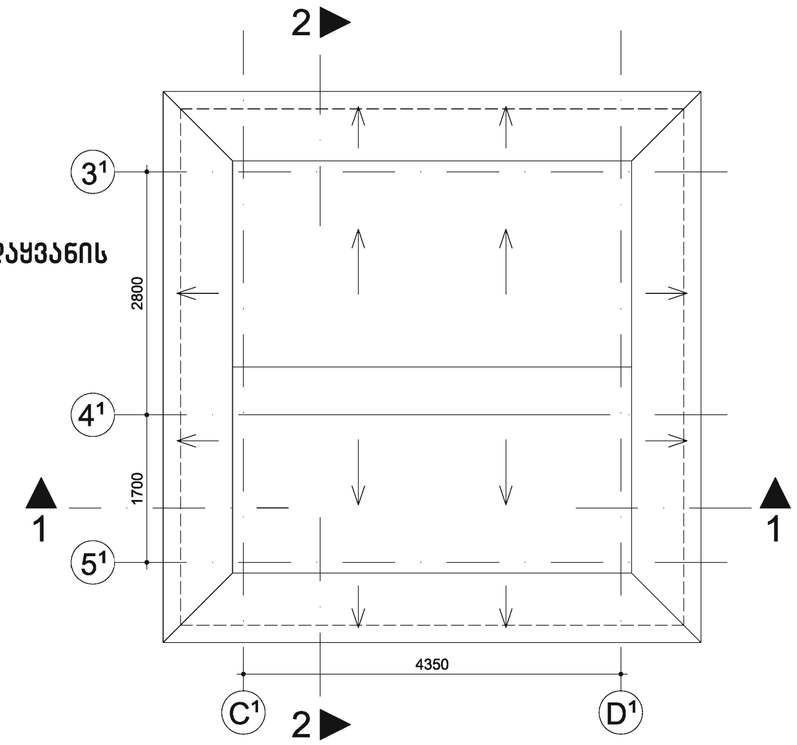

წყლის გადაყვანის
გეგმა

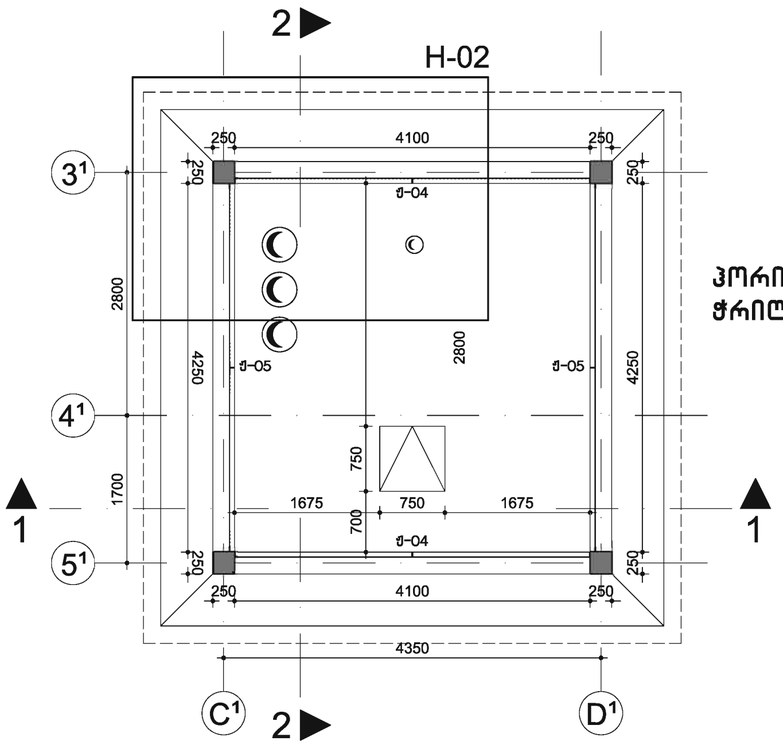

ჰორიზონტალური
ჭრილი 4-4

კორექტირება:	განმარტება:	პროექტი №:	1101
ა. -	-	ზომა:	A2
ა.		სტადია:	აა
ა.		მასშტაბი:	1:50
ა.		დახაზა:	თ.ა
ა.		თარიღი:	23-05-12

ნაწილი: ჰორიზ.ჭრილი 3-3 4-4 წყლის გადაყვანის გეგმა	ნახაზი №: 2.1.29
დამკვეთი: "დეველოფმენთ სოლუშენს"	
პროექტი: ტელეგრაფის შენობა, რუსთაველის გამ 31, თბილისი	TECHNICAL DESIGN STUDIO
არქიტექტორი: ჰილკე ბლეკერი	

ბეჭნიკური დიზაინის სტუდია . კავსაკის ქ. 4/18 . საქართველო , თბილისი 0179 . ტელ: +995 (0) 32 25 31 94 . ფაქსი: +995 (0) 32 25 31 94 . WWW.TDS.GE ელ-ფოსტა: INFO@TDS.GE

reference: mashroom entrance TA.dwg

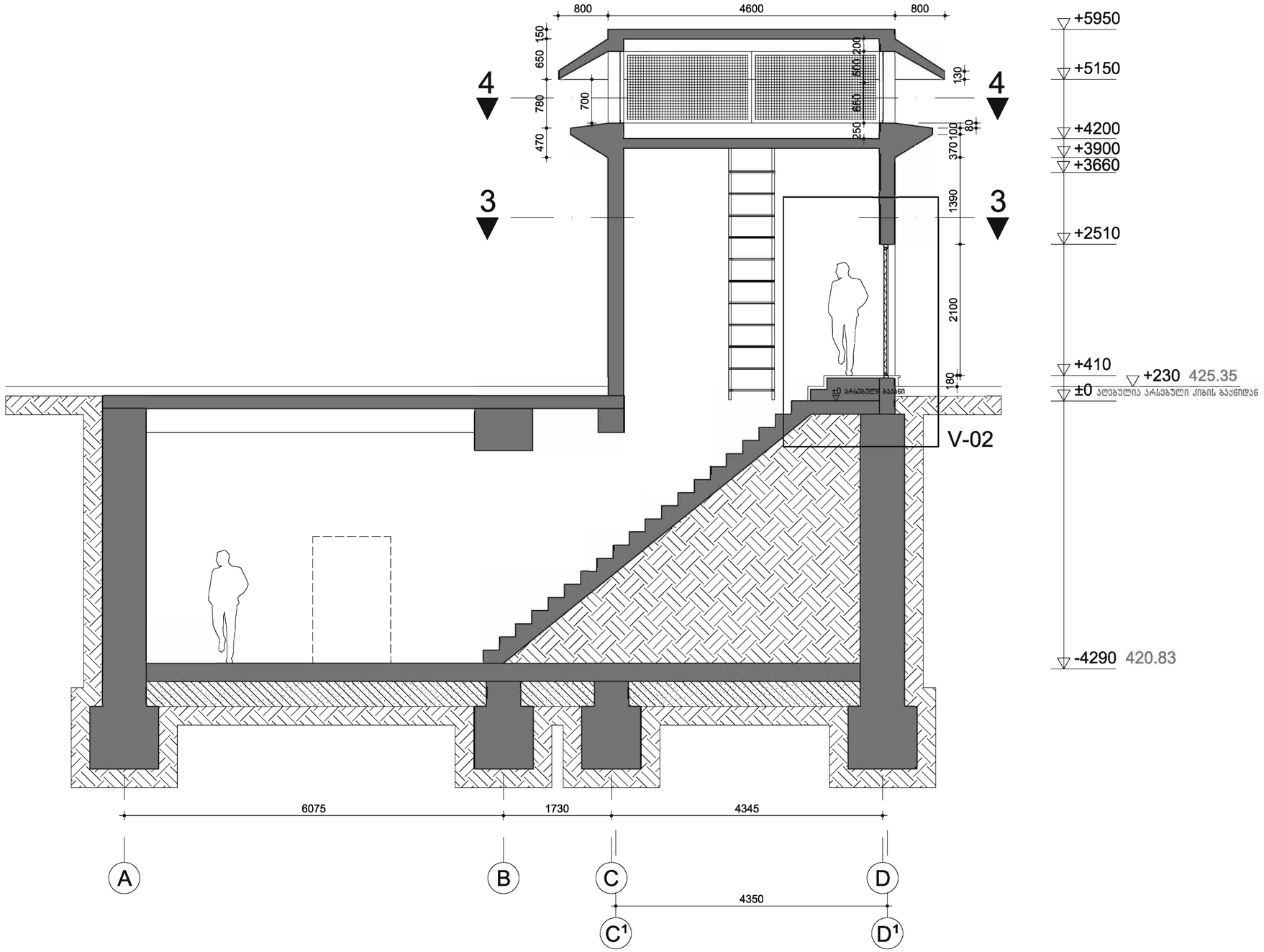

reference: mashroom entrance TA.dwg

კორექტირება:	განმარტება:	პროექტი №: 1101
ა. -	-	ზომა: A2
ა.		სტადია: აა
ა.		მასშტაბი: 1:50
ა.		დახაზა: თ.ა
ა.		თარიღი: 23-05-12

ნაწილი: ჭრილი 1-1

ნახაზი №: 2.3.30

დამკვეთი: "დეველოფმენთ სოლუშენს"

პროექტი: ტელეგრაფის შენობა, რუსთაველის გამ 31, თბილისი

არქიტექტორი: პილკე ბლეკერი

TECHNICAL DESIGN STUDIO

გენერალური დიზაინის სტუდია . კავსასიის ქ. 4/18 . საქართველო, თბილისი 0179 . ტელ: +995 (0) 32 25 31 34 . ფაქსი: +995 (0) 32 25 31 34 . WWW.TDS.GE ელ-ფოსტა: INFO@TDS.GE

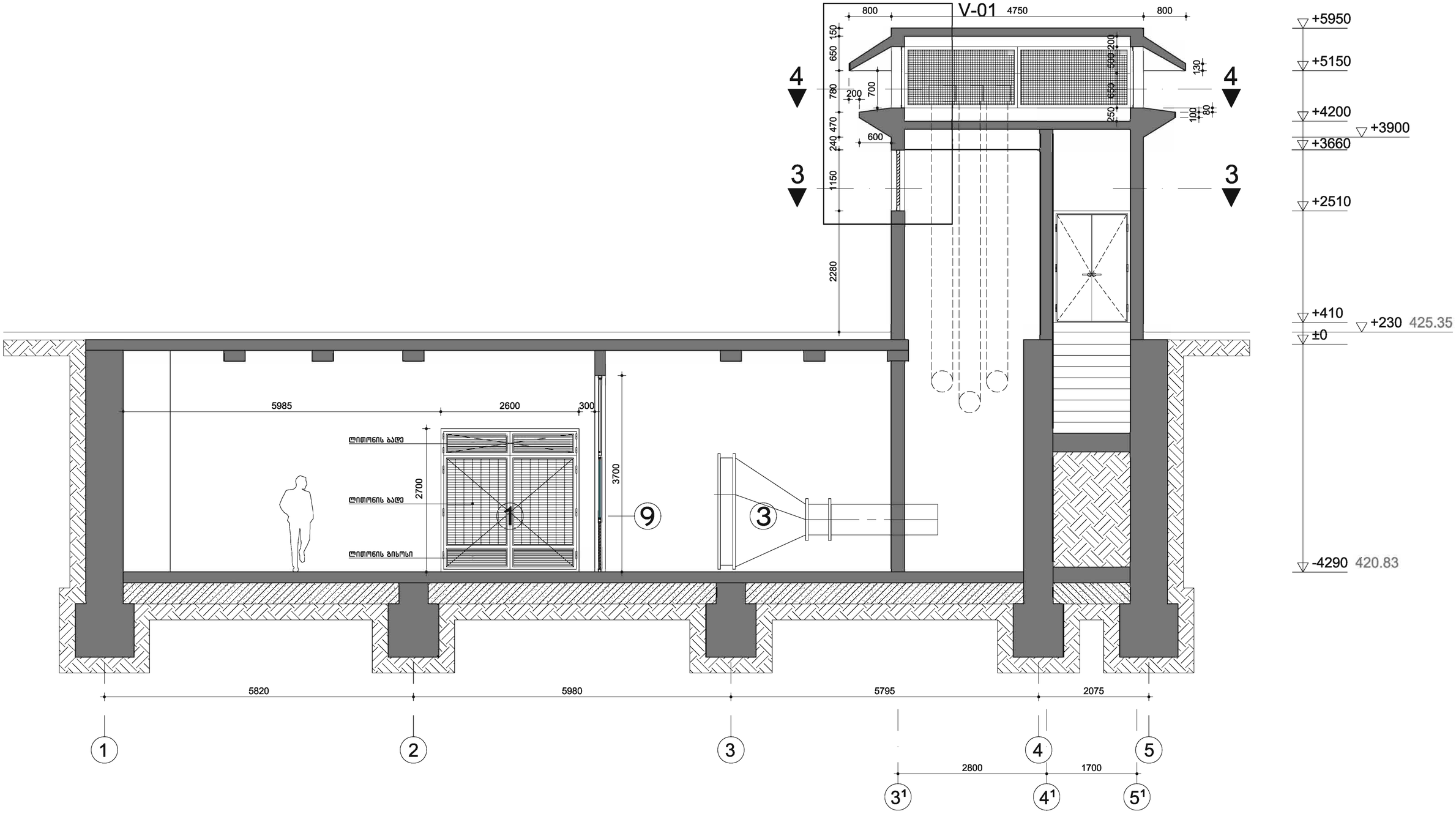

კორექტირება:	განმარტება:	პროექტი №:	1101
ა. -	-	ზომა:	A2
ა.		სტადია:	აა
ა.		მასშტაბი:	1:50
ა.		დახაზა:	თ.ა
ა.		თარიღი:	23-05-12

ნაწილი:
ჭრილი 2-2

ნახაზი №:
2.3.31

დამკვეთი: "დეველოფმენთ სოლუშენს"

პროექტი: ტელეგრაფის შენობა, რუსთაველის გამ 31, თბილისი

არქიტექტორი: ჰილკე ბლეკერი

TECHNICAL DESIGN STUDIO

ბეჭნიკური დიზაინის სტუდია . კავსაკის ქ. 4/10 . საქართველო , თბილისი 0179 . ტელ: +995 (0) 32 25 31 94 . ფაქსი: +995 (0) 32 25 31 94 . WWW.TDS.GE ელ-ფოსტა: INFO@TDS.GE

reference: mashroom entrance TA.dwg

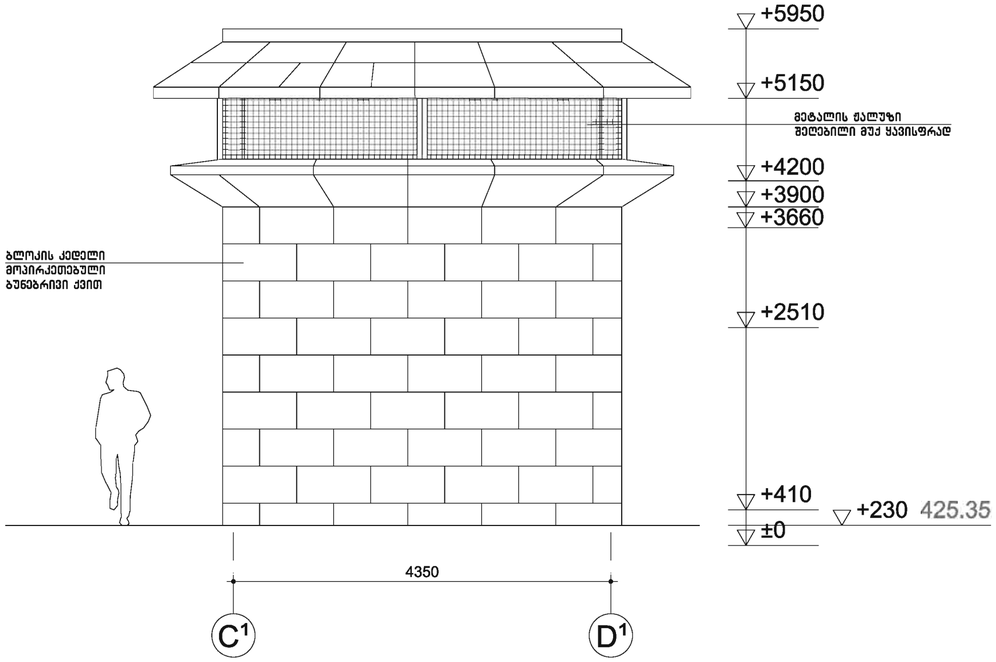

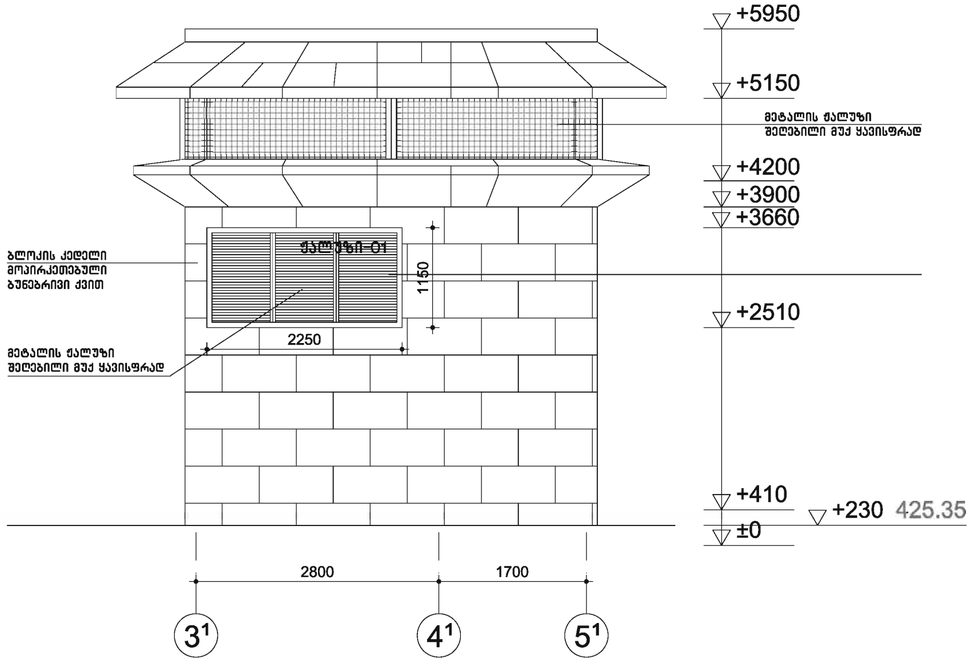

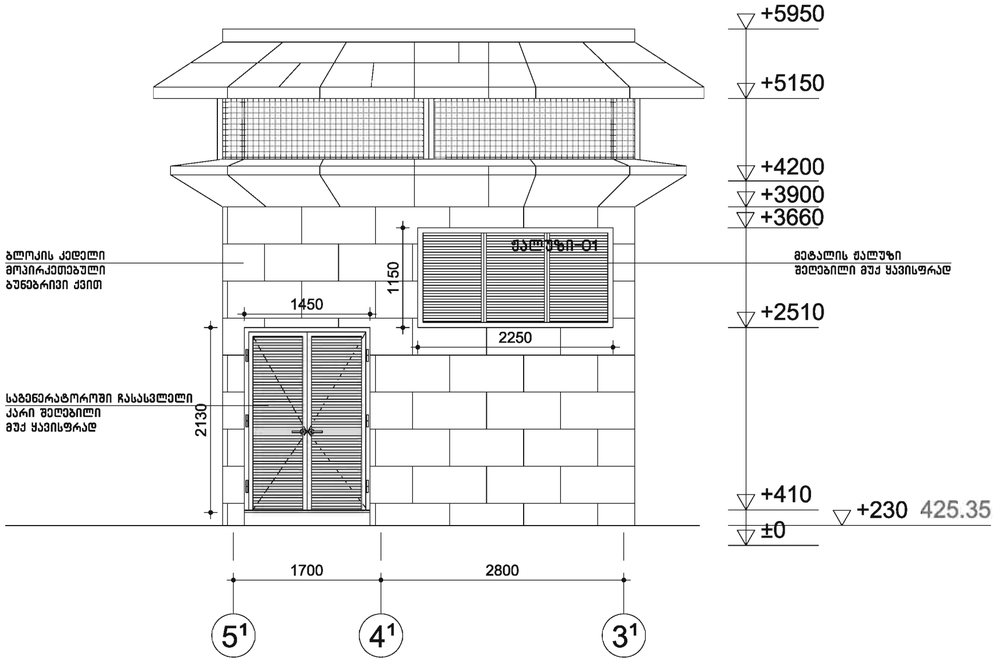

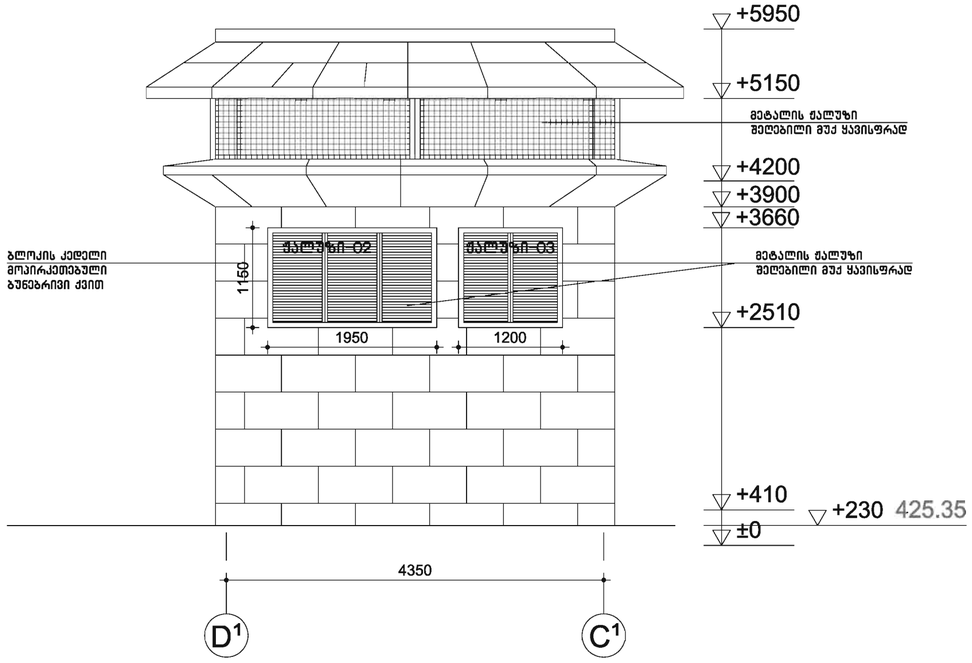

კორექტირება:	განმარტება:	პროექტი №:	**1101**
ა. -	-	ზომა:	A2
ა.		სტადია:	აა
ა.		მასშტაბი:	1:50
ა.		დახაზა:	თ.ა
ა.		თარიღი:	23-05-12

ნაწილი: **ფასადი C1–E ღერძებში ფასადი 31–51 ღერძებში**
ფასადი 51–31 ღერძებში ფასადი E1–C1 ღერძებში

ნახაზი №: **2.2.32**

დამკვეთი: **"დეველოფმენთ სოლუშენს"**

პროექტი: **ტელეგრაფის შენობა, რუსთაველის გამ 31, თბილისი**

არქიტექტორი: | ჰილკე ბლეკერი

TECHNICAL DESIGN STUDIO

ბექნიკური დიზაინის სტუდია . კავსაკის ქ. 4/10 . საქართველო , თბილისი 0179 . ტელ: +995 (0) 32 25 31 94 . ფაქსი: +995 (0) 32 25 31 94 . WWW.TDS.GE ელ-ფოსტა: INFO@TDS.GE

reference: mashroom entrance TA.dwg

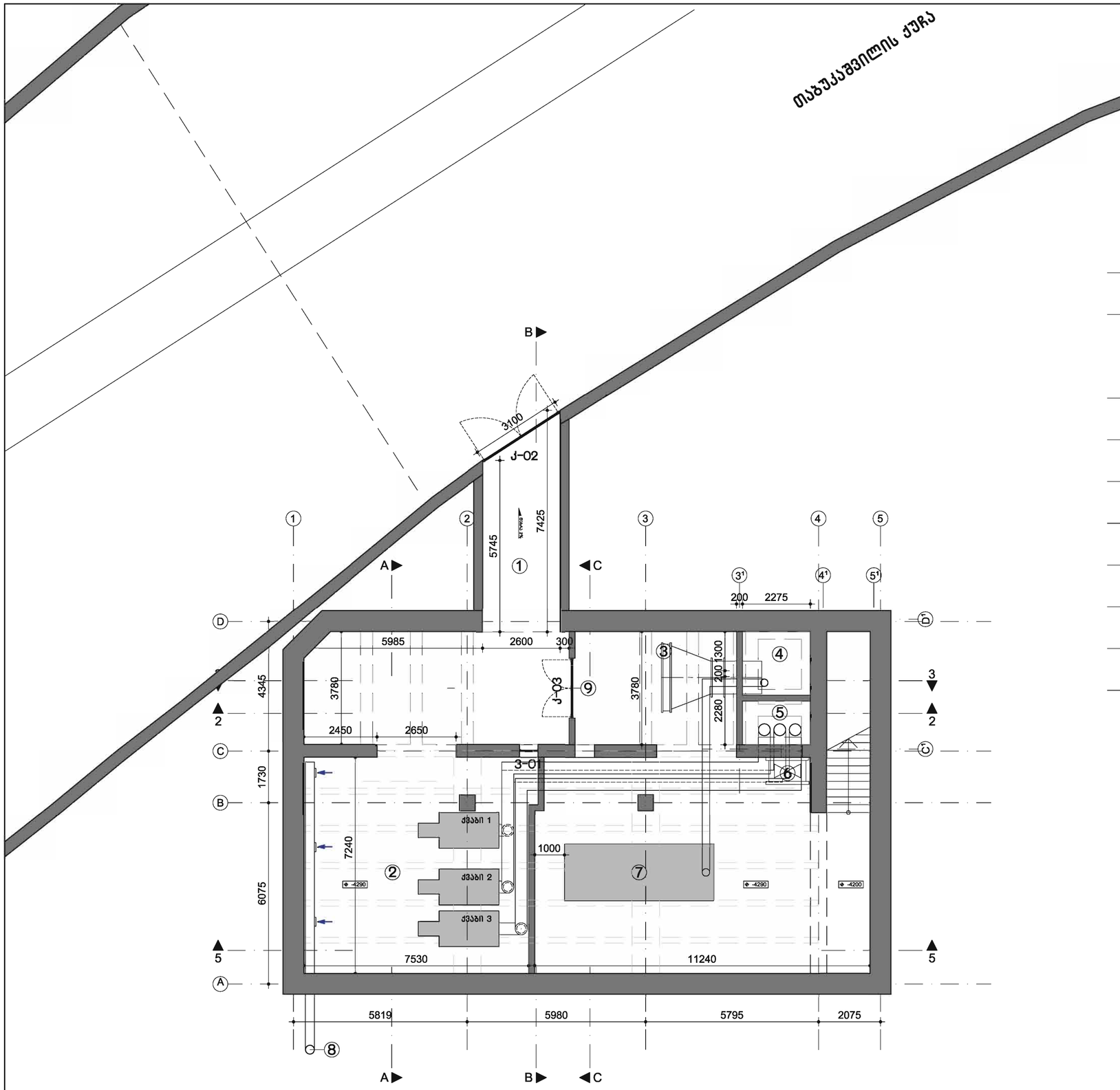

1.	ჰაერმიმღები არხი 2600მმX7000მმX2700მმ(h) F=7მ²
2.	წყალგამაცხელებელი ქვაბები, წარმადობით-650კვტ- 3 აგრეგატი საკვამლე მილი 3 ცალი D=400მმ
3.	გენერატორის კონდესატორი
4.	ჰაერის გამგდები შახტა 1300მმX1800მმ
5.	ჰაერის გამგდები შახტა 2350მმX1800მმ
6.	ღერძული ვენტილატორი.
7.	გენერატორი N=3500 კვტ
8.	ჰაერგამწოვი D=300 მმ. ავიდეს მიწის ზევით
9	რკინის კარი. ქვემოთ ჟალუზით F=0.2მ²

კორექტირება:	განმარტება:	პროექტი №:	1101
ა. -	-	ზომა:	A2
ა.		სტადია:	აა
ა.		მასშტაბი:	1:100
ა.		დახაზა:	თ.ა
ა.		თარიღი:	23-05-12

ნაწილი:
გეგმა -4290 ნიშ.

ნახაზი №:
2.1.33

დამკვეთი: "დეველოფმენთ სოლუშენს"

პროექტი: ტელეგრაფის შენობა, რუსთაველის გამ 31, თბილისი

ინჟინერ-მექანიკოსი: ავთანდილ ხოფერია

TECHNICAL DESIGN STUDIO
ბეძნიკური დიზაინის სტუდია . კავსაკის ქ. 4/10 . საქართველო , თბილისი 0179 . ტელ: +995 (0) 32 25 31 94 . ფაქსი: +995 (0) 32 25 31 94 . WWW.TDS.GE ელ-ფოსტა: INFO@TDS.GE

reference: Boiler room TA.dwg

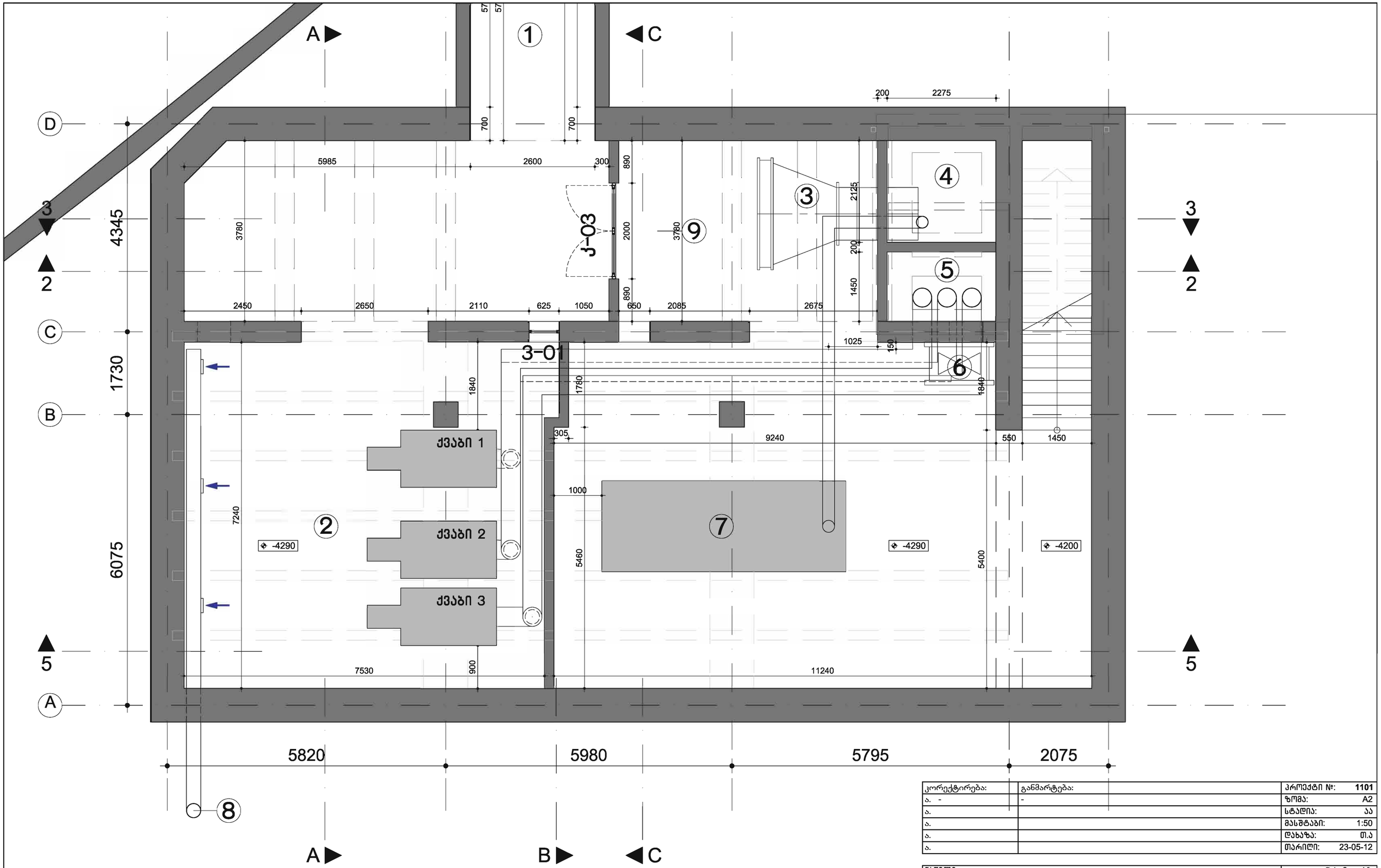

კორექტირება:	განმარტება:	პროექტი №:	1101
ა. -	-	ზომა:	A2
ა.		სტადია:	აა
ა.		მასშტაბი:	1:50
ა.		ლახაზა:	თ.ა
ა.		თარიღი:	23-05-12

ნაწილი:

გეგმა -4290 ნიშ.

ნახაზი №: 2.1.34

დამკვეთი: "დეველოფმენთ სოლუშენს"

პროექტი: ტელეგრაფის შენობა, რუსთაველის გამ 31, თბილისი

ინჟინერ-მექანიკოსი: ავთანდილ ხოფერია

TDS TECHNICAL DESIGN STUDIO

გეკნიკური დიზაინის სტუდია . კავსაკის ქ. 4/10 . საქართველო , თბილისი 0179 . ტელ: +995 (0) 32 25 31 94 . ფაქსი: +995 (0) 32 25 31 94 . WWW.TDS.GE ელ-ფოსტა: INFO@TDS.GE

reference: Boiler room TA.dwg

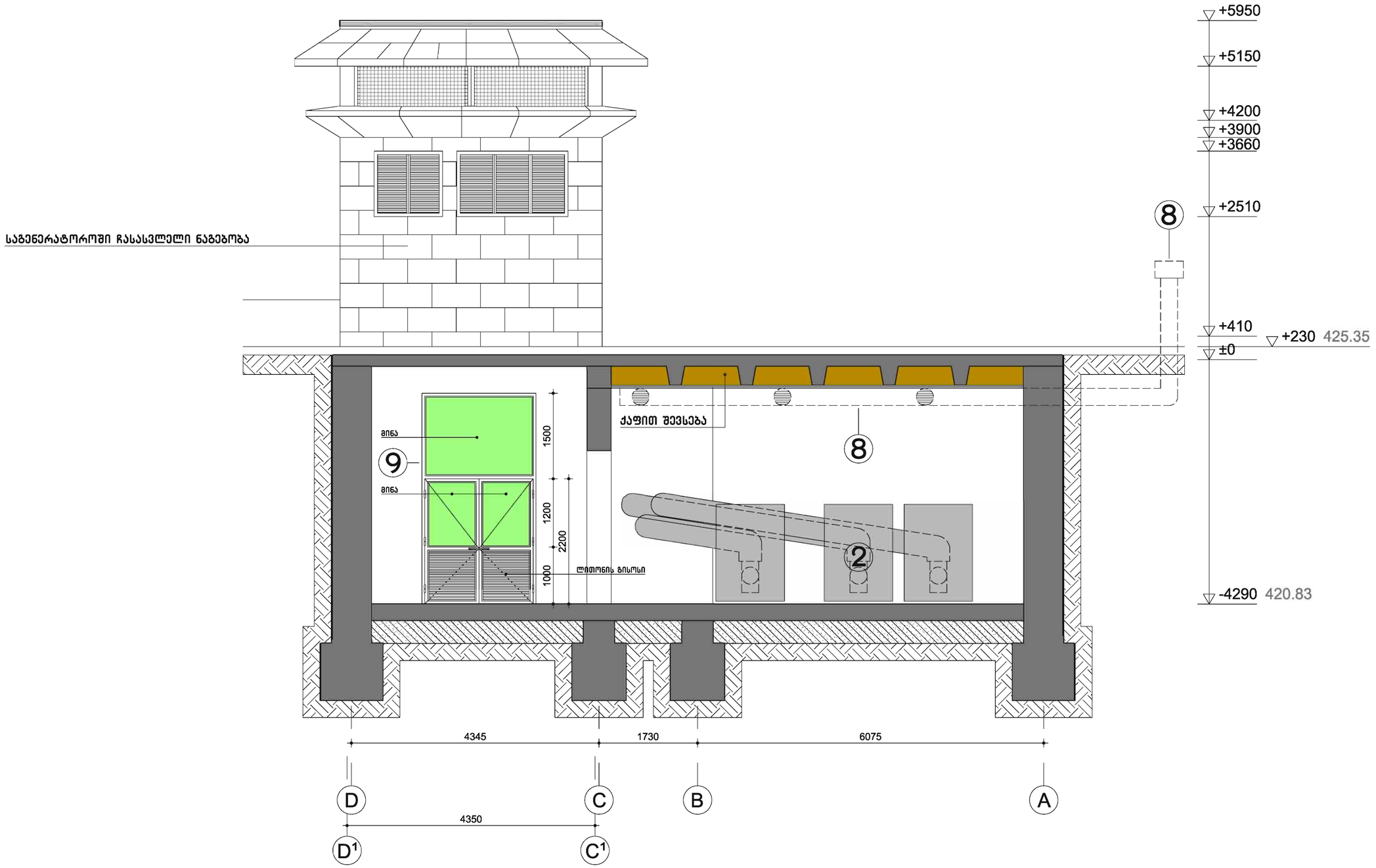

კორექტირება:	განმარტება:	პროექტი №:	1101
ა. -	-	ზომა:	A2
ა.		სტადია:	აა
ა.		მასშტაბი:	1:50
ა.		დახაზა:	თ.ა
ა.		თარიღი:	23-05-12

ნაწილი:

ჭრილი A-A

ნახაზი №: 2.3.35

დამკვეთი: "დეველოფმენთ სოლუშენს"

პროექტი: ტელეგრაფის შენობა, რუსთაველის გამ 31, თბილისი

ინჟინერ-მექანიკოსი: ავთანდილ ხოფერია

TDS TECHNICAL DESIGN STUDIO

ტექნიკური დიზაინის სტუდია . კავსაკის ქ. 4/18 . საქართველო , თბილისი 0179 . ტელ: +995 (0) 32 25 31 94 . ფაქსი: +995 (0) 32 25 31 94 . WWW.TDS.GE ელ-ფოსტა: INFO@TDS.GE

reference: Boiler room TA.dwg

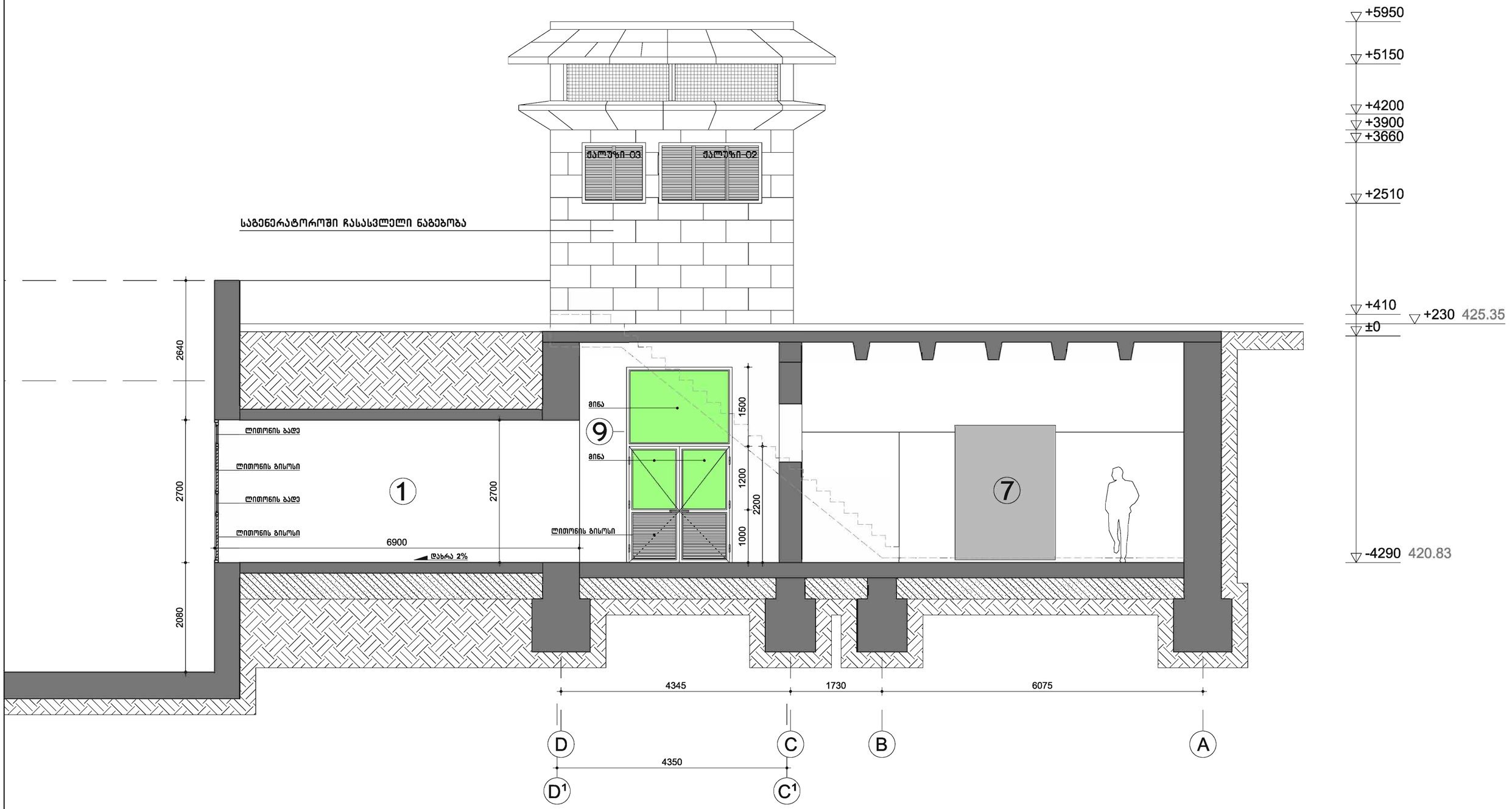

reference: Boiler room TA.dwg

კორექტირება:	განმარტება:	პროექტი №: 1101
ა. -	-	ზომა: A2
ა.		სტადია: აა
ა.		მასშტაბი: 1:50
ა.		დახაზა: მ.ა
ა.		თარიღი: 23-05-12

ნაწილი: **ჭრილი B-B**

ნახაზი №: **2.3.36**

დამკვეთი: "დეველოფმენთ სოლუშენს"

პროექტი: ტელეგრაფის შენობა, რუსთაველის გამ 31, თბილისი

ინჟინერ-მექანიკოსი: ავთანდილ ხოფერია

TECHNICAL DESIGN STUDIO

ტექნიკური დიზაინის სტუდია . კავსასის ქ. 4/18 . საქართველო, თბილისი 0179 . ტელ: +995 (0) 32 25 31 94 . ფაქსი: +995 (0) 32 25 31 94 . WWW.TDS.GE ელ-ფოსტა: INFO@TDS.GE

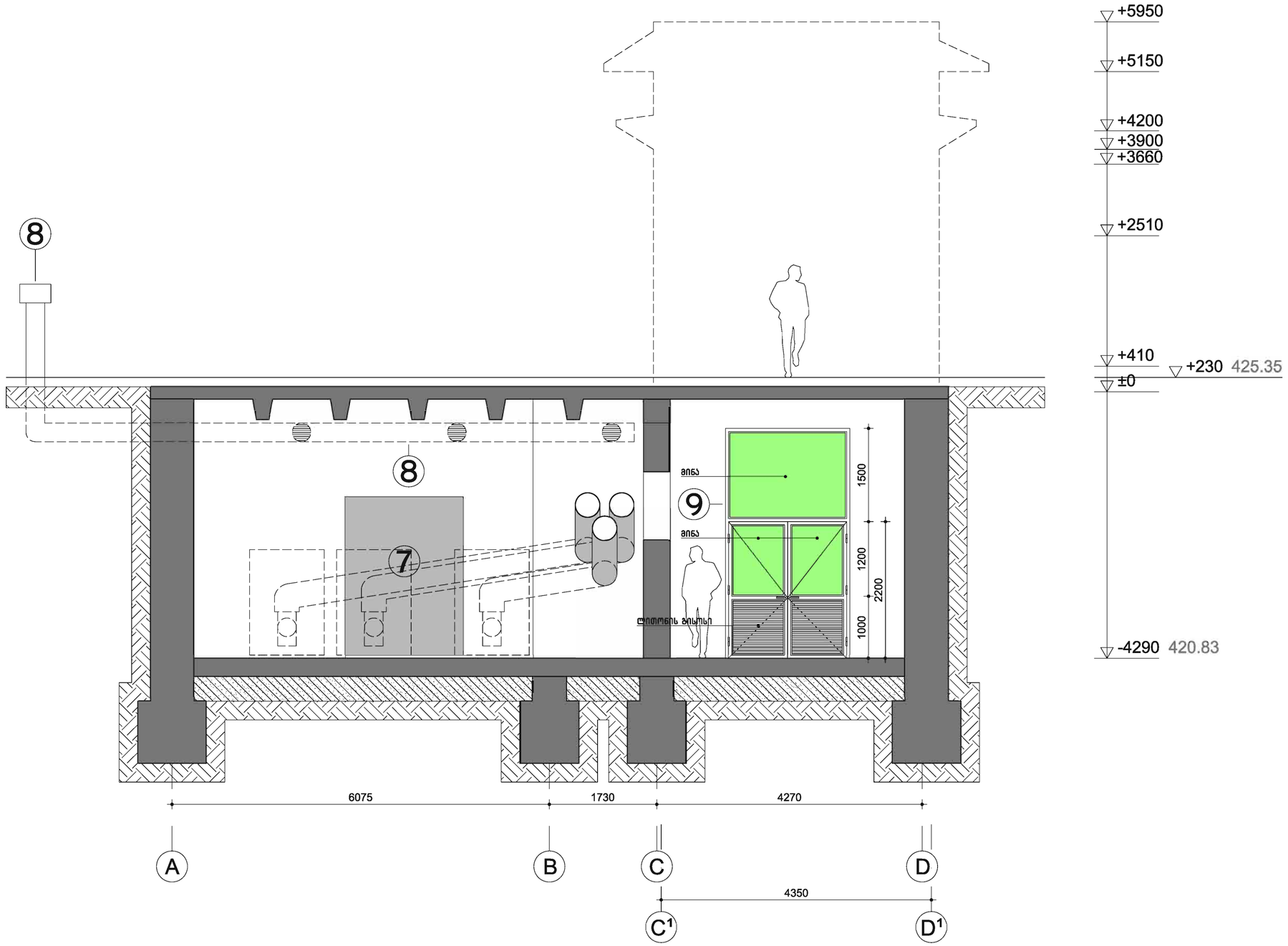

კორექტირება:	განმარტება:	პროექტი №:	1101
ა. -	-	ზომა:	A2
ა.		სტადია:	აა
ა.		მასშტაბი:	1:50
ა.		დახაზა:	თ.ა
ა.		თარიღი:	23-05-12

ნაწილი: **ჭრილი C-C**	ნახაზი №: 2.3.37
დამკვეთი: "დეველოფმენთ სოლუშენს"	
პროექტი: ტელეგრაფის შენობა, რუსთაველის გამ 31, თბილისი	
ინჟინერ-მექანიკოსი:	ავთანდილ ხოფერია

TECHNICAL DESIGN STUDIO
ტექნიკური დიზაინის სტუდია . კავსაკის ქ. 4/10 . საქართველო , თბილისი 0179 . ტელ: +995 (0) 32 25 31 94 . ფაქსი: +995 (0) 32 25 31 94 . WWW.TDS.GE ელ-ფოსტა: INFO@TDS.GE

reference: Boiler room TA.dwg

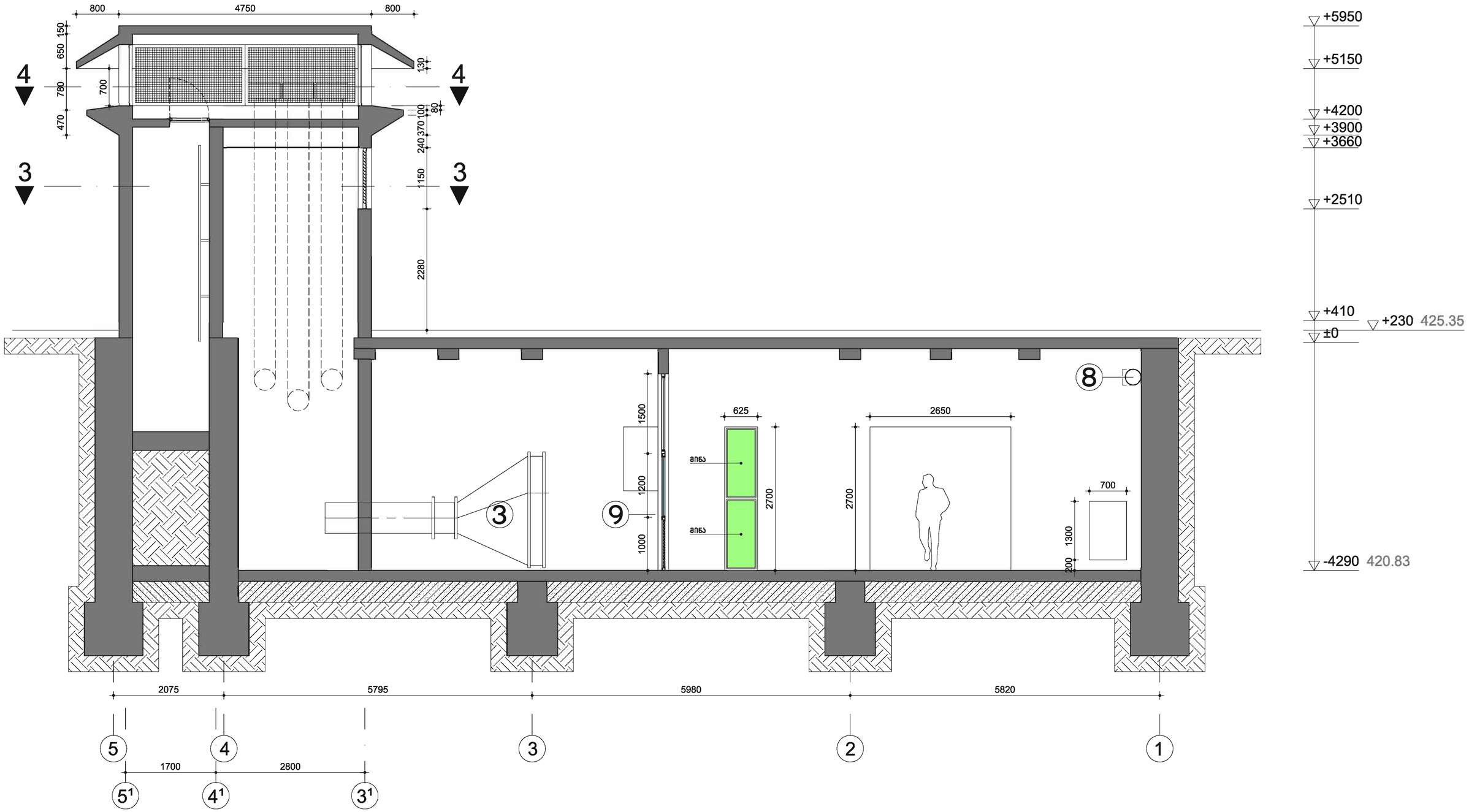

კორექტირება:	განმარტება:	პროექტი №:	1101
ა. -	-	ზომა:	A2
ა.		სტადია:	აა
ა.		მასშტაბი:	1:50
ა.		დახაზა:	თ.ა
ა.		თარიღი:	23-05-12

ნაწილი:

ჭრილი 3-3

ნახაზი №: **2.3.38**

დამკვეთი: "დეველოფმენთ სოლუშენს"

პროექტი: ტელეგრაფის შენობა, რუსთაველის გამ 31, თბილისი

ინჟინერ-მექანიკოსი: ავთანდილ ხოფერია

TECHNICAL DESIGN STUDIO

ტექნიკური დიზაინის სტუდია . კავსაკის ქ. 4/10 . საქართველო , თბილისი 0179 . ტელ: +995 (0) 32 25 31 94 . ფაქსი: +995 (0) 32 25 31 94 . WWW.TDS.GE ელ-ფოსტა: INFO@TDS.GE

reference: Boiler room TA.dwg

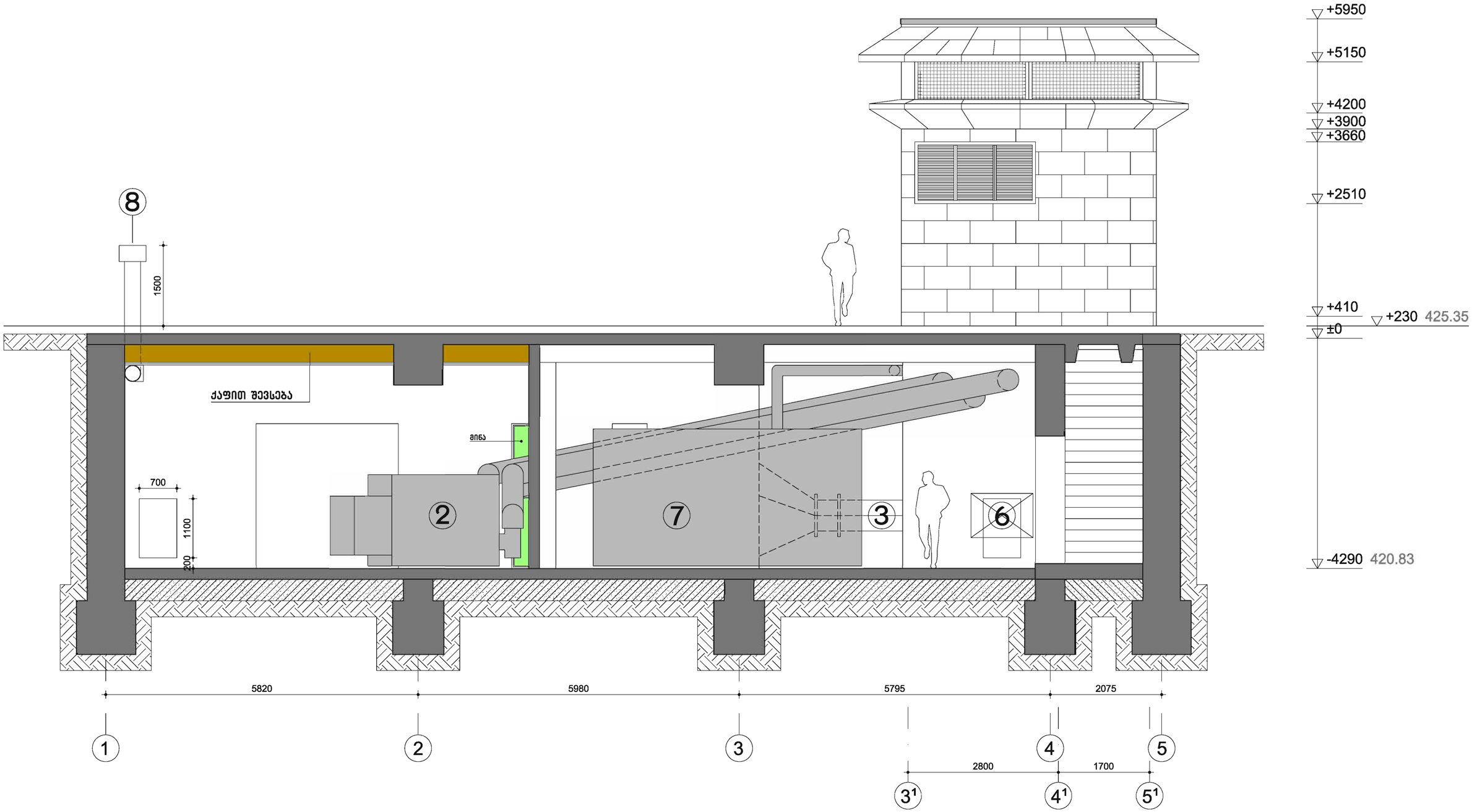

კორექტირება:	განმარტება:	პროექტი №: 1101
ა. -	-	ზომა: A2
ა.		სტადია: აა
ა.		მასშტაბი: 1:50
ა.		დახაზა: თ.ა
ა.		თარიღი: 23-05-12

ნაწილი: ჭრილი 5-5	ნახაზი №: 2.3.39
დამკვეთი: "დეველოფმენთ სოლუშენს"	
პროექტი: ტელეგრაფის შენობა, რუსთაველის გამ 31, თბილისი	
ინჟინერ-მექანიკოსი:	ავთანდილ ხოფერია

ტექნიკური დიზაინის სტუდია . კასპაძის ქ. 4/18 . საქართველო , თბილისი 0179 . ტელ: +995 (0) 32 25 31 94 . ფაქსი: +995 (0) 32 25 31 94 . WWW.TDS.GE ელ-ფოსტა: INFO@TDS.GE

reference: Boiler room TA.dwg





კორექტირება:	განმარტება:	პროექტი №: 1101
ა. -	-	ზომა: A2
ბ.		სტადია: აპ
გ.		მასშტაბი:
დ.		დახაზა: თ.ა
ე.		თარიღი: 23-05-12

ნაწილი: ვიზუალიზაცია	ნახაზი №: 2.0.40
დამკვეთი: "დეველოპმენთ სოლუშენს"	
პროექტი: ტელეგრაფის შენობა, რუსთაველის გამ 31, თბილისი	
არქიტექტორი:	პილარ გლეკერი

reference: mashroom entrance TA.dwg

ავტოსადგომის გეგმის ფრაგმენტი

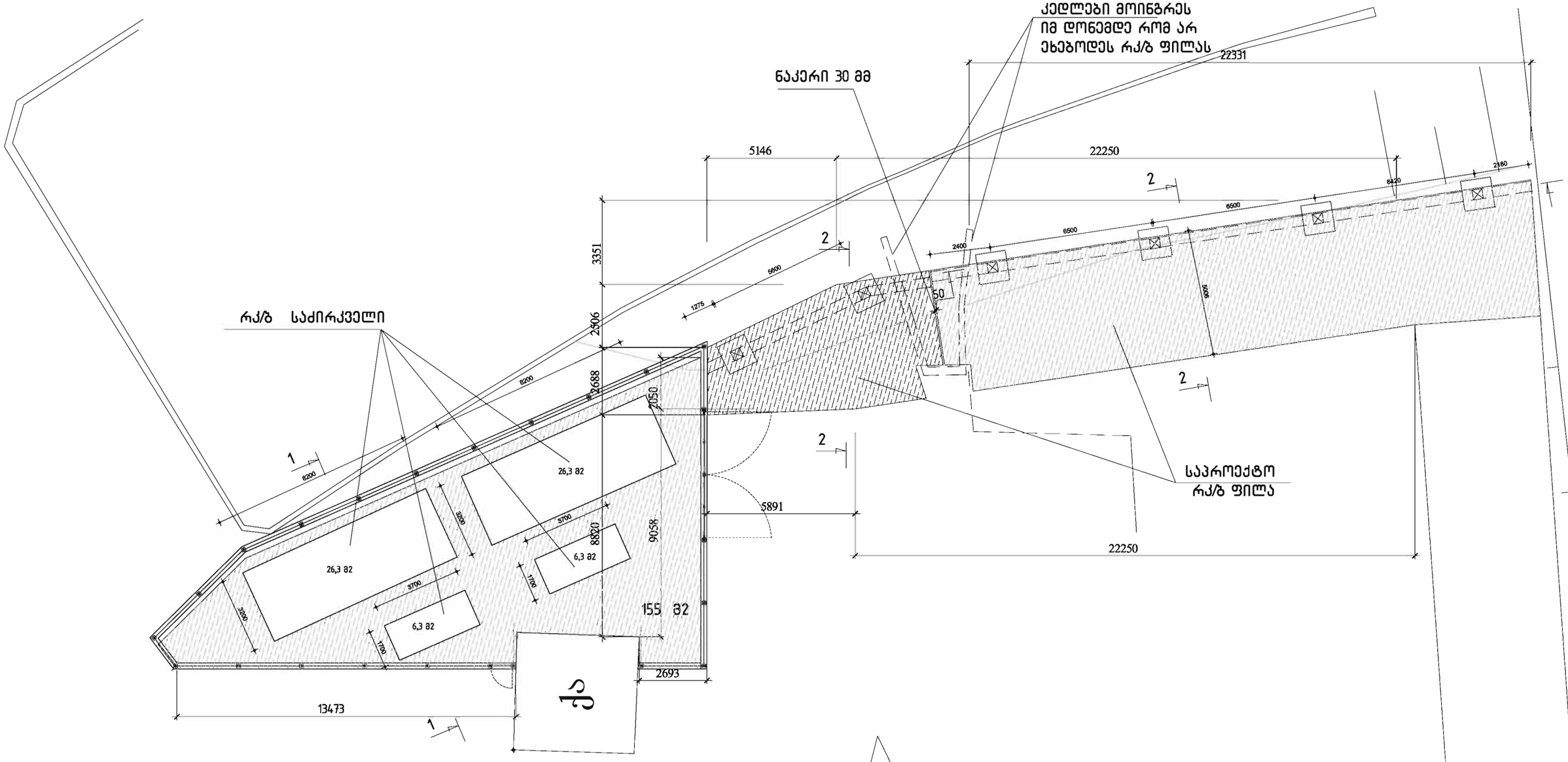

ქორექტირება:	განმარტება:	პროექტი №:	1101
ა. -	-	ზომა:	A2
ა.		სტადია:	აა
ა.		მასშტაბი:	1:50
ა.		დახაზა:	ლ.ზ
ა.		თარიღი:	23-05-12

შენიშვნა

1. სამუშაოთა დაწყების წინ დამუშავდეს მშენებლობის ორგანიზაციის პროექტი
2. ძვაბულიოს მიღება გეოლობის მიერ აუცილებელია

ნაწილი: ავტოსადგომის გეგმის ფრაგმენტი	ნახაზი №: 2.1.41
დამკვეთი: "დეველოფმენთ სოლუშენს"	
პროექტი: ტელეგრაფის შენობა, რუსთაველის გამ.31, თბილისი	
კონსტრუქტორი: ლერი ზამბახიძე	

ბეენიკური ლიზაინის სტუდია . კაფსაძის ქ. 4/18 . საკარიფელო . თბილისი 0179 . ტელ: +995 (0) 32 25 31 94 . ფაქსი: +995 (0) 32 25 31 94 . WWW.TDS.GE ელ-ფოსტა: INFO@TDS.GE

ავტოსადგომის გეგმის ფრაგმენტი

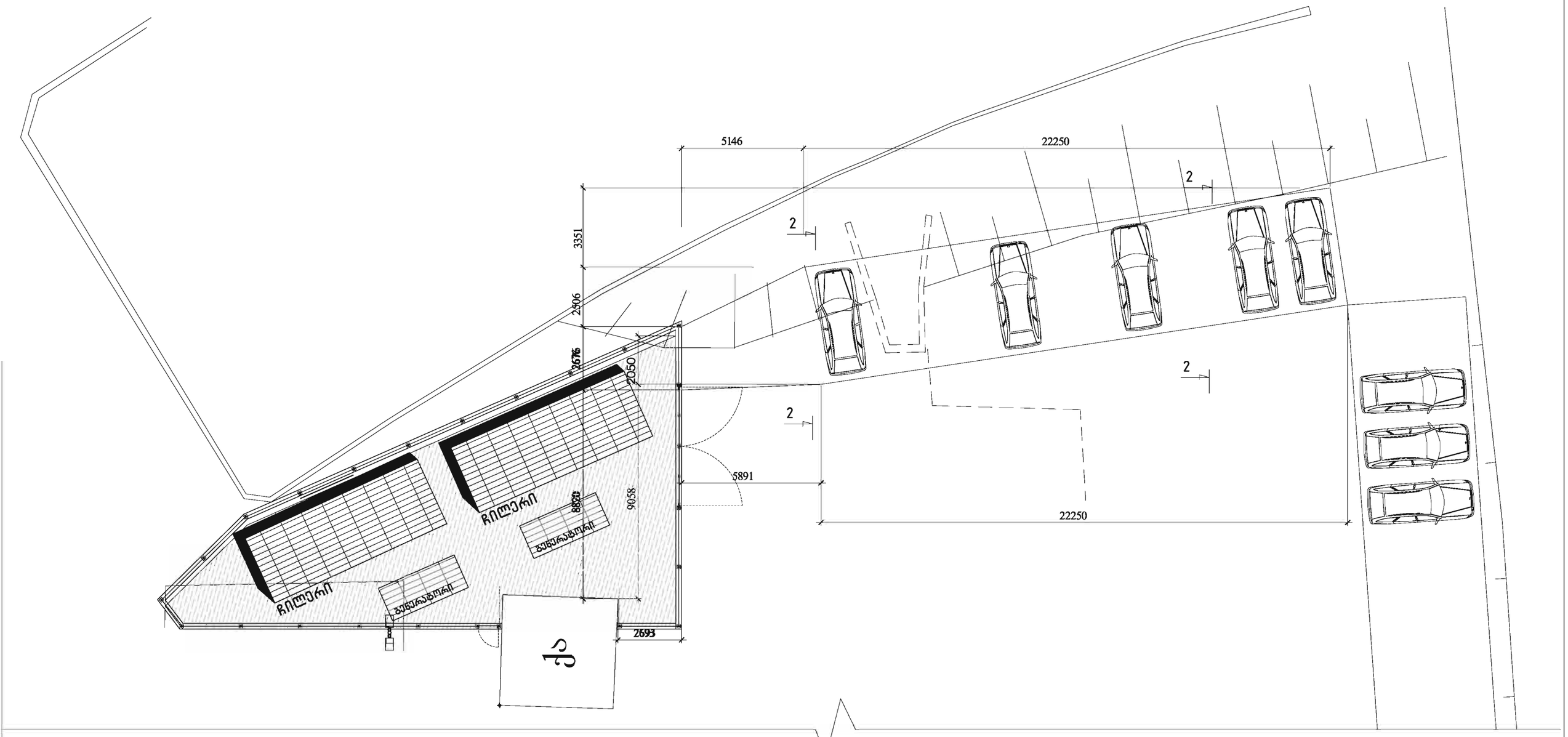

კორექტირება:	განმარტება:	პროექტი №:	1101
ა. -	-	ზომა:	A2
ა.		სტადია:	აა
ა.		მასშტაბი:	1:50
ა.		დახაზა:	ლ.ზ
ა.		თარიღი:	23-05-12

ნაწილი:
ავტოსადგომის გეგმის ფრაგმენტი

ნახაზი №:
2.1.42

დამკვეთი: "დეველოფმენთ სოლუშენს"

პროექტი: ტელეგრაფის შენობა, რუსთაველის გამ.31, თბილისი

კონსტრუქტორი: ლერი ზამბახიძე

ბეენიკური ლიზაინის სბუდია . კაზაკის ქ. 4/18 . სამართველო . თბილისი 0179 . ბელ: +995 (0) 32 25 31 94 . ფაქსი: +995 (0) 32 25 31 94 . WWW.TDS.GE ელ-ფოსტა: INFO@TDS.GE

ჭრილი 1 - 1

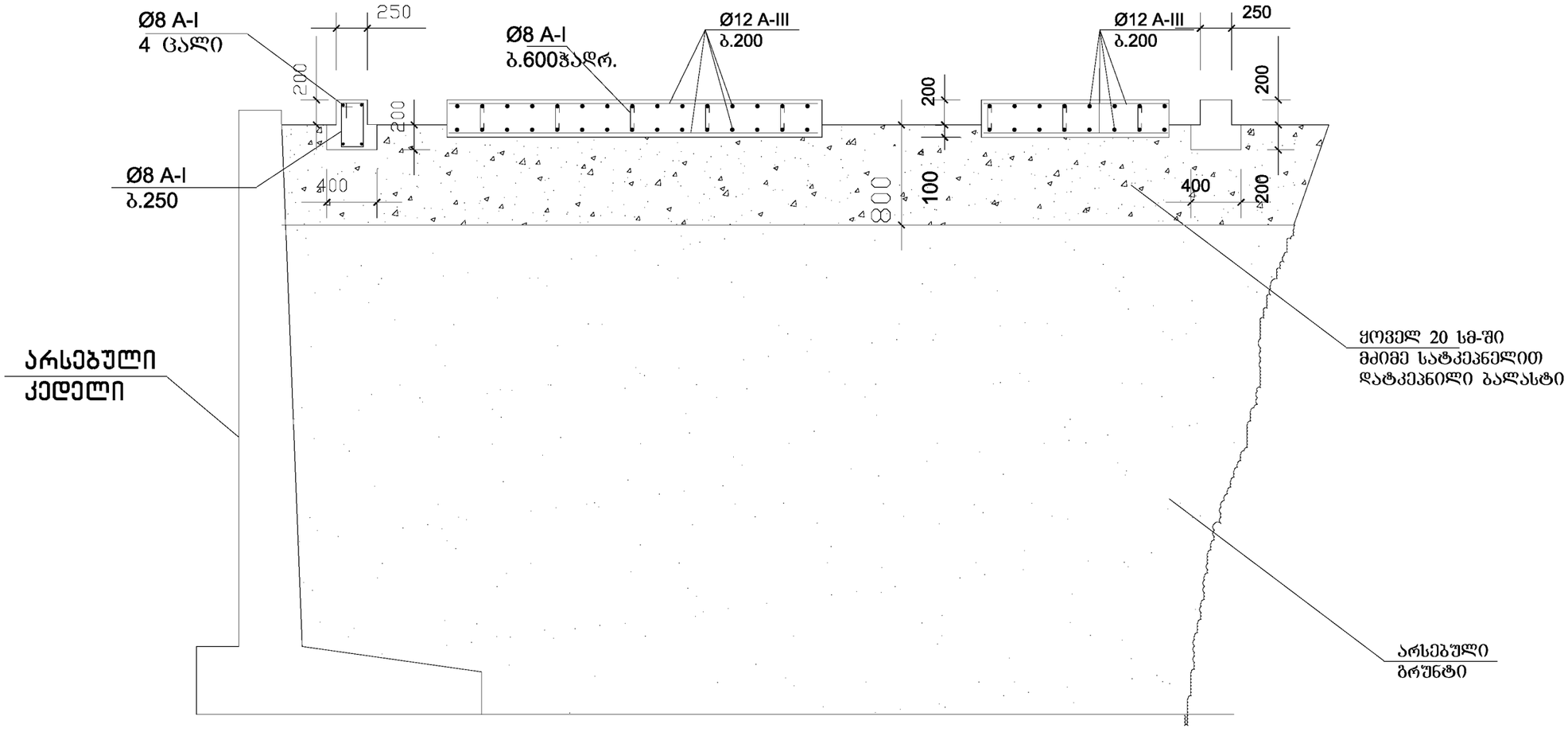

მასალის ხარჯი

ბალასტი 140 მ3 +150 მ3= 290 მ3

ბეტონი B20, V=20 მ3+8.6 m3=28,6 m3

12 A-III,L=1400 m, q=1240 kg

8 A-I,L=670m, q=265 kg

კორექტირება:	განმარტება:	პროექტი №:	1101
ა. -	-	ზომა:	A2
ა.		სტადია:	აა
ა.		მასშტაბი:	1:50
ა.		დახაზა:	ლ.ზ
ა.		თარიღი:	09-07-12

ნაწილი: ავტოსადგომის გეგმის ფრაგმენტი	ნახაზი №: 2.1.43
დამკვეთი: "დეველოფმენთ სოლუშენს"	
პროექტი: ტელეგრაფის შენობა, რუსთაველის გამ.31, თბილისი	
კონსტრუქტორი: ლერი ზამბახიძე	

TECHNICAL DESIGN STUDIO
გეგმისკარი ლიზაინის სტუდია . კავსაკის ქ. 4/18 . სპეკრთველო , თბილისი 0179 . ბელ: +995 (8) 32 25 31 94 . ფაქსი: +995 (8) 32 25 31 94 . WWW.TDS.GE ელ-ფოსტა: INFO@TDS.GE

საძირკველი სძ-1
(6 ცალი)

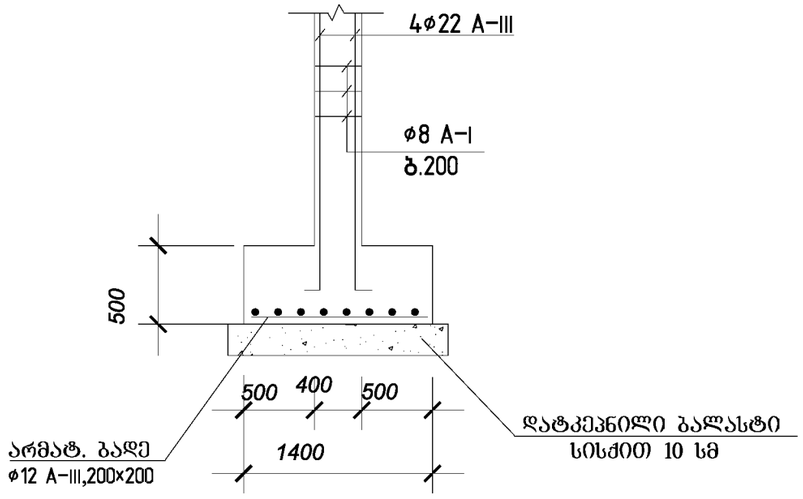

2 - 2

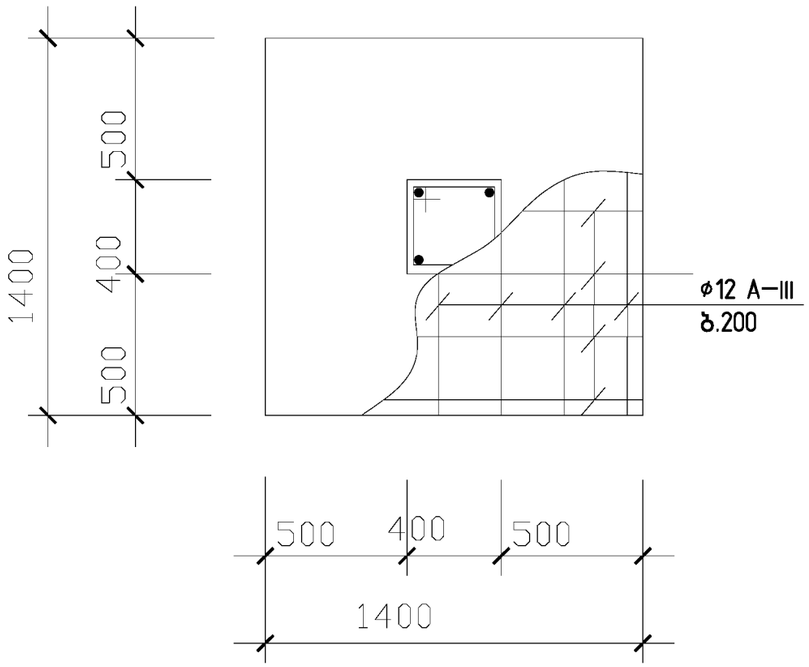

ქორექტირება:	განმარტება:	პროექტი №:	1101
ა. -	-	ზომა:	A2
ა.		სტადია:	აა
ა.		მასშტაბი:	1:50
ა.		დახაზა:	ლ.ზ
ა.		თარიღი:	09-07-12

ნაწილი: ავტოსადგომის გეგმის ფრაგმენტი	ნახაზი №: 2.1.44
დამკვეთი: "დეველოფმენთ სოლუშენს"	
პროექტი: ტელეგრაფის შენობა, რუსთაველის გამ.31, თბილისი	
ქონსტრუქტორი: ლერი ზამბახიძე	

ბეჭნიკური დიზაინის სტუდია . კაესარის ქ. 4/18 . სამართველო, თბილისი 0179 . ბელ: +995 (0) 32 25 31 94 . ფაქსი: +995 (0) 32 25 31 94 . WWW.TDS.GE ელ-ფოსტა: INFO@TDS.GE

ჭრილი 2 - 2

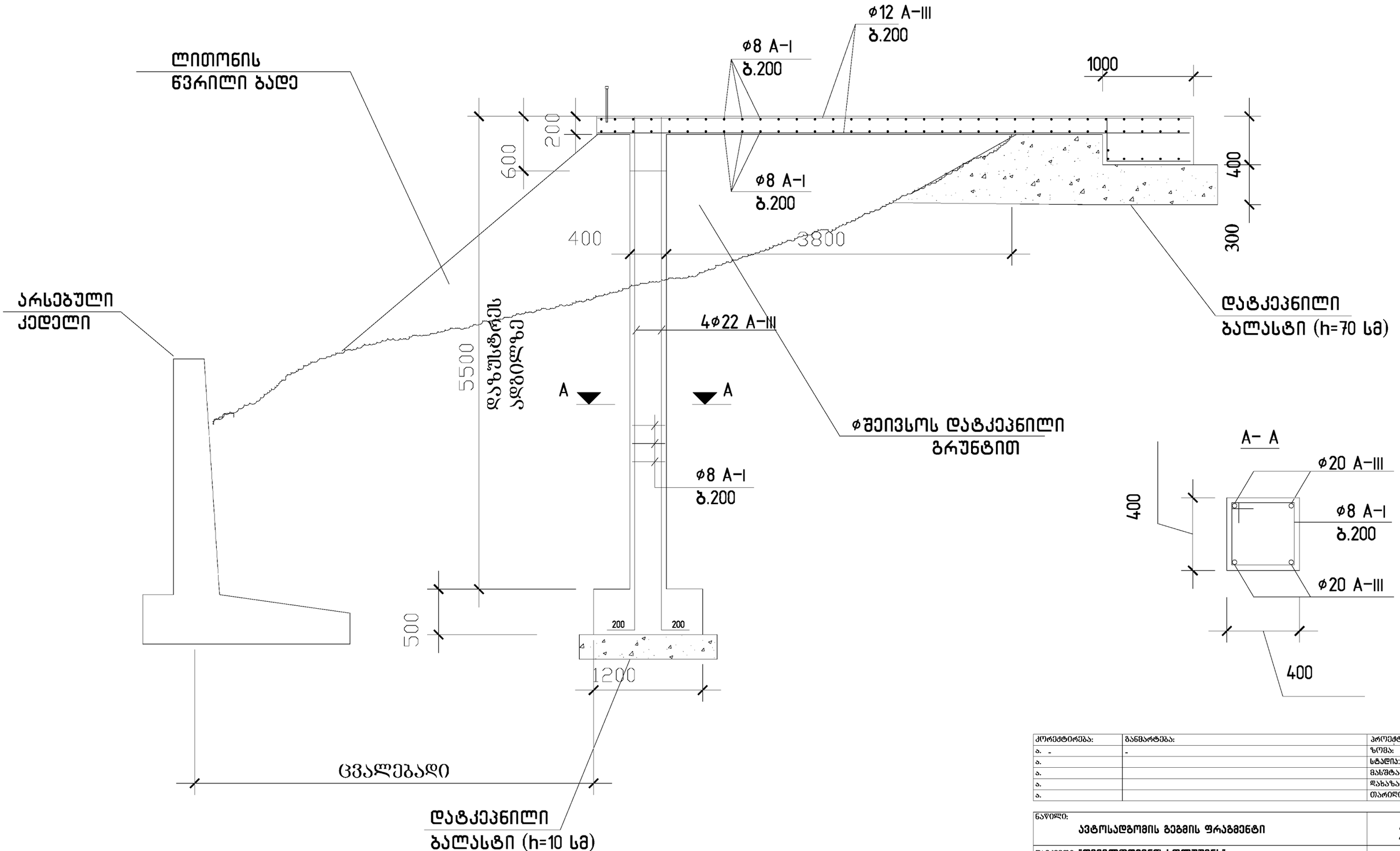

კორექტირება:	განმარტება:	პროექტი №:	1101
ა. -	-	ზომა:	A2
ა.		სტადია:	აა
ა.		მასშტაბი:	1:50
ა.		დახაზა:	ლ.ზ
ა.		თარიღი:	09-07-12

ნაწილი:
ავტოსადგომის გეგმის ფრაგმენტი

ნახაზი №:
2.1.45

დამკვეთი: "დეველოფმენთ სოლუშენს"

პროექტი: ტელეგრაფის შენობა, რუსთაველის გამ.31, თბილისი

კონსტრუქტორი: ლერი ზამბახიძე

ბუნიკური ლიზაინის სტუდია . კავსაძის ქ. 4/18 . სამართველო, თბილისი 0179 . ბელ: +995 (0) 32 25 31 94 . ფაქსი: +995 (0) 32 25 31 94 . WWW.TDS.GE ელ-ფოსტა: INFO@TDS.GE

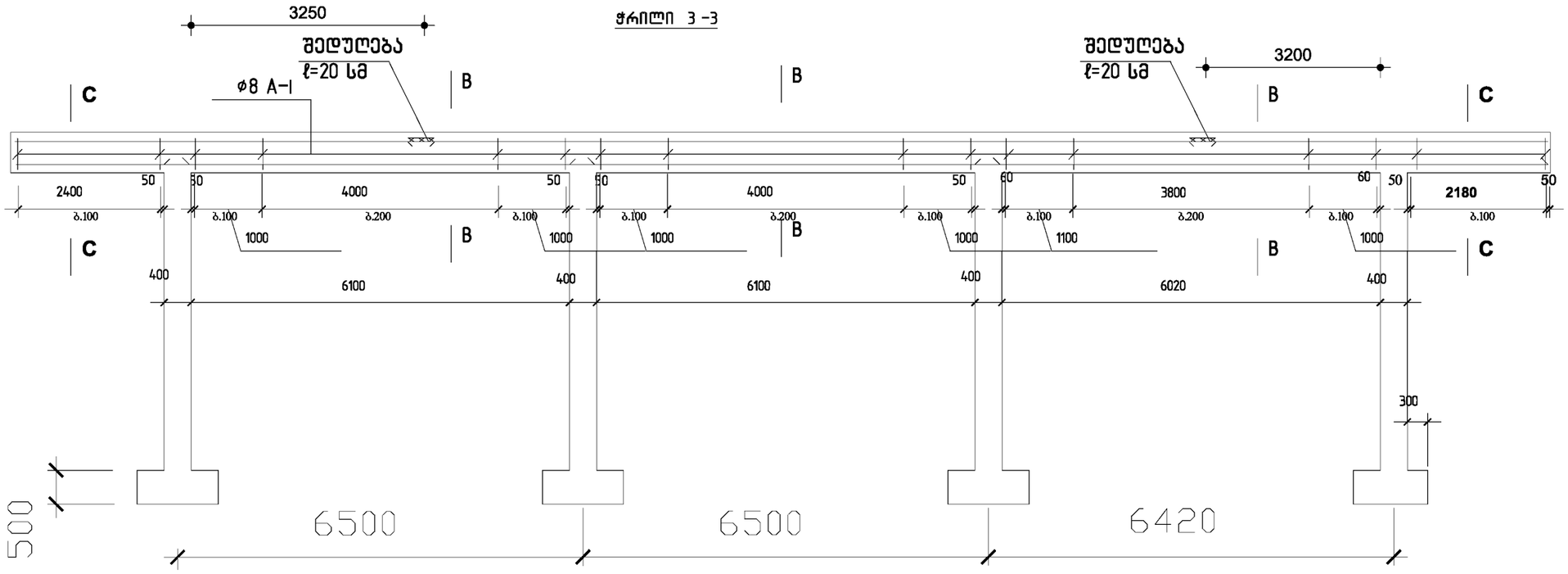

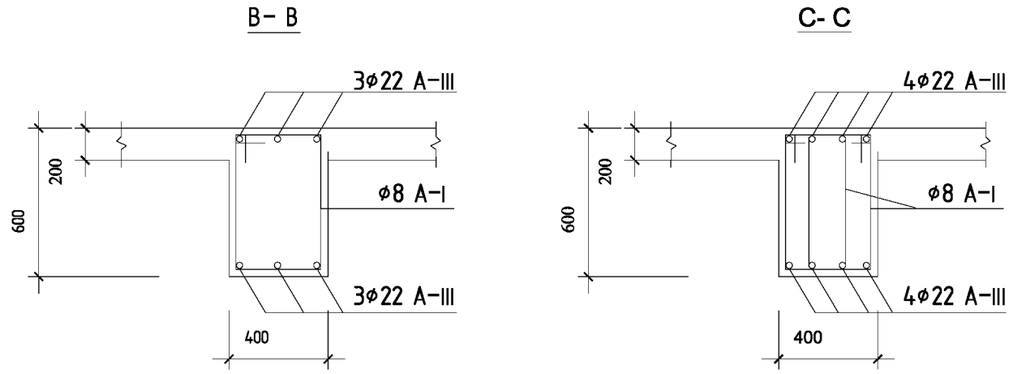

არმატურის სპეციფიკაცია											
ელემენტი	პოზიცია	ესკიზი	∅ და კლასი	სიგრძე (მ)	რაოდენობა ნ(ცალი)	nxL (მ)	არმატურის ამოკრეფა: ∅ და კლასი	∑nxL (მ)	წონა (კგ) A-I	A-III	ბეტონი B20
საძირკველი	1	დაიჯ.ადგ.	12 A-III	1.35	96	129,6	12 A-III	129,6		116	V=5,9 მ3
	2										
რიგელი	1	დაიჯ.ადგ.	22 A-III	---	---	120	8 A-I	450	178		V=6,8 მ3
	2	დაიჯ.ადგ.	22 A-III	---	---	120					
	3		8 A-I	---	---	450	22 A-III	240		720	
სვეტები	1	6200	22 A-III	6200	24	148,8	8 A-I	253	100		V=5,3 მ3
	2	430 430 350 350	8 A-I	1560	162	253	22 A-III	148,8		447	
ბადახურვა	1	დაიჯ.ადგ.	12 A-III	---	---	2690	8 A-I	130	51		V=42,2მ3
	2		8 A-I	---	---	130	12 A-III	2690		2388	
	3										

კორექტირება:	განმარტება:	პროექტი №:	1101
ა. -	-	ზომა:	A2
ა.		სტადია:	აა
ა.		მასშტაბი:	1:50
ა.		დახაზა:	ლ.ზ
ა.		თარიღი:	09-07-12

ნაწილი: ავტოსადგომის გეგმის ფრაგმენტი

ნახაზი №: 2.1.46

დამკვეთი: "დეველოფმენთ სოლუშენს"

პროექტი: ტელებრაფის შენობა, რუსთაველის გამ.31, თბილისი

კონსტრუქტორი: ლერი ზამბახიძე

TECHNICAL DESIGN STUDIO

ბეთლემიტი ღიზაინის სტუდია . კაისაკის ქ. 4/18 . საქართველო, თბილისი 0179 . ბელ: +995 (0) 32 25 31 94 . ფაქსი: +995 (0) 32 25 31 94 . WWW.TDS.GE ელ-ფოსტა: INFO@TDS.GE

ბეგმა +4.10 ნიშნულზე

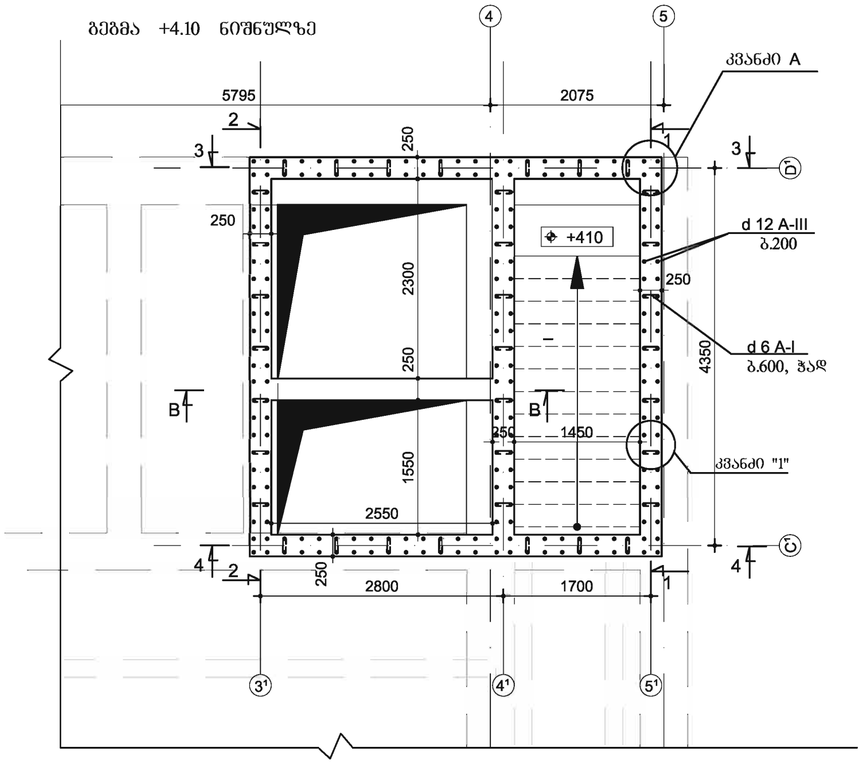

კვანძი A

(კუთხის არმირების სქემა)

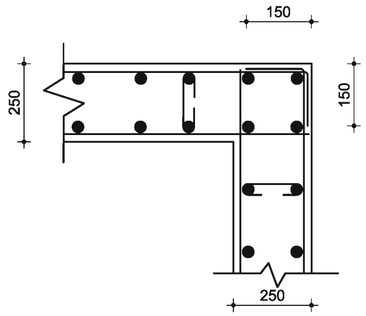

ბეგმა +4.20 ნიშნულზე

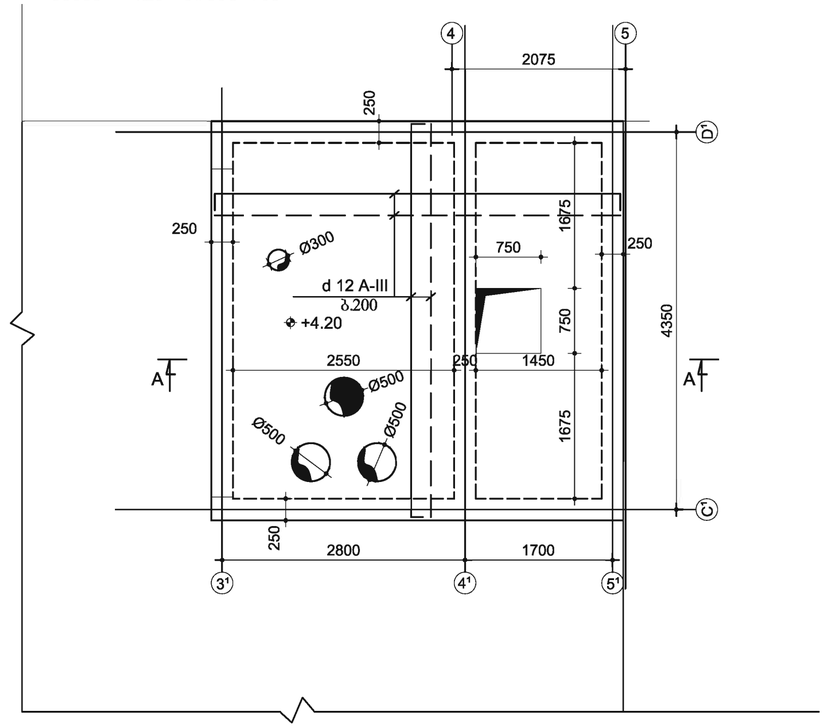

ბეგმა +5.95 ნიშნულზე

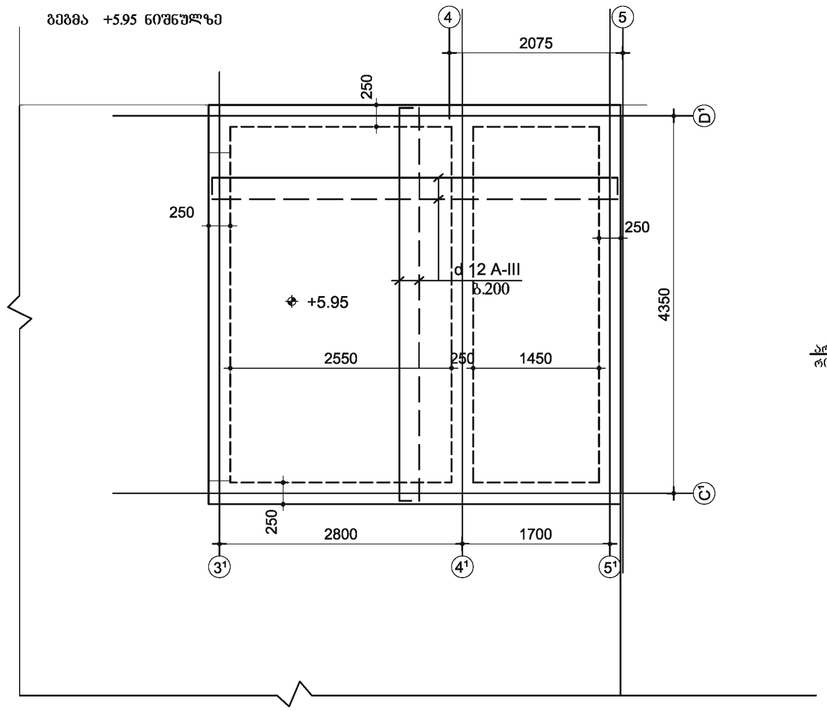

B - B

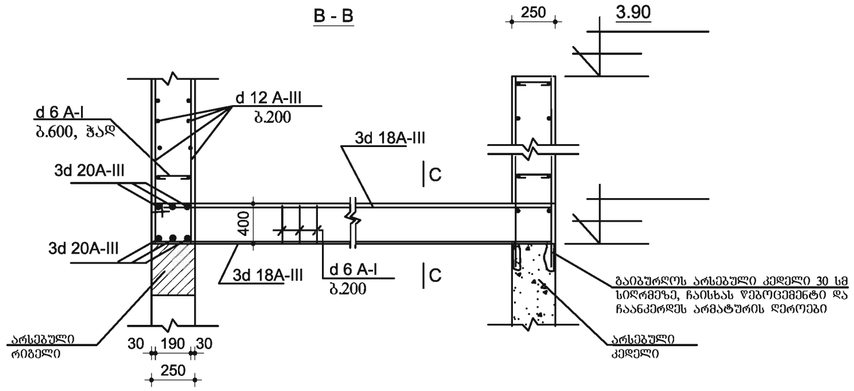

A - A

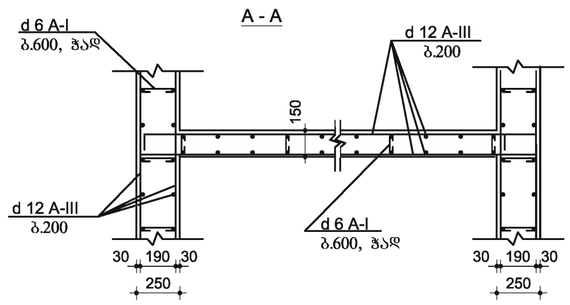

C - C

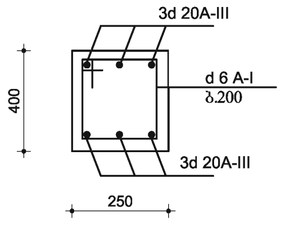

კორექტირება:	განმარტება:	პროექტი №: 1101
ა. -	-	ზომა: A2
ა.		სტადია: აა
ა.		მასშტაბი: 1:50
ა.		დახაზა: ლ.ზ
ა.		თარიღი: 23-05-12

ნაწილი:

გადახურვის ბეგმები ნიშნულებზე +4.10 +4.20 +5.95

ნახაზი №: **2.1.48**

დამკვეთი: "დეველოფმენთ სოლუშენს"

პროექტი: ტელეგრაფის შენობა, რუსთაველის გამ.31, თბილისი

კონსტრუქტორი: ლერი ზამბახიძე

TECHNICAL DESIGN STUDIO

ბენიამინი ფიზიკოსის ქუჩა . კავსაძის ქ. 4/18 . საქართველო , თბილისი 0179 . ტელ: +995 (0) 32 25 31 94 . ფაქსი: +995 (0) 32 25 31 94 . WWW.TDS.GE ელ-ფოსტა: INFO@TDS.GE

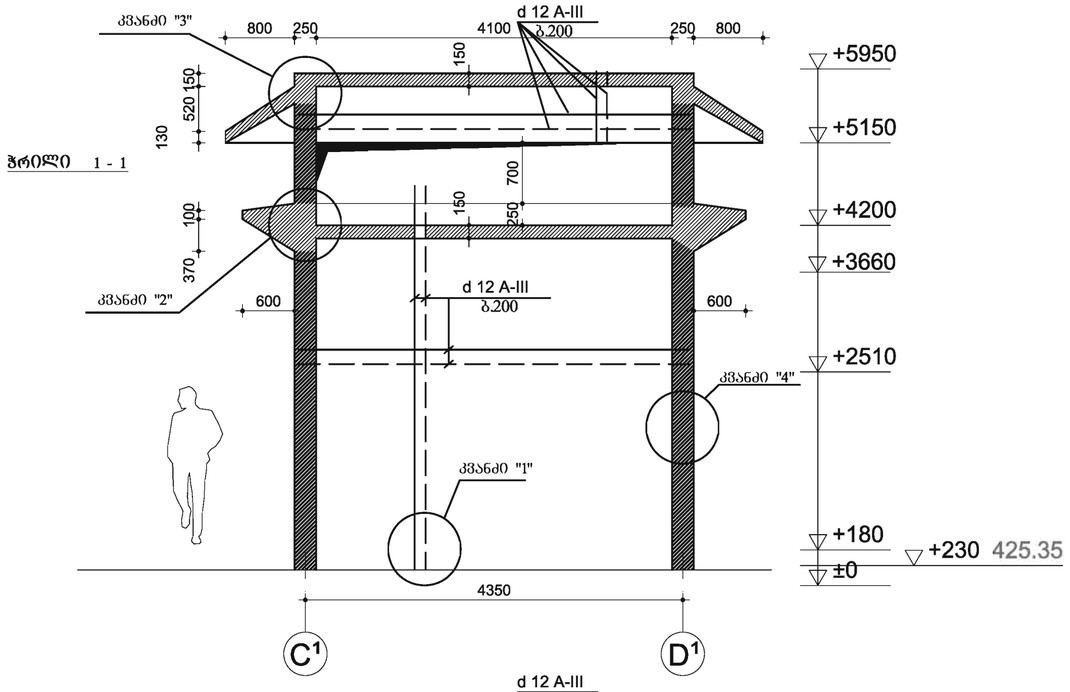

ჭრილი 1 - 1

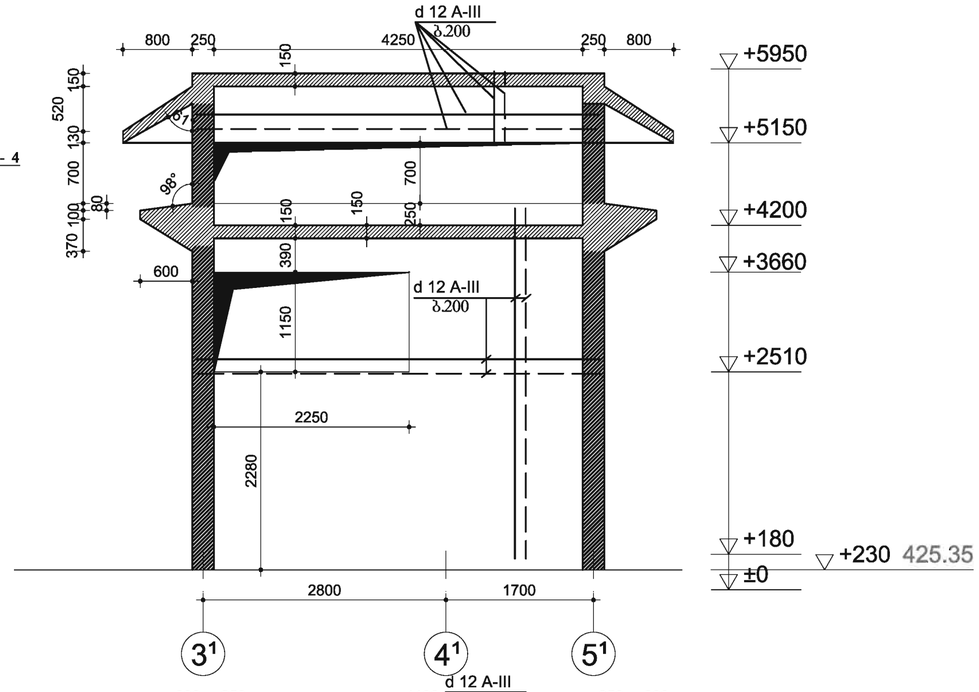

ჭრილი 4 - 4

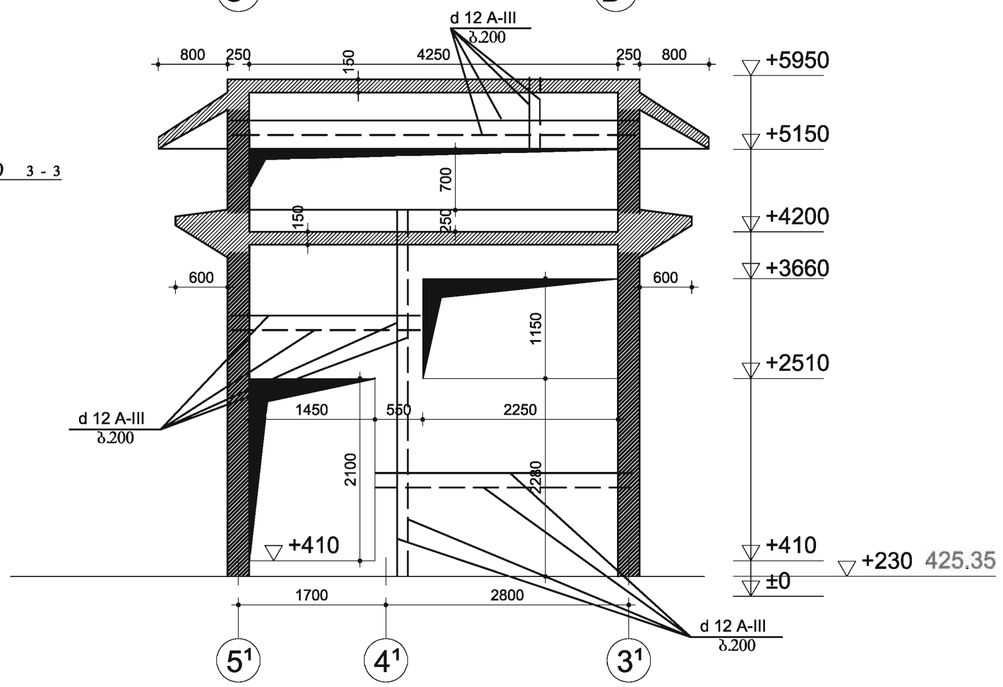

ჭრილი 3 - 3

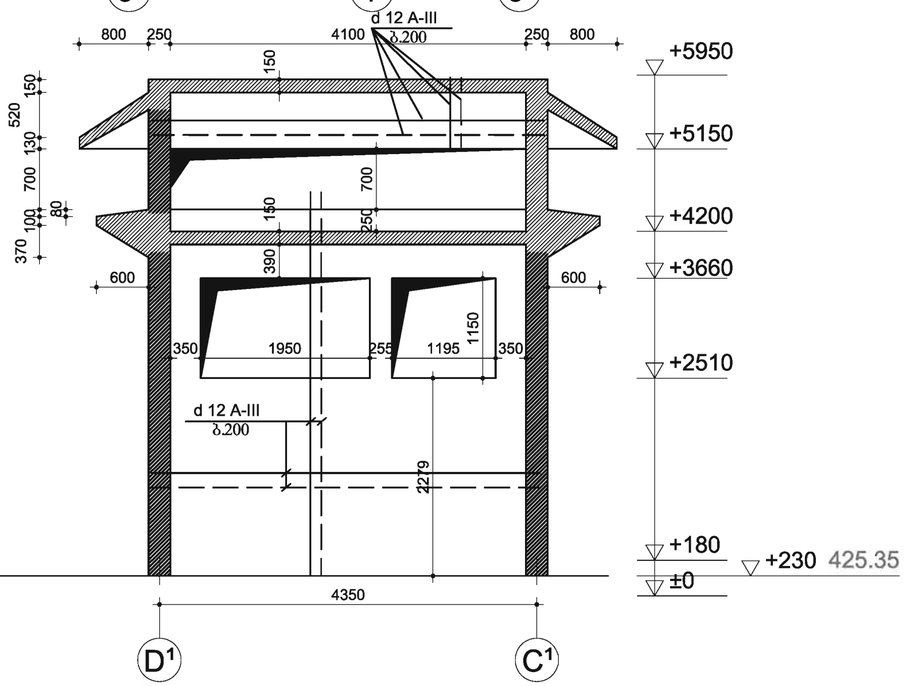

ჭრილი 2 - 2

მასალის ხარჯი კედლებზე და გადახურვაზე

1. d 12 A-III, L=2960 მ, q=2628 კგ
2. d 8 A-I, L=130 მ, q=52 კგ
3. მბეტონი B20, V=30 მ3

კორექტირება:	განმარტება:	პროექტი №:	1101
ა. -	-	ზომა:	A2
ა.		სტადია:	აა
ა.		მასშტაბი:	1:50
ა.		დახაზა:	ლ.ზ
ა.		თარიღი:	23-05-12

ნაწილი:
ჭრილი 1-1. 2-2. 3-3. 4-4

ნახაზი №:
2.3.49

დამკვეთი: "დეველოფმენთ სოლუშენს"

პროექტი: ტელეგრაფის შენობა, რუსთაველის გამ.31, თბილისი

კონსტრუქტორი: ლერი ზამბახიძე

TECHNICAL DESIGN STUDIO
ტექნიკური დიზაინის სტუდია . კასპის ქ. 4/18 . საქართველო, თბილისი 0179 . ტელ: +995 (0) 32 25 31 94 . ფაქსი: +995 (0) 32 25 31 94 . WWW.TDS.GE ელ-ფოსტა: INFO@TDS.GE

reference: nax01.dwg

კვანძი "2"

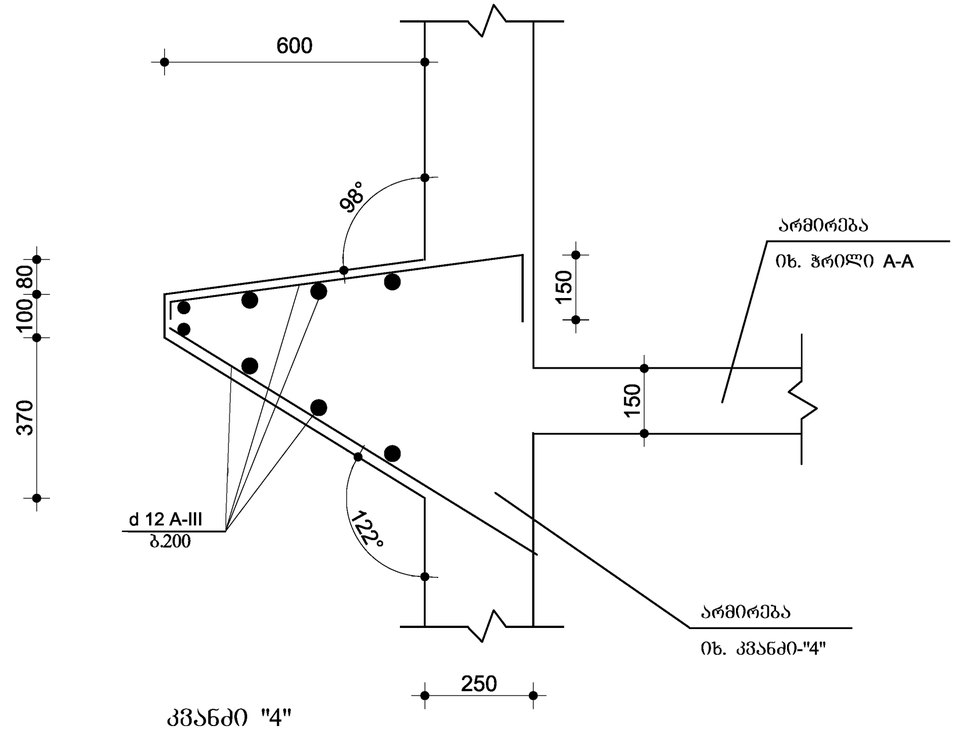

კვანძი "3"

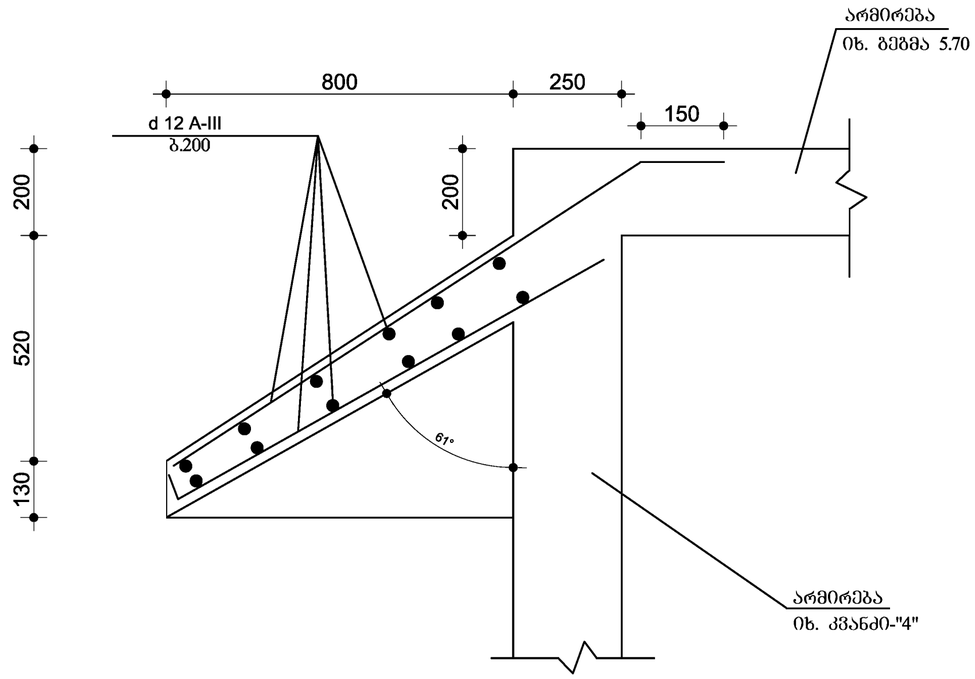

კვანძი "4"

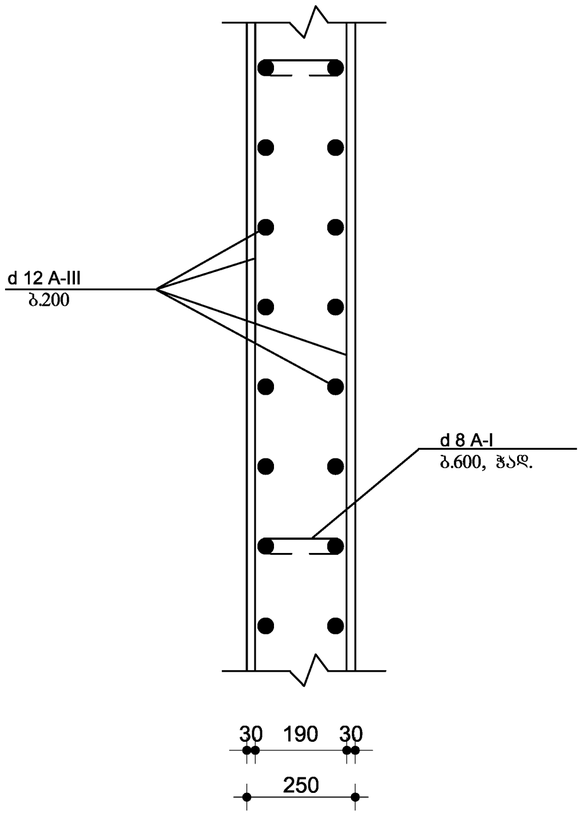

კვანძი "1"

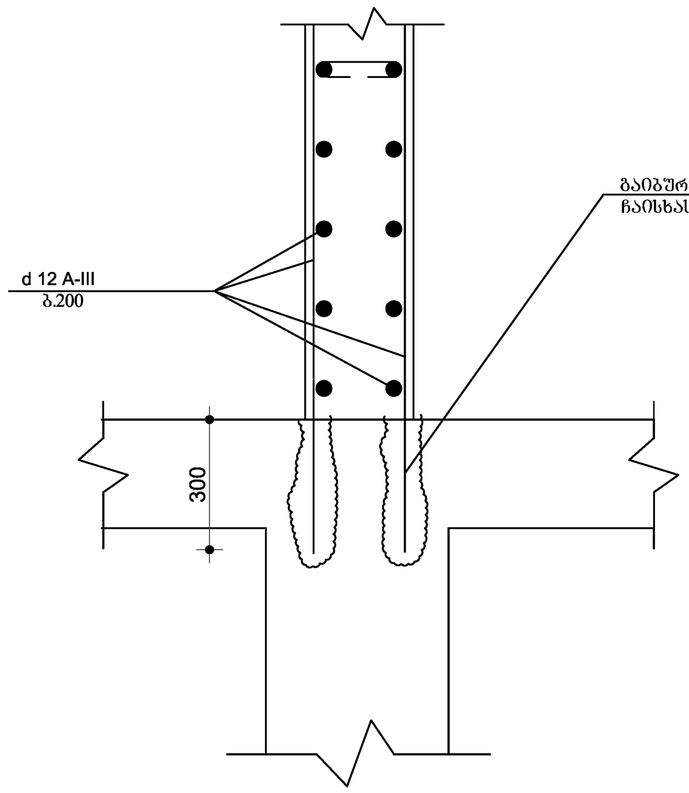

გაიბურღოს არსებული კედელი 30 სმ სიღრმეზე,
ჩაისხას წებოცემენტი და ჩაანკერდეს არმატურის ღეროები

კორექტირება:	ბანმარტება:	პროექტი №:	1101
ა. -	-	ზომა:	A2
ა.		სტადია:	აა
ა.		მასშტაბი:	1:10
ა.		დახაზა:	ლ.ზ
ა.		თარიღი:	23-05-12

ნაწილი: კვანძი "1. 2. 3. 4"	ნახაზი №: 2.4.50
დამკვეთი: "დეველოფმენთ სოლუშენს"	
პროექტი: ტელეგრაფის შენობა, რუსთაველის გამ.31, თბილისი	
კონსტრუქტორი: ლერი ზამბახიძე	

შპს ტექნიკური დიზაინის სტუდია . კავსასის ქ. 4/18 . საქართველო, თბილისი 0179 . ტელ: +995 (0) 32 25 31 94 . ფაქსი: +995 (0) 32 25 31 94 . WWW.TDS.GE ელ-ფოსტა: INFO@TDS.GE

reference: nax01.dwg

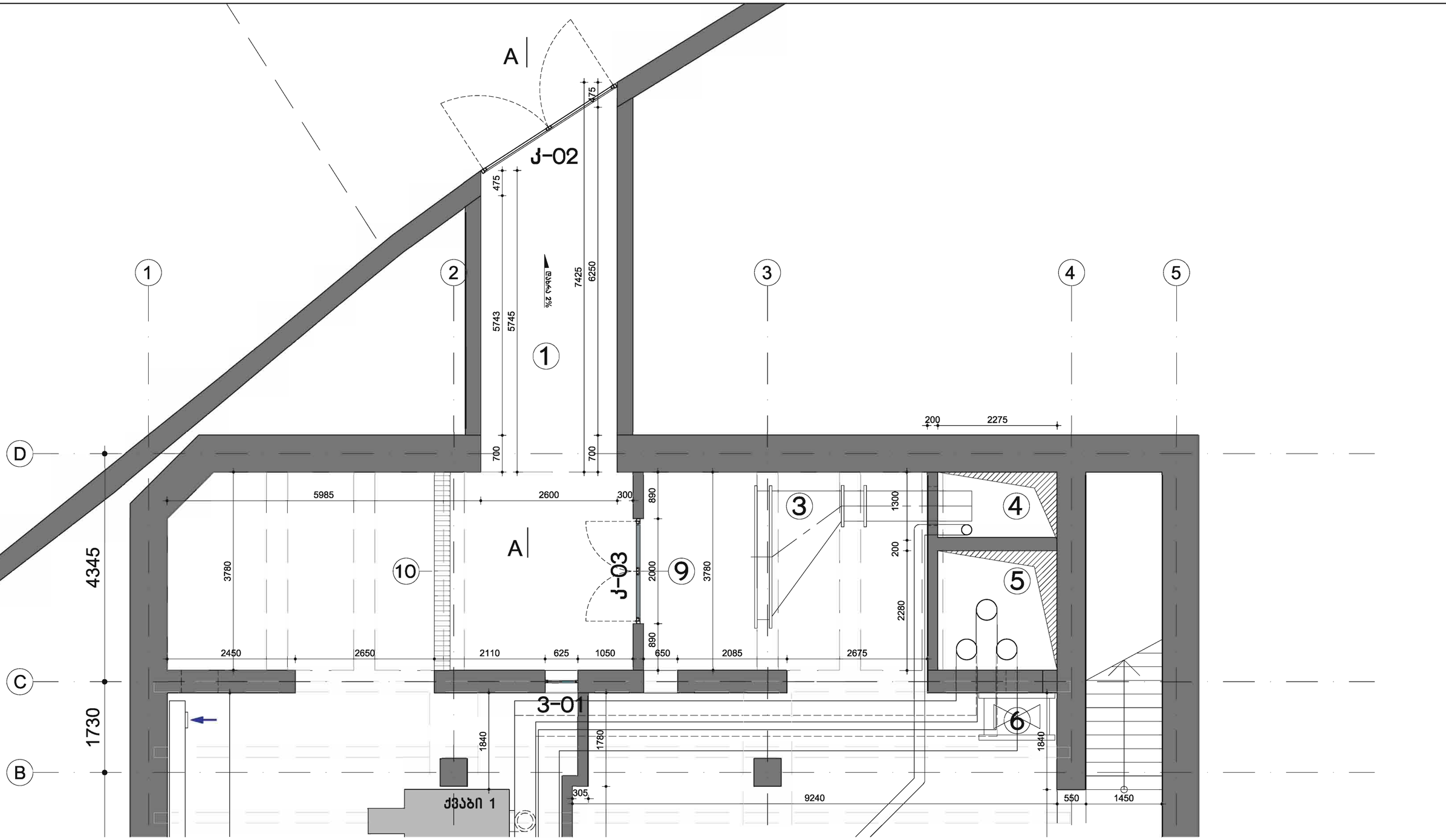

კორექტირება:	განმარტება:	პროექტი №:	1101
ა. -	-	ზომა:	A2
ა.		სტადია:	აა
ა.		მასშტაბი:	1:50
ა.		დახაზა:	ლ.ზ
ა.		თარიღი:	23-05-12

ნაწილი:

გეგმა -4650 ნიშნულზე

ნახაზი №: 2.1.51

დამკვეთი: "დეველოფმენთ სოლუშენს"

პროექტი: ტელეგრაფის შენობა, რუსთაველის გამ.31, თბილისი

კონსტრუქტორი: ლერი ზამბახიძე

TDS TECHNICAL DESIGN STUDIO

ბექნიკური დიზაინის სტუდია . კავსაკის ქ. 4/10 . საქართველო , თბილისი 0179 . ტელ: +995 (0) 32 25 31 94 . ფაქსი: +995 (0) 32 25 31 94 . WWW.TDS.GE ელ-ფოსტა: INFO@TDS.GE

reference: nax02.dwg

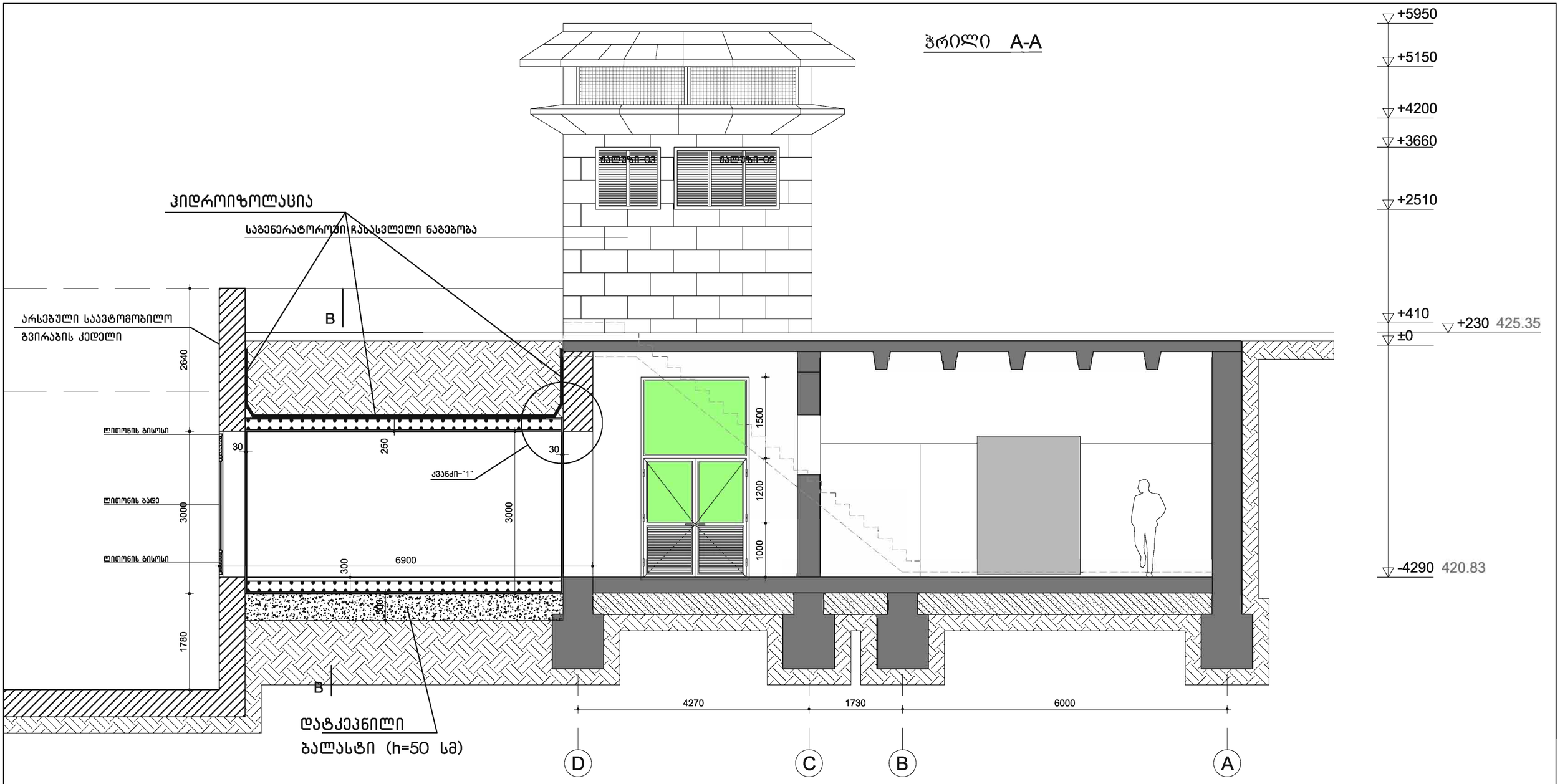

არმატურის სპეციფიკაცია გადახურვაზე												
ელემენტი	პოზიცია	ესკიზი	Ø და კლასი	სიგრძე (მმ)	რაოდენობა ნ(ცალი)	nxL (მ)	არმატურის ამოკრეფა				ბეტონი B20	
							Ø და კლასი	∑nxL (მ)	წონა (კგ) A-I	A-III		
gadaxurva	1	daiW. adg.	12 A-III	---	---	1770	8 A-I	80	32		B25	V=24,2 მ3
	2		8 A-I	---	---	80	12 A-III	1770		1570		
	3	I №24, L=12,8 მ					20 A-III	12		30		
	4	დაიჭ. ადგ.	20 A-III	---	---	12						

reference: nax02.dwg

კორექტირება:	განმარტება:	პროექტი №:	1101
ა. -	-	ზომა:	A2
ა.		სტადია:	აა
ა.		მასშტაბი:	1:50
ა.		დახაზა:	ლ.ზ
ა.		თარიღი:	23-05-12

ნაწილი: ჭრილი A-A

ნახაზი №: 2.3.52

დამკვეთი: "დეველოფმენთ სოლუშენს"

პროექტი: ტელეგრაფის შენობა, რუსთაველის გამ.31, თბილისი

კონსტრუქტორი: ლერი ზამბახიძე

TECHNICAL DESIGN STUDIO

ჭრილი B - B

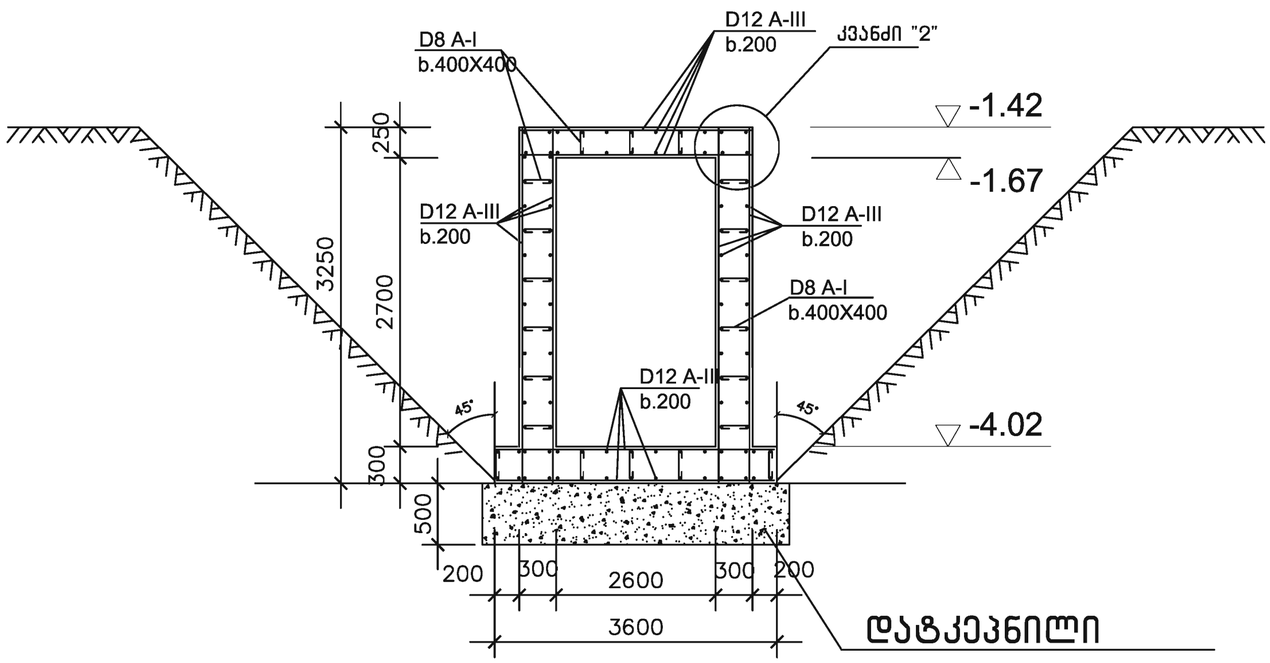

კვანძი-"1"
(იხ. ნახ.02)

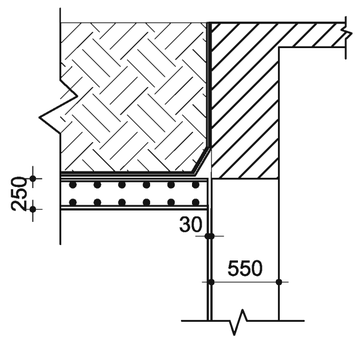

კვანძი-"2"

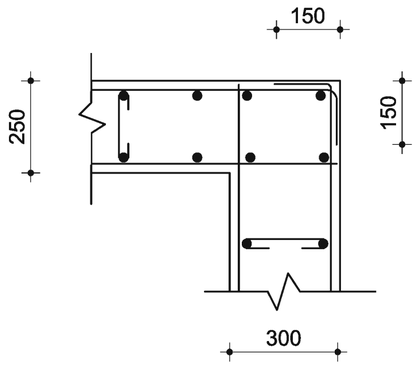

გვირაბის და გენერატორატორის კედელში
ღიობის მოწყობის კვანძი

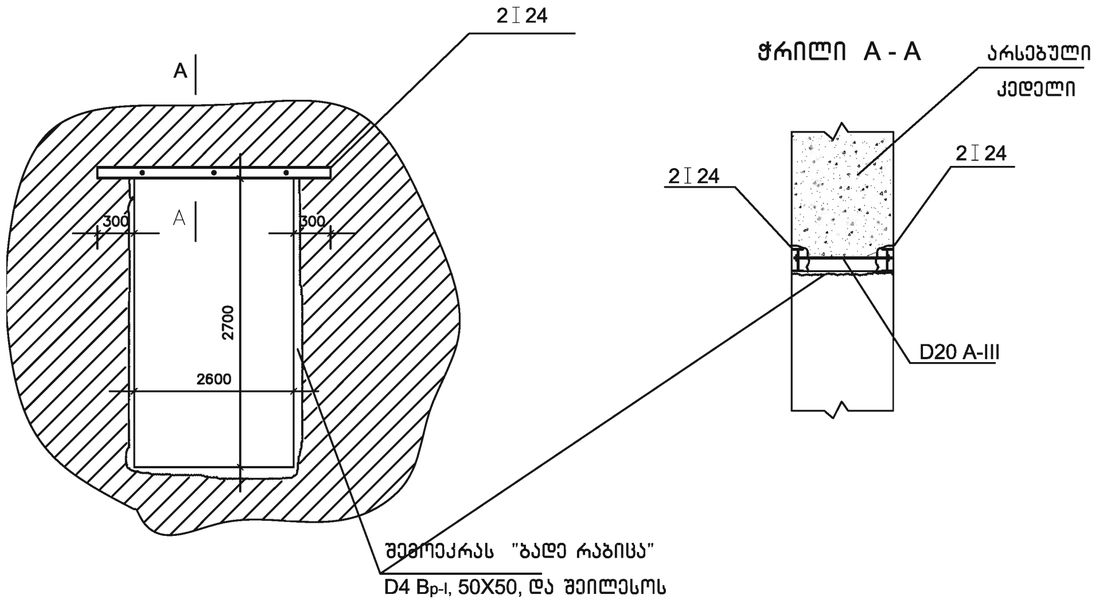

შენიშვნა

1. ჰაერმიმღები არხის მოწყობის წინ მოიჭრას გრუნტი.
გრუნტის ჩამოქცევის თავიდან აცილების მიზნით ის მოიჭრას 45-ით

1. გვირაბის და გენერატორის კედლებში ღიობის გაკეთების
   წინ პირველრიგში ამოღებული იქნეს ღარი, ჩამაგრდეს
   შიგ ორტესებრი კოჭი
   ნახაზზე ნაჩვენები სქემის მიხედვით და შემდეგ გამოტყდეს ღიობი
1. გვირაბის კედელში ღიობის ამოჭრა განხორციელდეს გვირაბის
   რიგელებს შორის სივრცეში

კორექტირება:	განმარტება:	პროექტი №:	1101
ა. -	-	ზომა:	A2
ა.		სტადია:	აა
ა.		მასშტაბი:	1:50
ა.		დახაზა:	ლ.ზ
ა.		თარიღი:	23-05-12

ნაწილი: ჭრილი **B-B** რილი. კვანძი 1. კვანძი 2. ჭრილი **A-A**	ნახაზი №: 2.4.53
დამკვეთი: "დეველოფმენთ სოლუშენს"	
პროექტი: ტელეგრაფის შენობა, რუსთაველის გამ.31, თბილისი	
კონსტრუქტორი: ლერი ზამბახიძე	

TECHNICAL DESIGN STUDIO
ბექნიკური დიზაინის სტუდია . კავსაკის ქ. 4/18 . საქართველო , თბილისი 0179 . ტელ: +995 (0) 32 25 31 94 . ფაქსი: +995 (0) 32 25 31 94 . WWW.TDS.GE ელ-ფოსტა: INFO@TDS.GE

reference: nax02.dwg

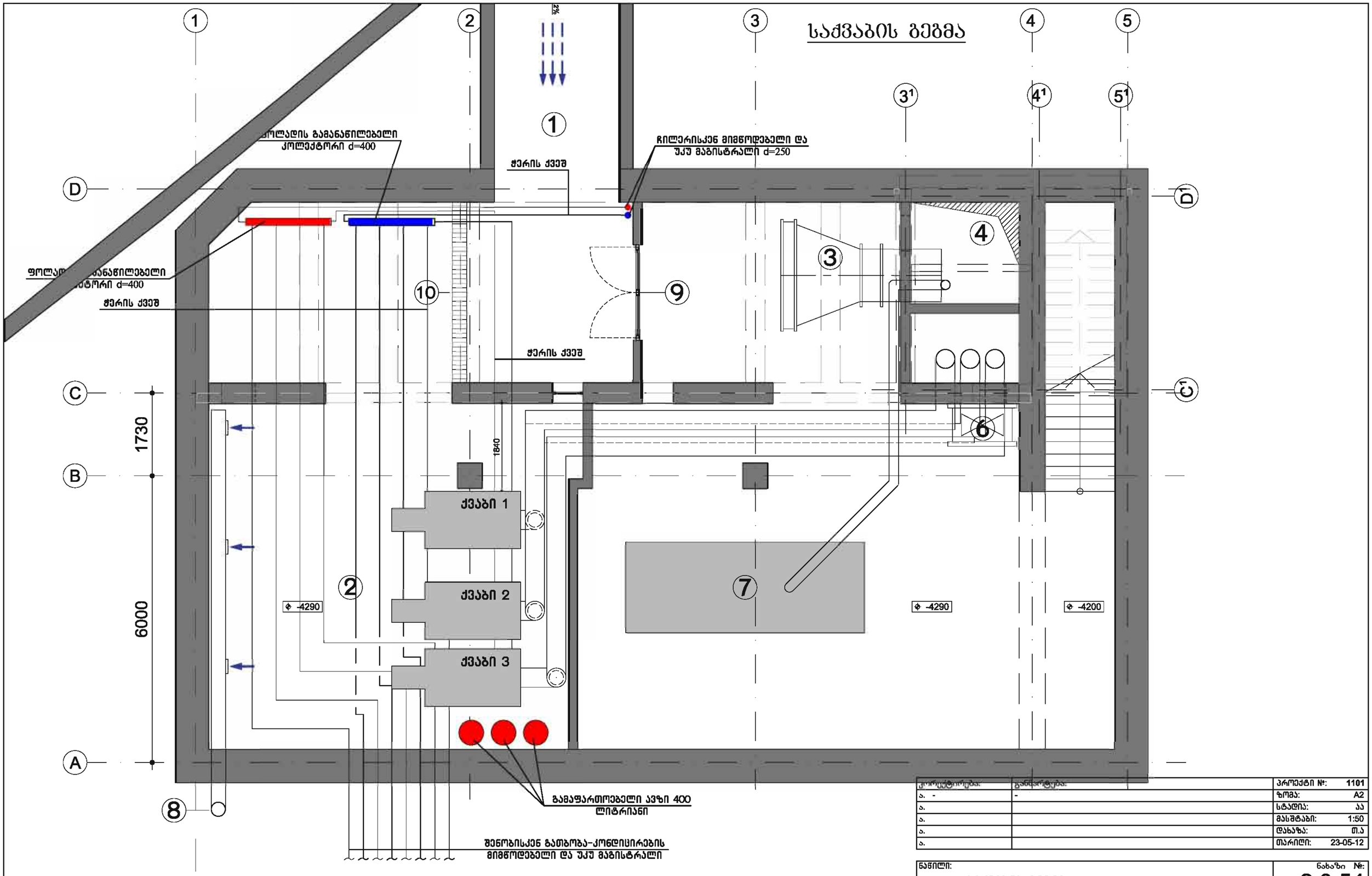

კოორექტირება:	განხილვა:	პროექტი №:	1101
ა. -	-	ზომა:	A2
ა.		სტადია:	აა
ა.		მასშტაბი:	1:50
ა.		დახაზა:	თ.ა
ა.		თარიღი:	23-05-12

ნაწილი:

საქვაბის გეგმა

ნახაზი №: **2.0.54**

დამკვეთი: "დეველოფმენთ სოლუშენს"

პროექტი: ტელეგრაფის შენობა, რუსთაველის გამ 31, თბილისი

ინჟინერ-მექანიკოსი: | ავთანდილ ხოფერია

TECHNICAL DESIGN STUDIO

ტექნიკური დიზაინის სტუდია . კაშვეთის ქ. 4/10 . საქართველო , თბილისი 0179 . ტელ: +995 (0) 32 25 31 94 . ფაქსი: +995 (0) 32 25 31 94 . WWW.TDS.GE ელ-ფოსტა: INFO@TDS.GE

reference: Boiler Room.dwg

საქვაბის და ჩილერის პრინციპული სქემა

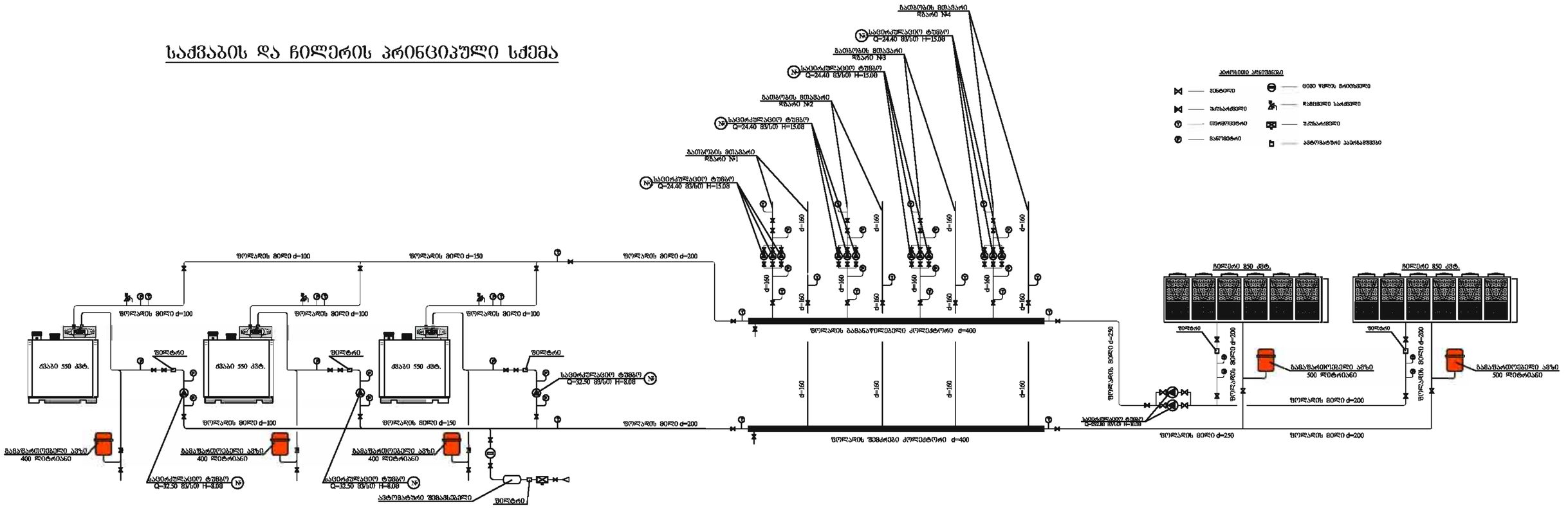

საქვაბის ძირითადი დანადაგარებისა და მასალათა სპეციფიკაცია

№	დასახელება	ერთ	რაოდ.	შენიშვნა	ფირმები
1	წყალსათბობი ქვაბი 550 კვტ.	კომპ.	3		DeDietrich
2	ბაზზე მომუშავე სანთურა 550 კვტ.	კომპ.	3		DeDietrich
3	ბამაფართოებელი ავზი 400 ლიტრიანი	ცალი	3		DeDietrich
4	ავტომატური ჰაერგამშვები	ცალი	8		
5	მანომეტრი	ცალი	14		
6	თერმომეტრი	ცალი	17		
7	საცირკულაციო ტუმბო Q=32.50 მ³/სთ H=8.0მ	კომპ.	3	ქვაბის №1	WILLO
8	საცირკულაციო ტუმბო Q=24.40 მ³/სთ H=15.0მ	კომპ.	12	№2, №3, №4, №5	WILLO
9	ფოლადის მილი d=219	მ	26		
10	ფოლადის მილი d=159	მ	124		
11	ფოლადის მილი d=114	მ	22		
12	ფოლადის მილი d=32	მ	6		
13	ბამანაწილებელი კოლექტორი ფოლადის d=400 L=10მ	კომპ.	1		
14	შემკრები კოლექტორი ფოლადის d=400 L=10მ	კომპ.	1		
15	დამცველი სარქველი	კომპ.	3		
16	საქვაბლე მილი ფოლადის d=350 H=15.00მ	კომპ.	3		
17	საქვაბლე მილი ფოლადის მუხლი d=350	კომპ.	3		
18	ჟკუსარქველი d=100	კომპ.	3		
19	ჟკუსარქველი d=160	კომპ.	3		
20	ფოლადის ვენტილი d=200	კომპ.	2		
21	ფოლადის ვენტილი d=160	კომპ.	24		
22	ფოლადის ვენტილი d=100	კომპ.	9		
23	ფოლადის ვენტილი d=32	კომპ.	2		
24	ფოლადის მუხლი d=200	ცალი	18		
25	ფოლადის მუხლი d=160	ცალი	20		
26	ფოლადის მუხლი d=100	ცალი	18		
27	ფოლადის მუხლი d=32	ცალი	6		
28	მილის შესაფუთი d=200	გრძ.მ	26	ფოლადისთვის	
29	მილის შესაფუთი d=160	გრძ.მ	124	ფოლადისთვის	
30	მილის შესაფუთი d=100	გრძ.მ	22	ფოლადისთვის	
31	მილის შესაფუთი d=32	გრძ.მ	6	ფოლადისთვის	

სიცივით მომარაგების ძირითადი დანადგარებისა და მასალების სპეციფიკაცია

№	დასახელება	ერთ	რაოდ.	შენიშვნა	ფირმები
1	ჩილერი 850 კვტ.	კომპ.	2		CLIVET
2	საფართოებელი ჭურჭელი 500 ლიტრიანი	კომპ.	2		
3	ფოლადის ვენტილი d=250	ცალი	6		
4	საცირკულაციო ტუმბო Q=292.80 მ3/სთ H=10მ	კომპ.	2	ჩილერის	WILLO
5	უკუსარქველი d=250	ცალი	1		
6	ფილტრი	კომპ.	2		
7	მანომეტრი	ცალი	2		
8	თერმომეტრი	ცალი	2		
9	ავტომატური ჰაერგამშვები	ცალი	2		
10	ფოლადის ვენტილი d=200	კომპ.	4		
11	ფოლადის მილი d=250	მ	44		
12	ფოლადის მილი d=200	მ	34		
13	ფოლადის მუხლი d=250	ცალი	12		
14	ფოლადის მუხლი d=200	ცალი	16		
15	მილის შესაფუთი d=250	გრძ.მ	44	ფოლადისთვის	
16	მილის შესაფუთი d=200	გრძ.მ	34	ფოლადისთვის	

კორექტირება:	განმარტება:	პროექტი №:	1101
ა. -	-	ზომა:	A2
ა.		სტადია:	აა
ა.		მასშტაბი:	
ა.		დახაზა:	თ.ა
ა.		თარიღი:	23-05-12

ნაწილი: საქვაბის და ჩილერის პრინციპული სქემა

ნახაზი №: 2.0.55

დამკვეთი: "დეველოფმენთ სოლუშენს"

პროექტი: ტელეგრაფის შენობა, რუსთაველის გამ 31, თბილისი

ინჟინერ-მექანიკოსი: ავთანდილ ხოფერია

TECHNICAL DESIGN STUDIO
ბუქნიკური დეზაინის სტუდია . კავსაკის ქ. 4/10 . საქართველო , თბილისი 0179 . ტელ: +995 00 32 25 31 94 . ფაქსი: +995 00 32 25 31 94 . WWW.TDS.GE ელ-ფოსტა: INFO@TDS.GE

reference: Boiler Room.dwg

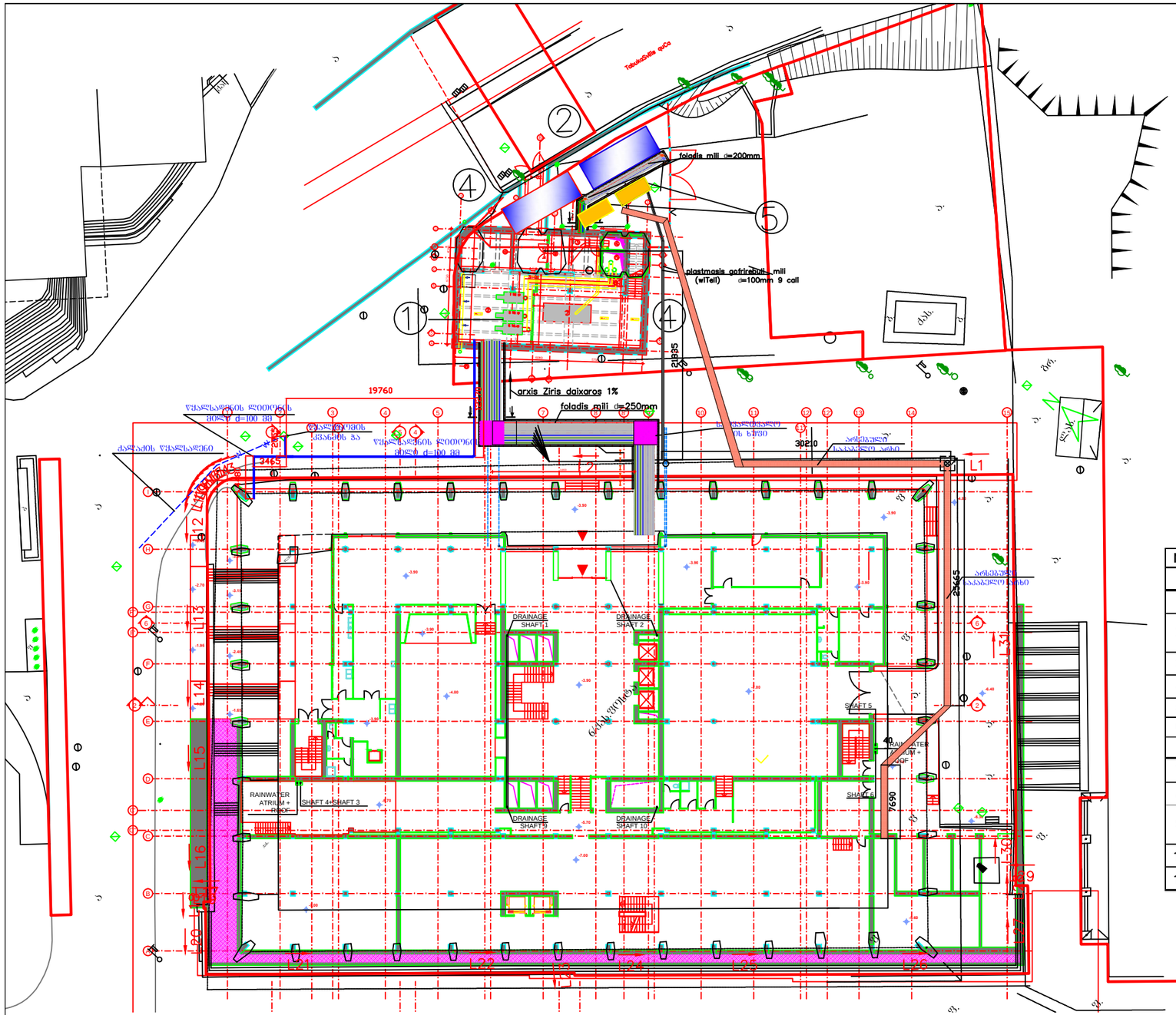

eqsplikacia:
1.wyalgamacxelebeli qvabebi, warmadobiT–650kvt– 3 agregati
2. Cileri, warmadobiT 850kvt –2 agregati
3.saproeqto gvirabi
4 sakvamle mili 3 cali d=350mm
5 Gdizel– ბენერატორი 1000 კვა - 2 ცალი

masalaTa specifikacia

№	დასახელება	ზან.	რაოდ.
	მასალები		
1	კაბელი (მრგვალი) NYY-J 3X240+1X120 მმ^2	მ	880
2	პლასმასის სქელკედლიანი გოფრირებული მილი (წითელი Φ=110მმ)	მ	250
3	ბუნიკი სპილენძის 240 მმ^2	ც	48
4	ბუნიკი სპილენძის 120 მმ^2	ც	16
5	საკომუნიკაციო ჭა 1500X1500X1500 მმ	ც	2
6	ჭის სახურავი Φ=600 მმ	ც	2
	მიწის სამუშაოები		
7	კაბელის ჩასადებად ტრანშეის გათხრა 0,7მX0,8მX28მ	მ^3	15,68
8	ბალიშის მომზადება 0,7მX0,1მX28	მ^3	1,96
9	პლასმასის გოფრირებული მილების (წითელი) Φ=110 მმ ჩალაგება საკაბელო არხში	მ	250
10	გრუნტის უკან ჩაყრა (მყარ ტანში)	მ^3	11,33
11	ზედმეტი გრუნტის გატანა (მყარ ტანში)	მ^3	4,35

wyalmzomis kvanZi

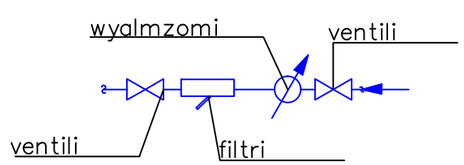

reference:

koreqtireba:	ganmarteba:	proeqti #:	1101
a. -	-	zoma:	A2
a.		stadia:	aa
a.		masStabi:	1:200
a.		daxaza:	aa
a.		TariRi:	23-05-12

nawili: Tboqseli

naxazi #: 2.0.56

damkveTi: "develofmenT soluSens"

proeqti: telegrafis Senoba, rusTavelis gam 31, Tbilisi

inJiner–meqanikosi: avTandil xoferia

teqnikuri dizainis studia . KAkavsaDDZis q. 4///////18 . saqarTvelo , Tbilisi 0179 INFO@TDS.GE
+==+++=+995 (8) 32 25 31 94 . faqsi: ++++ +995 (8) 32 25 31 94 . WWW.TDS.GE
el–fosta:

№	დასახელება	ზომა მმ.	განზ	რაოდენობა	შენიშვნა
1	2	3	4	5	6
1	ლითონის მილი თბოიზოლაციით	d-250	მ	28,0	
2	ლითონის მილი თბოიზოლაციით	d-200	მ	30,0	
3	ლითონის მილი თბოიზოლაციით	d-159	მ	249,0	
4	ლითონის მუხლი 45^0	d-250	მ	2,0	
5	ლითონის მუხლი 90^0	d-200	მ	2,0	
6	ლითონის მუხლი 90^0	d-159	მ	16,0	
7	პლასტმასის მილი გოფრირებური	d-100	მ	250,0	
8	ასფალტის ფენის აყრა		მ 2	96,0	
9	ტრანშეის გათხრა მექანიზმით		$მ^3$	156,4	
10	იგივე ხელით		$მ^3$	12,5	
11	უძრავი საყრდენი		ც	35,0	
12	მოძრავი საყრდენი		ც	82,0	
13	რკ/ბეტონის ძირი		$მ^3$	14,3	
14	რკ/ბეტონის გადახურვის ფილა		$მ^3$	14,3	
15	აგურის წყობა		$მ^3$	6,5	
16	გრუნტის უკუ ჩაყრა		$მ^3$	66,9	
17	ზედმეტი მიწის გატანა		$მ^3$	95,0	
18	ასფალტის ფენის დაგებით		მ 2	96,0	

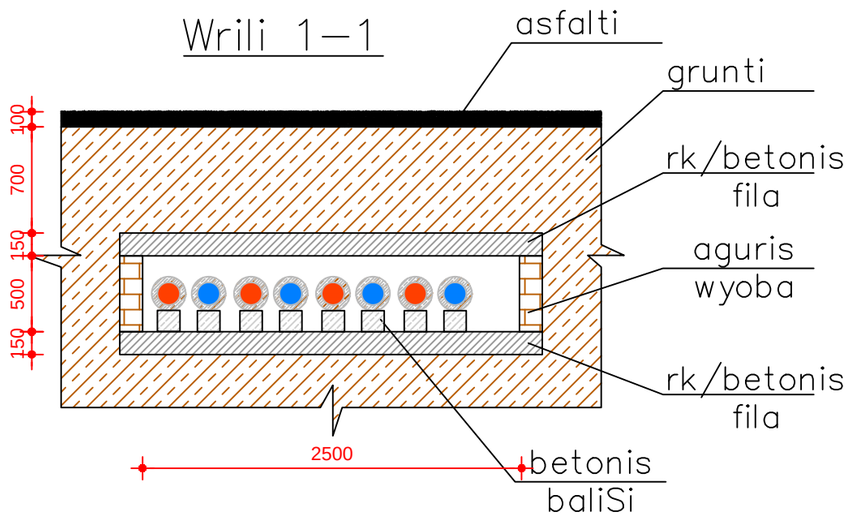

koreqtireba:	ganmarteba:	proeqti #: 1101
a. -	-	zoma: A2
a.		stadia: aa
a.		masStabi:
a.		daxaza: aa
a.		TariRi: 23-05-12

nawili: Tboqseli	naxazi #: 2.0.57
damkveTi: "develofmenT soluSens"	
proeqti: telegrafis Senoba, rusTavelis gam 31, Tbilisi	
inJiner—meqanikosi:	avTandil xoferia

teqnikuri dizainis studia . KAkavsaDDZis q. 4///////18 . saqarTvelo , Tbilisi 0179 INFO@TDS.GE
+==+++=+995 (8) 32 25 31 94 . faqsi: ++++ +995 (8) 32 25 31 94 . WWW.TDS.GE
el—fosta:

eference:

საქვაბის ძირითადი დანადგარებისა და მასალათა სპეციფიკაცი				
№	დასახელება	ერთ	რაოდ.	შენიშვნა
1	წყალსათბობი ქვაბი 550 კვტ.	კომპ.	3	
2	ბაზზე მომუშავე სანთურა 550 კვტ.	კომპ.	3	
3	გამაფართოებელი ავზი 400 ლიტრიანი	ცალი	3	
4	ავტომატური ჰაერბამშვები	ცალი	8	
5	მანომეტრი	ცალი	14	
6	თერმომეტრი	ცალი	17	
7	საცირკულაციო ტუმბო Q=32.50 მ^3/სთ H=8.0მ	კომპ.	3	ქვაბის №1
8	საცირკულაციო ტუმბო Q=24.40 მ^3/სთ H=15.0მ	კომპ.	12	№2, №3, №4, №5
9	ფოლადის მილი d=219	მ	26	
10	ფოლადის მილი d=159	მ	124	
11	ფოლადის მილი d=114	მ	22	
12	ფოლადის მილი d=32	მ	6	
13	გამანაწილებელი კოლექტორი ფოლადის d=400 L=10მ	კომპ.	1	
14	შემკრები კოლექტორი ფოლადის d=400 L=10მ	კომპ.	1	
15	დამცველი სარქველი	კომპ.	3	
16	საკვამლე მილი ფოლადის d=350 H=15.00მ	კომპ.	3	
17	საკვამლე მილი ფოლადის მუხლი d=350	კომპ.	3	
18	უკუსარქველი d=100	კომპ.	3	
19	უკუსარქველი d=160	კომპ.	3	
20	ფოლადის ვენტილი d=200	კომპ.	2	
21	ფოლადის ვენტილი d=160	კომპ.	24	
22	ფოლადის ვენტილი d=100	კომპ.	9	
23	ფოლადის ვენტილი d=32	კომპ.	2	
24	ფოლადის მუხლი d=200	ცალი	18	
25	ფოლადის მუხლი d=160	ცალი	20	
26	ფოლადის მუხლი d=100	ცალი	18	
27	ფოლადის მუხლი d=32	ცალი	6	
28	მილის შესაწუთი d=200	ბრძ.მ	26	ფოლადისთვის
29	მილის შესაწუთი d=160	ბრძ.მ	124	ფოლადისთვის
30	მილის შესაწუთი d=100	ბრძ.მ	22	ფოლადისთვის
31	მილის შესაწუთი d=32	ბრძ.მ	6	ფოლადისთვის

სიცივით მომარაგების ძირითადი დანადგარებისა და მასალების სპეციფიკაცია				
№	დასახელება	ერთ	რაოდ.	შენიშვნა
1	ჩილერი 850 კვტ.	კომპ.	2	
2	საფართოებელი ჭურჭელი 500 ლიტრიანი	კომპ.	2	
3	ფოლადის ვენტილი d=250	ცალი	6	
4	საცირკულაციო ტუმბო Q=292.80 მ3/სთ H=10მ	კომპ.	2	ჩილერის
5	უკუსარქველი d=250	ცალი	1	
6	ფილტრი	კომპ.	2	
7	მანომეტრი	ცალი	2	
8	თერმომეტრი	ცალი	2	
9	ავტომატური ჰაერგამშვები	ცალი	2	
10	ფოლადის ვენტილი d=200	კომპ.	4	
11	ფოლადის მილი d=250	მ	44	
12	ფოლადის მილი d=200	მ	34	
13	ფოლადის მუხლი d=250	ცალი	12	
14	ფოლადის მუხლი d=200	ცალი	16	
15	მილის შესაფუთი d=250	გრძ.მ	44	ფოლადისთვის
16	მილის შესაფუთი d=200	გრძ.მ	34	ფოლადისთვის


П-11
Пк1+23.00
П-10
Пк1+10.00
П-9
Пк1+0.00
П-7
ПкО+80.00
П-6
ПкО+70.00
П-5
ПкО+55.00
П-4
ПкО+40.00
П-3
ПкО+25.00
П-2
ПкО+16.75
П-1
ПкО+10.00
ПкО+98.00
П-8
425.96
Ограждение
Ограждение
Ограждение

გრძივი პროფილი

M 1:200 - по горизонтали
M 1:200 - по вертикали

Проектные данные	Уклон, о/оо и вертикальная кривая, м	1
	Отметка, м	2
Фактические данные	Отметка, м	3
	Расстояние, м	4
Пикет		5
Прямая и кривая в плане		6
Номера поперечников		7

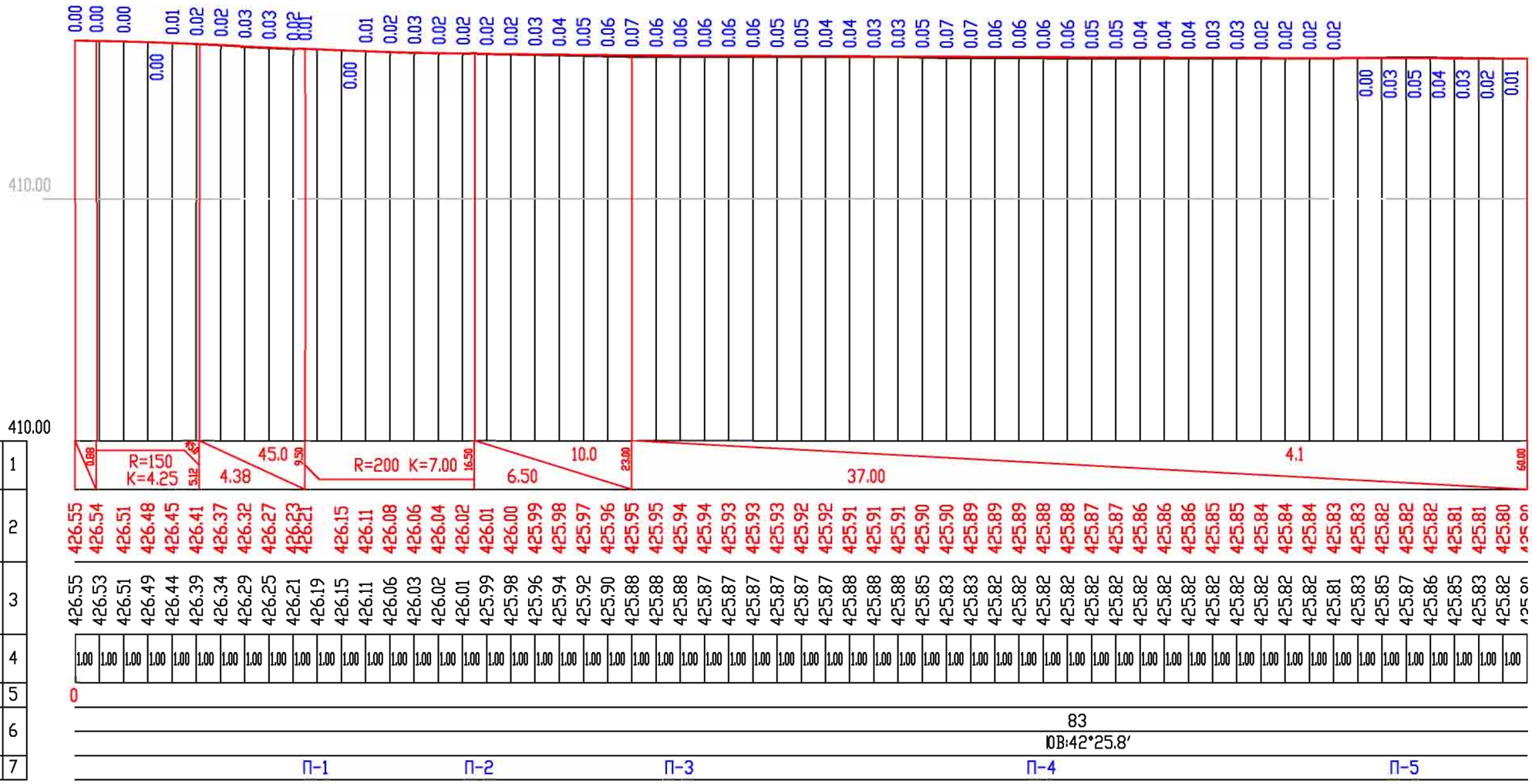

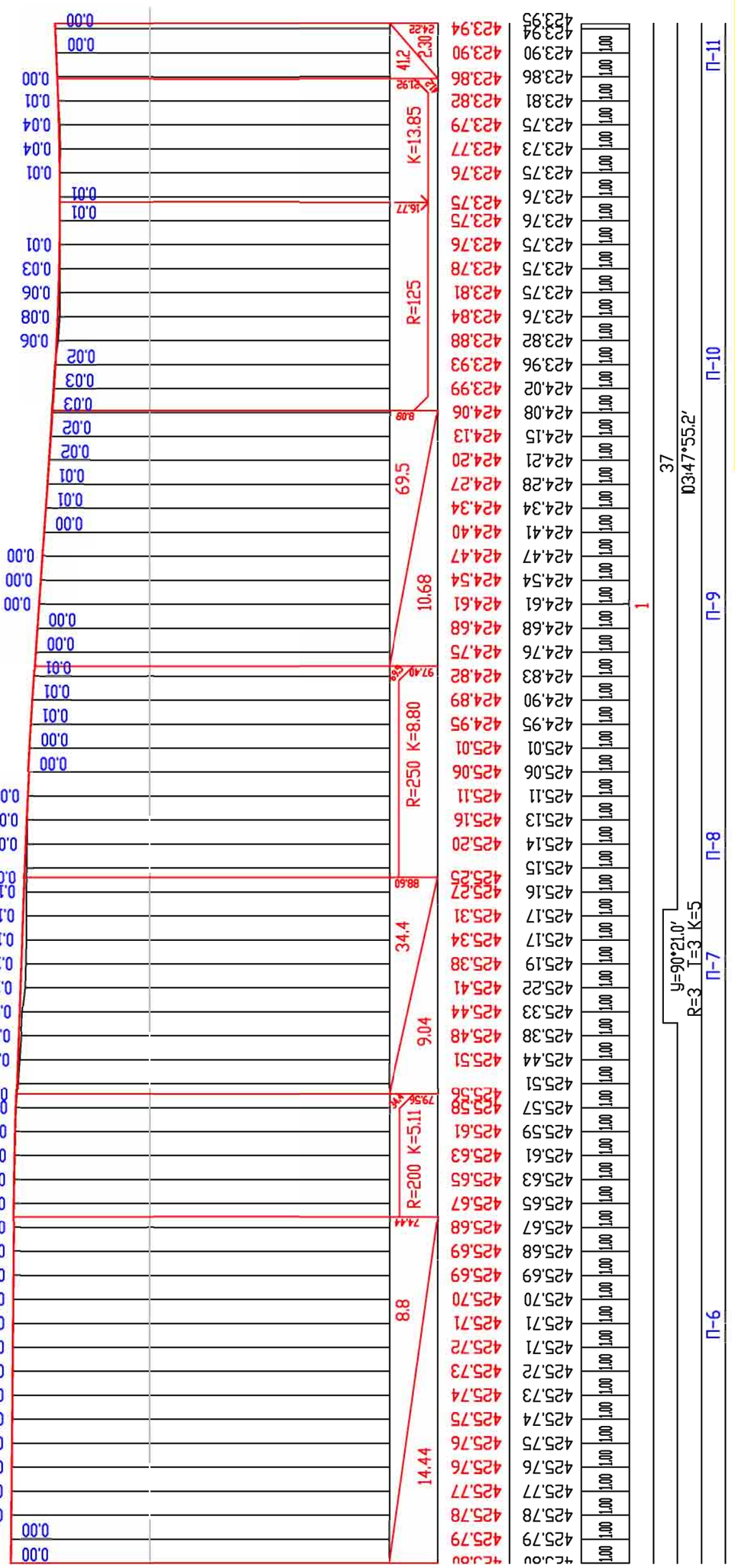
ვერტიკალური მშენებლობა
გრძივი პროფილი
დაამტკიცა
თ. ბურჭულაძე
ფურცელი
38-2
მ 1:200
37
03°47'55.2"
R=3 T=3 K=5
y=90°21.0'
П-11
П-10
П-9
П-8
П-7
П-6
423,94
423,90
423,86
423,81
423,75
423,73
423,75
423,76
423,75
423,76
423,75
423,76
423,75
423,78
423,75
423,76
423,82
423,96
423,99
424,02
424,08
424,15
424,21
424,28
424,34
424,41
424,47
424,54
424,61
424,68
424,76
424,83
424,90
424,95
425,01
425,06
425,11
425,13
425,14
425,15
425,16
425,17
425,19
425,22
425,33
425,38
425,44
425,51
425,57
425,59
425,61
425,63
425,65
425,67
425,68
425,69
425,70
425,71
425,72
425,73
425,74
425,75
425,76
425,77
425,78
425,79
423,94
423,90
423,86
423,82
423,77
423,75
423,76
423,75
423,78
423,81
423,84
423,88
423,93
423,99
424,06
424,13
424,20
424,27
424,34
424,40
424,47
424,54
424,61
424,68
424,75
424,82
424,89
424,95
425,01
425,06
425,11
425,16
425,20
425,25
425,27
425,31
425,34
425,38
425,41
425,44
425,48
425,51
425,56
425,58
425,61
425,63
425,65
425,67
425,68
425,69
425,70
425,71
425,72
425,73
425,74
425,75
425,76
425,77
425,78
425,79
100
1
41.2
2.30
K=13.85
R=125
69.5
10.68
97.40
R=250 K=8.80
88.60
34.4
9.04
79.56
R=200 K=5.11
74.44
8.8
14.44
0.00
0.01
0.04
0.06
0.08
0.03
0.02
0.05
0.09
0.11
0.14
0.17
0.19
0.10
0.07
0.03

განივი ჭრილები

П-1 Пк 0+10.00

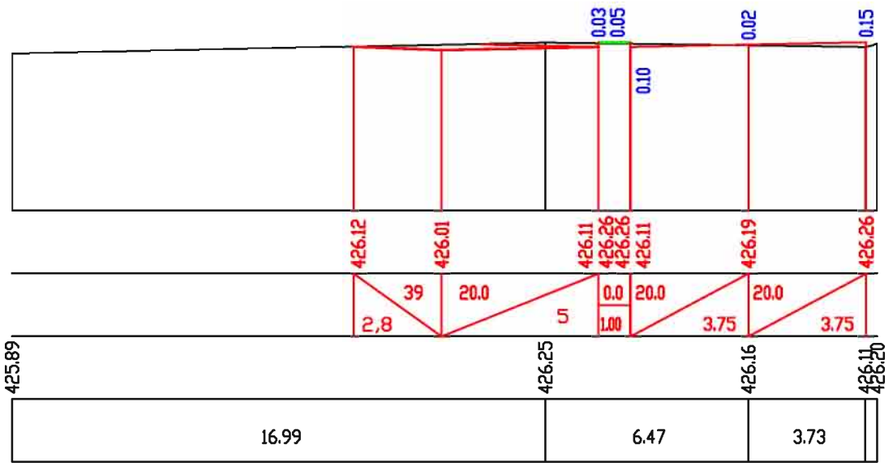

П-2 Пк 0+16.75

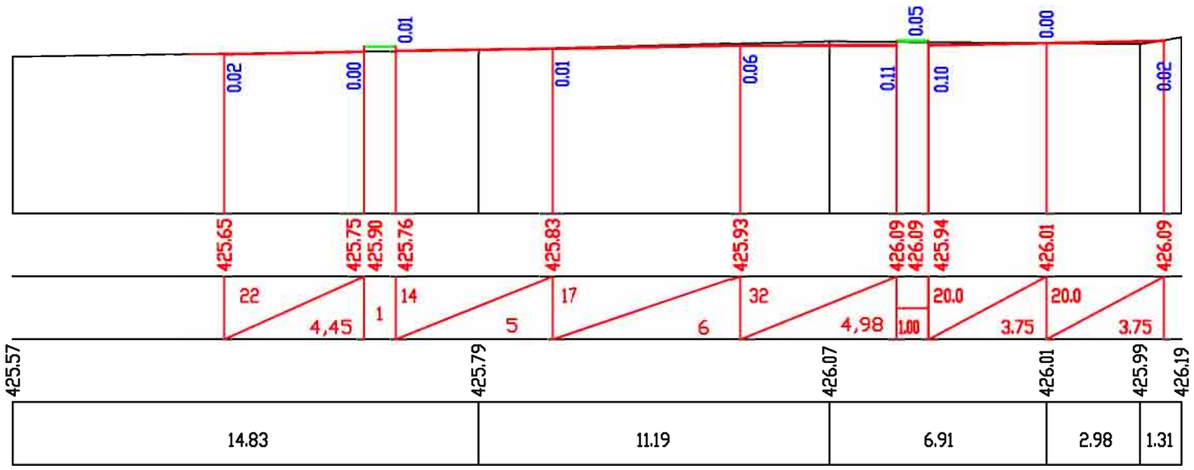

М 1:200 по горизонтали
М 1:200 по вертикали

Проектные данные	Отметка, м	
	Расстояние, м	
Фактические данные	Отметка, м	
	Расстояние. м	

П-3 Пк 0+25.00

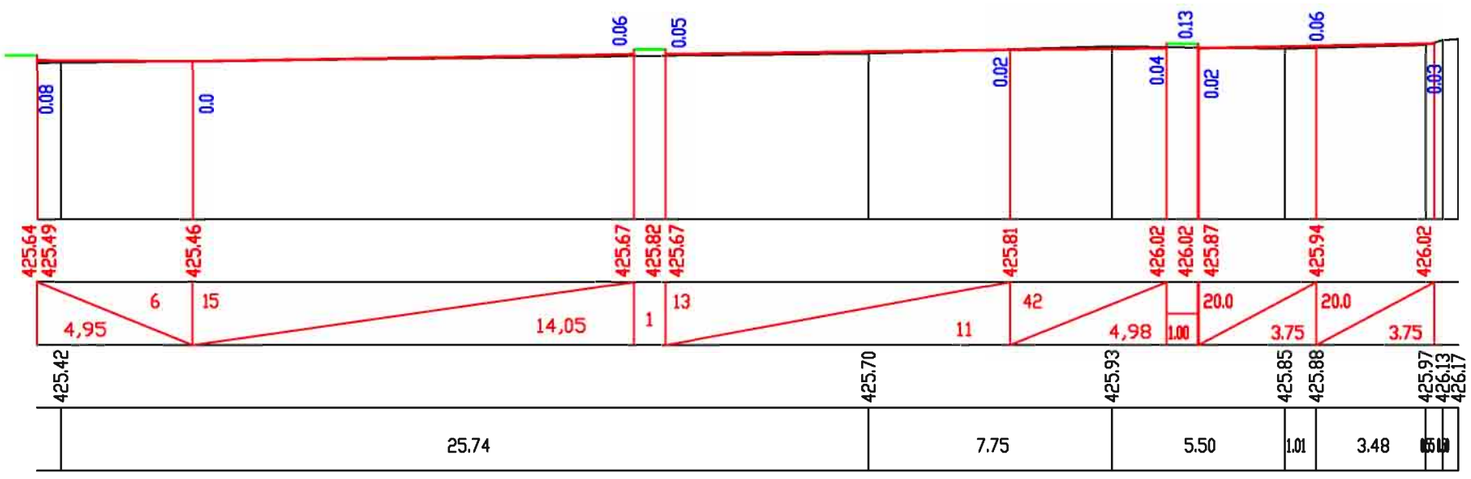

ვერტიკალური გეგმარება

განივი ჭრილები

ფურცელი
ვბ-3

მ 1:200

დაამუშავა თ. ბუჩუკური

განივი ჭრილები

П-4 Пк 0+40.00

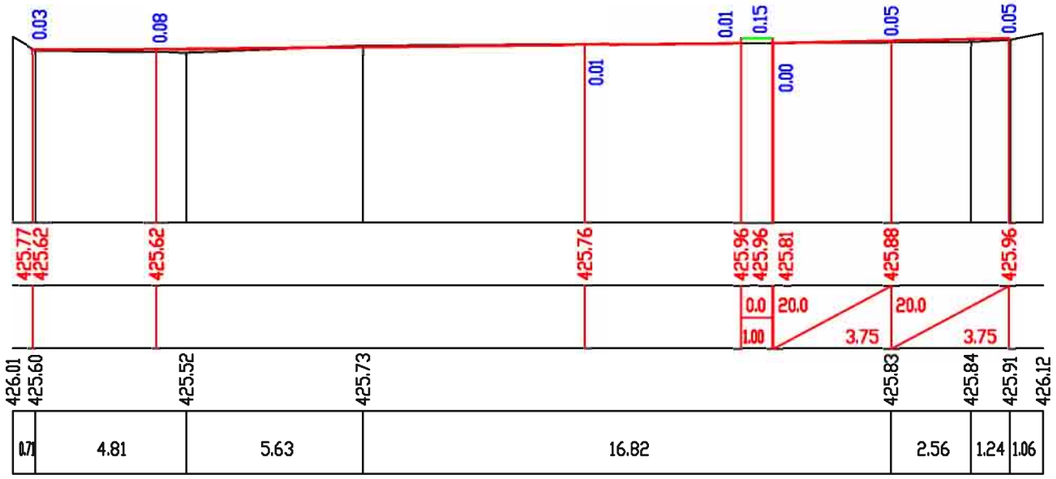

М 1:200 по горизонтали
М 1:200 по вертикали

Проектные данные	Отметка, м	
	Расстояние, м	
Фактические данные	Отметка, м	
	Расстояние, м	

П-5 Пк 0+55.00

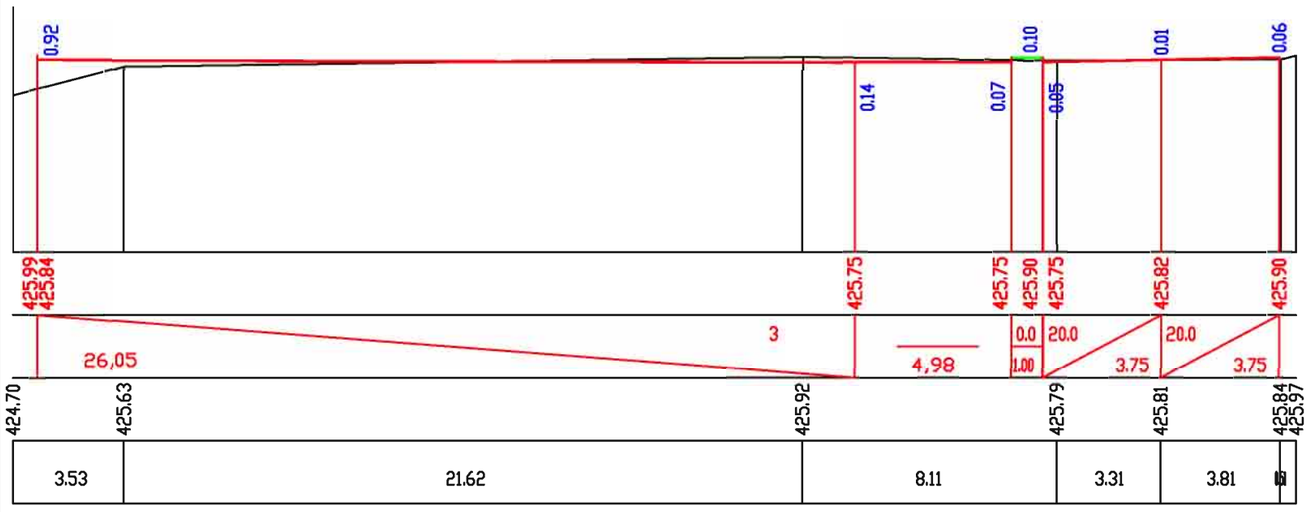

ვერტიკალური გეგმარება

განივი ჭრილები

ფურცელი
3გ-4

მ 1:200

დაამუშავა თ. ბუჩუკური

განივი ჭრილები

П-6 Пк 0+70.00

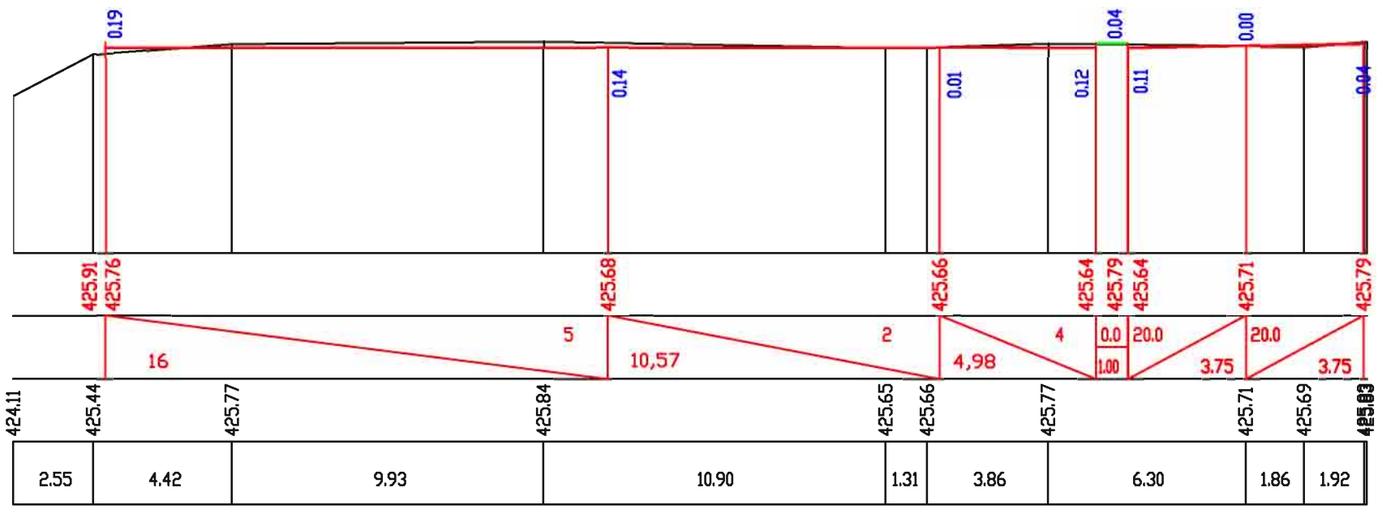

М 1:200 по горизонтали
М 1:200 по вертикали

Проектные данные	Отметка, м	
	Расстояние, м	
Фактические данные	Отметка, м	
	Расстояние. м	

П-7 Пк 0+80.00

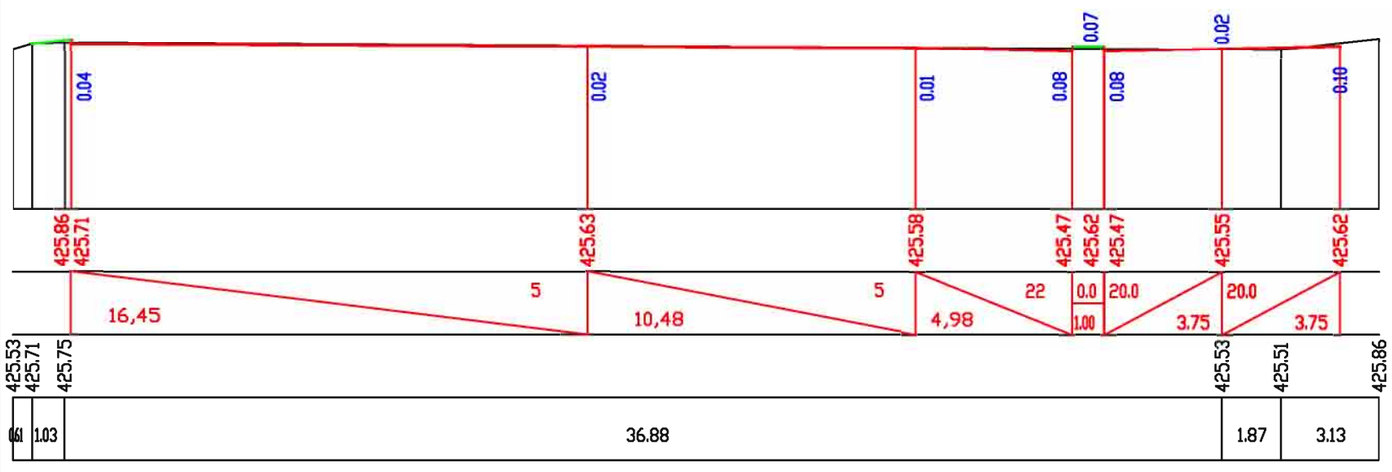

П-8 Пк 0+85.00

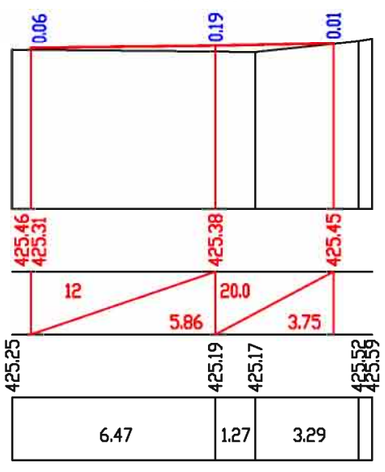

ვერტიკალური გეგმარება

განივი ჭრილები

ფურცელი
ვბ-5

მ 1:200

დაამუშავა თ. ბუჩუკური

განივი ჭრილები

П-9 Пк 1+0.00

П-10 Пк 1+10.00

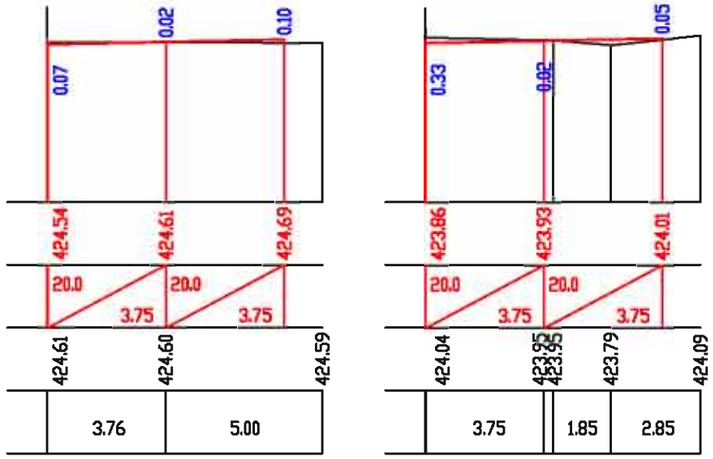

М 1:200 по горизонтали
М 1:200 по вертикали

Проектные данные	Отметка, м	
	Расстояние, м	
Фактические данные	Отметка, м	
	Расстояние. м	

П-11 Пк 1+23.00

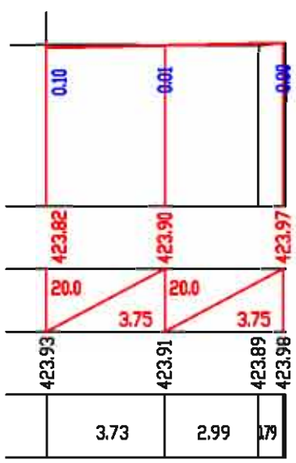

სამუშაოთა მოცულობების უწყისი

№	სამუშაოთა დასახელება							განზ	რაოდ.
	მოსამზადებელი სამუშაოები								
1	სავალ ნაწილზე არსებული ამორტიზირებული ა.ბ-ის საფარის მოხსნა ფრეზით და დატვირთვა თვითმცლელებზე H=10 სმ							მ²	2893.00
	2893.00	*	0.10	=	289.30				
	289.30	*	1.30	=	376.09	1.30	გაფხვ. კოეფ.	მ³	376.09
	289.30	*	2.20	=	636.46			ტ	636.46
2	გრუნტის (II კატ) მოჭრა, აგროვება და დატვირთვა თვითმცლელებზე							მ²	2893.00
	2893.00	*	0.40	*	1.30	=	1504.36	მ³	1504.36
	1504.36	*	1.60	=	2406.98			ტ	2406.98
3	სამშენებლო ნაგავის გატანა								
	376.09	+	1504.36	=	1880.45			მ³	1880.45
	636.46	+	2406.98	=	3043.44			ტ	3043.44
	სავალ ნაწილზე სამოსის მოწყობა (აბ)								
4	გზის სავალ ნაწილზე საფუძველის ქვედა (ქვესაგები) ფენის მოწყობა, ქვიშახრეშოვანი ნარევით H=20სმ							მ²	3033.00
	3033.00	*	0.20	=	606.60				
	606.60	*	1.22	=	740.05			მ³	740.05
5	გზის სავალ ნაწილზე საფუძველის ზედა ფენის მოწყობა ფრაქციული (0-40) მმ ღორღით H=20 სმ							მ²	3033.00
	3033.00	*	0.20	=	606.60				
	606.60	*	1.26	=	764.32			მ³	764.32
6	საფუძველის ზედა ფენაზე თხევადი ბიტუმის მოსხმა						0.6კგ/მ²	მ²	3033.00
	3033.00	*	0.0006	=	1.8198			ტ	1.82
7	გზის სავალ ნაწილზე საფარის ქვედა ფენის მოწყობა მსხვილმარცვლოვანი, ფოროვანი ა.ბ-ის ცხელი ნარევით, მარკა II H=6 სმ							მ²	3033.00
	3033.00	*	0.06	=	181.98			მ³	181.98
	181.98	*	2.3275	=	423.56			ტ	423.56
8	საფარის ქვედა ფენაზე თხევადი ბიტუმის მოსხმა						0.3კგ/მ²	მ²	3033.00
	3033.00	*	0.0003	=	0.9099			ტ	0.91
9	გზის სავალ ნაწილზე საფარის ზედა ფენის მოწყობა წვრილმარცვლოვანი, მკვრივი ა.ბ-ის ცხელი ნარევით, ტიპი „ბ“, მარკა II H=4 სმ							მ²	3033.00
	3033.00	*	0.04	=	121.32			მ³	121.32
	121.32	*	2.4350	=	295.41			ტ	295.41
10	ბაზალტის (15*30)სმ ბორდურის მოწყობა							გრძ.მ	301.00
	ბეტონი ბორდურის საფუძველისათვის								
	301.00	*	0.0550	=	16.56			მ³	16.56

ვერტიკალური გეგმარება

განივი ჭრილები
სამუშაოთა მოცულობების უწყისი

ფურცელი
ვბ-6

მ 1:200

დაამუშავა თ. გუჩუკური