არსებული ფასადი

არსებული ჭრილები

არსებული ფასადი მ 1:100

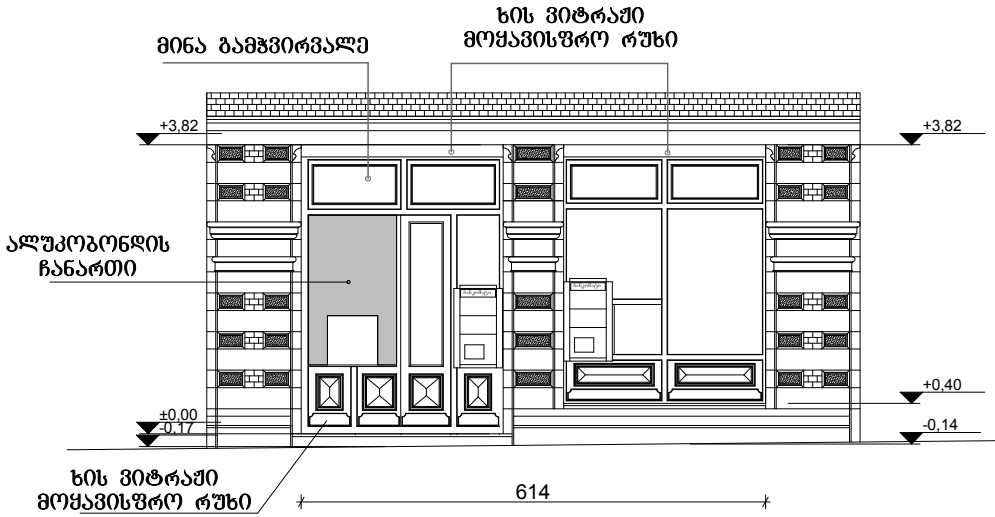

ჭრილი 1-1 მ 1:100

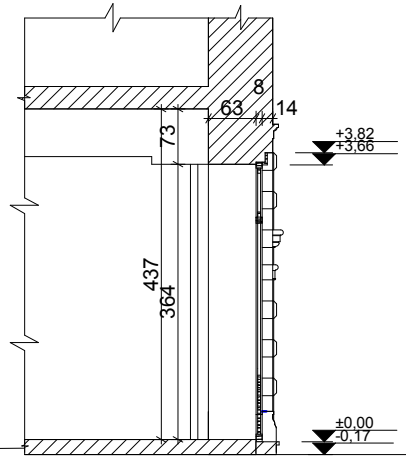

ჭრილი 1-1 მ 1:100

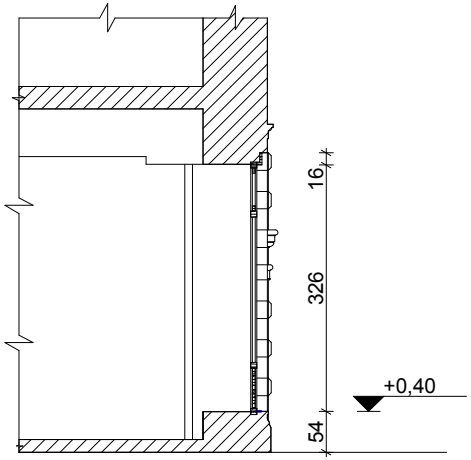

არსებული გეგმა მ 1:100

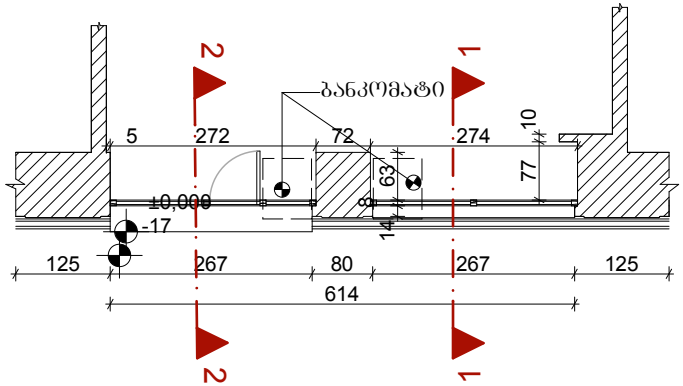

ფასადზე საპროექტო ვიტრაჟების განლაგების სქემა



საპროექტო ვიტრაჟების ადგილმდებარეობა

დირექტორი		დ.ჯაფარიძე	ქ. თბილისი დავით აღმაშენებლის გამ. №96 შ.პ.ს. განთიადის ს.კ. 01.13.08.007.026.01.505 ფართის ვიტრაჟის რეკონსტრუქციის და სარეკლამო აბრის პროექტი	შ.პ.ს. “ბონუს პლუსი“			B O N U S
არქიტექტორი		ვ.ჩანსკი					
				დაკვეთა № 2			
			აზომვითი ნახაზი	სტადია	ფურც.	რაოდ.	მასშტ.
			ფასადი, გეგმა, ჭრილები	მ.პ.			1:100

საპროექტო ვიტრაჟის ფასადი მ 1:100

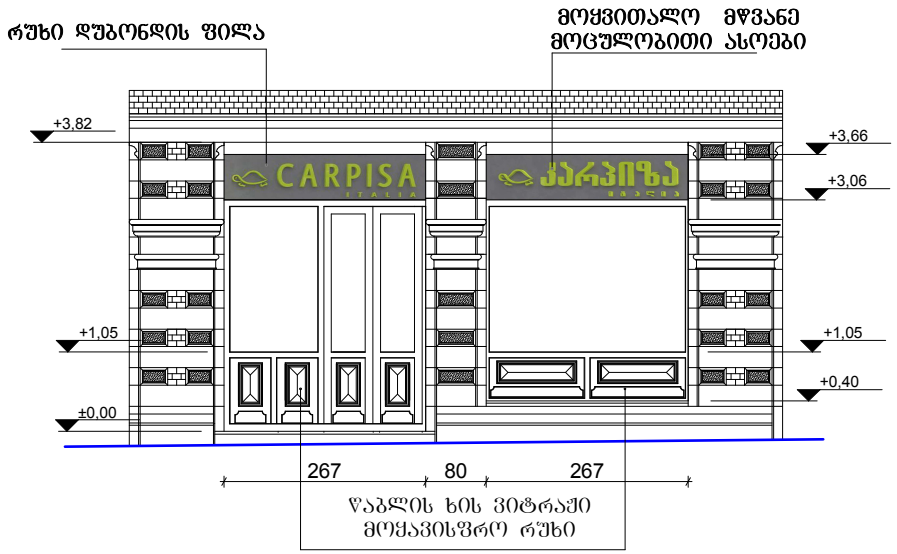

საპროექტო ვიტრაჟის გეგმა მ 1:100

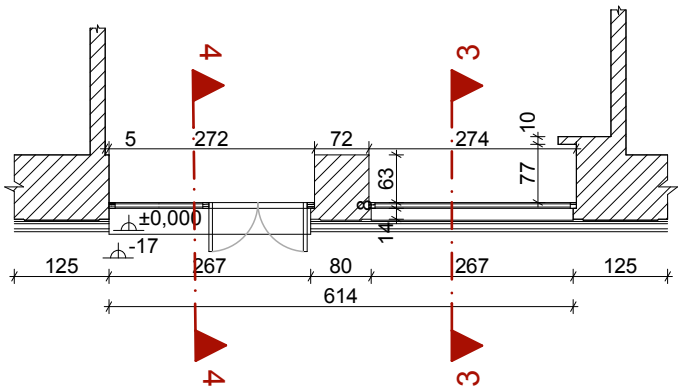

ჭრილი 1-1 მ 1:100

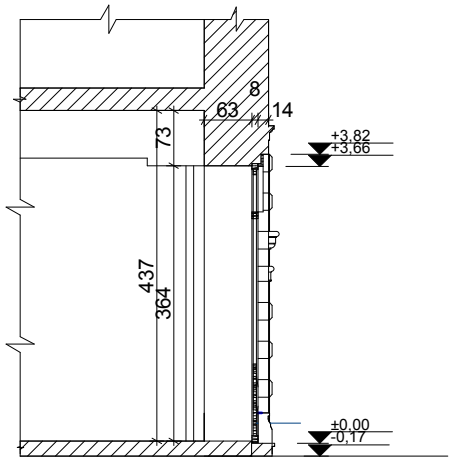

ჭრილი 1-1 მ 1:100

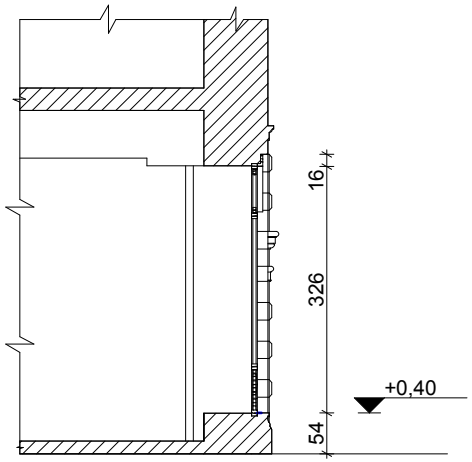

ფასადზე საპროექტო ვიტრაჟების განლაგების სქემა

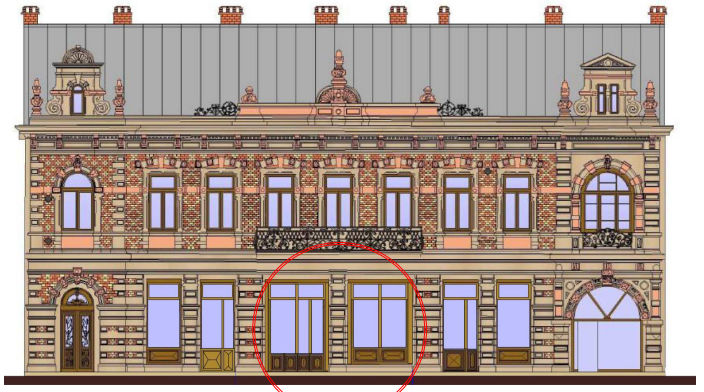

დირექტორი		დ.ჯაფარიძე	ქ. თბილისი დავით აღმაშენებლის გამ. №96 შ.პ.ს. განთიადის ს.კ. 01.13.08.007.026.01.505 ფართის ვიტრაჟის რეკონსტრუქციის და სარეკლამო ბანერის პროექტი	შ.პ.ს. "ბონუს პლუსი"			
არქიტექტორი		ვ.რუანსკი					
				დაკვეთა № 2			
			არქიტექტურა	სტადია	ფურც.	რაოდ.	მასშტ.
			ფასადი, გეგმა, ჭრილები	მ.პ.			1:100

არსებული ვიტრაჟების დეტალური აზომვითი ნახაზი მ1:50

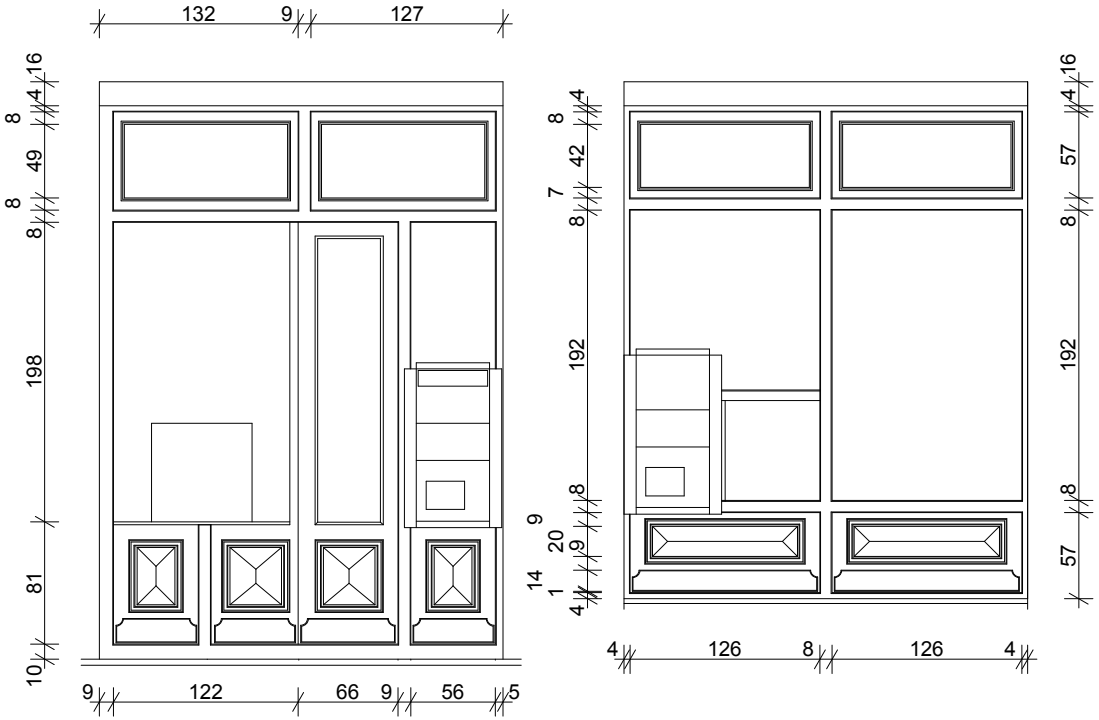

დირექტორი		დ.ჯაფარიძე	ქ. თბილისი დავით აღმაშენებლის გამ. №96 შ.პ.ს. განთიადის ს.კ. 01.13.08.007.026.01.505 ფართის ვიტრაჟის რეკონსტრუქციის და სარეკლამო აბრის პროექტი	შ.პ.ს. “ბონუს პლუსი“			B O N U S
არქიტექტორი		ვ.რჟანსკი					
				დაკვეთა № 2			
			აზომვითი ნახაზი	სტადია	ფურც.	რაოდ.	მასშტ.
			არსებული ვიტრაჟები	მ.პ.			1:50

საპროექტო ვიტრაჟის დეტალური ნახაზი
მ1:50

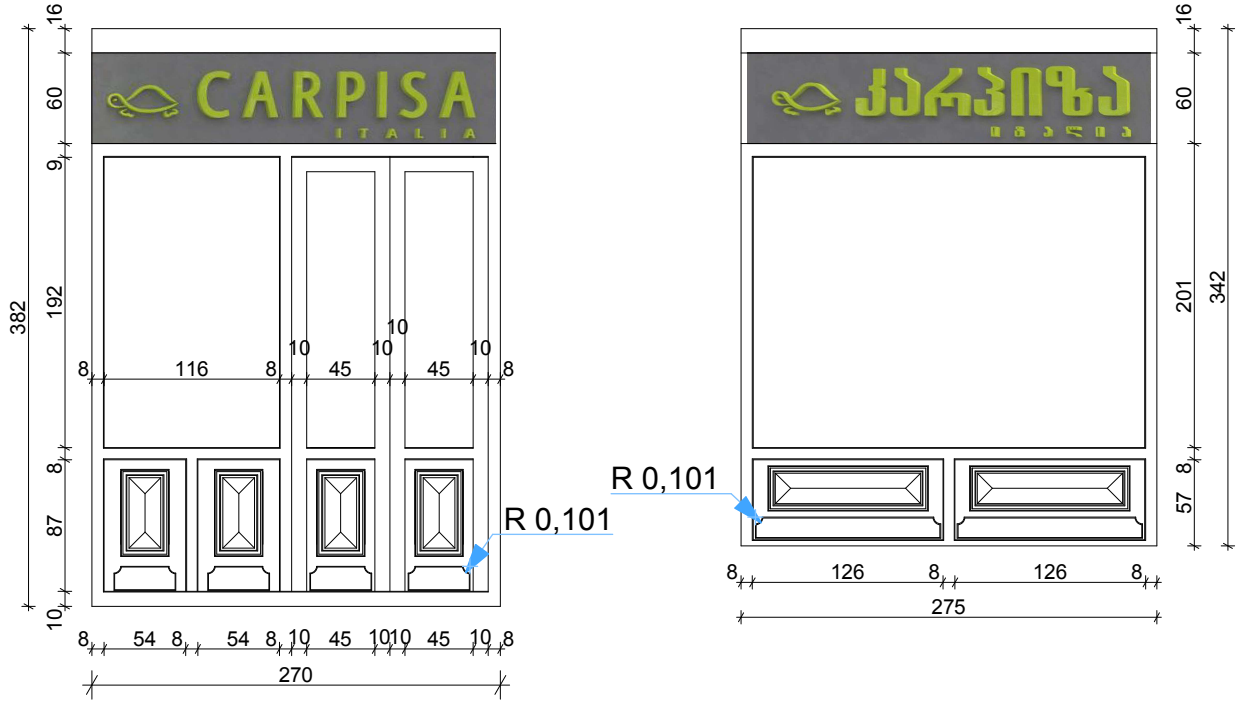

დირექტორი		დ.ჯაფარიძე	ქ. თბილისი დავით აღმაშენებლის გამ. №96 შ.პ.ს. განთიადის ს.კ. 01.13.08.007.026.01.505 ფართის ვიტრაჟის რეკონსტრუქციის და სარეკლამო აბრის პროექტი	შ.პ.ს. "ბონუს პლუსი"			B O N U S
არქიტექტორი		ვ.რჟანსკი					
				დაკვეთა № 2			
			არქიტექტურა	სტადია	ფურც.	რაოდ.	მასშტ.
			არსებული ვიტრაჟები	მ.პ.			1:50

საპროექტო ვიტრაჟის ფასადი მ 1:100

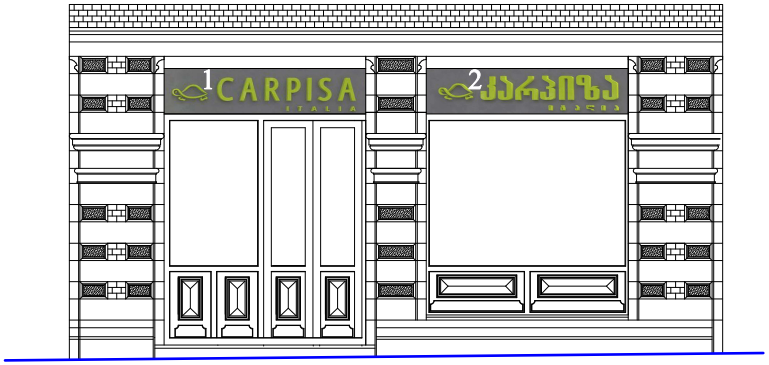

სარეკლამო სივრცის შეფარდება ფასადთან

	მანათობელი ყუთი1	1,6 m²
	მანათობელი ყუთი2	1,6 m²

ფასადის საერთო ფართის კროკი

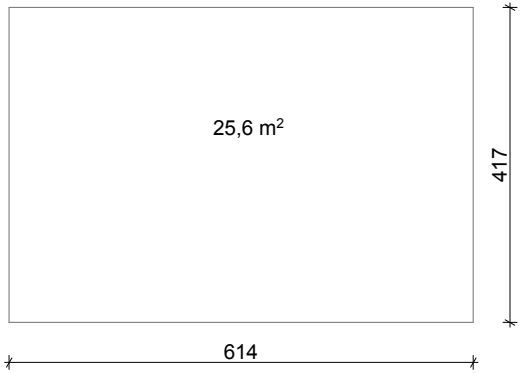

განმარტება:

ფასადის საერთო ფართობი შეადგენს 25.6 მ². აქედან, დაშვებული სარეკლამო ბრის განთავსების მაქსიმალური საერთო ფართობი 20% უდრის 5.3 მ². ჩვენ შემთხვევაში ათვისებულია მხოლოდ 3.2 მ². იხ. გამოტანილი ცალკეული სარეკლამო ბრების კროკები.

დირექტორი		დ.ჯაფარიძე	ქ. თბილისი დავით აღმაშენებლის გამ. №96 შ.ა.ს. განთიადის ს.კ. 01.13.08.007.026.01.505 ფართის ვიტრაჟის რეკონსტრუქციის და სარეკლამო ბრის პროექტი	შ.ა.ს. "ბონუს პლუსი"			B O N U S
არქიტექტორი		ვ.რჟანსკი					
				დაკვეთა № 2			
			არქიტექტურა	სტადია	ფურც.	რაოდ.	მასშტ.
			სარეკლამო სივრცის შეფარდება ფასადთან	მ.პ.			1:100