ქ. თბილისი დავით აღმაშენებლის გამ. №96 შ.პ.ს. განთიადის ს.კ. 01.13.08.007.026.01.505 ფართის ვიტრაჟის რეკონსტრუქციის და სარეკლამო აბრის პროექტის განმარტებითი ბარათი

წინამდებარე პროექტი ითვალისწინებს აღმაშენებლის გამ. № 96-ში მდებარე კომერციული ფართის (ს/კ 01.13.08.007.026.01.505) ფასადზე არსებული ვიტრაჟის და ბანკომატების დემოტაჟს, რის შემდეგაც მოეწყობა ახალი ვიტრაჟი და სარეკლამო აბრა. პროექტით არ არის გათვალისწინებული ფასადის ქვით მოპირკეთებული ან რაიმე სხვა დეტალების ცვლილება. პროექტის განხორციელება მნიშვნელოვნად გააუმჯობესებს ძეგლის იერსახეს.

საკადასტრო გეგმა

მასშტაბი: 1:500

საქართველოს იუსტიციის სამინისტრო
საჯარო რეესტრის ეროვნული სააგენტო
თბილისის სარეგისტრაციო სამსახური

მიწის ნაკვეთი:

სარეგისტრაციო №

საკადასტრო № 1 / 13 / 8 / 7/26
ზონა თბილისი / სექტორი დიდუბე / კვარტალი / ნაკვეთი

მისამართი: აღმაშენებლის გამზირი №96

ბეჭედი

თარიღი: 05.02.2007წ.

ფართობი: 1141 კვ.მ.

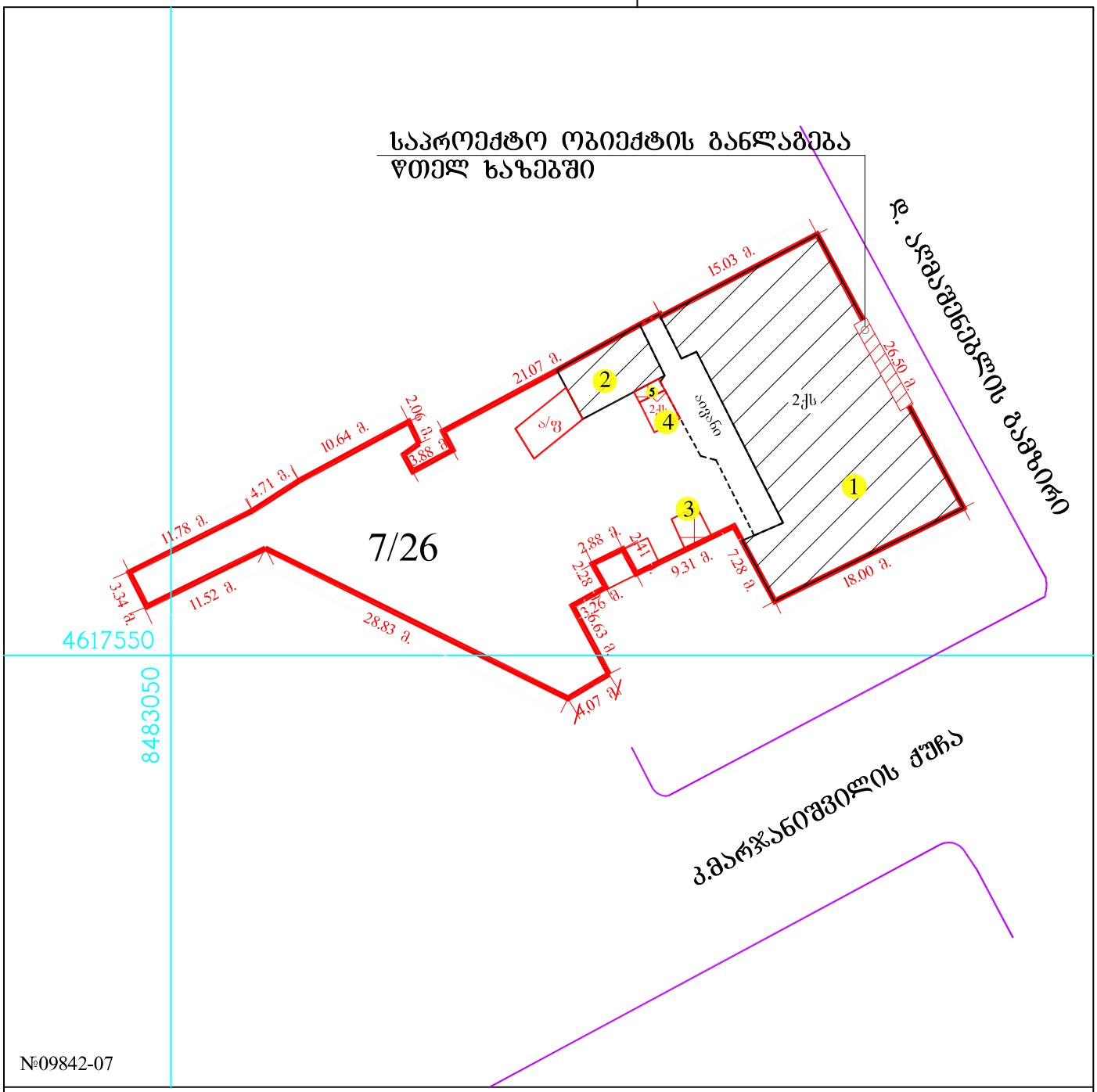

არსებული ფასადი

არსებული ჭრილები

არსებული ფასადი მ 1:100

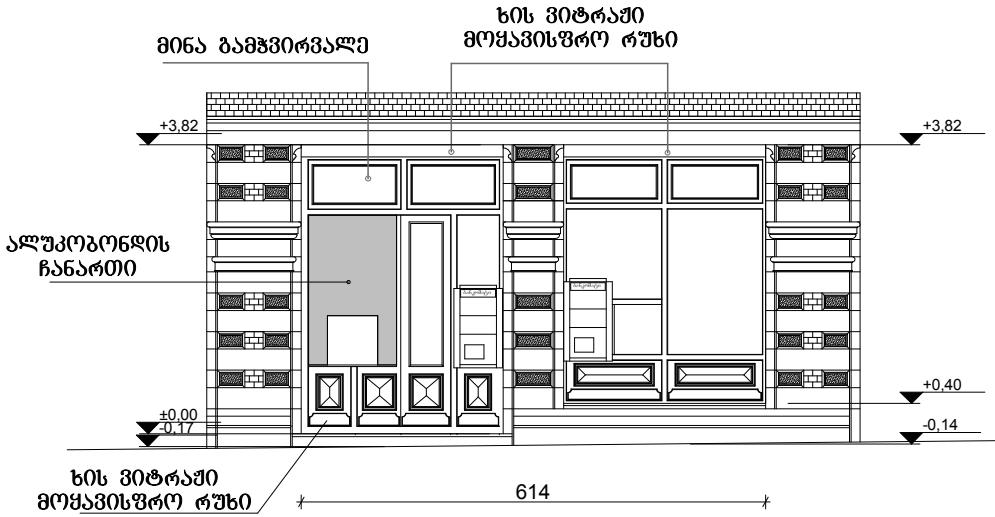

ჭრილი 1-1 მ 1:100

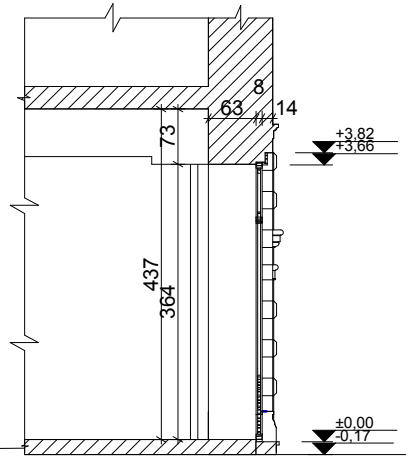

ჭრილი 1-1 მ 1:100

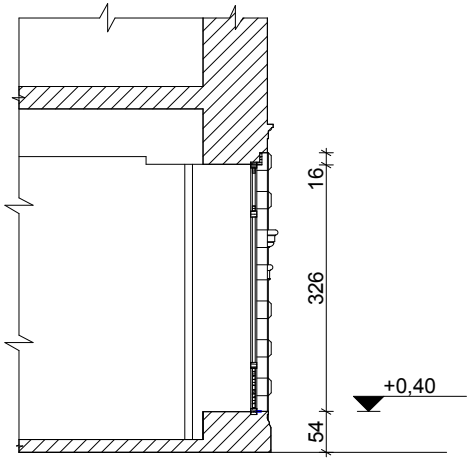

არსებული გეგმა მ 1:100

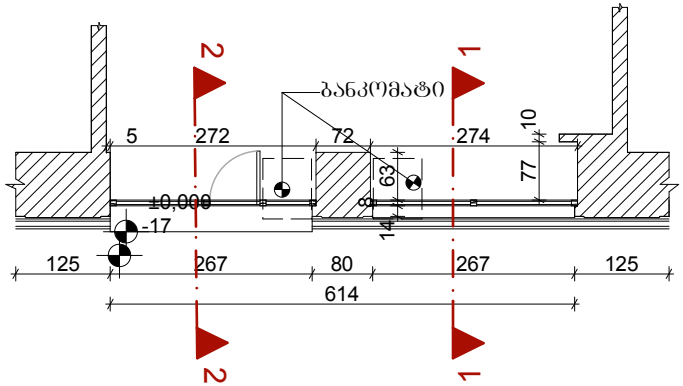

ფასადზე საპროექტო ვიტრაჟების განლაგების სქემა



საპროექტო ვიტრაჟების ადგილმდებარეობა

დირექტორი		დ.ჯაფარიძე	ქ. თბილისი დავით აღმაშენებლის გამ. №96 შ.პ.ს. განთიადის ს.კ. 01.13.08.007.026.01.505 ფართის ვიტრაჟის რეკონსტრუქციის და სარეკლამო აბრის პროექტი	შ.პ.ს. “ბონუს პლუსი“			B O N U S
არქიტექტორი		ვ.ჩანსკი					
				დაკვეთა № 2			
			აზომვითი ნახაზი	სტადია	ფურც.	რაოდ.	მასშტ.
			ფასადი, გეგმა, ჭრილები	მ.პ.			1:100

საპროექტო ვიტრაჟის ფასადი მ 1:100

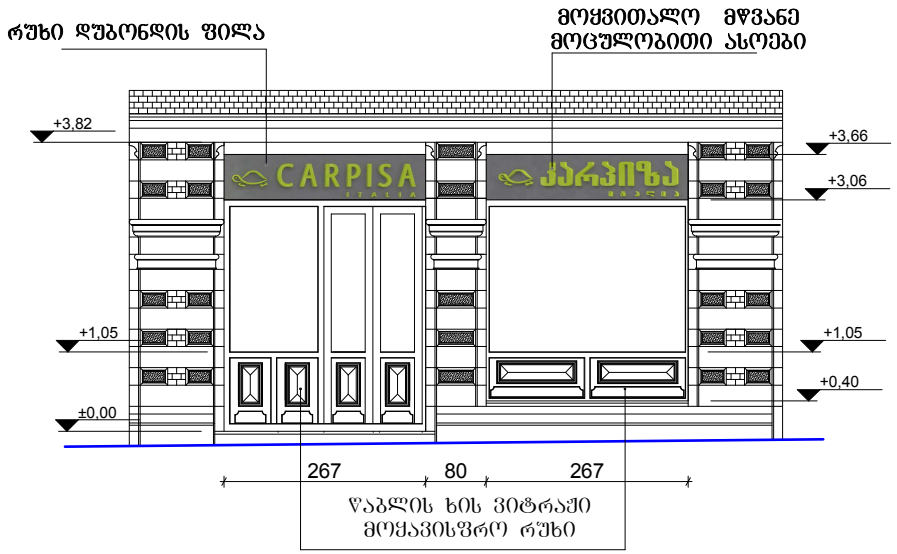

საპროექტო ვიტრაჟის გეგმა მ 1:100

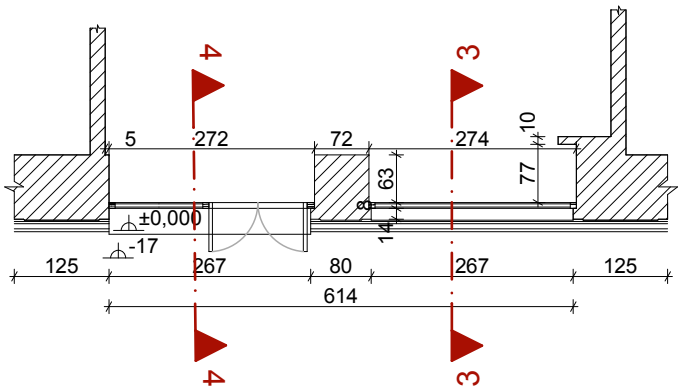

ჭრილი 1-1 მ 1:100

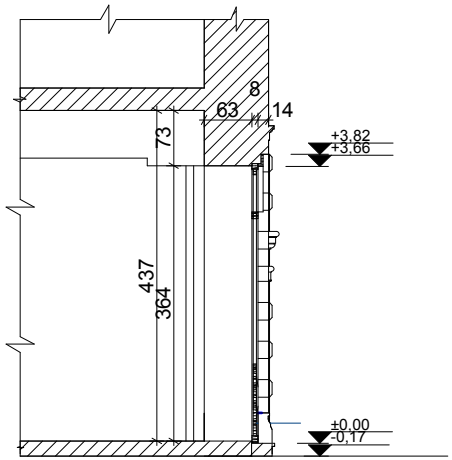

ჭრილი 1-1 მ 1:100

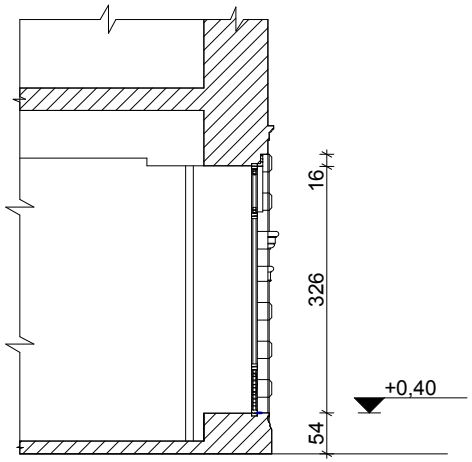

ფასადზე საპროექტო ვიტრაჟების განლაგების სქემა

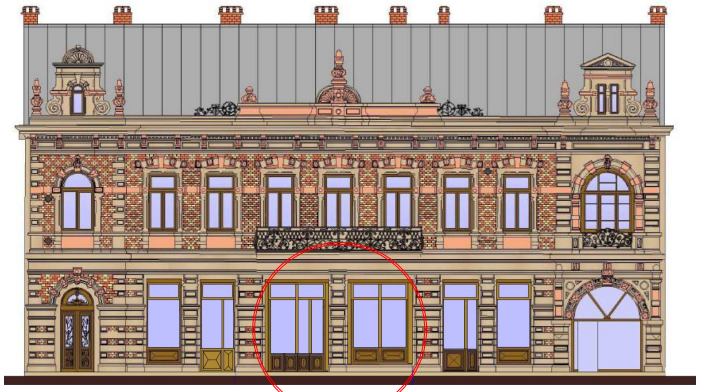

დირექტორი		დ.ჯაფარიძე	ქ. თბილისი დავით აღმაშენებლის გამ. №96 შ.პ.ს. განთიადის ს.კ. 01.13.08.007.026.01.505 ფართის ვიტრაჟის რეკონსტრუქციის და სარეკლამო ბანერის პროექტი	შ.პ.ს. "ბონუს პლუსი"			
არქიტექტორი		ვ.რუანსკი					
				დაკვეთა № 2			
			არქიტექტურა	სტადია	ფურც.	რაოდ.	მასშტ.
			ფასადი, გეგმა, ჭრილები	მ.პ.			1:100

არსებული ვიტრაჟების დეტალური აზომვითი ნახაზი მ1:50

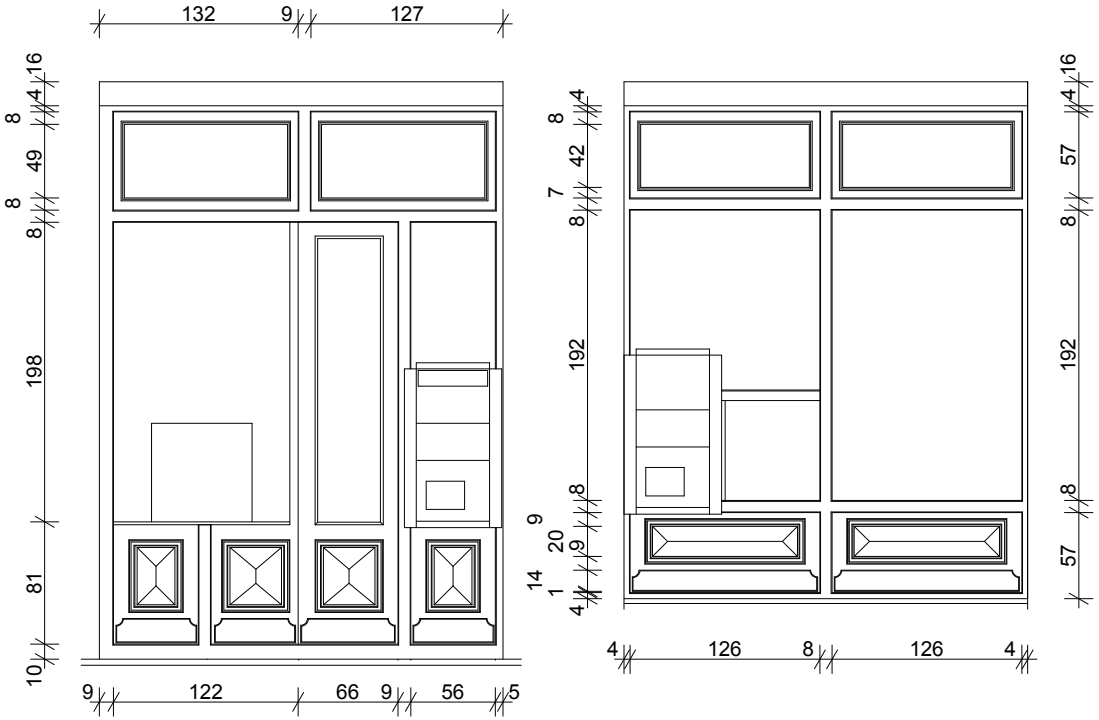

დირექტორი		დ.ჯაფარიძე	ქ. თბილისი დავით აღმაშენებლის გამ. №96 შ.პ.ს. განთიადის ს.კ. 01.13.08.007.026.01.505 ფართის ვიტრაჟის რეკონსტრუქციის და სარეკლამო აბრის პროექტი	შ.პ.ს. “ბონუს პლუსი“			B O N U S
არქიტექტორი		ვ.რჟანსკი					
				დაკვეთა № 2			
			აზომვითი ნახაზი	სტადია	ფურც.	რაოდ.	მასშტ.
			არსებული ვიტრაჟები	მ.პ.			1:50

საპროექტო ვიტრაჟის დეტალური ნახაზი
მ1:50

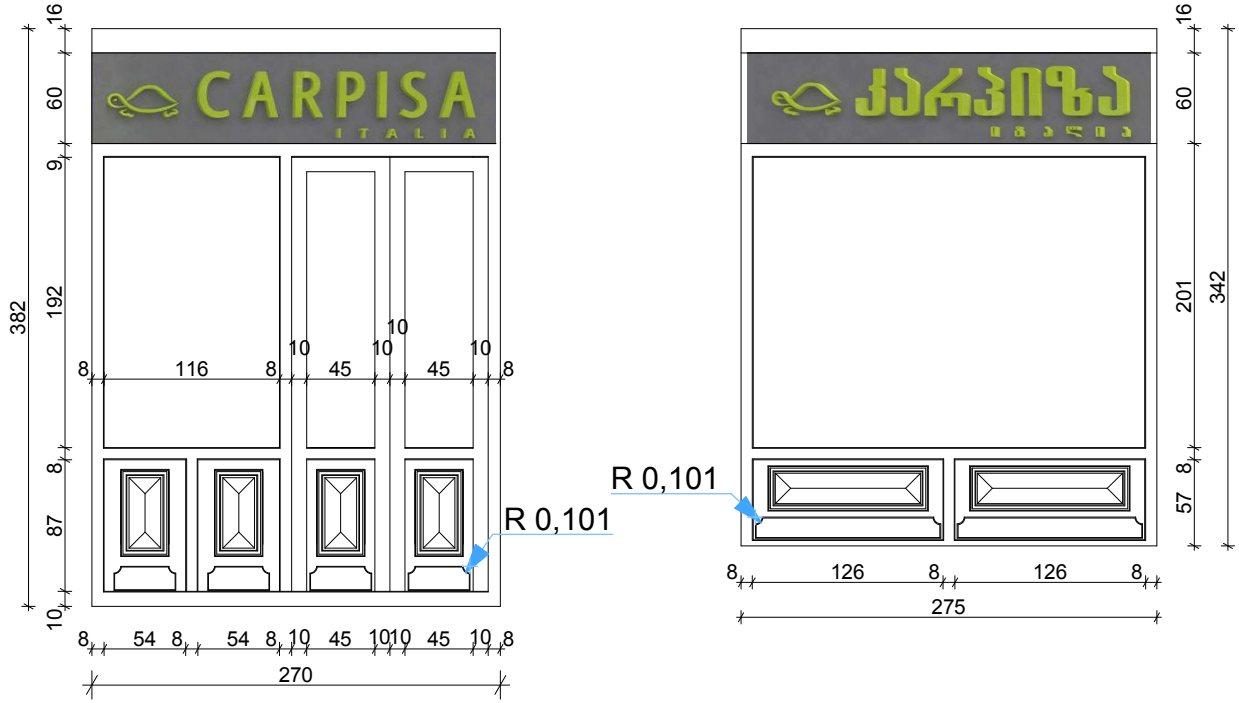

დირექტორი		დ.ჯაფარიძე	ქ. თბილისი დავით აღმაშენებლის გამ. №96 შ.პ.ს. განთიადის ს.კ. 01.13.08.007.026.01.505 ფართის ვიტრაჟის რეკონსტრუქციის და სარეკლამო აბრის პროექტი	შ.პ.ს. "ბონუს პლუსი"			B O N U S
არქიტექტორი		ვ.რჟანსკი					
				დაკვეთა № 2			
			არქიტექტურა	სტადია	ფურც.	რაოდ.	მასშტ.
			არსებული ვიტრაჟები	მ.პ.			1:50

საპროექტო ვიტრაჟის ფასადი მ 1:100

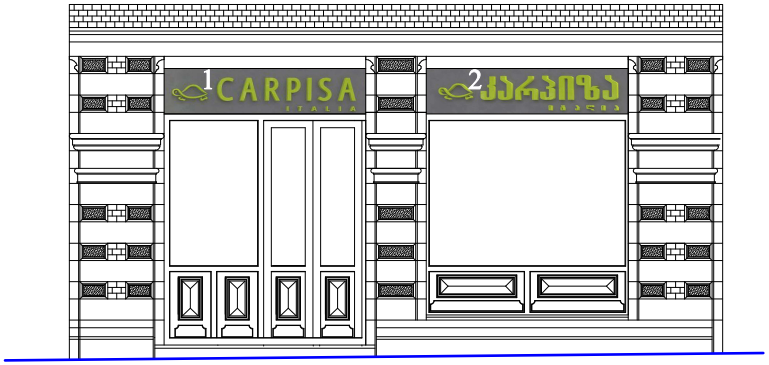

სარეკლამო სივრცის შეფარდება ფასადთან

	მანათობელი ყუთი1	1,6 m²
	მანათობელი ყუთი2	1,6 m²

ფასადის საერთო ფართის კროკი

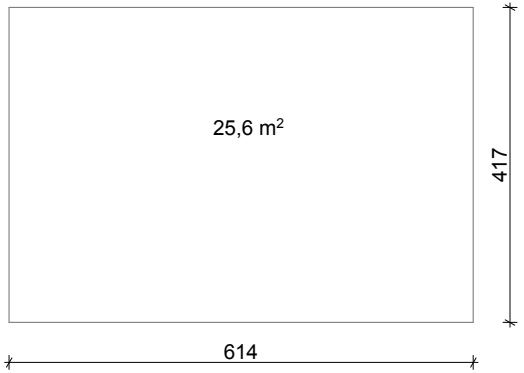

განმარტება:

ფასადის საერთო ფართობი შეადგენს 25.6 მ². აქედან, დაშვებული სარეკლამო ბრის განთავსების მაქსიმალური საერთო ფართობი 20% უდრის 5.3 მ². ჩვენ შემთხვევაში ათვისებულია მხოლოდ 3.2 მ². იხ. გამოტანილი ცალკეული სარეკლამო ბრების კროკები.

დირექტორი		დ.ჯაფარიძე	ქ. თბილისი დავით აღმაშენებლის გამ. №96 შ.ა.ს. განთიადის ს.კ. 01.13.08.007.026.01.505 ფართის ვიტრაჟის რეკონსტრუქციის და სარეკლამო ბრის პროექტი	შ.ა.ს. "ბონუს პლუსი"			B O N U S
არქიტექტორი		ვ.რჟანსკი					
				დაკვეთა № 2			
			არქიტექტურა	სტადია	ფურც.	რაოდ.	მასშტ.
			სარეკლამო სივრცის შეფარდება ფასადთან	მ.პ.			1:100