
CAR W
ავტო სამრეცხაო
ვულკანიზაცია
ELIT ELECTRONICS
OUTLET


ELIT ELECTRONICS
erbauer
OUTLET

ავტო სამრეცხაო


CAR WASH
ავთო სამრეცხაო
ვულკანიზაცია


CAR WASH
ავტო სამრეცხაო


ავთო სამრეცხაო


CAR WASH
ᲕᲣᲚᲙᲐᲜᲘᲖᲐᲪᲘᲐ

გეგმა

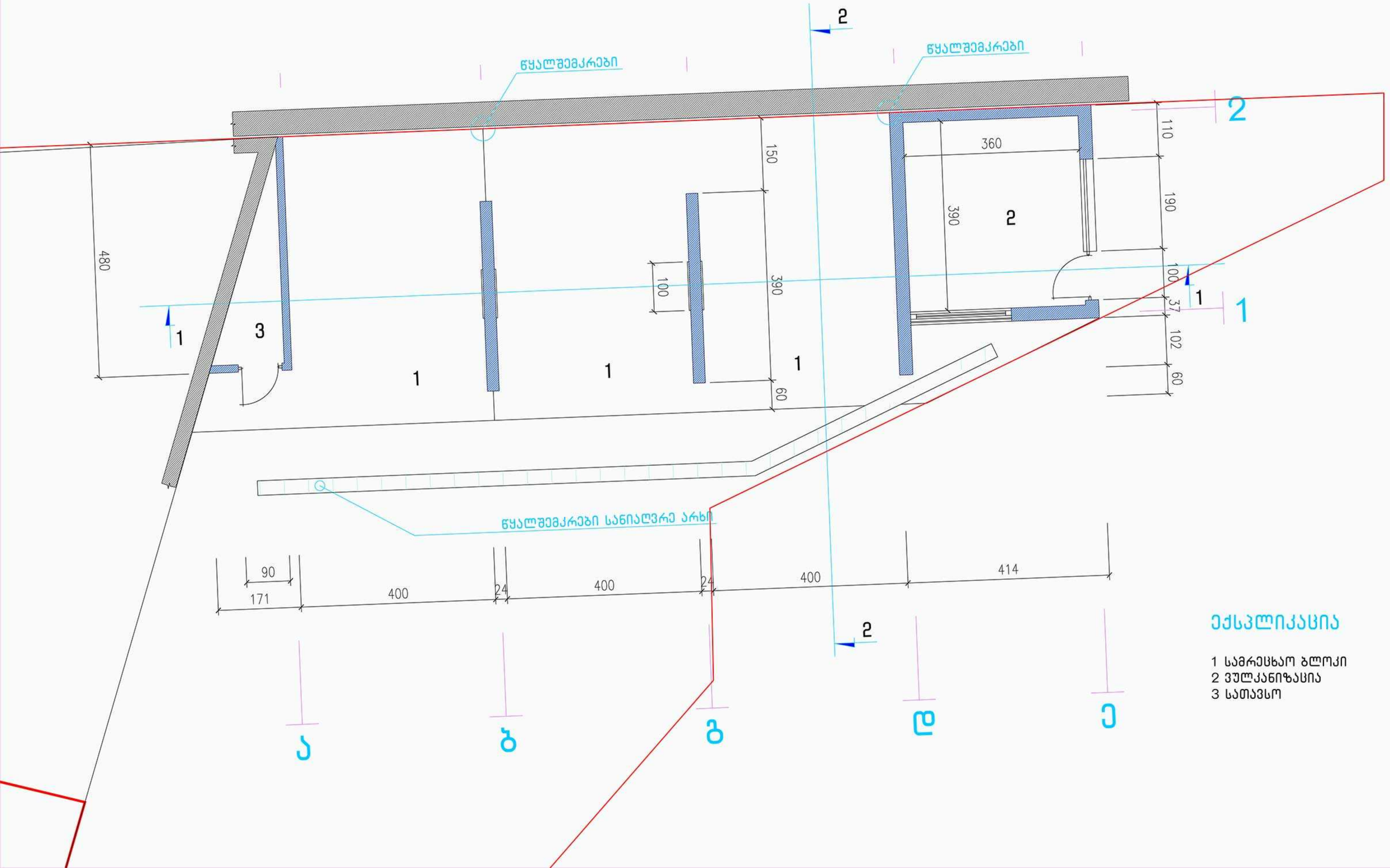

ექსპლიკაცია

1 სამრეცხაო ბლოკი
2 ვულკანიზაცია
3 სათავსო

სახურავის მოწყობის სქემა



ფასადი ა-ე

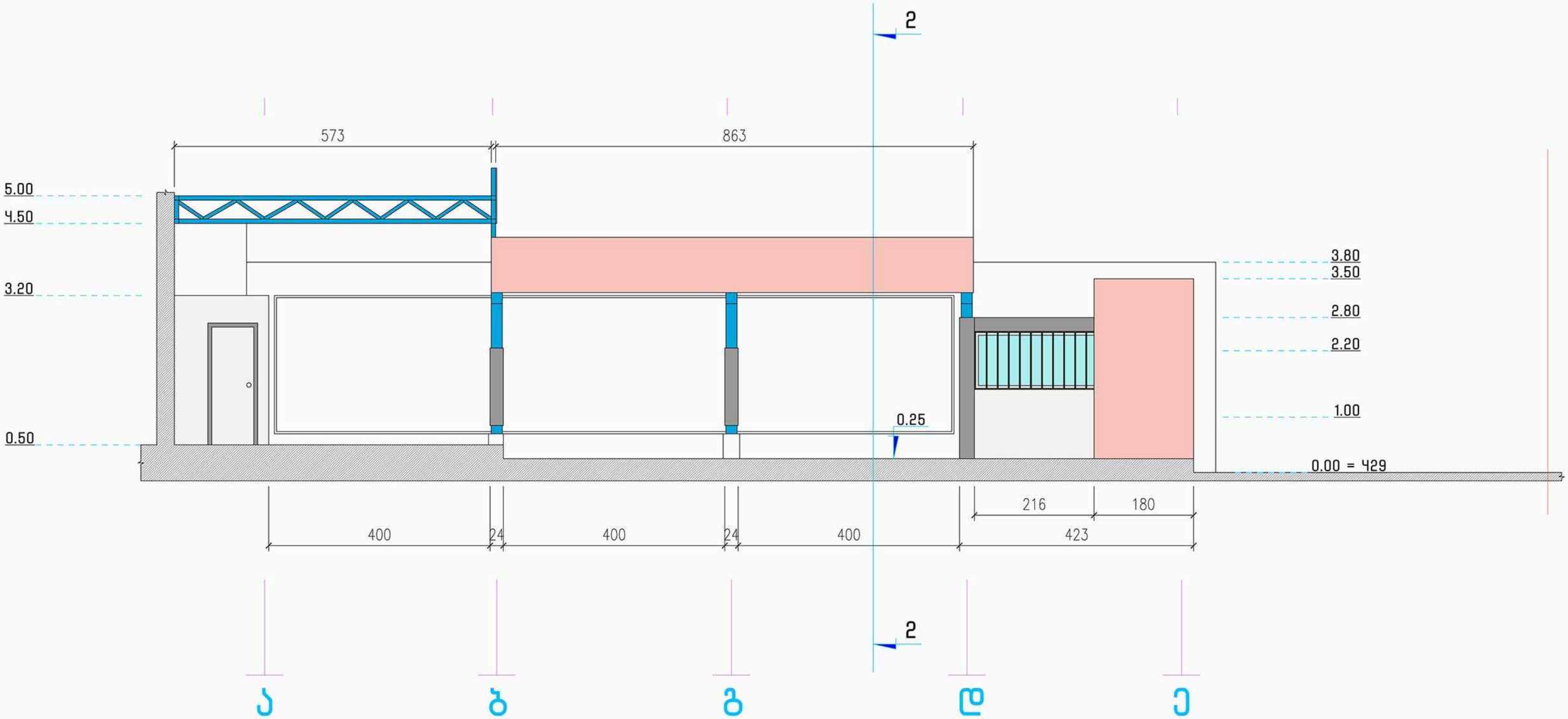
2
573
863
5.00
4.50
3.20
0.50
3.80
3.50
2.80
2.20
1.00
0.25
0.00 = 429
216
180
400
24
400
24
400
423
2
ა
ბ
გ
დ
ე

ფასადი 1-2

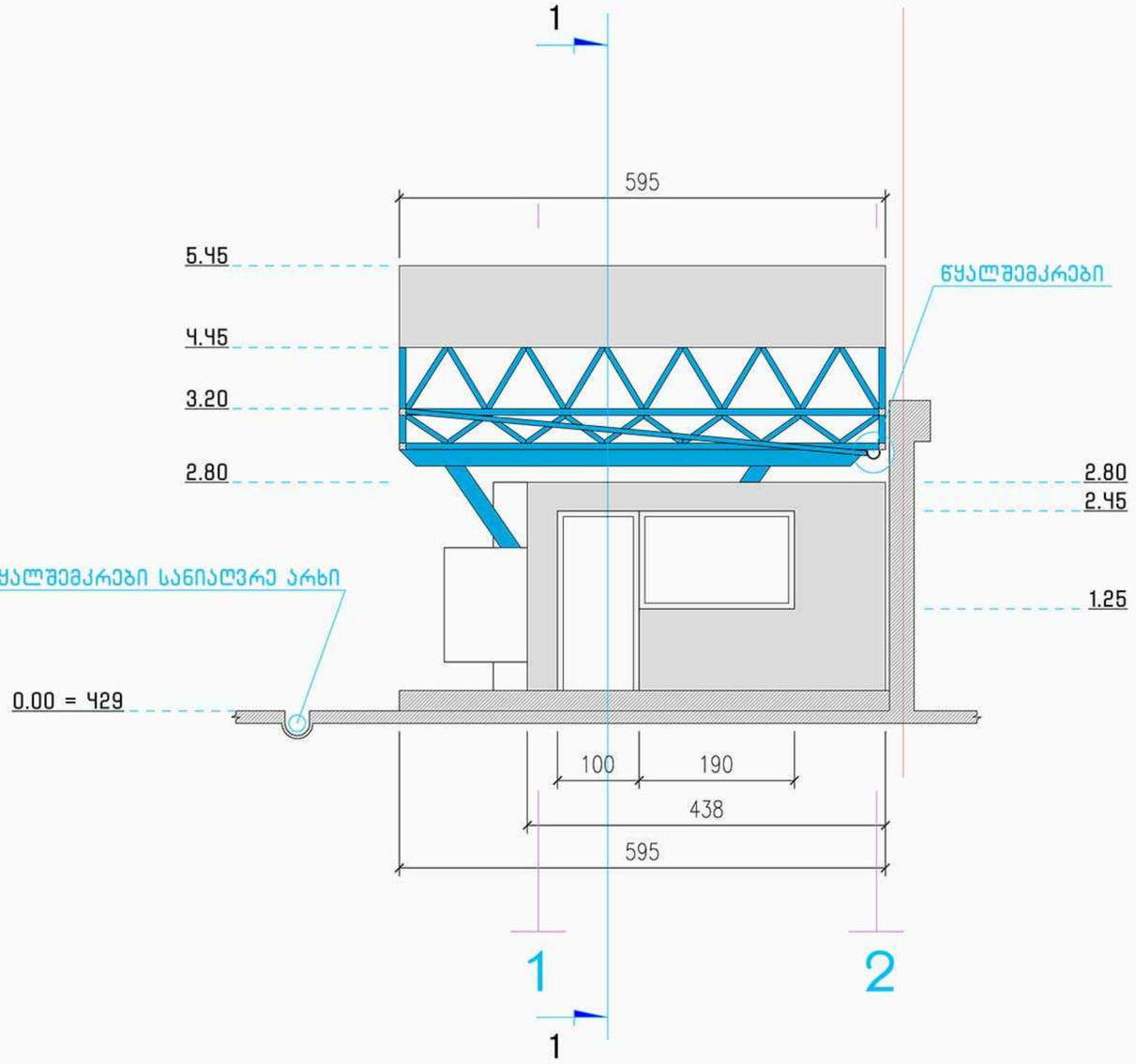
1
595
5.45
4.45
3.20
2.80
წყალშემკრები
2.80
2.45
1.25
წყალშემკრები სანიაღვრე არხი
0.00 = 429
100
190
438
595
1
2
1

ჭრილი 1-1

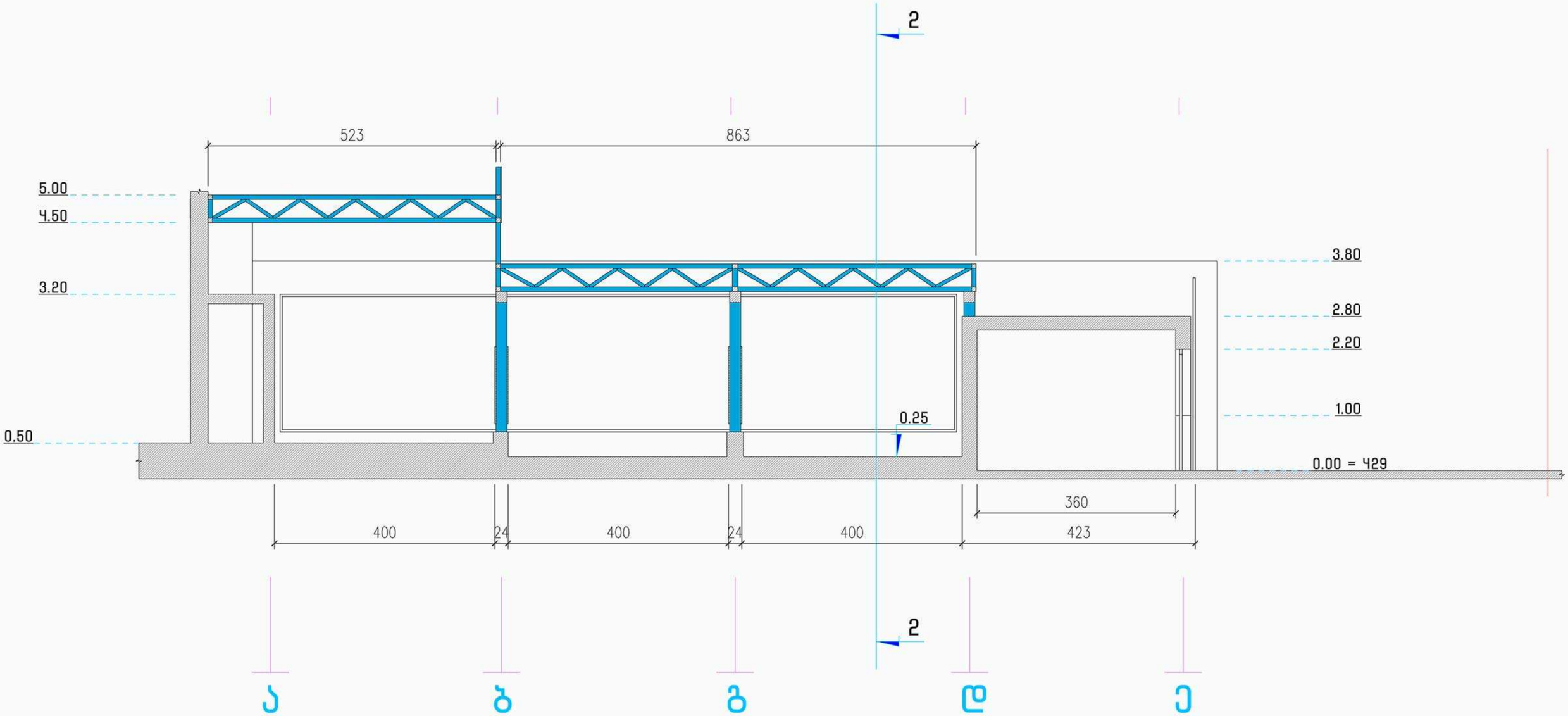
2
523
863
5.00
4.50
3.20
3.80
2.80
2.20
1.00
0.50
0.25
0.00 = 429
360
400
24
400
24
400
423
2
ა
ბ
გ
დ
ე

ჭრილი 2-2

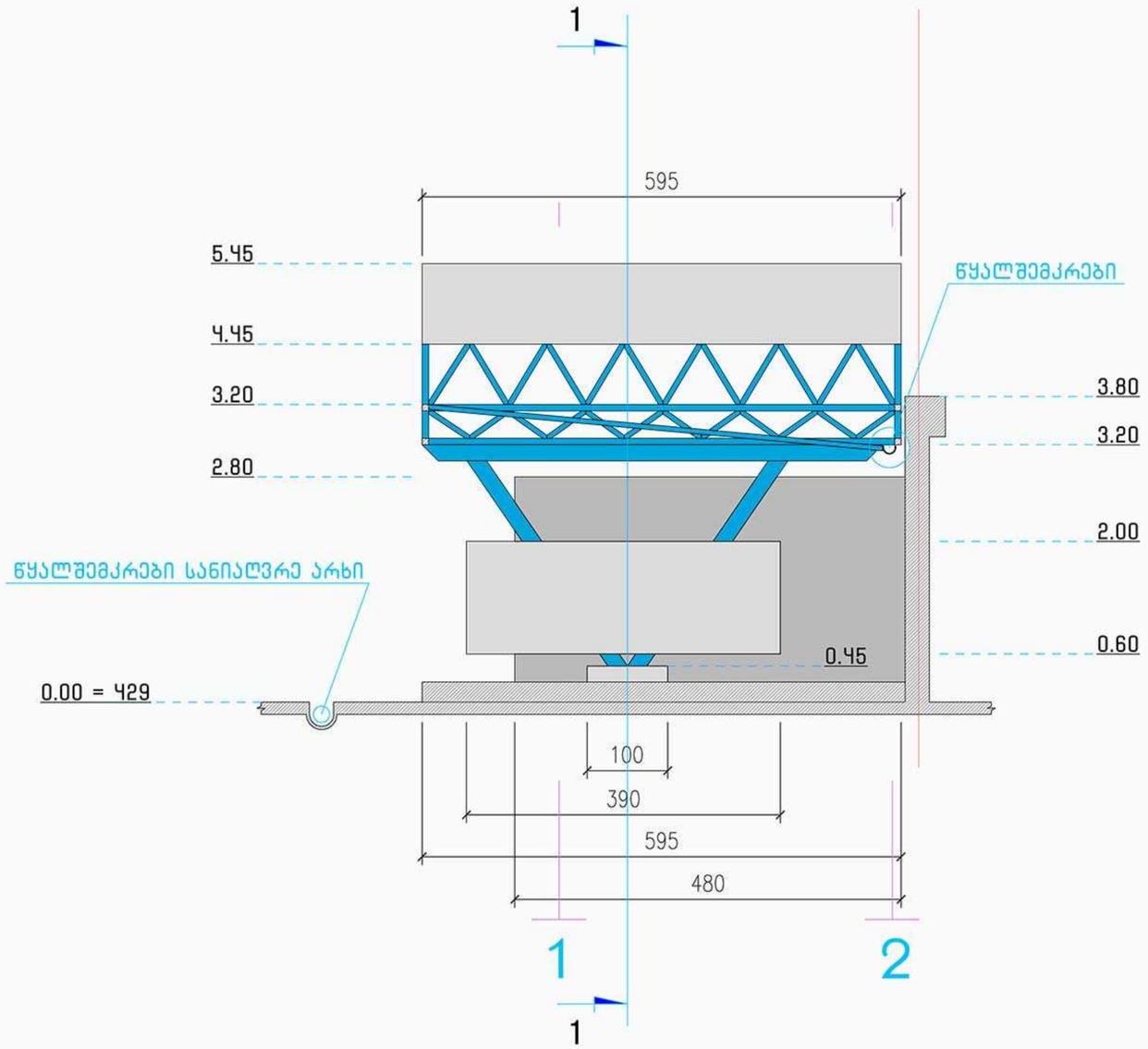
1
595
5.45
4.45
3.20
2.80
წყალშემკრები
3.80
3.20
2.00
0.60
0.45
წყალშემკრები სანიაღვრე არხი
0.00 = 429
100
390
595
480
1
2
1

სიმაღლის განმსაზღვრელი სქემა

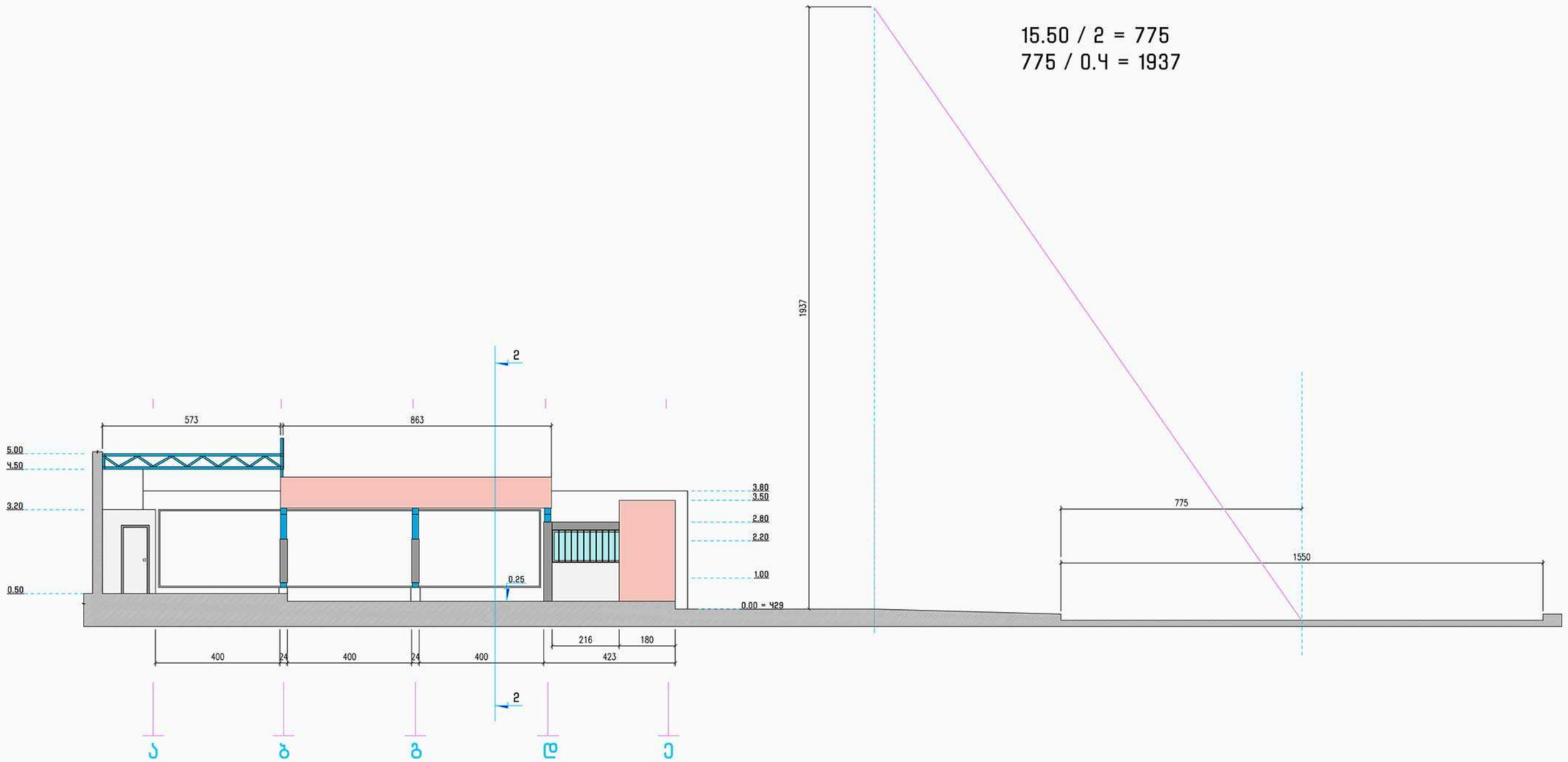

C:\Documents and Settings\user\Desktop\tbilisi logo.jpg

samsaxuris ufrosi

saqarTvelos respublika

q. Tbilisis meria

ssip q. Tbilisis arqiteqturis samsaxuri

/g. gogolaSvili/

situaciuri sqema *M. 1:20000*

I:\ramazi\beter flai-situac.jpg

miwis nakveTis sazRvrebis momzadebis da sainvesticio ganyofileba		
ganyofilebis ufrosi		
mTvari specialisti		
miwis nakveTis funqcia da qalaqmSeneblobiTi pirobebis parametrebi		

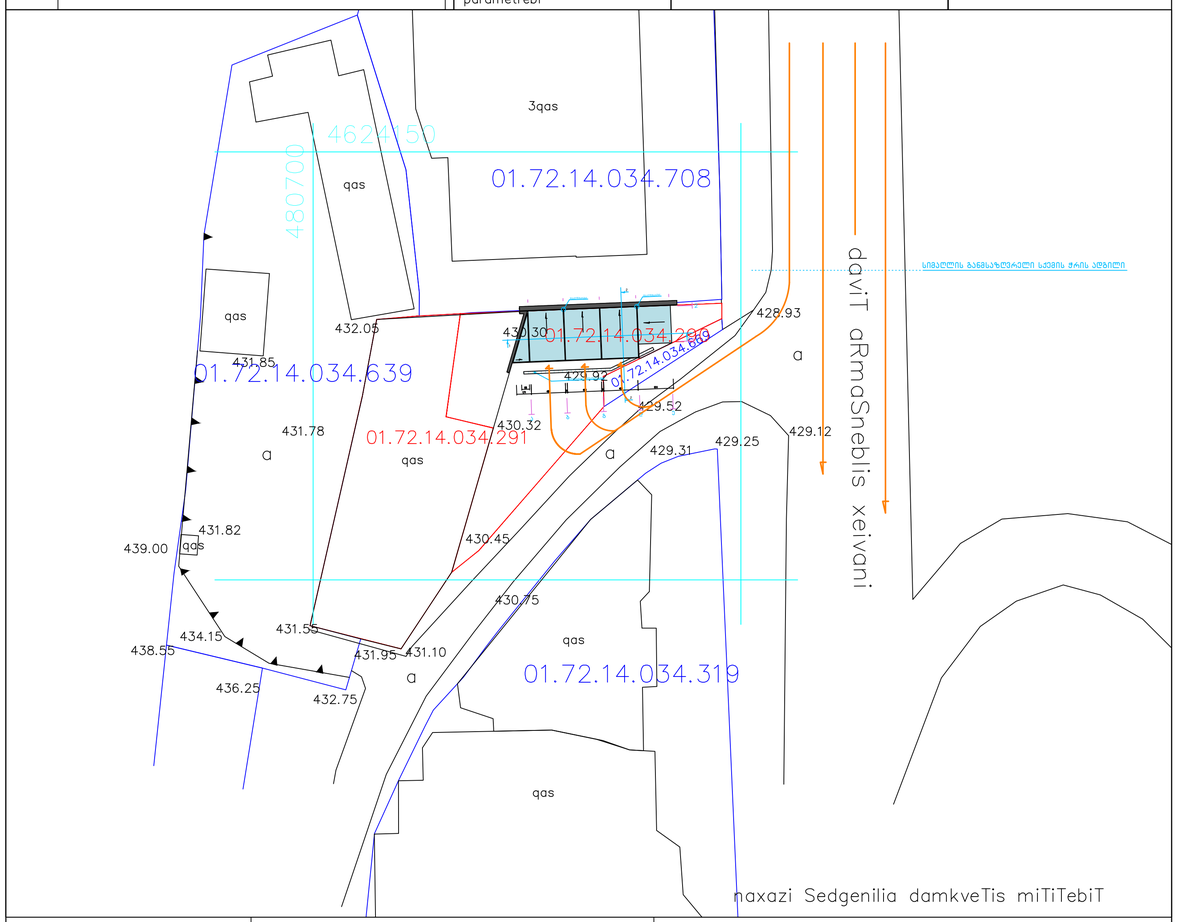

naxazi Sedgenilia damkveTis miTiTebiT

damkveTi: Sps "beTer flai" | farTobi: 400kv(s/k 01.72.14.034.290), 500kv.m.(s/k 01.72.14.034.291) sof. diRomi(s/k 01.72.14.034.290) da (s/k 01.72.14.034.291)

pirobiTi aRniSvnebi

qs sacx. saxli	farduli	UTM (soerTaSoriso) sistemis koord.	w wyalgayvaniloba		gazi
qs arasacx. saxli	mSenebare Senoba	adgilob. sistemis samuSao koord.	k kanalizacia		el. qselebi
xis Robe	benzogasamarTi	rkinigza	sn saniaRvre	gT	gaTboba
qvis kedeli	flate		kg kavSirgabmuloba	dr	drenaJi
kedeli	rezervuari				
el. gadamcemi xazi	gare ganaTeba				
satransformatoro jixuri	sameTvalyureo Webi				
xeebi					

Sps 'imedi _R ~		
direqtori		r. xvedeliZe
kompiuteruli damuSaveba		m. bakuraZe
Semsrulebeli		
m. 1:500		8.09.2016

J. Sartavas q. #14

C:\Documents and Settings\user\Desktop\tbilisi logo.jpg

samsaxuris ufrosi

saqarTvelos respublika

q. Tbilisis meria

ssip q. Tbilisis arqiteqturis samsaxuri

/g. gogolaSvili/

situaciuri sqema *M. 1:20000*

I:\ramazi\beter flai-situac.jpg

miwis nakveTis sazRvrebis momzadebis da sainvesticio ganyofileba		
ganyofilebis ufrosi		
mTvari specialisti		
miwis nakveTis funqcia da qalaqmSeneblobiTi pirobebis parametrebi		

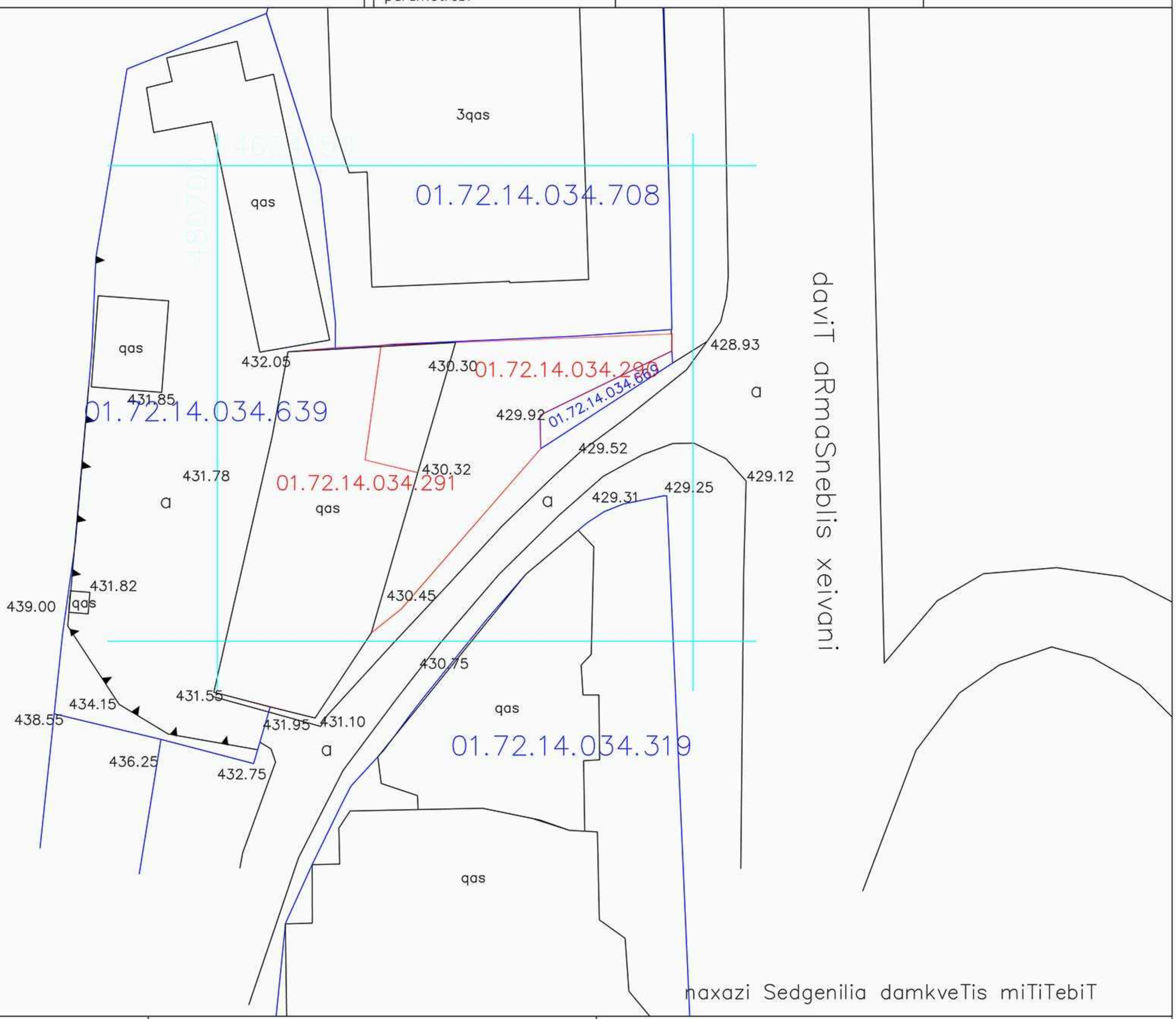

naxazi Sedgenilia damkveTis miTiTebiT

damkveTi: Sps "beTer flai" | farTobi: 400kv(s/k 01.72.14.034.290), 500kv.m.(s/k 01.72.14.034.291) | mdebareobs: sof. diRomi(s/k 01.72.14.034.290) da (s/k 01.72.14.034.291)

qs sacx. saxli
as arasacx. saxli
xis Robe
Robe
qvis kedeli
kedeli
el. gadamcemi xazi
satransformatoro jixuri
xeebi

farduli
mSenebare mSenebare Senoba
benzogasamarTi
flate
rezer. rezervuari
gare ganaTeba
sameTvalyureo Webi

UTM (saerTaSoriso) sistemis koord.
adgilob. sistemis samuSao koord.
rkinigza

pirobiTi aRniSvnebi

w wyalgayvaniloba
k kanalizacia
sn saniaRvre
kg kavSirgabmuloba
gazi
el. qselebi
gT gaTboba
dr drenaJi

Sps 'imedi _R ~

direqtori		r. xvedeliZe
kompiuteruli damuSaveba		m. bakuraZe
Semsrulebeli		
m. 1:500		8.09.2016

J. Sartavas q. #14