ქ. თბილისში, ყაზბეგის ქ. 34-ში, შპს ,,კომპანია 4 კენი""-ს
საკუთრებაში არსებულ მიწის ნაკვეთზე, სადემონტაჟო შენობის

მშენებლობის ორგანიზაციის პროექტი

დირექტორი ვ. სიმონია

დაამუშავა ბ. გოგოლაური

ქ. თბილისი 2016წ

შინაარსი

ა/ განმარტებითი ბარათი;

ბ/ კალენდარული გეგმა;

გ/ გრაფიკული ნაწილი:
-ნახაზი მო-1----------სამშენებლო გენგეგმა;
-ნახაზი მო-2----------სამონტაჟო სქემა

ა) განმარტებითი ბარათი

1 სამშენებლო ტერიტორიაზე, ქ. თბილისი, ყაზბეგის ქ№34 ს/კ 01.14.03.040.226 განლაგებულია ორსართულიანი სადემონტაჟო შენობა.

<u>სადემონტაჟო შენობის კონსტრუქციული დახასიათება:</u>
-გადახურვა----------ღრუტანიანი რკინაბეტონის ფილა;
-კარ-ფანჯრები----------ხისგან;
-საძირკველი----------ლენტური /სავარაუდოდ/;
-კედლები----------აგურისაგან.
მაქსიმალური წონა ანაკრები კონსტრუქციის 2.5ტნ-მდე /ანაკრები რკინაბეტონის ღრუტანიანი ფილა/

2 სამშენებლო ორგანიზაცია ამუშავებს სამუშაოთა წარმოების პროექტს. ამ პროექტის შედგენა უნდა ხდებოდეს მშენებლობის ორგანიზაციის პროექტში მიღებული გადაწყვეტილების შესაბამისად.
მოსამზადებელ პერიოდში უნდა მოხდეს: უცხო ხალხის გაყვანა სადემონტაჟო უბნიდან, სამშენებლო ნაგვის გატანა ტერიტორიიდან და შიდა სივრციდან, გარე და შიგა ქსელების გამორთვა, ანტენების მოხსნა სახურავიდან, "სარეცხის ჯოხების" დემონტაჟი, სარეკლამო აბრების მოხსნა, დროებითი შენობების დაყენება უსაფრთხო ტერიტორიაზე ჯგუფურად, დროებითი ფარდულიანი ღობის დაყენება, სამშენებლო მოედნის უზრუნველყოფა დროებითი წყლით და ენერგიით არსებული ქალაქის ქსელებიდან, აქტის შედგენა მოსამზადებელი პერიოდის სამუშაობის შესახებ.

3 სადემონტაჟო სამუშაოების განხორციელება უნდა მოხდეს ზემოდან ქვევით სათანადო კომისიის დასწრებით.
აკრძალულია: სადემონტაჟო სამუშაოების განხორციელება <u>ორი-სამი კონსტრუქციების ერთად</u>!
სამუშოების დროს უნდა იყოს გათვალისწინებული:
ყველა კონსტრუქციის დროებითი გამაგრება, მუშების სათანადო ინსტრუქტაჟი და უზრუნველყოფა სპეციალური ქამრებით და სათვალეებით, დემონტირებული კონსტრუქციების დროებითი დასალაგებელი ადგილი, აქტის შედგენა ძირითადი პერიოდის სამუშაოების შესახებ. ავარიული სიტუაციის შემთხვევაში უნდა მოხდეს სამუშაოების <u>შეჩერება</u> და ყველა სადემონტაჟო კონსტრუქციის <u>გამაგრება.</u> ყველა საშიში ადგილი უნდა იყოს შემოღობილი სათანადო განათებით ღამის საათებში. სამშენებლო ნაგავი დროულად უნდა იქნას გატანილი.

შენობის დემონტაჟი:

ანაკრები ფილების დემონტაჟი და გადმოტვირთვა მოხდეს საავტომობილო ამწე KC-65717-34 /IVECO Trakker/-ს საშუალებით. ამწის შერჩევა განპირობებულია ანაკრები კონსტრუქციების წონით და სამუშაოების განხორციელებით ერთი მხრიდან. სამუშაოების განხორციელება მოხდეს ორ რიგად. პირველი რიგი ---შენობა №1, მეორე რიგი---- შენობა №2. ამწის შერჩევა და მარკის შეცვლა შეიძლება მოხდეს სამშენებლო ორგანიზაციის სურვილის თანახმად ანალოგიურ მარკაზე.

პირველ ეტაპი: სახურავის, სახურავის კონსტრუქციების, კარ-ფანჯრების დემონტაჟი, იატაკების აყრა. სამუშაოების განხორციელება მოხდეს ხელით.
მეორე ეტაპი: ერთი სართულის ფარგლებში გადახურვის ფილების და შემდეგ აგურის კედლების და კიბეების დემონტაჟი. საავტომობილო ამწე მუშაობს "საყრდენებზე". შემდეგ მოხდება მომდევნო სართულის გადახურვის ფილების და კედლების დემონტაჟი.
მესამე ეტაპი: გრუნტის დამუშავება ხელით და საძირკვლის ამოღება. სამუშაოების განხორციელება მოხდეს ხელით.

ანაკრები ფილების დროს აუცილებლად გათვალისწინდეს:
-სამონტაჟო ლითონის კიბეების დაყენება მუშებისათვის / კონსტრუქციების მიმაგრების ადგილებთან /;
-ანაკრები კონსტრუქციების შორის ნაკერების და კვანძების გახსნა დროებითი გამაგრების გათვალისწინებით;
-ანაკრები კონსტრუქციების სამონტაჟო ყულფების შემოწმება და საჭიროების შემთხვევაში ახლის მოწყობა;
-დემონტირებული კონსტრუქციების გადმოტანა და დალაგება სპეციალურ მოედანზე;
-ტრავერსების გამოყენება და მათი პარამეტრების გათვალისწინება ამწის შერჩევის დროს.

4 ვინაიდან მშენებლობის ხანგრძლივობა არ განისაზღვრება СниП 1.04.03-85, ხანგრძლივობა პირობითად მიღებულია 3 თვე, სამუშაოთა მოცულობიდან გამომდინარე.

5. ყველა სამუშაოს განხორციელება მოხდეს საქართველოს მთავრობის 2007წ 28 მარტის №62 დადგენილების – "მშენებლობის უსაფრთხოების წესები"-ს მოთხოვნათა გათვალისწინებით.

6. სამუშაოების დაწყებამდე აუცილებლად მოხდეს მშენებლობის წარმოების პროექტის დამუშავება სამშენებლო ორგანიზაციის მიერ.

მანქანა-მექანიზმების უწყისი

N	დ ა ს ა ხ ე ლ ე ბ ა	ერთ გან.	რ-ბა
1	სამშენებლო ლითონის კიბე ბაქნით	ც	2
2	საკომპრესორო დანადგარი	ც	1
3	სანგრევი ჩაქუჩები	ც	2
4	ნიჩაბი	ც	4
5	ელექტროსახერხი	ც	2
6	სპეცტრანსპორტი	ც	2
7	შემდუღებელი აპარატი	ც	2
8	საავტომობილო ამწე	ც	1
9	ექსკავატორი /.ნაგვის დატვირთვა/	ც	1

საავტომობილო ამწე **KC-65717-34 / IVECO Trakker** /-ის ტექნიკური დახასიათება

1	ბაზა	IVECO Trakker
2	ბორბლების ფორმულა	6x6
3	სრული მასა	38.60ტნ
4	სიმძლავრე	420ცხ. ძალა
5	ტვირთამწეობა	2.00-14.50ტნ
6	ისრის სიგრძე	26.60მ
7	ისრის შვერა	24.00-8.00მ
8	აწევის სიმაღლე	26.00-2.0მ
9	ამწის ზომა	12.00x2.50x4.00მ
10	საყრდენების შორის მანძილი	8.85მ

კალენდარული გეგმა **T**=55 დღე

N	სამუშაოს დასახელება	დღე	1 თვე						2 თვე						3 თვე					
			5	10	15	20	25	30	5	10	15	20	25	30	5	10	15	20	25	30
	მოსამზადებელი პერიოდის სამუშაოები																			
1	მოსამზადებელი სამუშაოების ჩატარება	5																		
	ძირითადი პერიოდის სადემონტაჟო სამუშაოები																			
	სამუშაოების პირველი ეტაპი																			
1	სახურავის, სახურავის კონსტრუქციების, კარ-ფანჯრების, იატაკების აყრა	15																		
	სამუშაოების მეორე ეტაპი																			
2	გადახურვის ფილების, აგურის კედლების და შიდა კიბეების დემონტაჟი	20																		
	სამუშაოების მესამე ეტაპი																			
3	გრუნტის დამუშავება ხელით და საძირკვლის ამოღება	15																		
	საერთო სამუშაოები																			
1	სამშენებლო ნაგვის გატანა	-																		
2	სხვადასხვა სამუშაოები	-																		

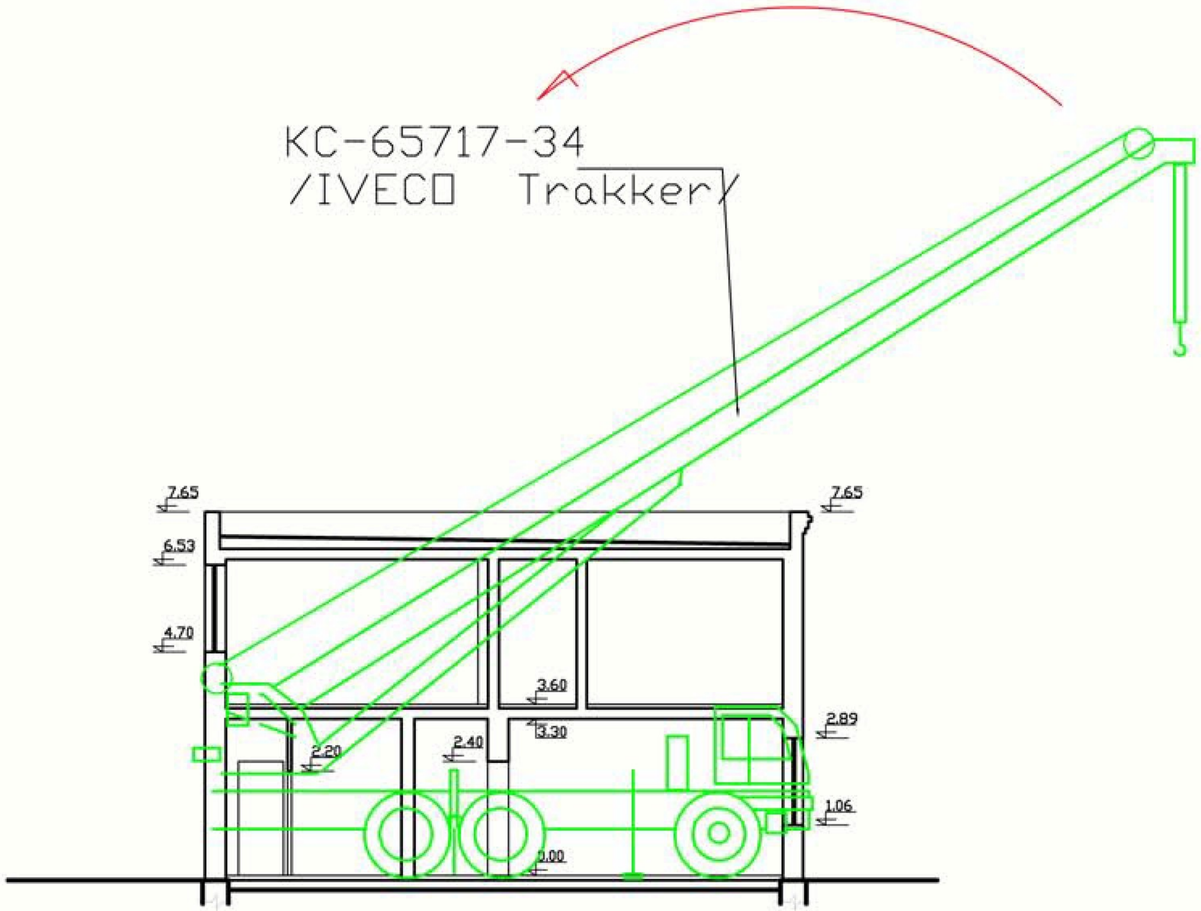

ქ. თბილისში, ყაზბეგის ქ. 34-ში, შას „კომპანია 4 ქენი"-ს საკუთრებაში არსებულ მიწის ნაკვეთზე, სადემონტაჟო შენობის მშენებლობის ორგანიზაციის პროექტი				შას არდა	
დირექტორი		ვ. სიმონია	მშენებლ. ორგანიზაციის ნაწილი	დაკვეთა	A/013-2016
დაამუშავა		ბ. ბოგოლაური	სამონტაჟო სქემა /მეორე რიგი/	სტადია	პროექტი
შეამოწმა		ვ. სიმონია		ფურცელი	მო-3
				მასშტაბი	1:200

სამშენებლო გენგეგმა მ 1:500

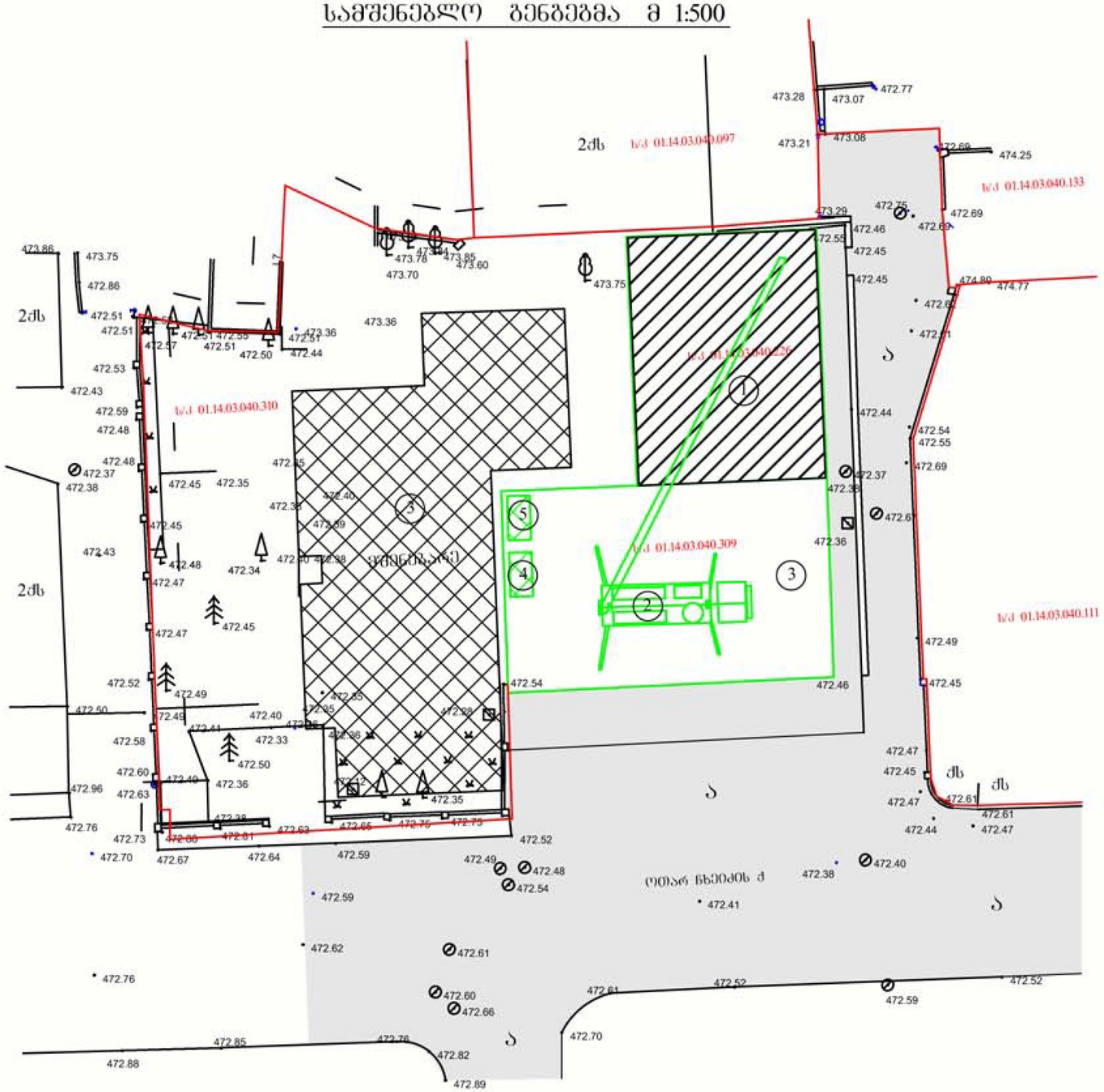

ექსპლიკაცია

1 სადემონტაჟო შენობა
2 საავტომობილო ამწე
3 დემონტირებული ნაწილების მოედანი
4 სამუშაოთა მწარმოებლის ოთახი
5 დროებითი დახურული საწყობი
6 მომიჯნავე მშენებარე შენობა

პირობითი აღნიშვნები

- სადემონტაჟო შენობა
- საკადასტრო საზღვარი
- დროებითი ფარდულიანი ღობე (ემთხვევა საკადასტრო საზღვარს)
- დროებითი ნაგებობა
- არსებული ტროტუარი და ასფალტირება

ქ. თბილისში, ყაზბეგის ქ. 34-ში, შპს „კომპანია 4 ქენი“-ს საკუთრებაში არსებულ მიწის ნაკვეთზე, სადემონტაჟო შენობის მშენებლობის ორგანიზაციის პროექტი				შპს არდა	
დირექტორი		ე. სიმონია	მშენებლ. ორგანიზაციის ნაწილი	დაკვეთა	A/013-2016
დაამუშავა		ბ. გოგოლაური	სამშენებლო გენგეგმა	სტადია	პროექტი
შეამოწმა		ე. სიმონია		ფურცელი	მო-1
				მასშტაბი	1:500