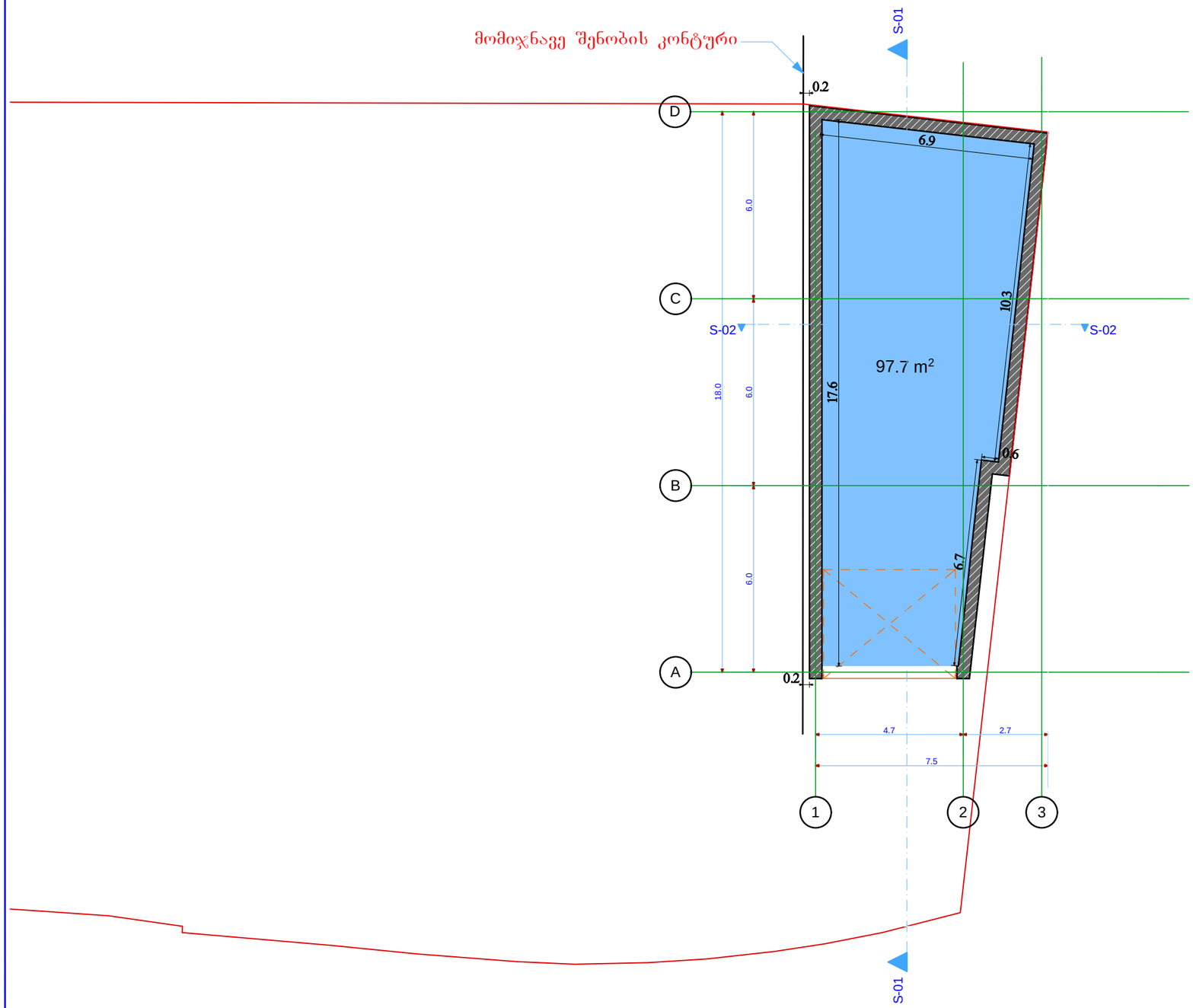

სასაწყობე ნაგებობის პროექტი

მისამართი

თბილისი, სარაჯიშვილის ქ. №1

გეგმა +0.0 ნიშნულზე

ექსპლიკაცია

±0.0 არქიტექტურული ნიშნული

წითელი ხაზი

1 ღერძის ხაზი

შენიშვნა: ზომები მითითებულია მეტრებში
აბსოლიტური ნული შეესაბამება +426.6

შემსრულებელი:
შ.პ.ს "ჰორიზონტი"
ს.კ. 406159393

თანამდებობა	გვარი	ხელმოწერა
დირექტორი	ნ. ჯიღაბინიძე	
შემსრულებელი	გ. გიორგაშვილი	

თბილისი, წერეთლის გამზირი №142
ტ: 593 17 69 17

დამკვეთი
შპს "MBG"

ფორმატი	A-3
მასშტაბი	1:150
თარიღი	24.09.2016

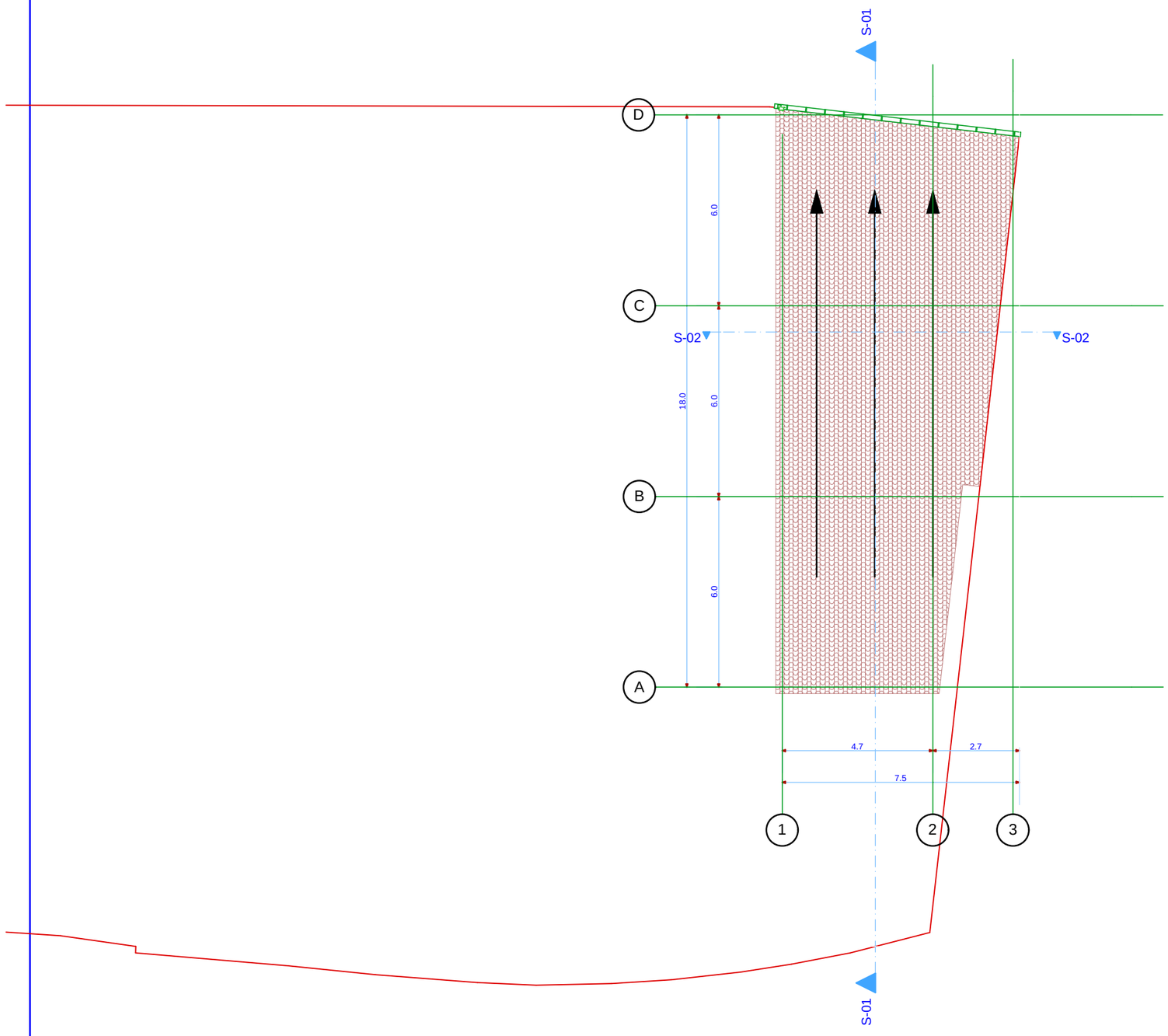

სასაწყობე ნაგებობის პროექტი

მისამართი

თბილისი, სარაჯიშვილის ქ. №1

გადახურვის გეგმა

ექსპლიკაცია

±0.0 არქიტექტურული ნიშნული

წითელი ხაზი

1 ღერძის ხაზი

შენიშვნა: ზომები მითითებულია მეტრებში
აბსოლიტური ნული შეესაბამება +426.6

შემსრულებელი:
შ.პ.ს "ჰორიზონტი"
ს.კ. 406159393

თანამდებობა	გვარი	ხელმოწერა
დირექტორი	ნ. ჯედგინიძე	
შემსრულებელი	გ. გიორგაშვილი	

თბილისი, წერეთლის გამზირი №142
ტ: 593 17 69 17

დამკვეთი
შპს "MBG"

ფორმატი	A-3
მასშტაბი	1:150
თარიღი	24.09.2016