I სართულის გეგმა

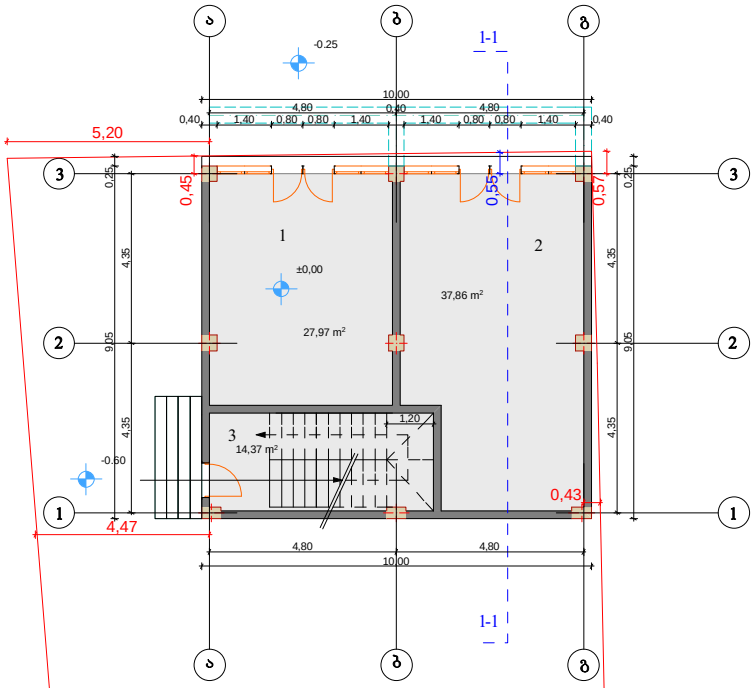

ექსპლიკაცია:
1 სახელოსნო
2. სახელოსნო
3. კიბის უჯრედი

საპროექტო დოკუმენტაცია	ვაში №2786493	საკადასტრო 01.11.05.019.024	ქ. თბილისი, გამზირი სარაჯიშვილი, № 39	**ინდივიდუალური ერთბინიანი სახლი სამეწარმეო საქმიანობის ფართი**	ფურცელი № 1		**დამკვეთი**	საპროექტო ორგანიზაცია	შ.პ.ს "G-STUDIO" ს/კ 400084868
				I სართულის გეგმა	მაშტაბი 1:200		ნ. არეშაძე		პრ.ავტორი. ნ. გაბუნია შემსრულებელი

G STUDIO

2016

კროკები

K1=

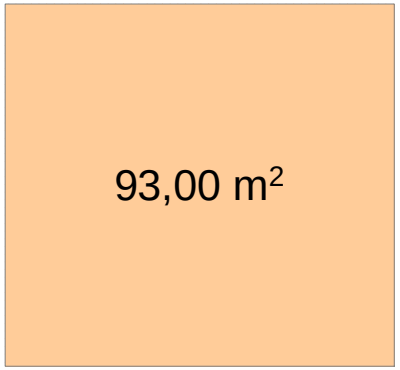

K2=

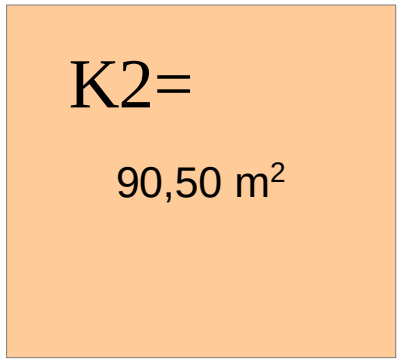

საპროექტო დოკუმენტაცია	ტაბი №2786493	საკადასტრო 01.11.05.019.024	ქ. თბილისი, გამზირი სარაჯიშვილი, № 39	ინდივიდუალური ერთბინიანი სახლის სამეწარმეო საქმიანობის ფართი	ფურცელი № 1		დამკვეთი	საპროექტო ორგანიზაცია	შ.პ.ს "G-STUDIO" ს/კ 400084868	G STUDIO
				კროკები	მაშტაბი 1:200		ნ. არეშაძე		პრ.ავტორი. ნ. გაბუნია შემსრულებელი	2016

II სართულის გეგმა

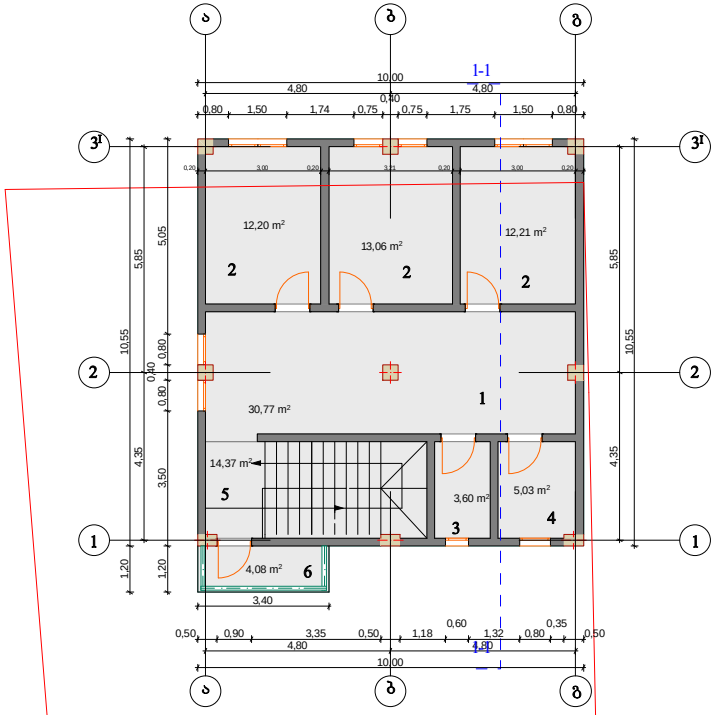

ექსპლიკაცია

1. საერთო ოთახი
2. საძინებელი
3. სველი წერტილი
4. სამზარეულო
5. კიბეები
6. აივანი

საპროექტო დოკუმენტაცია	ბლანკი №2786493	საკადასტრო კოდი 01.11.05.019.024	ქ. თბილისი, გამზირი სარაჯიშვილი, № 39	**ინდივიდუალური ერთბინიანი სახლი სამეწარმეო საქმიანობის ფართი**	ფურცელი № 1		**დამკვეთი**	საპროექტო ორგანიზაცია	შ.პ.ს "G-STUDIO" ს/კ 400084868
				II სართულის გეგმა	მაშტაბი 1:200		ნ. არეშაძე		პრაქტორი. ნ. გაბუნია შემსრულებელი

G STUDIO

2016

კროკები

K2=

105,50 m^2

საპროექტო დოკუმენტაცია	გვარი №2786493	საკადასტრო 01.11.05.019.024	ქ. თბილისი, გამზირი სარაჯიშვილი, № 39	**ინდივიდუალური ერთბინიანი სახლი სამეწარმეო საქმიანობის ფართი**	ფურცელი № 1		**დამკვეთი**	საპროექტო ორგანიზაცია	შ.პ.ს "G-STUDIO" ს/კ 400084868	G STUDIO
				კროკები	მაშტაბი 1:200		ნ. არევაძე	პრ.ავტორი. ნ. გაბუნია შემსრულებელი		2016

სახურავის გეგმა

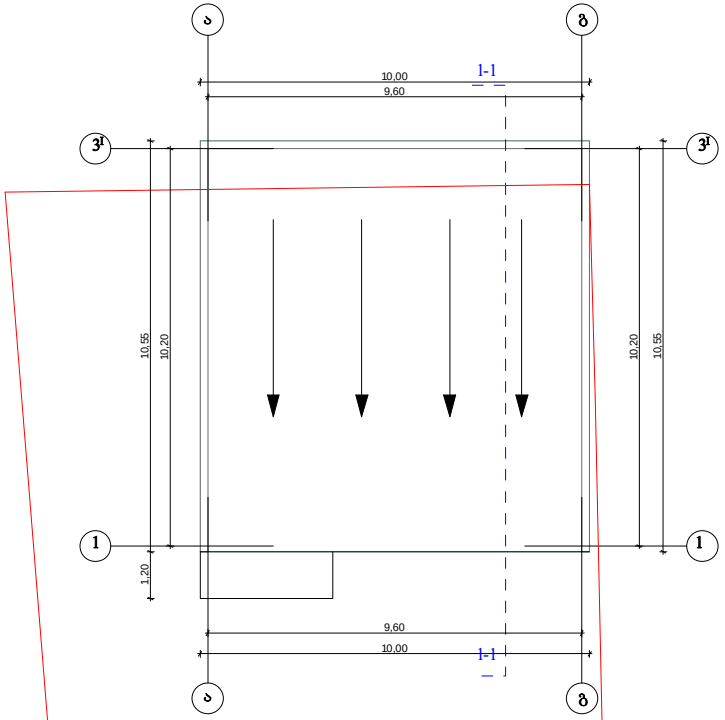

საპროექტო დაგეგმება	ტაბი №2786493	საკადასტრო 01.11.05.019.024	ქ. თბილისი, გამზირი სარაჯიშვილი, № 39	**ინდივიდუალური ერთბინიანი სახლი სამეწარმეო საქმიანობის ფართი**	ფურცელი № 1		**დამკვეთი**	**საპროექტო ორგანიზაცია**	შ.პ.ს "G-STUDIO" ს/კ 400084868
				სახურავის გეგმა	მაშტაბი 1:200		ნ. არეგაძე		პრ.ავტორი. ნ. გაბუნია შემსრულებელი

G STUDIO

2016