
425.45
425.77
425.76
425.57
425.77
425.40
425.65
425.07
425.22
425.03
425.19
425.25
425.37
424.95
425.23
425.96
425.39
424.49
424.08
423.38
423.69
423.16
423.04
422.89
422.32
425.41
425.71
425.23
425.28
425.24
425.39
425.43
425.45
425.41
425.71
425.32
425.92
425.91
426.05
426.22
425.30
425.29
426.46
426.32
426.63
427.07
425.07
425.15
425.08
425.23
425.11
424.96
424.67
424.41
424.83
424.14
425.60
425.56
425.53
419.84
419.41
419.09
419.26
419.76
418.82
419.14
419.04
418.90
418.86
418.93
418.97
418.99
419.01
419.03
419.05
419.07
419.10
419.12
419.14
419.16
419.18
419.20
419.22
419.24
419.26
419.28
419.30
419.32
419.34
419.36
419.38
419.40
419.42
419.44
419.46
419.48
419.50
419.52
419.54
419.56
419.58
419.60
419.62
419.64
419.66
419.68
419.70
419.72
419.74
419.76
419.78
419.80
419.82
419.84
ბრეზი
ბეტ.
ბეტ.
ბეტ.
ბეტ.
ბრ.
ბრ.
ბრ

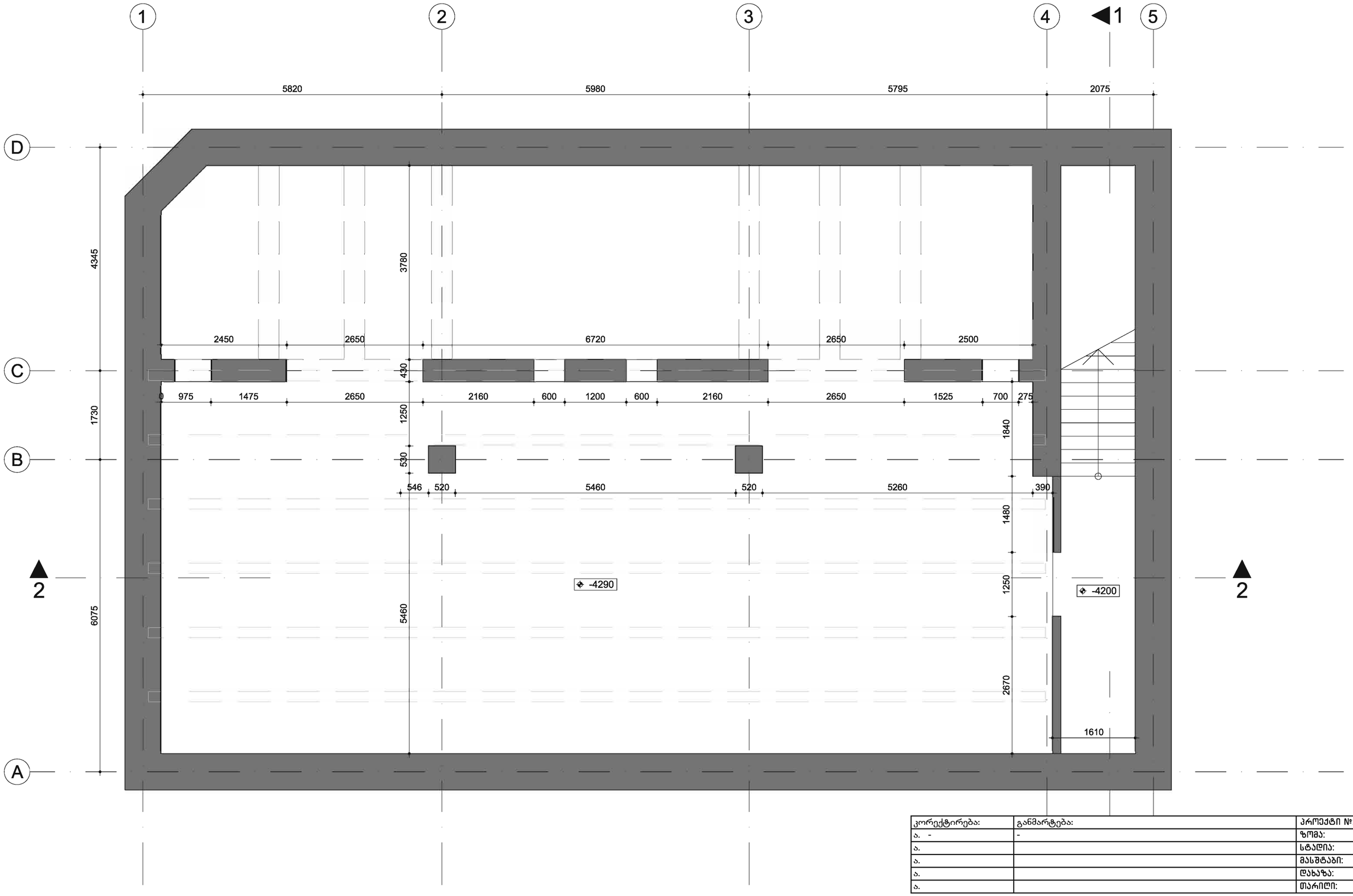

კორექტირება:	განმარტება:	პროექტი №: 1101
ა. -	-	ზომა: A2
ა.		სტადია: აა
ა.		მასშტაბი: 1:50
ა.		დახაზა: თ.ა
ა.		თარიღი: 23-05-12

ნაწილი:
გეგმა -4290 ნიშ. არსებული

ნახაზი №:
2.1.25

დამკვეთი: "დეველოფმენთ სოლუშენს"

პროექტი: ტელეგრაფის შენობა, რუსთაველის გამ 31, თბილისი

არქიტექტორი: ჰილკე ბლეკერი

ტექნიკური დიზაინის სტუდია . კავსასის ქ. 4/18 . საქართველო, თბილისი 0179 . ტელ: +995 (0) 32 25 31 34 . ფაქსი: +995 (0) 32 25 31 34 . WWW.TDS.GE ელ-ფოსტა: INFO@TDS.GE

reference: mashrooms_existing.dwg

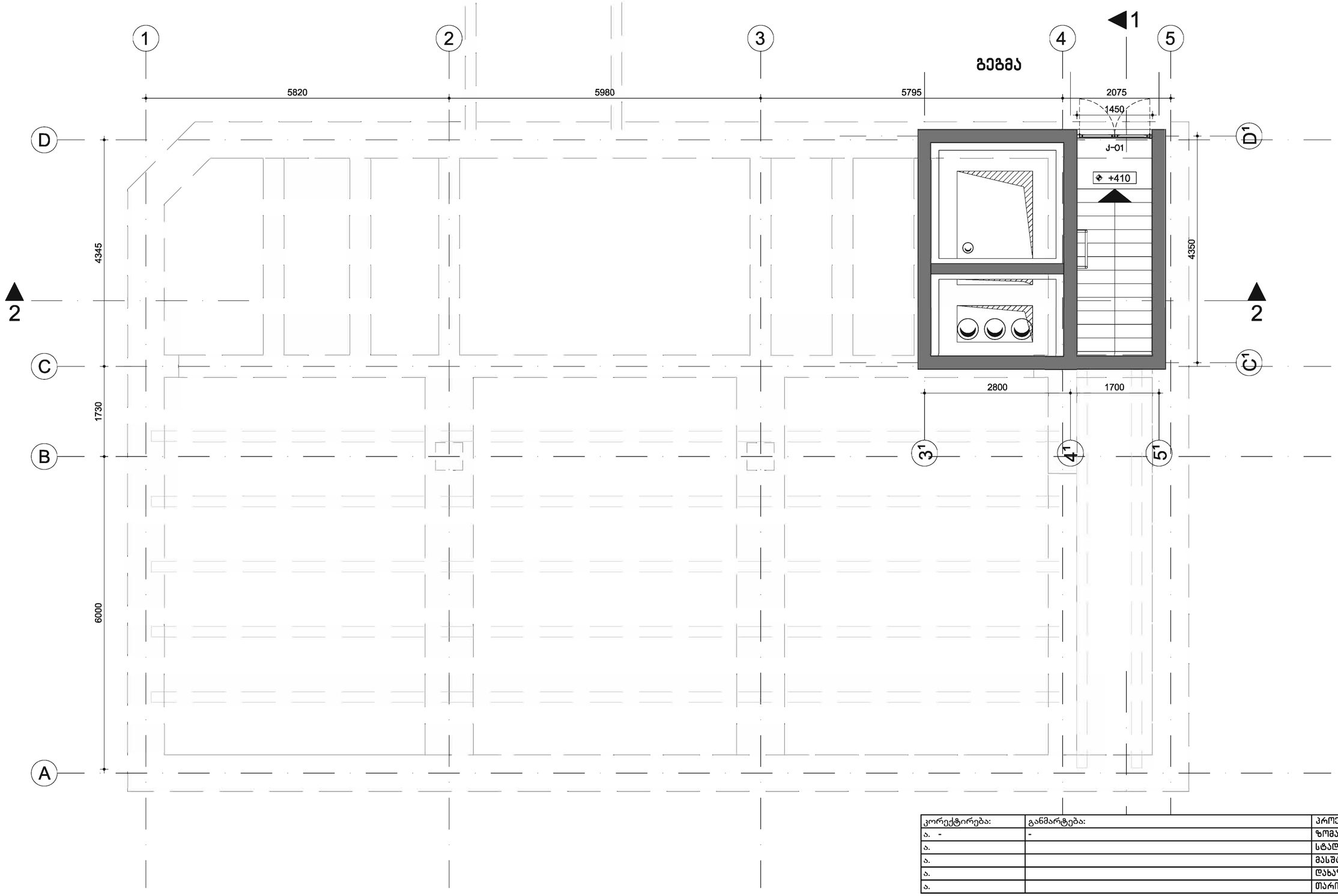

კორექტირება:	განმარტება:	პროექტი №: 1101
ა. -	-	ზომა: A2
ა.		სტადია: აა
ა.		მასშტაბი: 1:50
ა.		დახაზა: მ.ა
ა.		თარიღი: 23-05-12

ნაწილი:
გეგმა +410 ნიშნულზე

ნახაზი №:
2.1.28

დამკვეთი: "დეველოფმენთ სოლუშენს"

პროექტი: ტელეგრაფის შენობა, რუსთაველის გამ 31, თბილისი

არქიტექტორი: ჰილკე გლეკერი

TECHNICAL DESIGN STUDIO
შპს ტექნიკური დიზაინის სტუდია . კასპარის ქ. 4/10 . საქართველო, თბილისი 0179 . ტელ: +995 (0) 32 25 31 94 . ფაქსი: +995 (0) 32 25 31 94 . WWW.TDS.GE ელ-ფოსტა: INFO@TDS.GE

reference: mashroom entrance TA.dwg

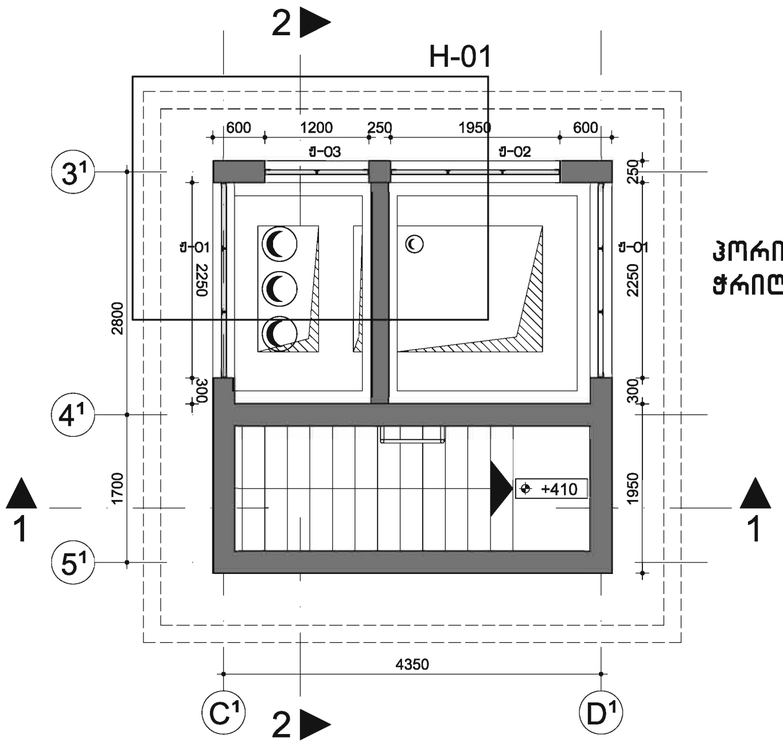

ჰორიზონტალური
ჭრილი 3-3

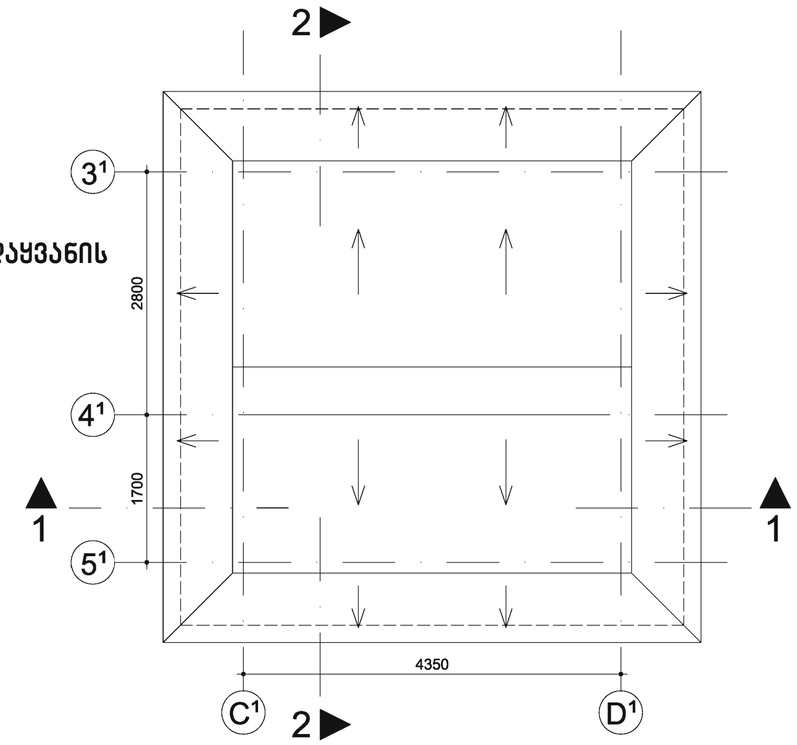

წყლის გადაყვანის
გეგმა

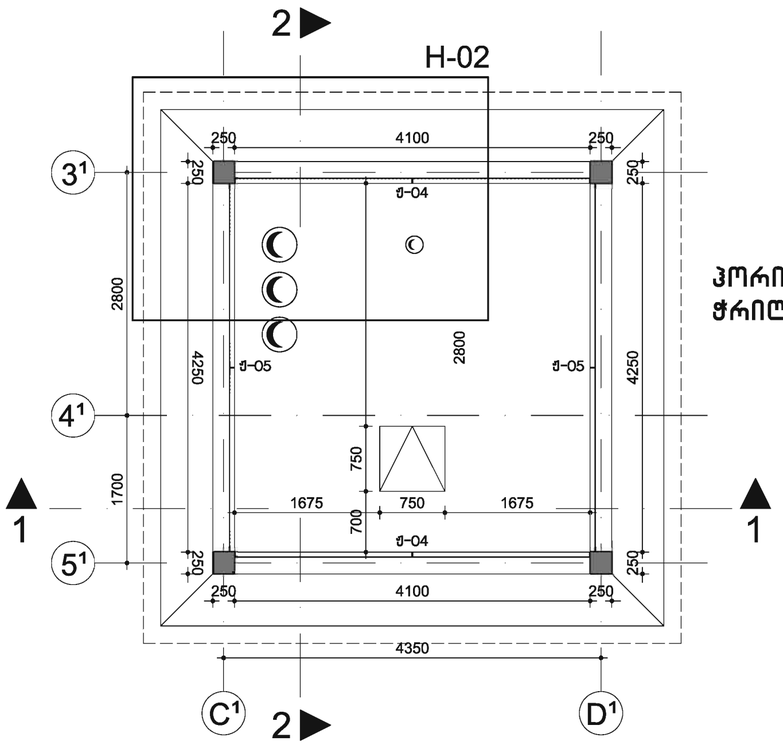

ჰორიზონტალური
ჭრილი 4-4

კორექტირება:	განმარტება:	პროექტი №: 1101
ა. -	-	ზომა: A2
ა.		სტადია: აა
ა.		მასშტაბი: 1:50
ა.		დახაზა: თ.ა
ა.		თარიღი: 23-05-12

ნაწილი: ჰორიზ.ჭრილი 3-3 4-4
წყლის გადაყვანის გეგმა

ნახაზი №: 2.1.29

დამკვეთი: "დეველოფმენთ სოლუშენს"

პროექტი: ტელეგრაფის შენობა, რუსთაველის გამ 31, თბილისი

არქიტექტორი: პილკე ბლეკერი

TECHNICAL DESIGN STUDIO
გეოინჟინერინგის სტუდია . კავსასიის ქ. 4/18 . საქართველო, თბილისი 0179 . ტელ: +995 (0) 32 25 31 34 . ფაქსი: +995 (0) 32 25 31 34 . WWW.TDS.GE ელ-ფოსტა: INFO@TDS.GE

reference: mashroom entrance TA.dwg

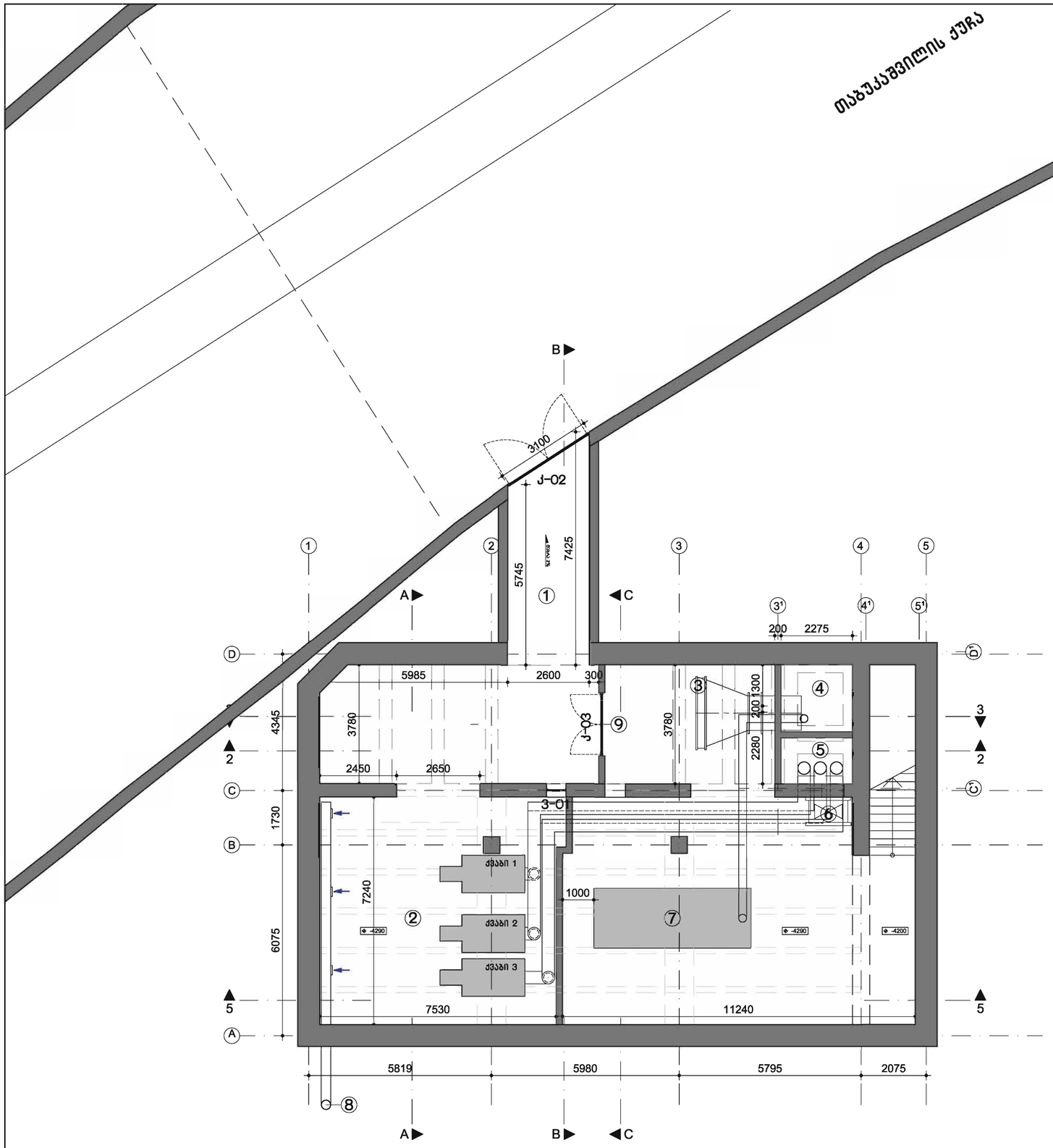

1.	ჰაერმიმღები არხი 2600მმX700მმX2700მმ(h) F=7მ²
2.	წყალგამაცხელებელი ქვაბები, წარმადობით-650კვტ- 3 აგრეგატი საკვამლე მილი 3 ცალი D=400მმ
3.	გენერატორის კონდესატორი
4.	ჰაერის გამგდები შახტა 1300მმX1800მმ
5.	ჰაერის გამგდები შახტა 2350მმX1800მმ
6.	ღერძული ვენტილატორი.
7.	გენერატორი N=3500 კვტ
8.	ჰაერგამწოვი D=300 მმ. ავიდეს მიწის ზევით
9	რკინის კარი. ქვემოთ ჟალუზით F=0.2მ²

კორექტირება:	განმარტება:	პროექტი №: 1101
ა. -	-	ზომა: A2
ა.		სტადია: აა
ა.		მასშტაბი: 1:100
ა.		დახაზა: თ.ა
ა.		თარიღი: 23-05-12

ნაწილი: გეგმა -4290 ნიშ.	ნახაზი №: 2.1.33
დამკვეთი: "დეველოფმენთ სოლუშენს"	
პროექტი: ტელეგრაფის შენობა, რუსთაველის გამ 31, თბილისი	
ინჟინერ-მექანიკოსი: ავთანდილ ხოფერია	TDS TECHNICAL DESIGN STUDIO

გეგნიანური ტექნიკური სტუდია . კავსასის ქ. 4/18 . საქართველო , თბილისი 0179 . ტელ: +995 (0) 32 25 31 94 . ფაქსი: +995 (0) 32 25 31 94 . WWW.TDS.GE ელ-ფოსტა: INFO@TDS.GE

reference: Boiler room TA.dwg

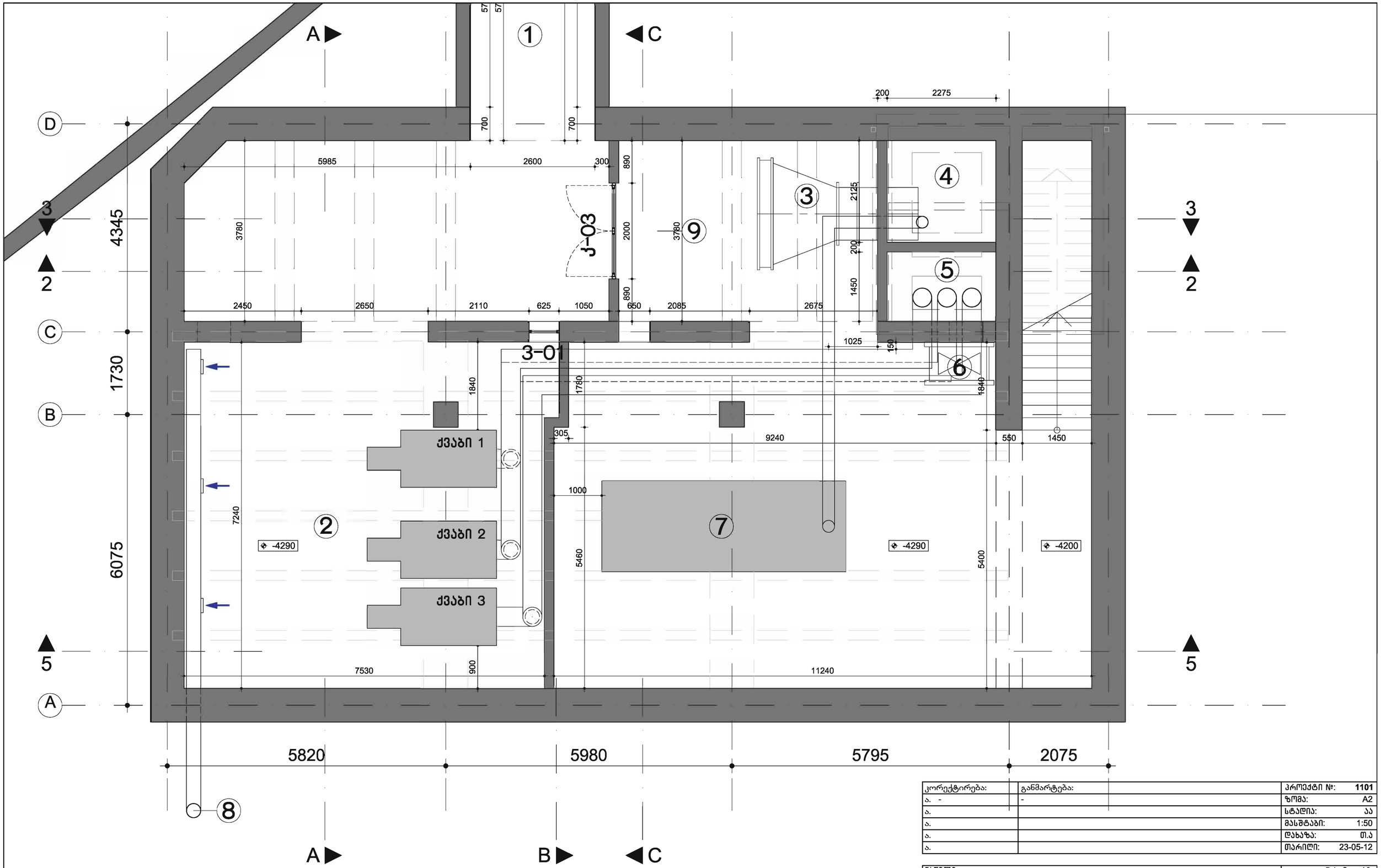

კორექტირება:	განმარტება:	პროექტი №:	1101
ა. -	-	ზომა:	A2
ა.		სტადია:	აა
ა.		მასშტაბი:	1:50
ა.		დახაზა:	თ.ა
ა.		თარიღი:	23-05-12

ნაწილი:
გეგმა -4290 ნიშ.

ნახაზი №:
2.1.34

დამკვეთი: "დეველოფმენთ სოლუშენს"

პროექტი: ტელეგრაფის შენობა, რუსთაველის გამ 31, თბილისი

ინჟინერ-მექანიკოსი: ავთანდილ ხოფერია

TECHNICAL DESIGN STUDIO
გვანცა ლიზანიშვილის სტუდია . კავსასიის ქ. 4/18 . საქართველო , თბილისი 0179 . ტელ: +995 (0) 32 25 31 34 . ფაქსი: +995 (0) 32 25 31 34 . WWW.TDS.GE ელ-ფოსტა: INFO@TDS.GE

reference: Boiler room TA.dwg

ავტოსადგომის გეგმის ფრაგმენტი

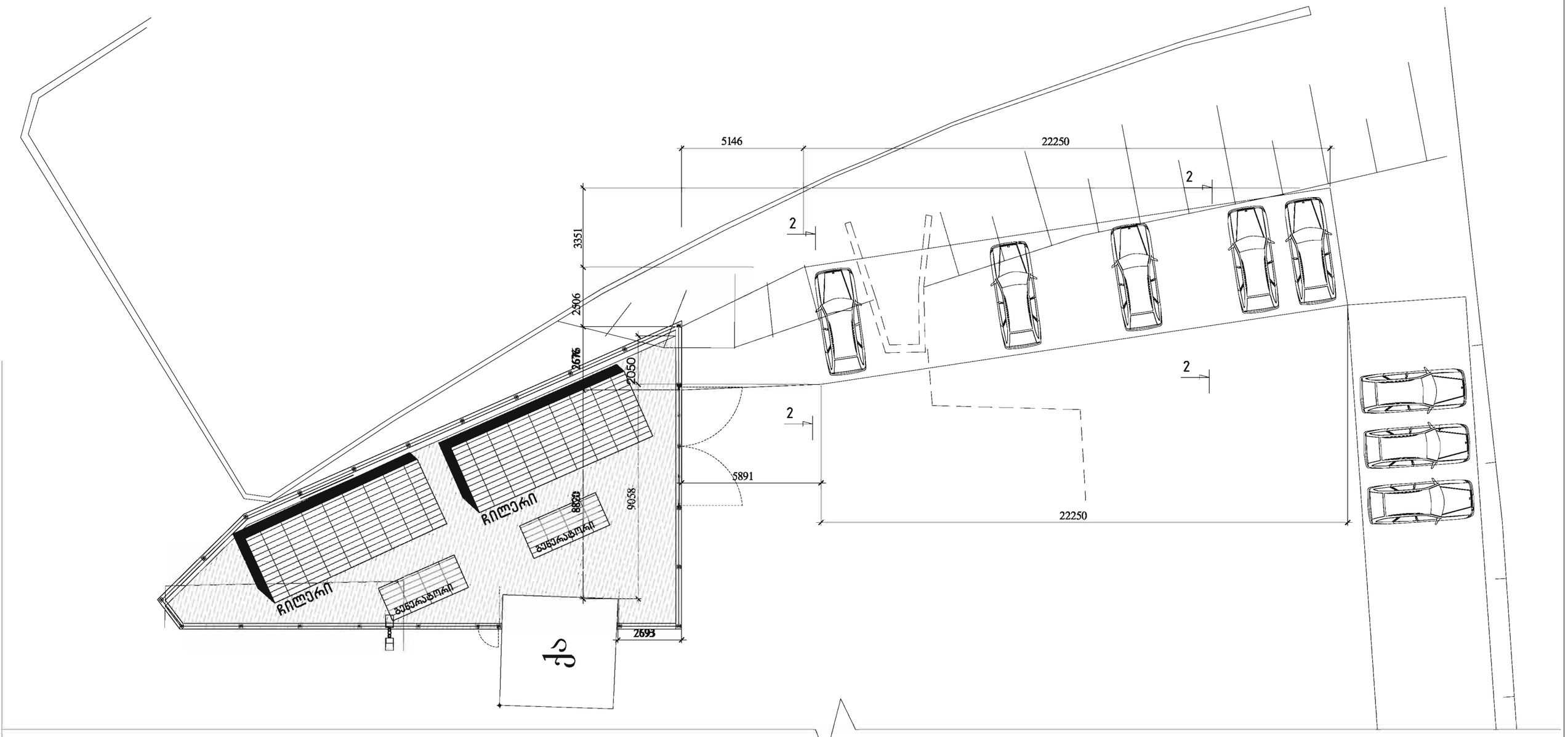

კორექტირება:	განმარტება:	პროექტი №:	1101
ა. -	-	ზომა:	A2
ა.		სტადია:	აა
ა.		მასშტაბი:	1:50
ა.		დახაზა:	ლ.ზ
ა.		თარიღი:	23-05-12

ნაწილი:
ავტოსადგომის გეგმის ფრაგმენტი

ნახაზი №:
2.1.42

დამკვეთი: "დეველოფმენთ სოლუშენს"

პროექტი: ტელეგრაფის შენობა, რუსთაველის გამ.31, თბილისი

კონსტრუქტორი: ლერი ზამბახიძე

TECHNICAL DESIGN STUDIO

მეზნიკური ფიზიკის სპეციალ. კავკასიის ქ. 4 /18. ბინა/ოფისი 1073. ტელ: +995 (0) 32 25 31 34. ფაქსი +995 (0) 32 25 31 34. WWW.TDS.GE ელ-ფოსტა: INFO@TDS.GE

ავტოსადგომის გეგმის ფრაგმენტი

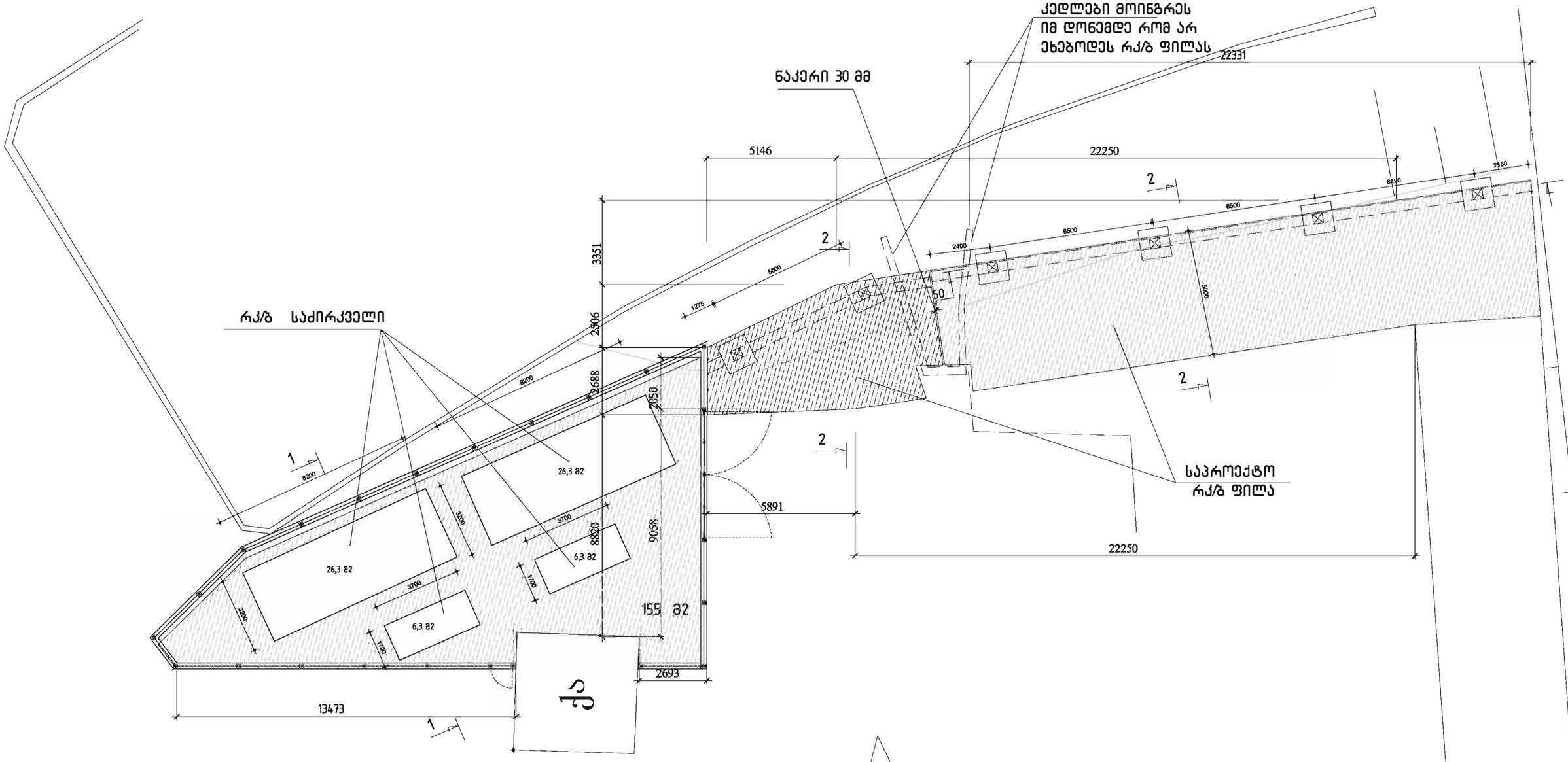

შენიშვნა

1. სამუშაოთა დაწყების წინ დამუშავდეს მშენებლობის ორგანიზაციის პროექტი
2. ძველებულის მილება გეოლოგის მიერ აუცილებელია

კორექტირება:	განმარტება:	პროექტი №:	1101
ა. -	-	ზომა:	A2
ა.		სტადია:	აა
ა.		მასშტაბი:	1:50
ა.		დახაზა:	ლ.ზ
ა.		თარიღი:	23-05-12

ნაწილი: ავტოსადგომის გეგმის ფრაგმენტი

ნახაზი №: 2.1.41

დამკვეთი: "დეველოფმენთ სოლუშენს"

პროექტი: ტელეგრაფის შენობა, რუსთაველის გამ.31, თბილისი

კონსტრუქტორი: ლერი ზამბახიძე

TECHNICAL DESIGN STUDIO

მესნიერი ფიზიკოსის სპორტა . კახაბაძის ქ. 4/18 . სახარებელო . თბილისი 0175 . ტელ: +995 (0) 32 25 31 34 . ფაქსი: +995 (0) 32 25 31 34 . WWW.TDS.GE ელ-ფოსტა: INFO@TDS.GE