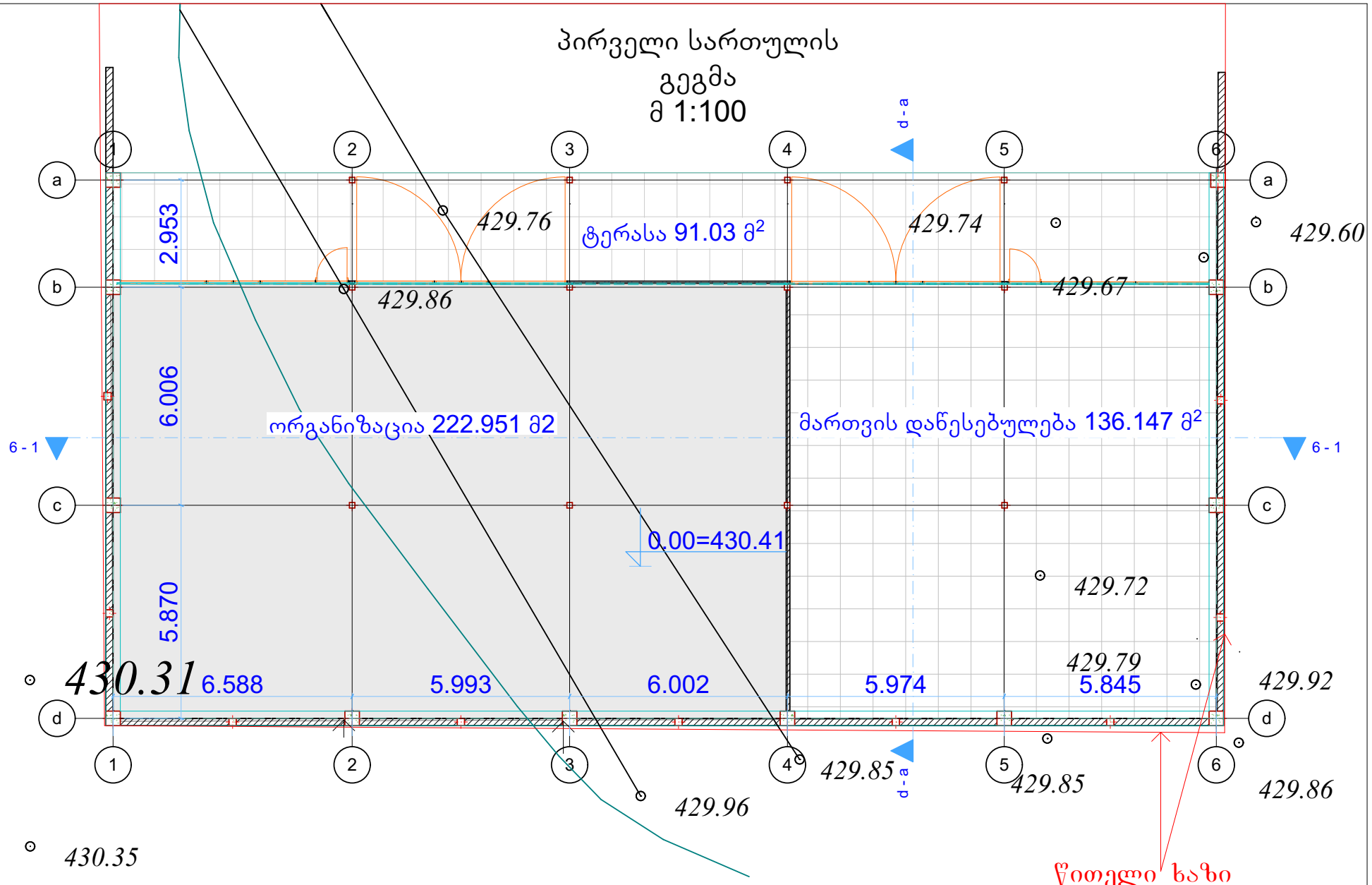

შენიშვნა:
გეგმა რჩება უცვლელი

დირექტორი		ვ. ჯავახაძე	ქ. თბილისი. დიღმის სასწავლო საცდელი მეურნეობა მიწის ნაკვეთზე საკ. კოდ. 01.72.14.014.256 საწყობის მესაკუთრე შ.პ.ს. "ჯავა"	"ჯავა" საკონსტრუქციო კომპანია	
არქიტექტორი		ი. გაჩეჩილაძე			
დაამუშავა		ი. გაჩეჩილაძე			
			არქიტექტურული ნაწილი	შ.პ.ს. "ჯავა"	2016
			პირველი სართულის გეგმა	სტადია / ფურცელი / მასშტაბი	
				მ.პრ. / ა-2 / 1:100	

სახურავის გეგმა
მ 1:100

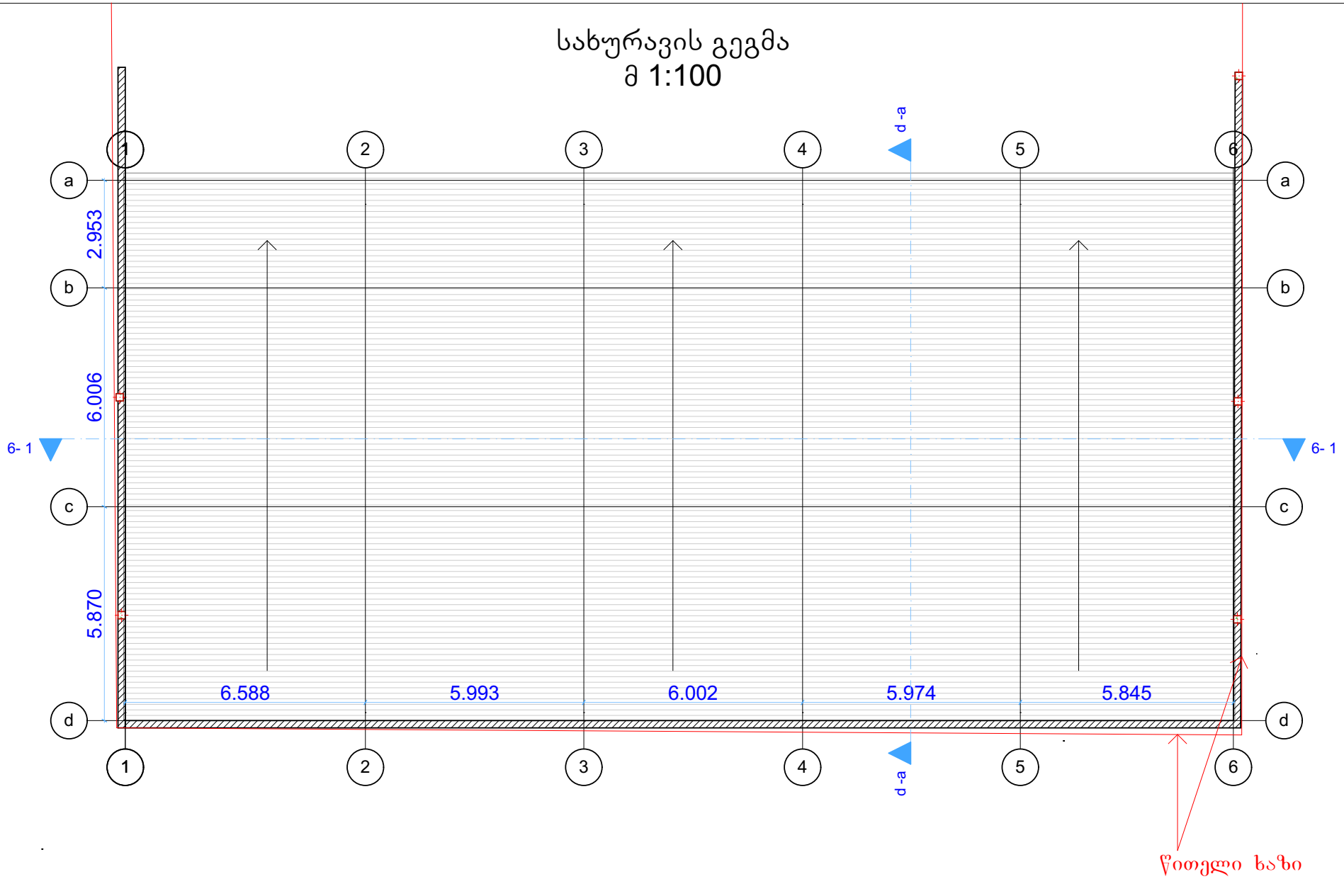

შენიშვნა:
გეგმა რჩება უცვლელი

დირექტორი		ვ. ჯავახაძე	ქ. თბილისი დიდუბე-ჩუღურეთის რაიონი დ.აღმაშენებლის 7 კმ. მინის ნაკვეთზე საკ. კოდ. 01.13.01.001.086 მართვის დანესებულება-ორგანიზაცია და ოფისი. კორექტირება მესაკუთრე შ.პ.ს. "ჯავა"	"ჯავა"
არქიტექტორი		ი. გაჩეჩილაძე		
დაამუშავა		ი. გაჩეჩილაძე		
			არქიტექტურული ნაწილი	შ.პ.ს. "ჯავა" 2016
			სახურავის გეგმა	სტადია: მ.პრ. / ფურცელი: ა-3 / მასშტაბი: 1:100

ოფისის გეგმა; ჭრილი და ფასადები
მ 1:100

ოფისის გეგმა
მ 1:100

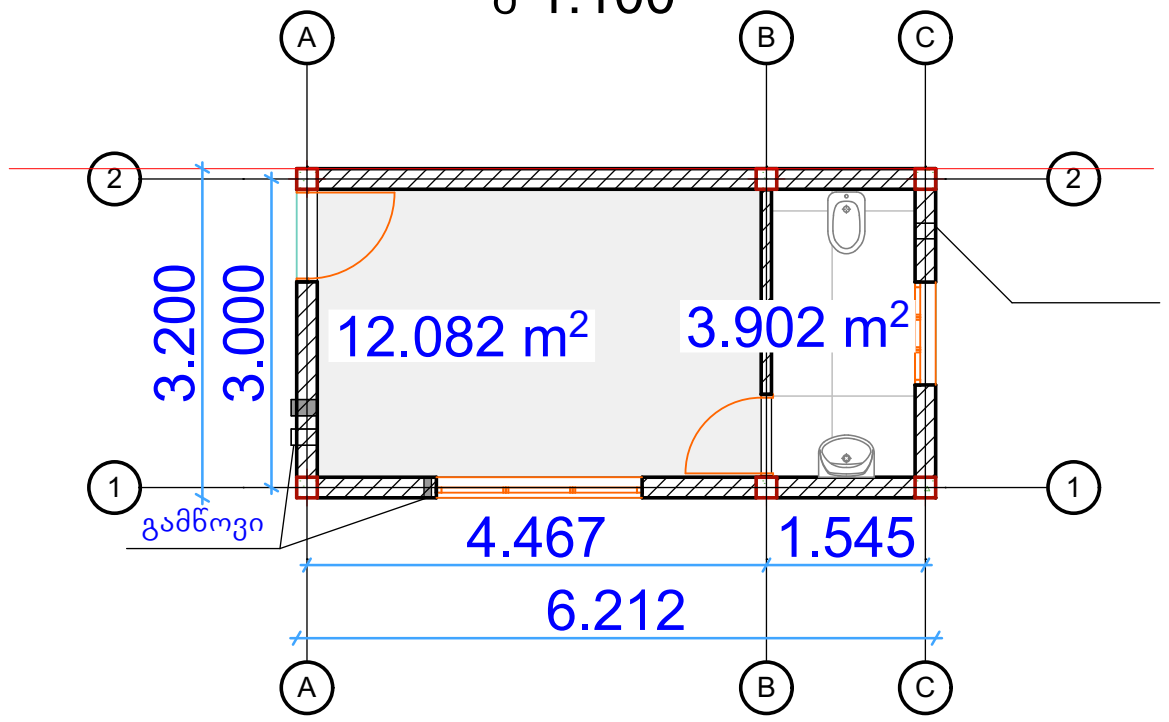

ოფისის ფასადი
მ 1:100

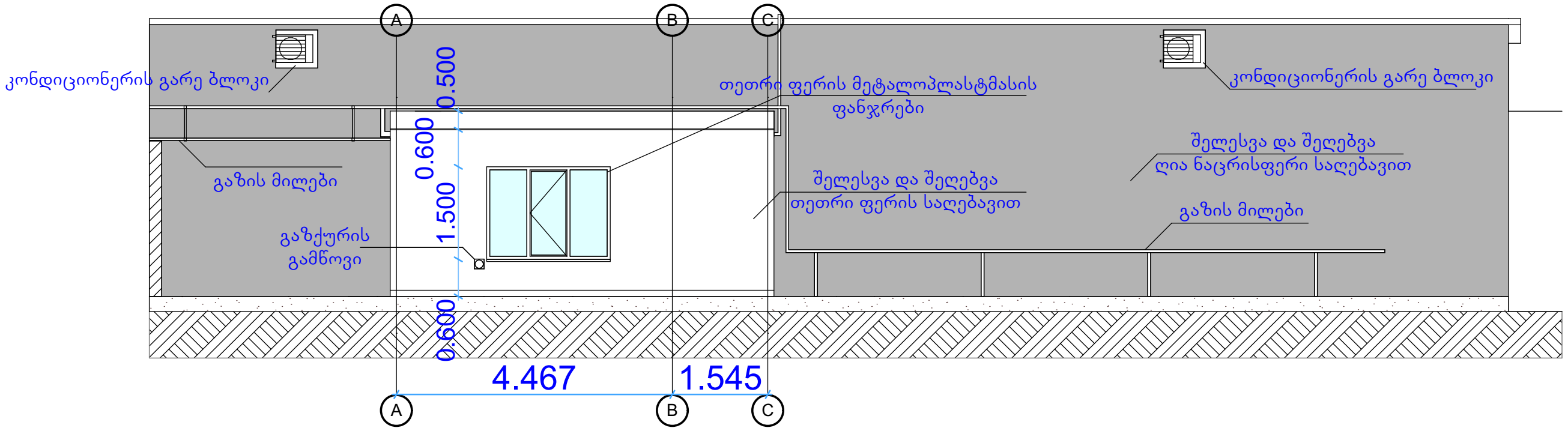

ოფისის ფასადი
მ 1:100

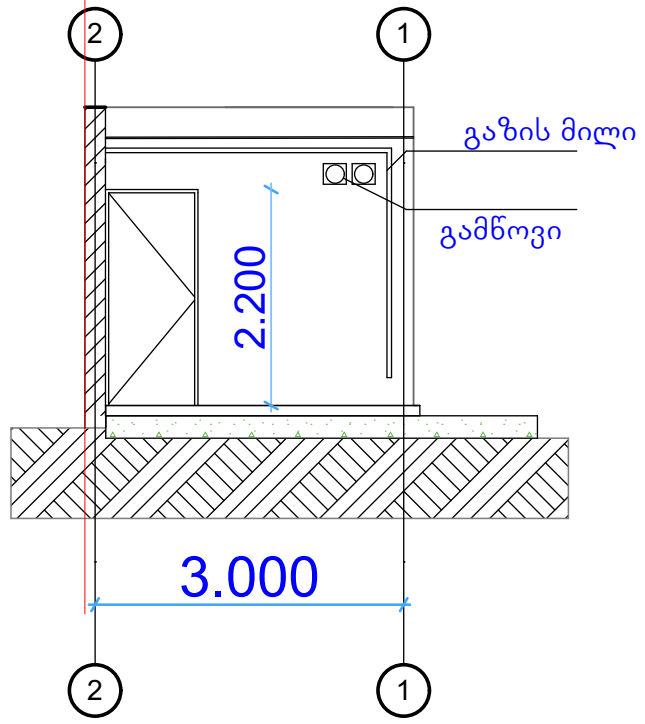

ოფისის ფასადი
მ 1:100

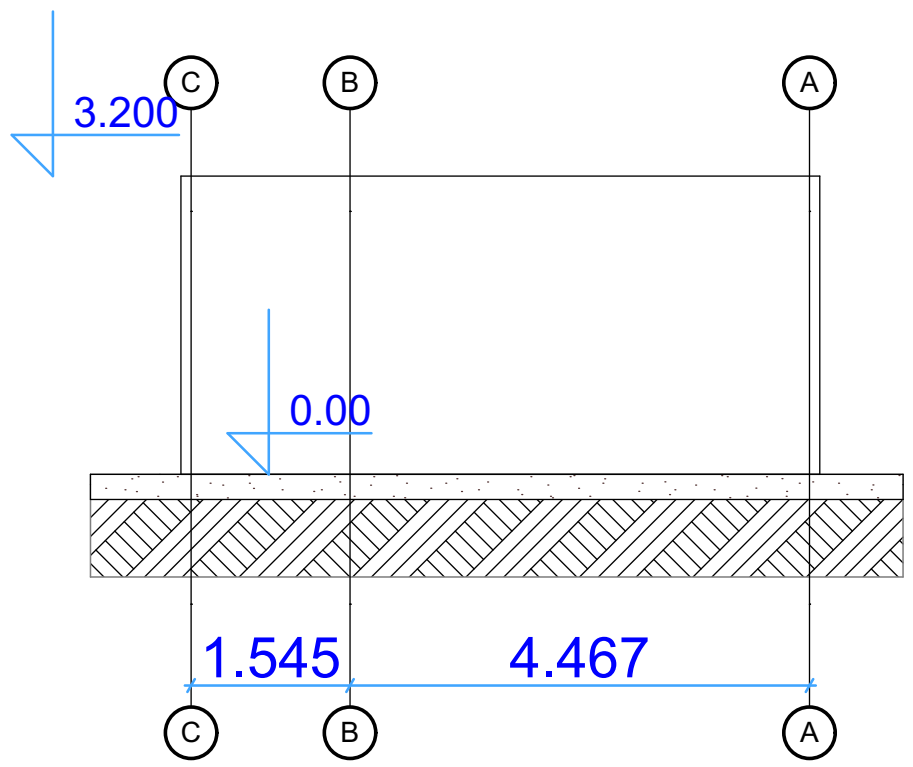

ოფისის ფასადი
მ 1:100

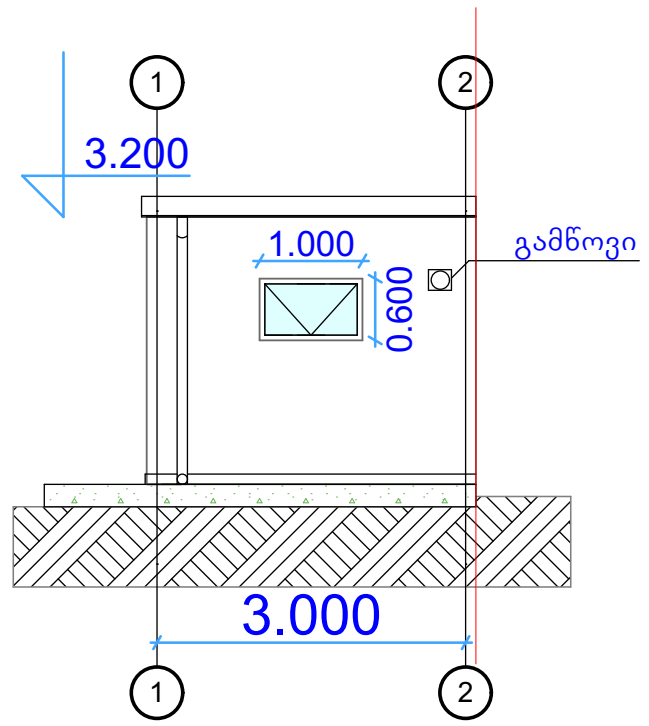

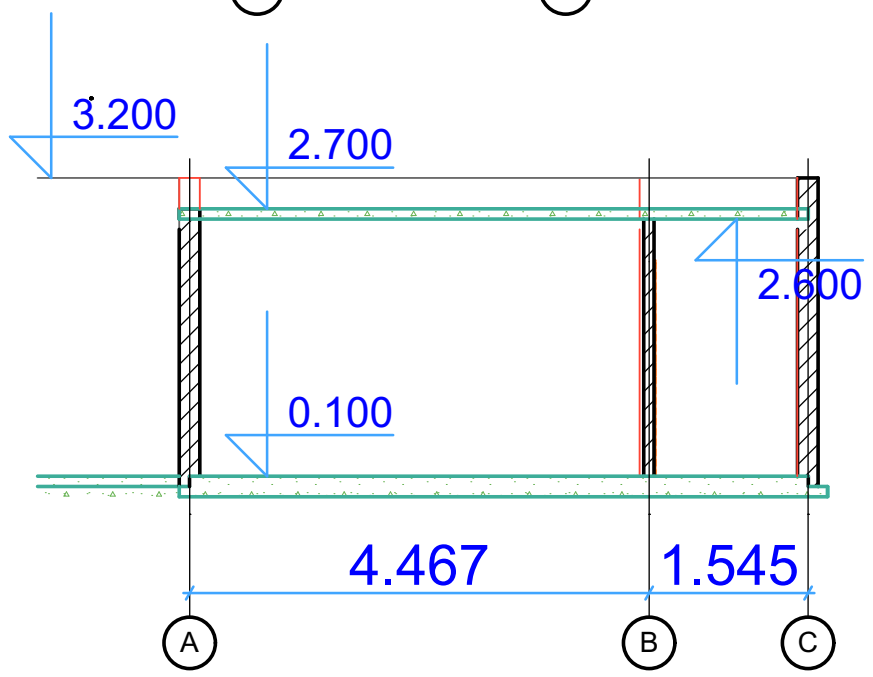

ოფისის ჭრილი
მ 1:100

დირექტორი		ვ. ჯავახაძე	ქ. თბილისი დიდუბე-ჩუღურეთის რაიონი დ.ალმაშენებლის 7 კმ. მიწის ნაკვეთზე საკ. კოდ. 01.13.01.001.086 მართვის დაწესებულება-ორგანიზაცია და ოფისი.კორექტირება მესაკუთრე შ.პ.ს. "ჯავა"	"ჯავა" სამშენებლო კომპანია JAVA Construction Company
არქიტექტორი		ი. გაჩეჩილაძე		
დამუშავა		ი. გაჩეჩილაძე		
			არქიტექტურული ნაწილი	შ.პ.ს. "ჯავა" 2016
			ოფისის ჭრილი; გეგმა და ფასადები	სტადია: მ.პრ. / ფურცელი: ა-10 / მასშტაბი: 1:100