დარჩენილი სამშენებლო-სარემონტო სამუშაოების კალენდარული გრაფიკი

სამუშაოთა ჩამონათვალი	ხანგრძლივობა	I თვე		II თვე		III თვე		IV თვე		V თვე		VI თვე		VII თვე		VIII თვე		IX თვე		X თვე		XI თვე		XII თვე	
		15	30	15	30	15	30	15	30	15	30	15	30	15	30	15	30	15	30	15	30	15	30	15	30
0,00 ნიშნულიდან ძირითადი კარკასის მშენებლობა სახურავამდე	7 თვე																								
სახურავის კარკასის და შენილის მოწყობა	6 თვე																								
ბლოკით შეშესება და ღიობების მოწყობა	3 თვე																								
ფასადების მოპირკეთება, შელესვა, შეღებვა																									
ტერიტორიის კეთილმოწყობა, დასუფთავება																									
	დარჩენილი სამუშაოების მშენებლობის საერთო ხანგრძლივობა 12 თვე																								

ექსკავატორი 30-4312

ჩამჩის მოცულობა .....1–0,45 მ³

ჩამჩის სიგანე.....1,65 – 0,65 მ³

თხრილის მაქსიმალური ჩაღრმავება .....6,7 – 5,8 მ³

დათვირთვის მაქსიმალური სიმაღლე .....5,0 – 6,18 მ³

მუშაობის მაქსიმალური რადიუსი

გათხრის .....6,9 – 10,16 მ

დაზვირთვის .....6,9 – 10,16 მ

დროებითი ღობის პროფილი

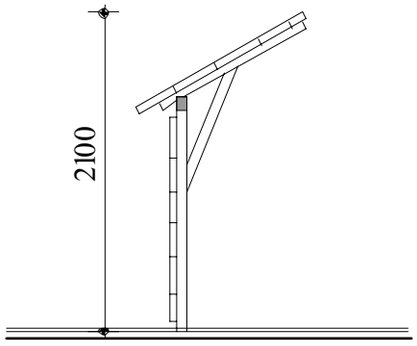

ფორმატი PAPER SIZE A-3 | პროექტის № PROJECT #

ჰორიზონტალები

ექსპლიკაცია EXPLICATION

შენიშვნები NOTES

დამკვეთი CLIENT: შ.პ.ს. „ფრესკო თრეიდ ჯეოსერ"

პროექტი PROJECT: მრავალფუნქციური შენობა (სპორტულ-საკონცერტო)

მისამართი ADDRESS: ქ. თბილისი, გლდანი-ნაძალადევის რ-ნი, გრიბოედოვის ქ. №18

თანამდებობა	გვარი	ხელმოწერა
არქიტექტორი	ა. მიქუჭაძე	
შესრულება	ლ. მიქუჭაძე	

შპს იპური ჯორი ა. მიქუჭაძე სკ № 01019012603

მშენებლობის ორგანიზაციის პროექტი

მასშტაბი SCALE | თარიღი DATE OF ISSUE 10/04/2012

ნახაზი DRWG

ჰორიზონტალური გრაფიკი

სტადია STAGE | ფურც. PAGES | სულ ALL

პროექტი | ფურც - 2 | მეგ - 7