არსებული ადმინისტრაციული შენობის ფასადები 1:100 მ.

საპროექტო ადმინისტრაციული შენობის ფასადი 3-1 ღერძებში 1:100 მ.

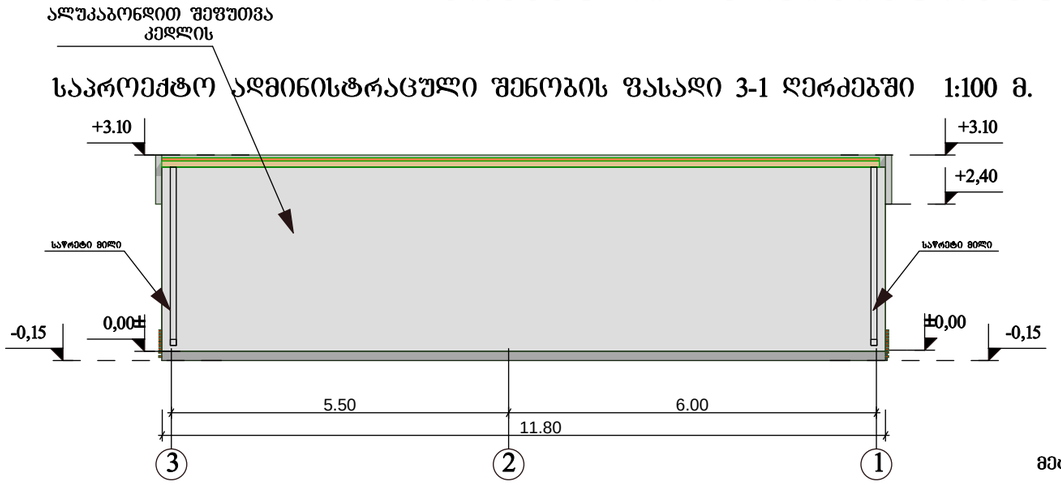

საპროექტო ადმინისტრაციული შენობის ფასადი1-3 ღერძებში 1:100 მ.

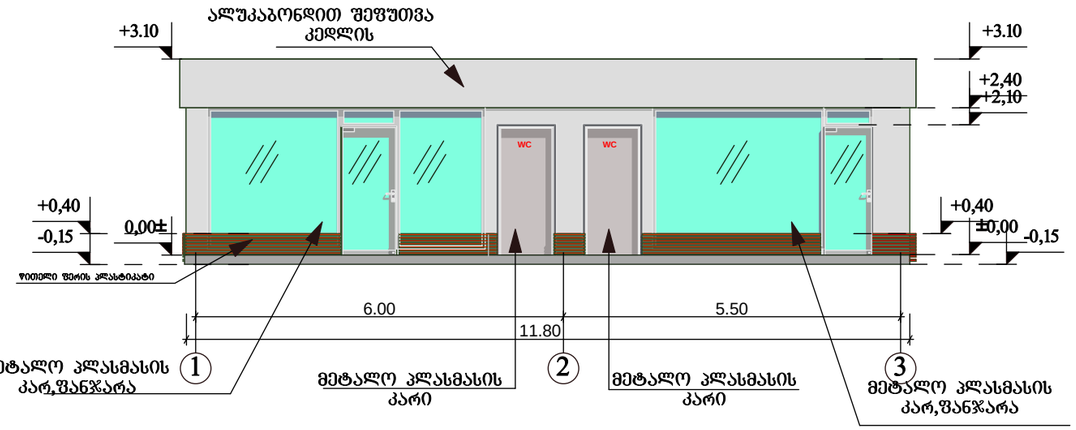

საპროექტო ადმინისტრაციული შენობის ფასადი ბ-ა ღერძებში 1:100 მ.

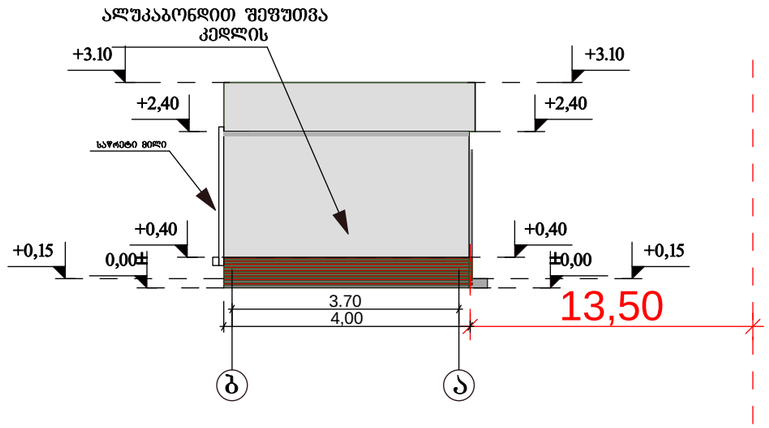

საპროექტო ადმინისტრაციული შენობის ფასადი ა-ბ ღერძებში 1:100 მ.

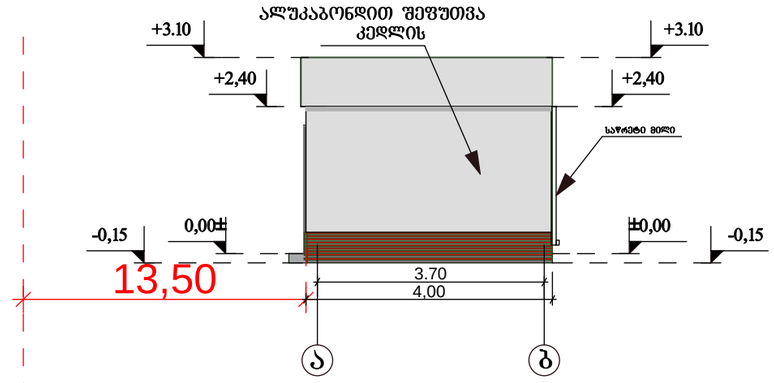

რეგულირების ხაზი

რეგულირების ხაზი

			დაკვეთა3№60/2016	ინვენ..№	
დირექტორი	დ.ჩახტაური				
პრ.მთ.ინ.	ვ.მურალაშვილი			თარიღი	22.11.2016
დააპროექტა	ქ.ჩახტაური		ქ.თბილისი. დავით აღმაშენებლის ხეივანის №2-ის და№4-ის შორის ს/კ 404980213		
შეამოწმა	ნ.ხინჩიკაშვილი				
			შპს "ბანი13"-ის აირგასამართი საკომპრესორო სადგური	სტადია	ფურცალი ფურ-ბი
				მ. 1:100	3 7
			გენგეგმა	შპს "ინჟინერი"	

არსებული დამცავი კედლის ფასადი 1:100 მ.

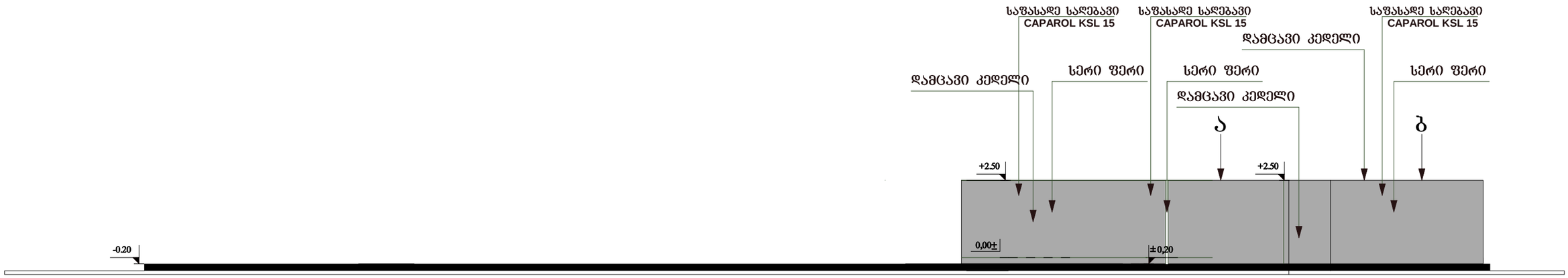

			დაკვეთა3№60/2016	ობვეზ..№	
დირექტორი	დ.ჩახტაური				
პრ.მთ.ინ.	ვ.მურალაშვილი			თარიღი	22.11.2016
დააპროექტა	ქ.ჩახტაური		ქ.თბილისი. დავით აღმაშენებლის ხეივანის №2-ის და№4-ის შორის ს/კ 404980213		
შეამოწმა	ნ.ხინჩიკაშვილი				
			შპს "ბანი 13"-ის აირბასამართი საკომპრესორო სადგური	სტადია	
				მ.	2
			არსებული დამცავი კედლების ფასადი	შპს "ინჟინერი"	

არსებული დამცავი კედლის ფასადი 1:100 მ.

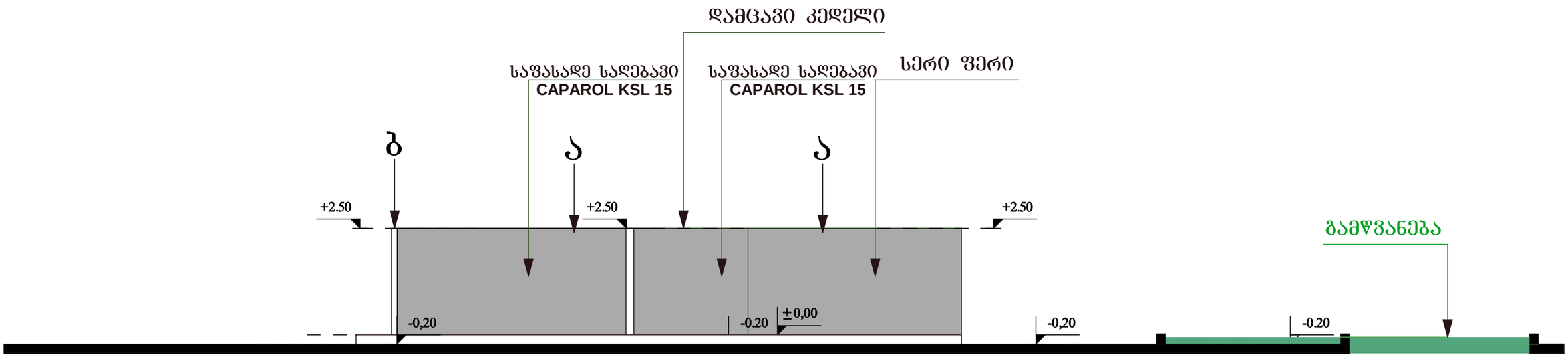

			დაკვეთა3№60/2016	ობვენ..№	
დირექტორი	დ.ჩახტაური			თაიღი	22.11.2016
პრ.მთ.ინ.	ვ.ფურალაშვილი				
დააპროექტა	ქ.ჩახტაური		ქ.თბილისი. დავით აღმაშენებლის ხეივანის №2-ის და№4-ის შორის ს/კ 404980213		
შეამოწმა	ნ.ხინჩიკაშვილი				
			შპს "ბანი 13"-ის აირბასამართი საკომპრესორო სადგური	სტადია	ფურცელი ფურ-ბი
				მ.	2 2
			დამცავი კედლების ფასადი	შპს "ინჟინერი"	

არსებული ბენზინის და დიზელის საწვავის მარიგებელი სვეტების ფასადი

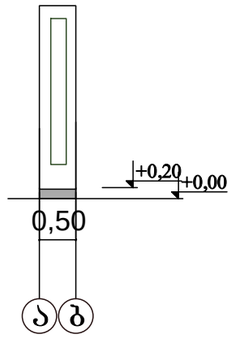

არსებული ბენზინის და დიზელის საწვავის მარიგებელი სვეტების ფასადი

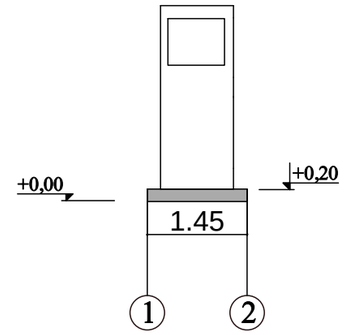

			დაკვეთა3№60/2016	ობვე..№	
დირექტორი	დ.ჩახტაური				
პრ.მთ.ინ.	ვ.მურალაშვილი			თარიღი	22.11.2016
დააპროექტა	ქ.ჩახტაური		ქ.თბილისი. დავით აღმაშენებლის ხეივანის №2-ის და№4-ის შორის ს/კ 404980213		
შეამოწმა	ნ.ხინჩიკაშვილი				
			შპს "ბანი 13"-ის აირგასამართი საკომპრესორო სადგური	სტადია	ფურცელი	ფურ-ბი
				მ.	2	3
			არსებული ბენზინი და დიზელის ფასადები	შპს "ინჟინერი"		

არსებული რეზერვუარების ჭრილი

ჭრილი 2-2

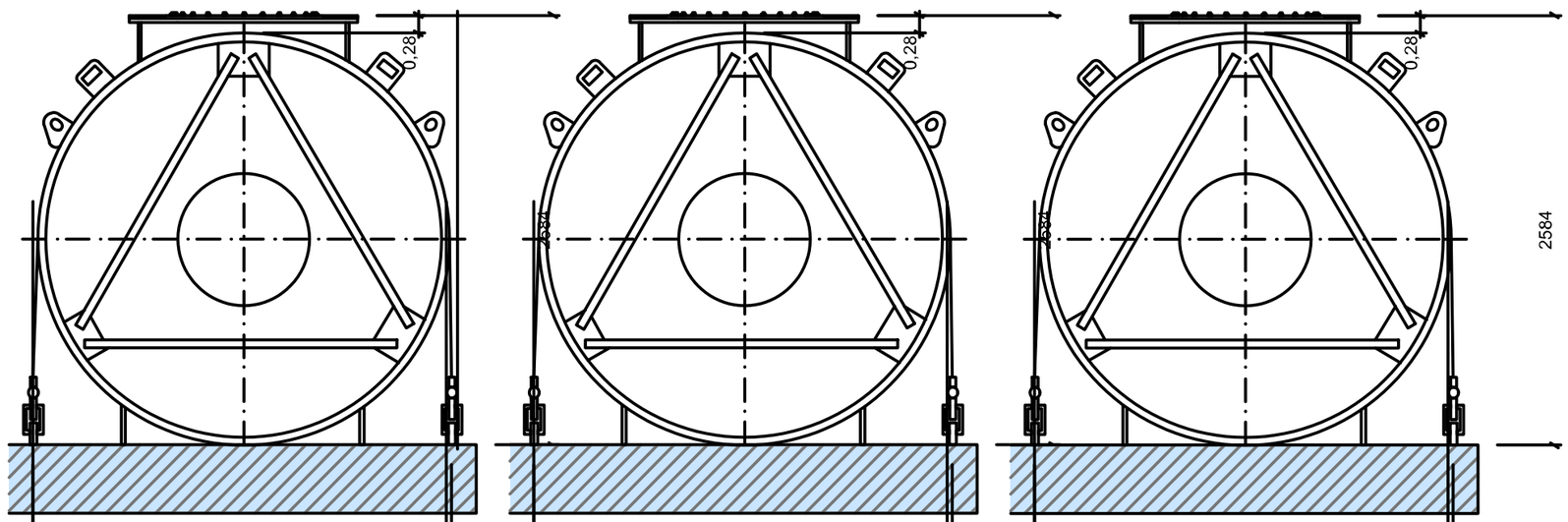

ჭრილი 1-1

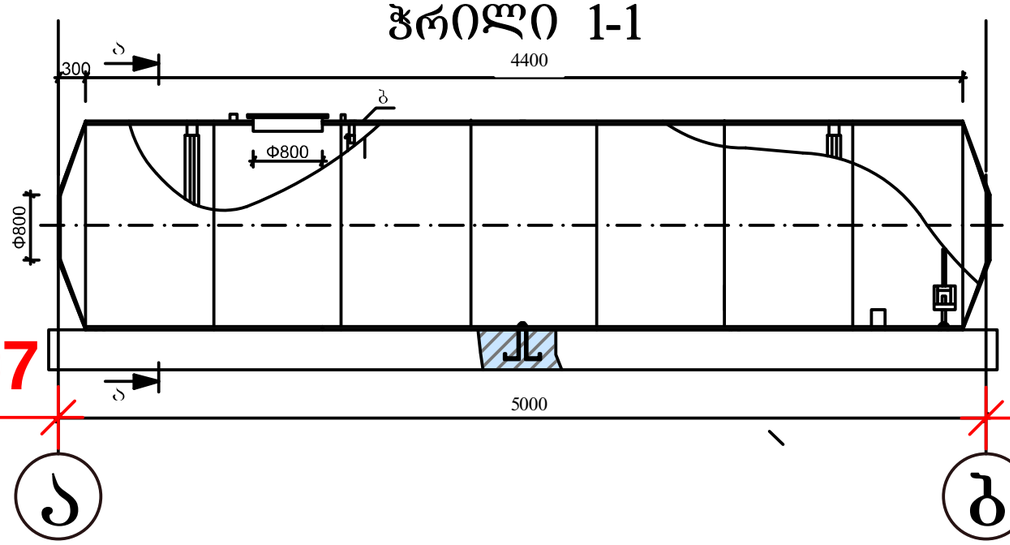

			დაკვეთა3№60/2016	ობიექ..№	
დირექტორი	დ.ჩახტაური			თარიღი	22.11.2016
პრ.მთ.ინ.	ჯ.მურალაშვილი				
დაპროექტა	ქ.ჩახტაური		ქ.თბილისი. დავით აღმაშენებლის ხეივანის №2-ის და№4-ის შორის ს/კ 404980213		
შეამოწმა	ნ.ხიხიჯაშვილი				
			შპს "ბანი 13"-ის აირგასამართი საკომპრესორო სადგური	სტადია	ფურცელი	ფურ-ბი
				მ.	2	3
			არსებული რეზერვუარების ჭრილი 1-1 2-2	შპს "ინჟინერი"		

არსებული საკომპრესოროს კონტეინერის ფასადი მ 1:100 მ.

არსებული საკომპრესოროს კონტეინერის ფასადი 2-1 ღერძებში

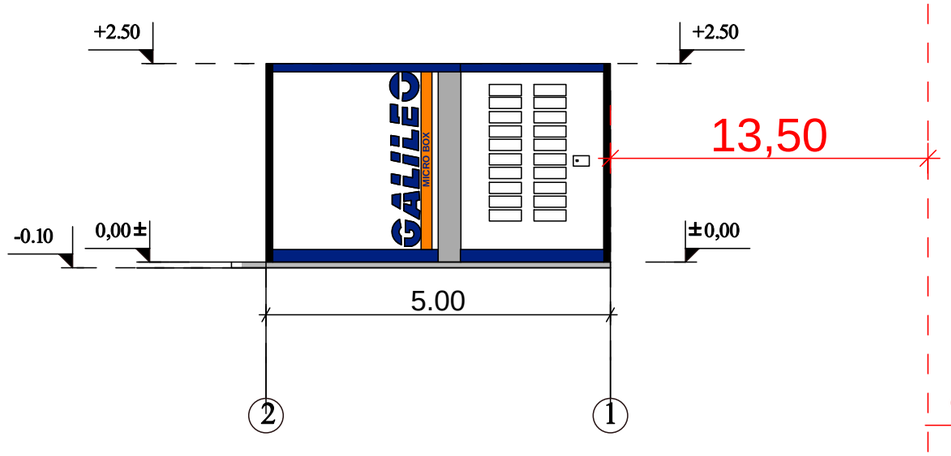

არსებული საკომპრესოროს კონტეინერის ფასადი ა-ბ ღერძებში

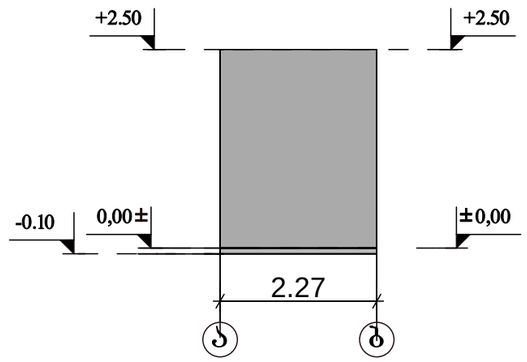

რეგულირების ხაზი

არსებული საკომპრესოროს კონტეინერის ფასადი 1-2ღერძებში

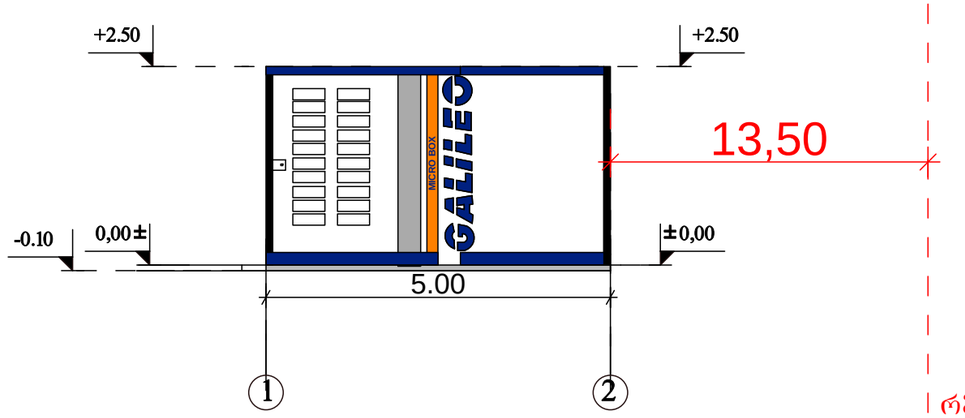

არსებული საკომპრესოროს კონტეინერის ფასადი ბ-ა ღერძებში

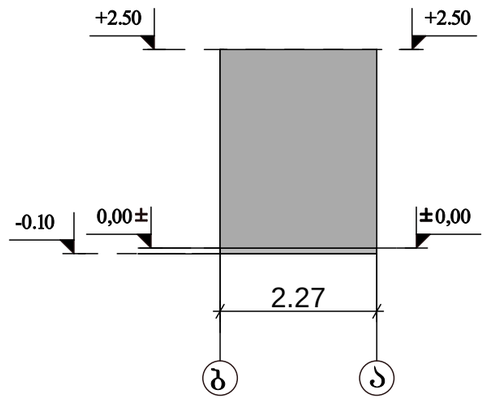

რეგულირების ხაზი

			დაკვეთა3№60/2014	ობვეგ.№	
დირექტორი	დ.ჩახტაური				
პრ.მთ.ინ.	ვ.მურალაშვილი			თარიღი	22.11.2016
დააპროექტა	ქ.ჩახტაური		ქ.თბილისი. დავით აღმაშენებლის ხეივანის №2-ის და№4-ის შორის ს/კ 404980213		
შეამოწმა	ნ.ხინჩიკაშვილი				
			შპს "ბანი 13"-ის აირბასამართი საკომპრესორო სადგური	სტადია	ფურცელი	ფურ-ბი
				მ.	2	2
			არსებული საკომპრესოროს კონტეინერის ფასადი	შპს "ინჟინერი"		

არსებული ფასადი 1-4 ღერძებში 1:100 მ.

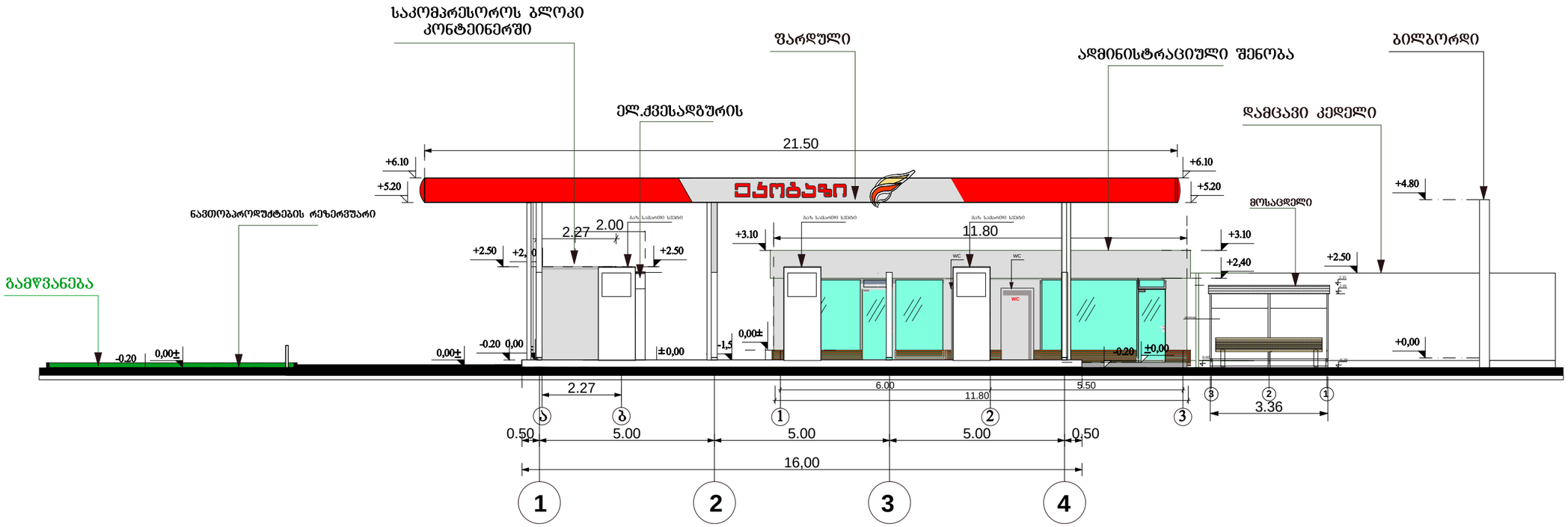

			დაკვეთა3№60/2016	ინვენ..№	
დირექტორი	დ.ჩახტაური				
პრ.მთ.ინ.	ვ.მურალაშვილი			თარიღი	22.11.2016
დააპროექტა	ქ.ჩახტაური		ქ.თბილისი. დავით აღმაშენებლის ხეივანის №2-ის და№4-ის შორის ს/კ 404980213		
შეამოწმა	ნ.ხინჩიკაშვილი				
			შპს "ბანი 13"-ის აირბასამართი საკომპრესორო სადგური	სტადია	ფურცელი / ფურ-ბი
				მ. 1:100	5 / 7
			არსებული ფასადი 1-4 ღერძებში	შპს "ინჟინერი"	

არსებული შარდულის ფასადები 1:100 მ.

არსებული შარდულის ფასადები 1-4 ღერძებში 1:100 მ.

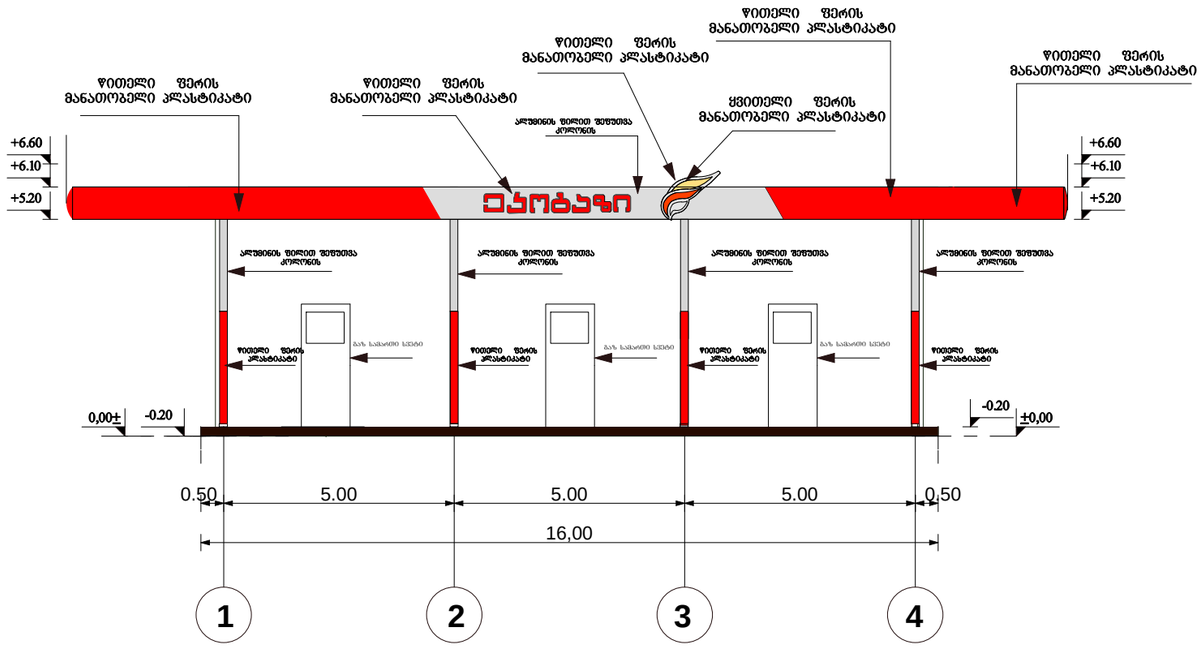

არსებული შარდულის ფასადები 4-1 ღერძებში 1:100 მ.

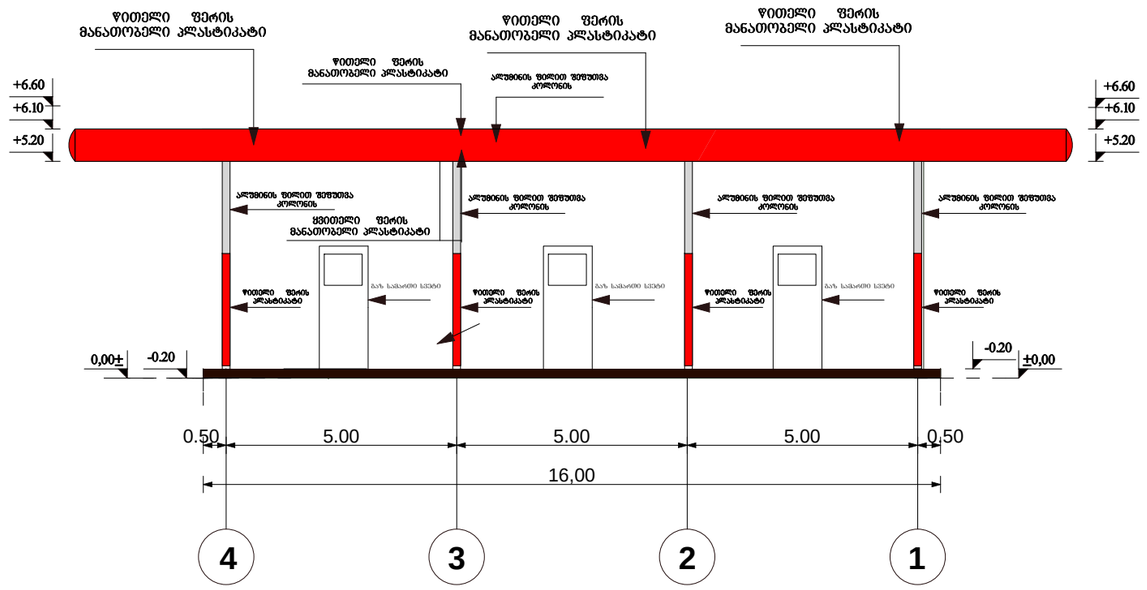

გეგმა ბ-ა ღერძებში 1:100 მ.

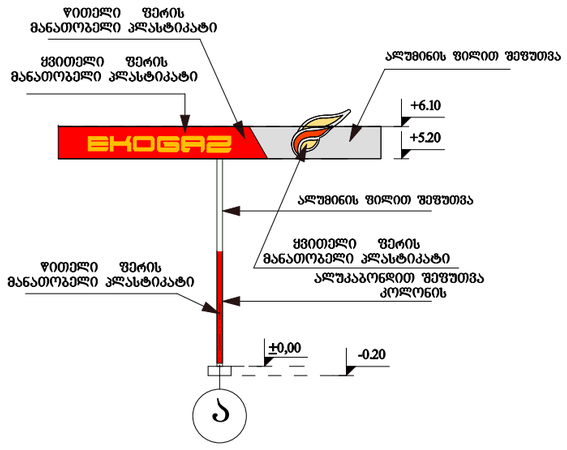

გეგმა ა-ბ ღერძებში 1:100 მ.

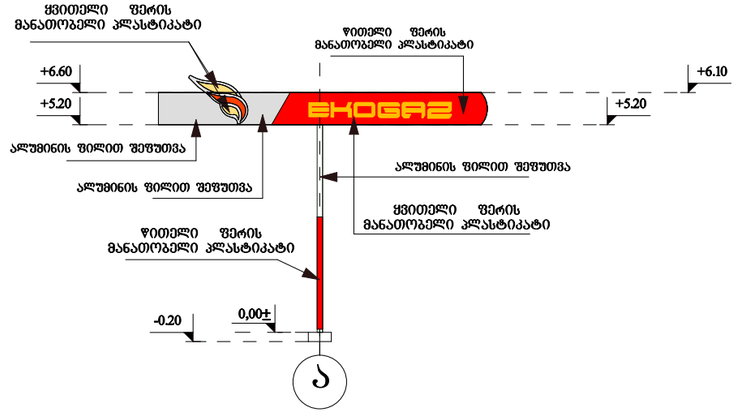

			დაკვეთა3№60/2016	ინვენ..№	
დირექტორი	დ.ჩახტაური				
პრ.მთ.ინ.	ვ.მურალაშვილი			თარიღი	22.11.2016
დააპროექტა	ქ.ჩახტაური		ქ.თბილისი. დავით აღმაშენებლის ხეივანის №2-ის და№4-ის შორის ს/კ 404980213		
შეამოწმა	ნ.ხინჩიკაშვილი				
			შპს "ბანი13"-ის აირბასამართი საკომპრესორო სადგური	სტადია	ფურცალი	ფურ-ბი
				1:100	5	7
			ფარდულის ფასადი	შპს "ინჟინერი"		

საპროექტო ფარდულის ფასადები 1:100 მ.

საპროექტო ფარდულის ფასადები 1-4 ღერძებში 1:100 მ.

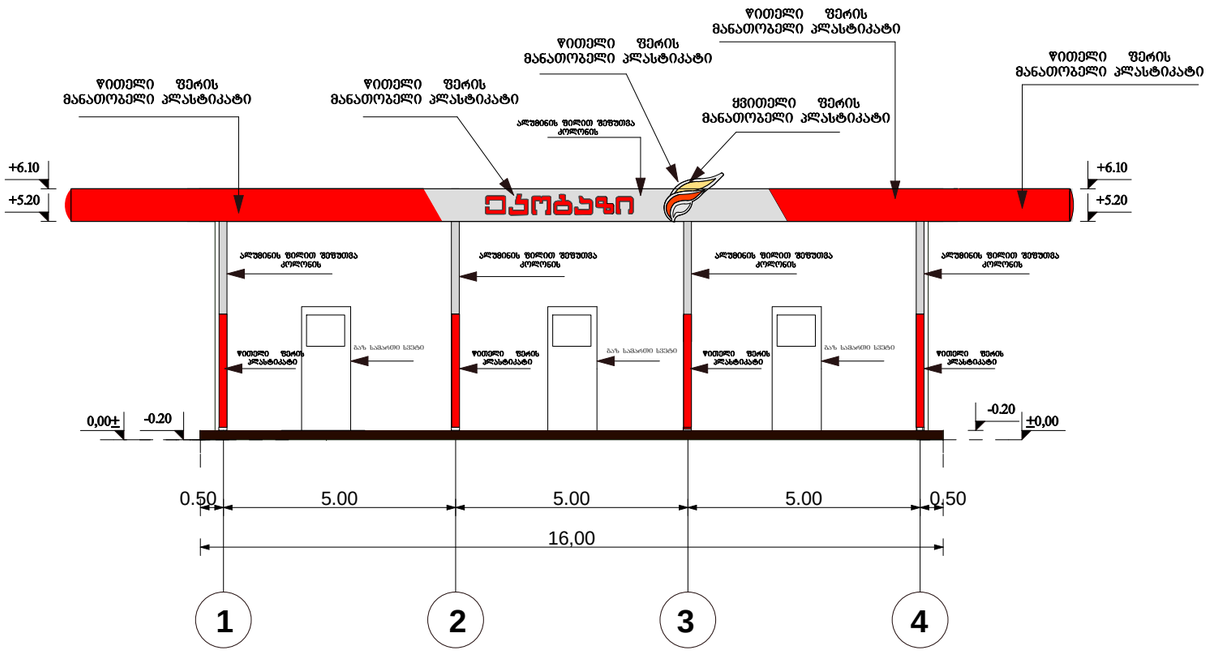

საპროექტო ფარდულის ფასადები 4-1 ღერძებში 1:100 მ.

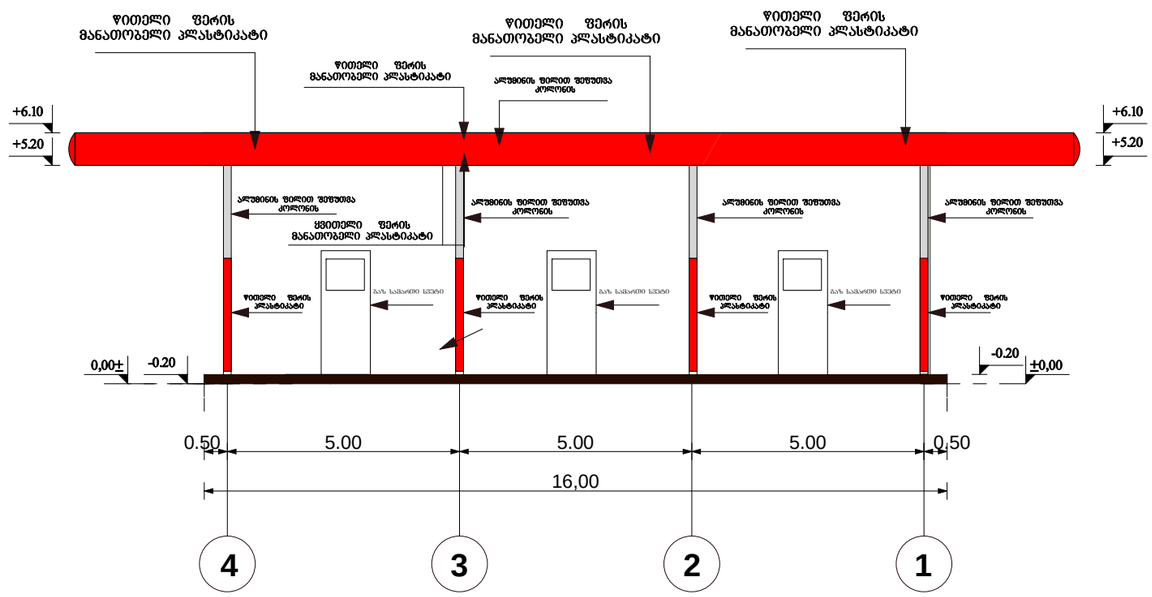

გეგმა ა-ბ ღერძებში 1:100 მ.

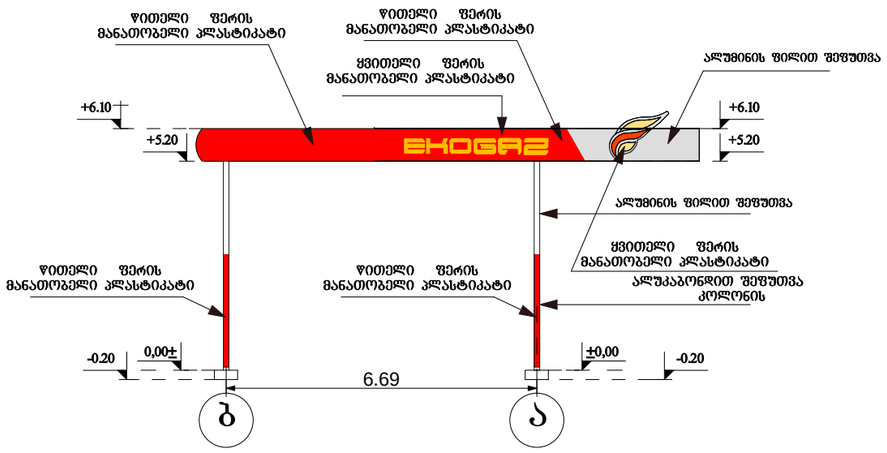

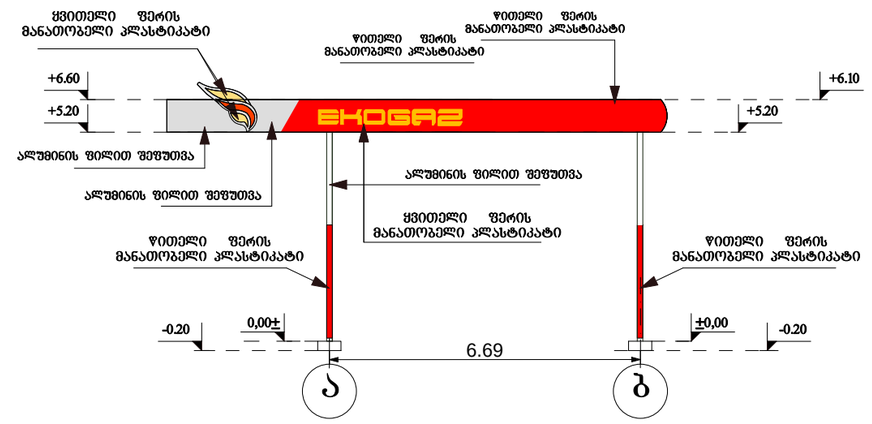

			დაკვეთა3№60/2016	ობვენ..№	
დირექტორი	დ.ჩახტაური				
პრ.მთ.ინ.	ვ.მშრალაშვილი			თარიღი	22.11.2016
დააპროექტა	ქ.ჩახტაური		ქ.თბილისი. დავით აღმაშენებლის ხეივანის №2-ის და№4-ის შორის ს/კ 404980213		
შეამოწმა	ნ.ხინჩიკაშვილი				
			შპს "ბანი13"-ის აირბასამართი საკომპრესორო სადგური	სტადია	ფურცალი ფურ-ბი
				1:100	6 7
			ფარდულის ფასადი	შპს "ინჟინერი"	

არსებული ფასადი ა ღერძებში 1:100 მ.

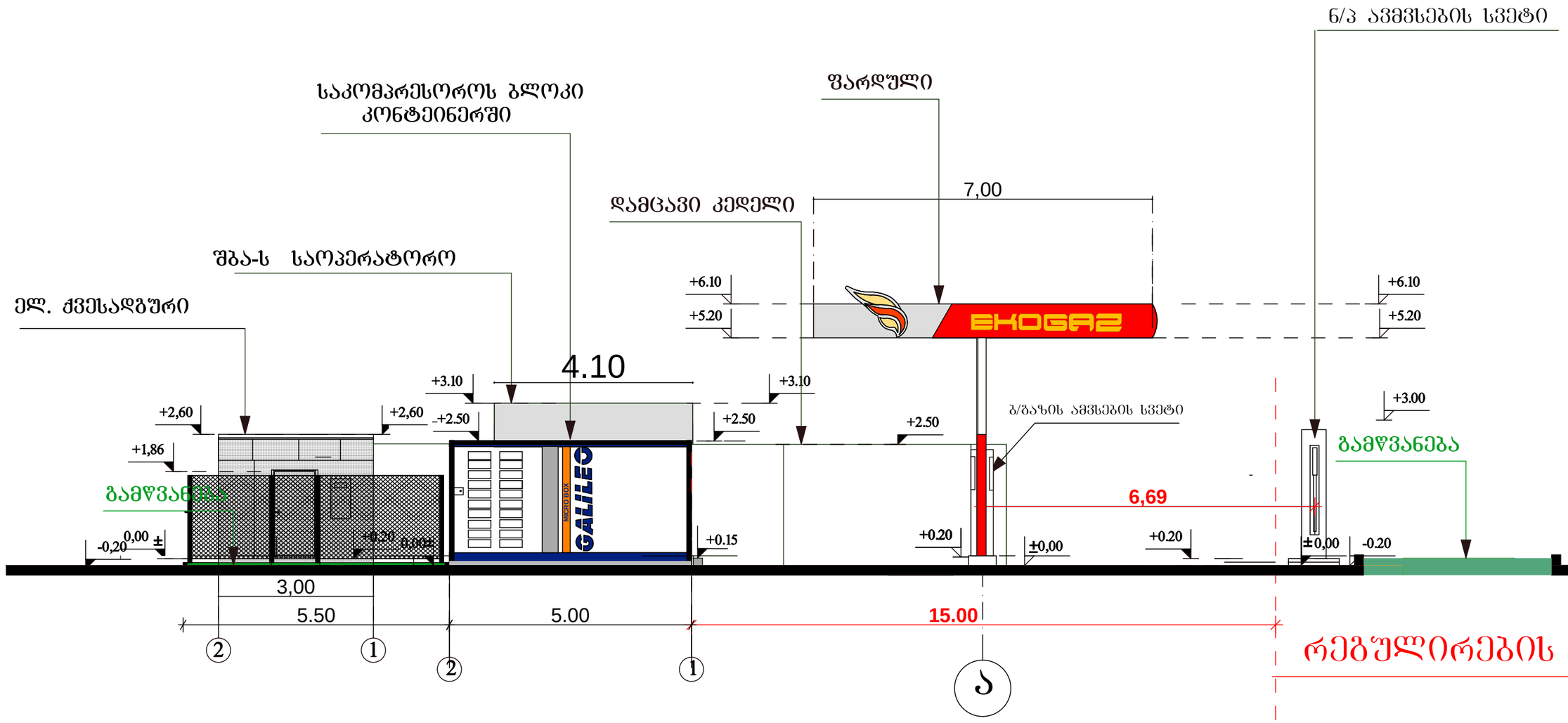

			დაკვეთა3№60/2016	ობვეგ..№	
დირექტორი	დ.ჩახტაური				
პრ.მთ.ინ.	ვ.მურალაშვილი			თარიღი	22.11.2016
დააპროექტა	ქ.ჩახტაური		ქ.თბილისი. დავით აღმაშენებლის ხეივანის №2-ის და№4-ის შორის ს/კ 404980213		
შეამოწმა	ნ.ხინჩიკაშვილი				
			შპს "ბანი 13"-ის აირბასამართი საკომპრესორო სადგური	სტადია	ფურცელი / ფურ-ბი
				მ.	7 / 7
			არსებული ფასადი ა ღერძებში	შპს "ინჟინერი"	

საპროექტო ფასადი ა ღერძებში 1:100 მ.

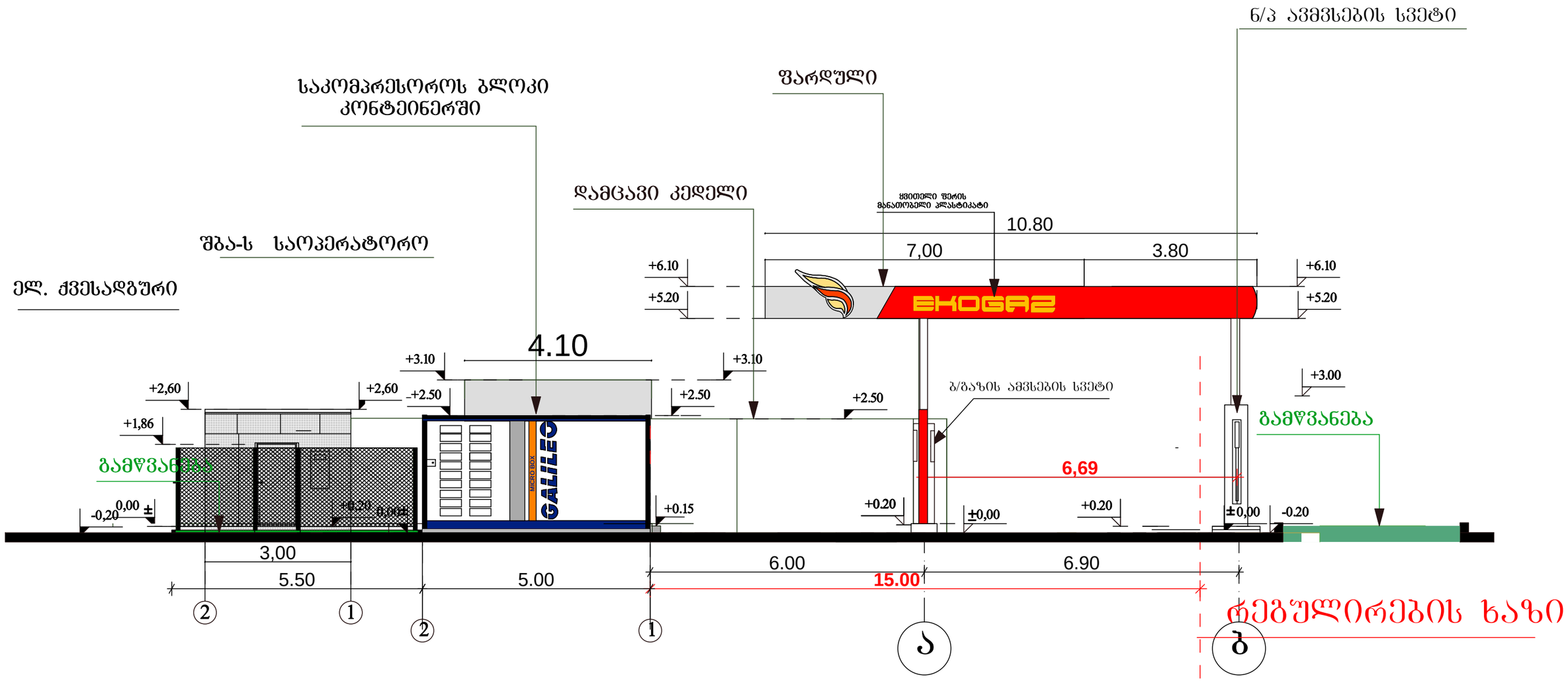

			დაკვეთა3№60/2016	ინვენ..№	
დირექტორი	დ.ჩახტაური				
პრ.მთ.ინ.	ვ.მურალაშვილი			თარიღი	22.11.2016
დააპროექტა	ქ.ჩახტაური		ქ.თბილისი. დავით აღმაშენებლის ხეივანის №2-ის და№4-ის შორის ს/კ 404980213		
შეამოწმა	ნ.ხიჩიკაშვილი		შპს "ბანი 13"-ის აირბასამართი საკომპრესორო სადგური	სტადია	ფურცელი / ფურ-ბი
				მ.	8 / 7
			საპროექტო ფასადი ა ღერძებში	შპს "ინჟინერი"	

არსებული ელ.ქვესადგურის ხედები 1:100 მ.

არსებული ელ.ქვესადგურის ფასადი 1-2 ღერძებში

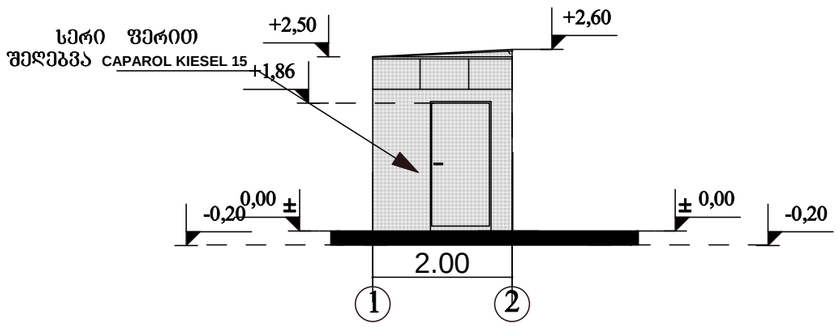

არსებული ელ.ქვესადგურის ხედი ა-ბ ღერძებში

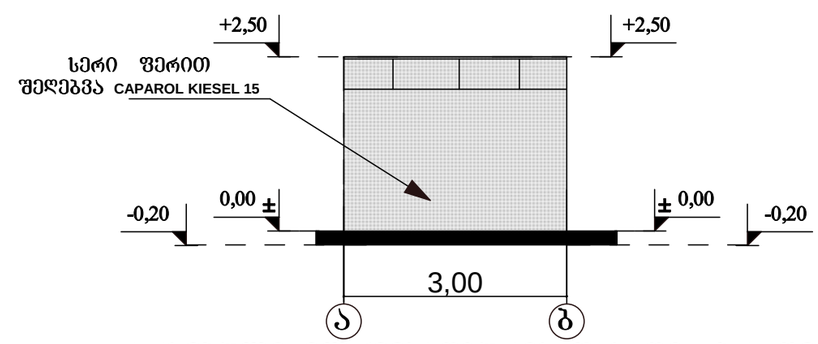

არსებული ელ.ქვესადგურის ხედი 2-1 ღერძებში

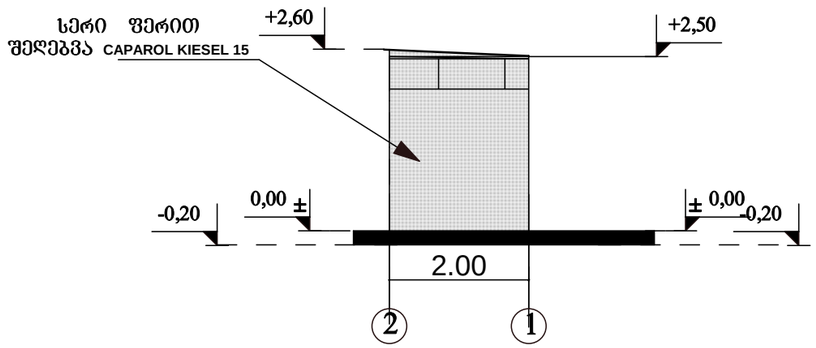

არსებული ელ.ქვესადგურის ფასადი ბ-ა ღერძებში

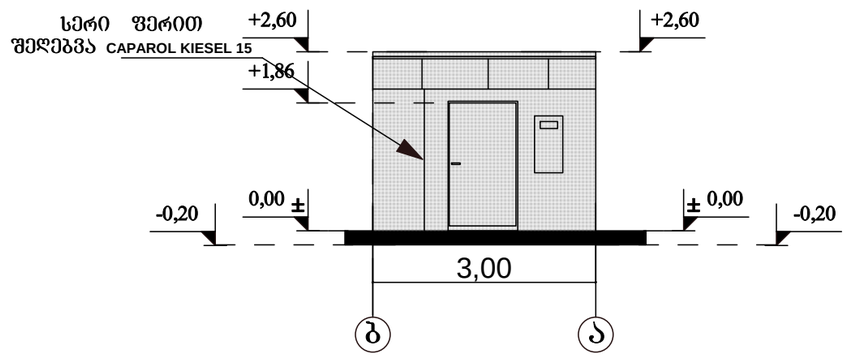

			დაკვეთა№60/2016	ობვექ..№		
დირექტორი	დ.ჩახტაური					
პრ.მთ.ინ.	ვ.მურალაშვილი			თარიღი	22.11.2016	
დააპროექტა	ქ.ჩახტაური		ქ.თბილისი. დავით აღმაშენებლის ხეივანის №2-ის და№4-ის შორის ს/კ 404980213			
შეამოწმა	ნ.ხინჩიკაშვილი					
			შპს "ბანი 13"-ის აირბასამართი საკომპრესორო სადგური	სტადია	ფურცელი	ფურ-ბი
				მ.	2	3
			არსებული ელ.ქვესადგურის ხედები	შპს "ინჟინერი"		

არსებული მოსაცდელის ფასადები

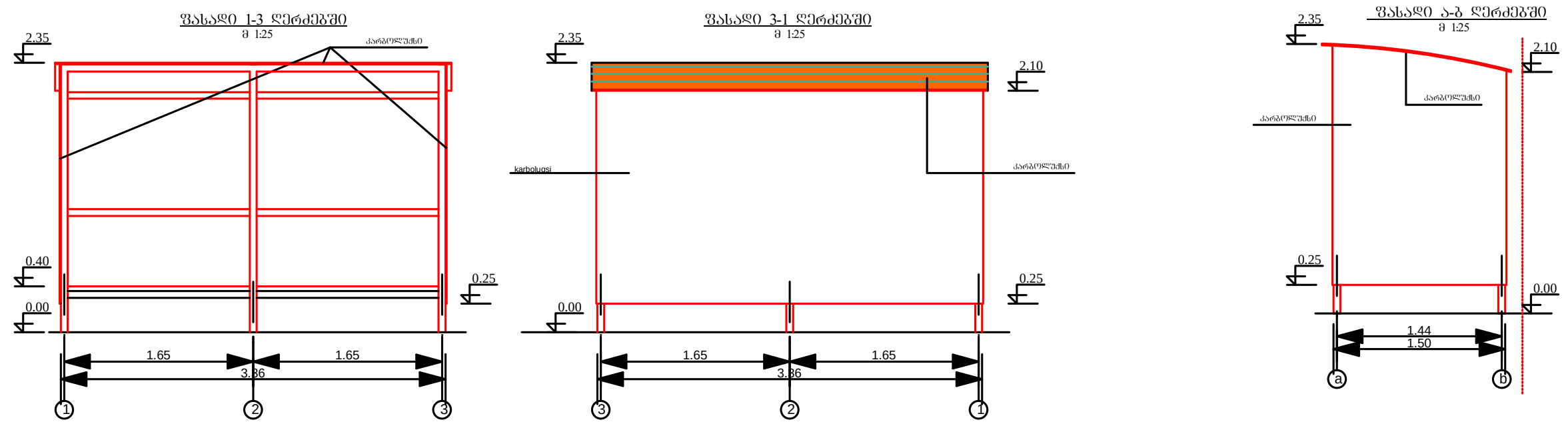

დირექტორი	დ.ჩახტაური	
პრ.მთ.ინ.	ვ.მურალაშვილი	
დააპროექტა	ქ.ჩახტაური	
შეამოწმა	ნ.ხინჩიკაშვილი	

დაკვეთა№60/2016	ინვენ.№		
	თარიღი	22.11.2016	
ქ.თბილისი. დავით აღმაშენებლის ხეივნის №2-ის და№4-ის შორის ს/კ 404980213			
შპს "ზანი013"-ის აირგასამართი საკომპრესორო სადგური	სტადია	ფურცელი	ფურ-ბი
	1:100	3	3
მოსაცდელის ფასადი	შპს "ინჟინერი"		