განმარტებითი ბარათი

მოცემული შენობა კარკასულია, დაშენება წარმოადგენს მანსარდის სართულის მოწყობას. კონსტრუქციულად გამოიყენება ლითონისა და ხის კოჭები. კერძოდ განაპირა სვეტებად წარმოდგენილია მილ-კვადრატები გაბარიტებით 200X200X4მმ ხოლო შუა საყრდენ სვეტებად მილკვადრატები გაბარიტებით 160X160X4მმ. გადახურვის კონსტრუქცია შედგება ხის კოჭებით გაბარიტებით 200X100მმ და 160X100მმ. გადაბმები შესრულებულია ფოლადის ჩანართებით. შენობის მანსარდის სართულზე ვ-ზ ღერძებს შორის განთავსებულ ტეროტორიაზე მოხდება იატაკის დონის ვცლილება რათა არსებული სხვაობა გაბათილდეს და გაუსწორდეს დანარჩენი სართულის იატაკის დონეს.

კონსტრუქციული ჭრილი

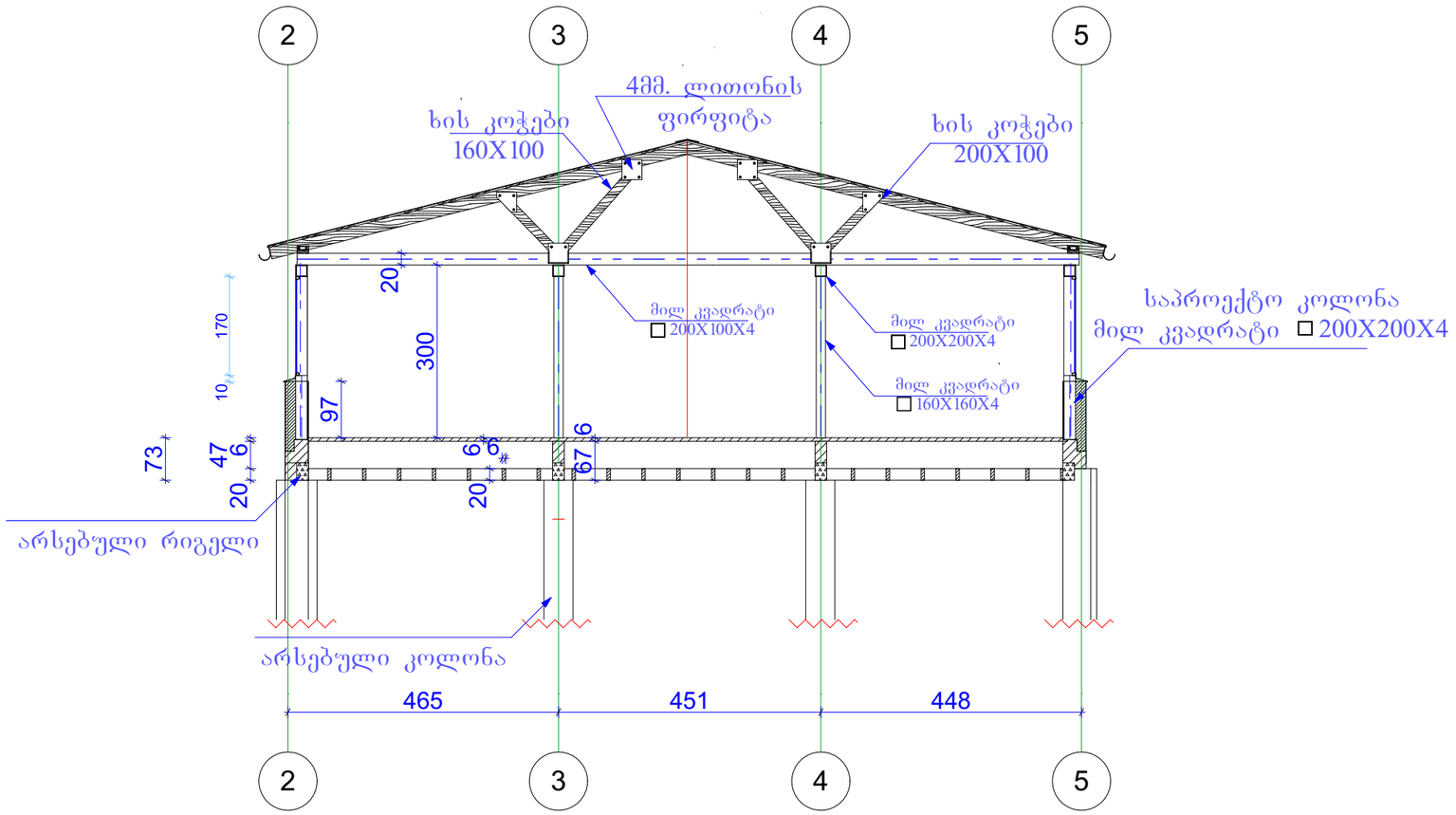

შ.პ.ს. builders centre		ნახაზის სახელწოდება:	
		კონსტრუქციული ნაწილი	
		ქ. თბილისი, ჟუჩა მარჯანიშვილი, №5 ნაგებობა 2	
კონსტრუქტორი	დ. მენჯგალაძე		მასშტაბი
დამკვეთი	ს.ს. ბევრდვითი სიტყვის კომპანია	პროექტი / სტადია	ფურცელი / ფ - / ფურცლები / ფ - / თარიღი / 2016 წ

ვიტრაჟის ჩარჩოს საყრდენ მილკვადრატთან შეერთების დეტალი

ვიტრაჟის მიერთება მილ-კვადრატთან

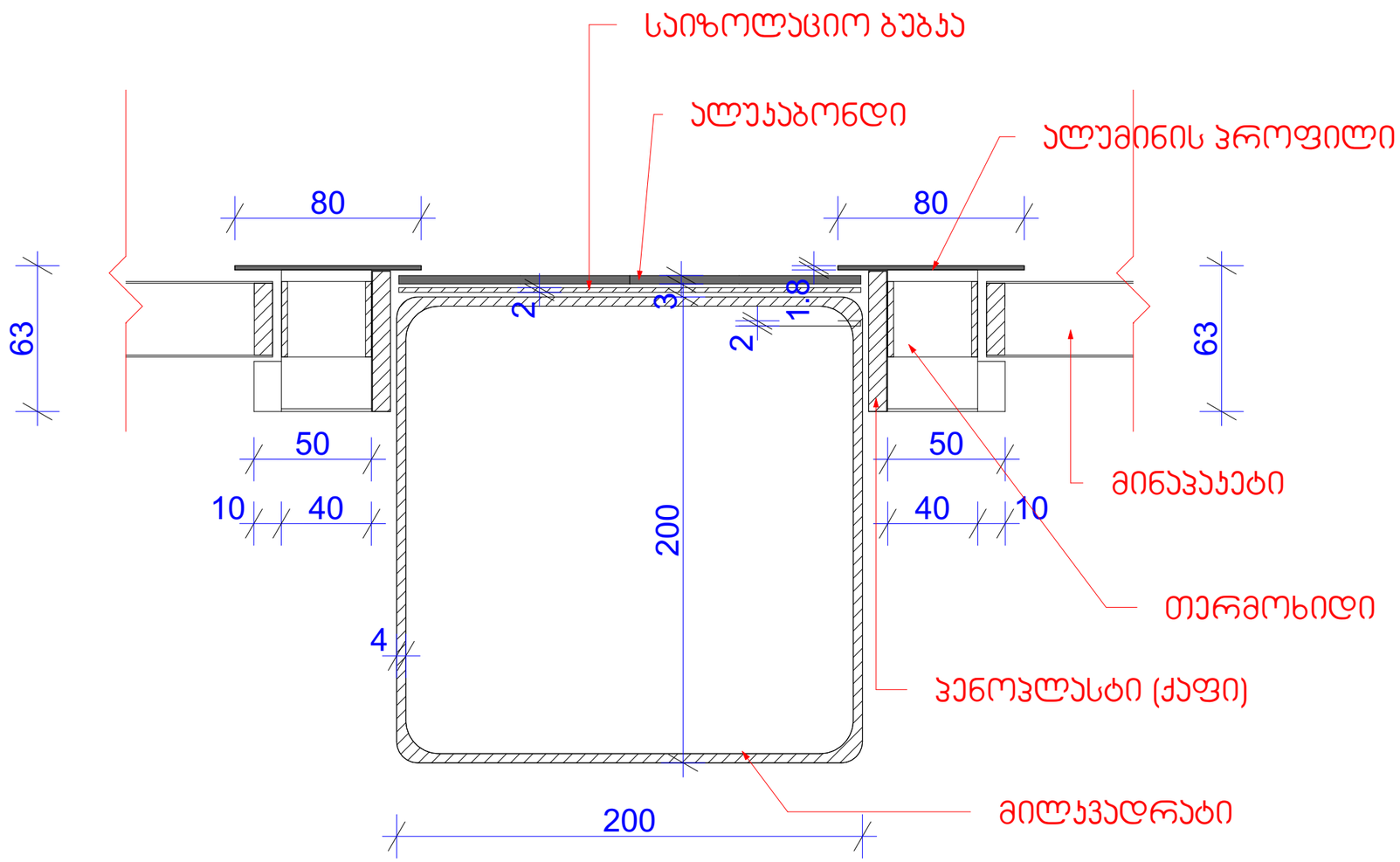

შ.პ.ს. builders centre		ნახაზის სახელწოდება:	
		პონსტრუქციული ნაწილი	
პონსტრუქტორი	დ. მანკვალაძე	ქ. თბილისი, ქუჩა მარჯანიშვილი, №5	
			მასშტაბი
დამკვეთი	ს.ს. ბეჟდვითი სიტყვის პომპანია	პროექტი / სტადია	ფურცელი / ფ - / ფურცლები / ფ - / თარიღი / 2016 წ

შპს საკონსულტაციო კომპანია "ბილდერს ცენტრი" BUILDERS CENTRE LIMITED LIABILITY COMPANY 202324724

CSPublisherVersion 0.0.100.100

გადახურვის იზოლაციის სქემა

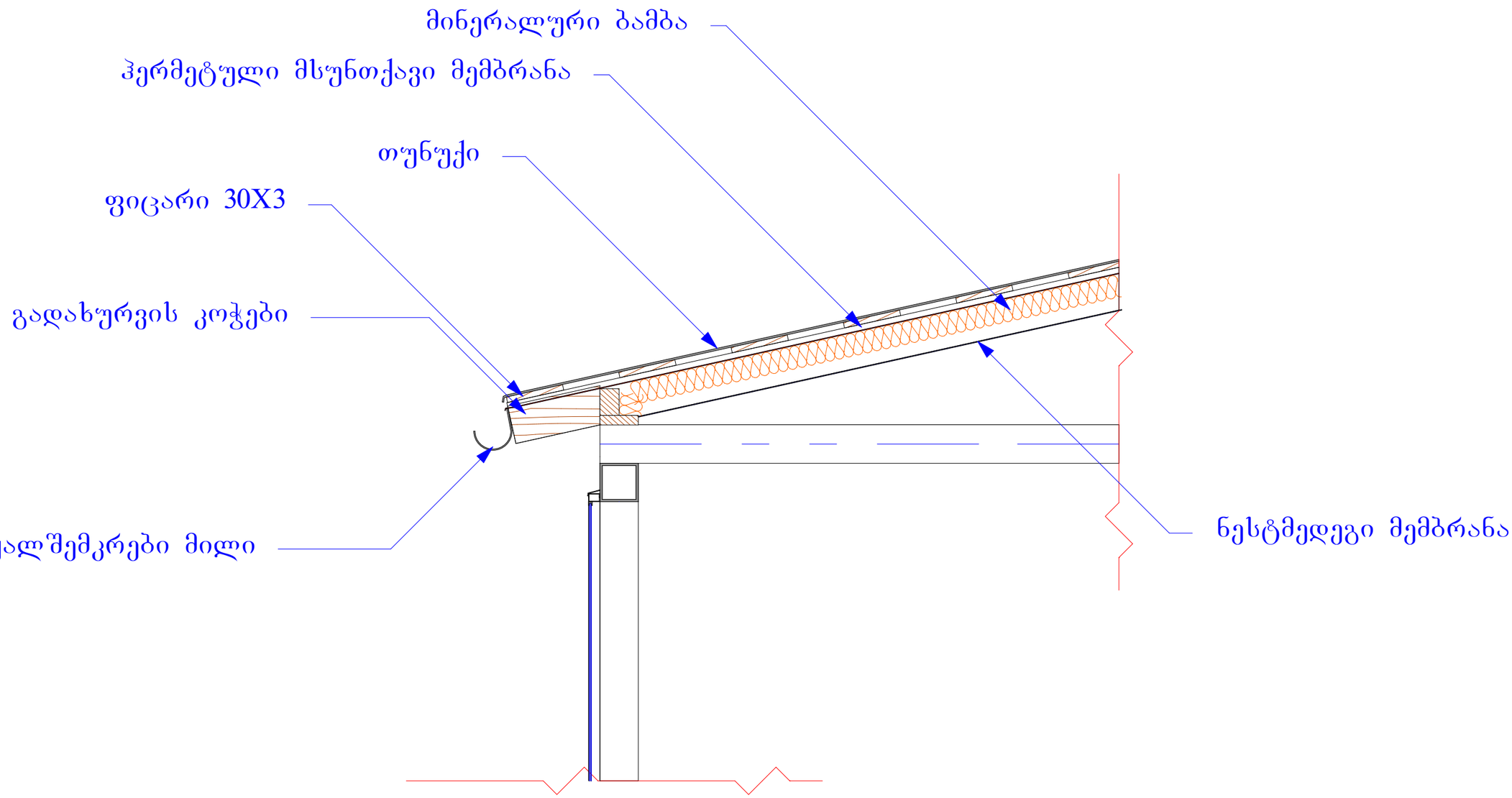

შ.პ.ს. builders centre		ნახაზის სახელწოდება:	
		კონსტრუქციული ნაწილი	
კონსტრუქტორი	დ. მანჯგალაძე	ქ. თბილისი, ქუჩა მარჯანიშვილი, №5	
			მასშტაბი
დამკვეთი	ს.ს. ბეჭდვითი სიტყვის კომბინატი	პროექტი: სტადია	ფურცელი: ფ - / ფურცლები: ფ - / თარიღი: 2016 წ

ტექნიკური მოცულობის პროექტი

საპროექტო

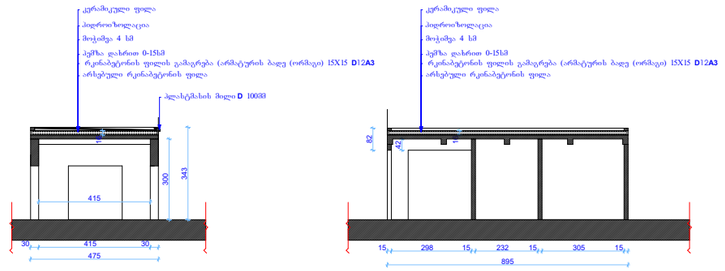

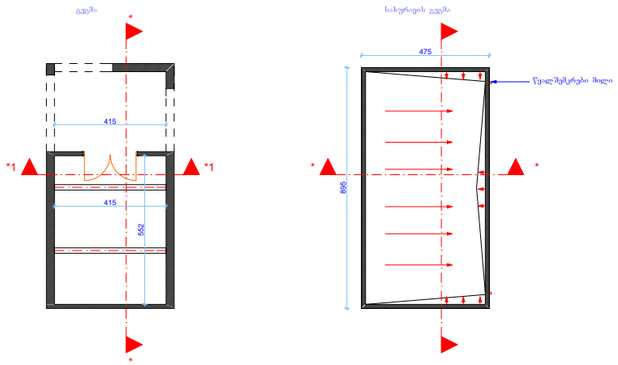

არსებული

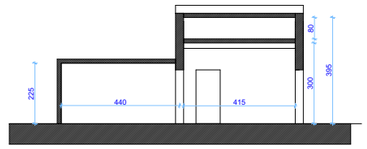

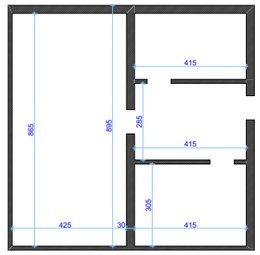

შ.პ.ს. builders centre		ნახაზის სახელწოდება:	
		პონსტრუქციული ნაწილი	
		ქ. თბილისი, ქუჩა მარჯანიშვილი, №5	
პონსტრუქტორი	დ. მანჯგალაძე		მასშტაბი
დამკვეთი	ს.ს. პეჯდვითი სიბჟის	პროექტი / სტადია	ფურცელი / ფ - / ფურცლები / ფ - / თარიღი / 2016 წ

იატაკის ჯოჭვების განლაგების სქემა

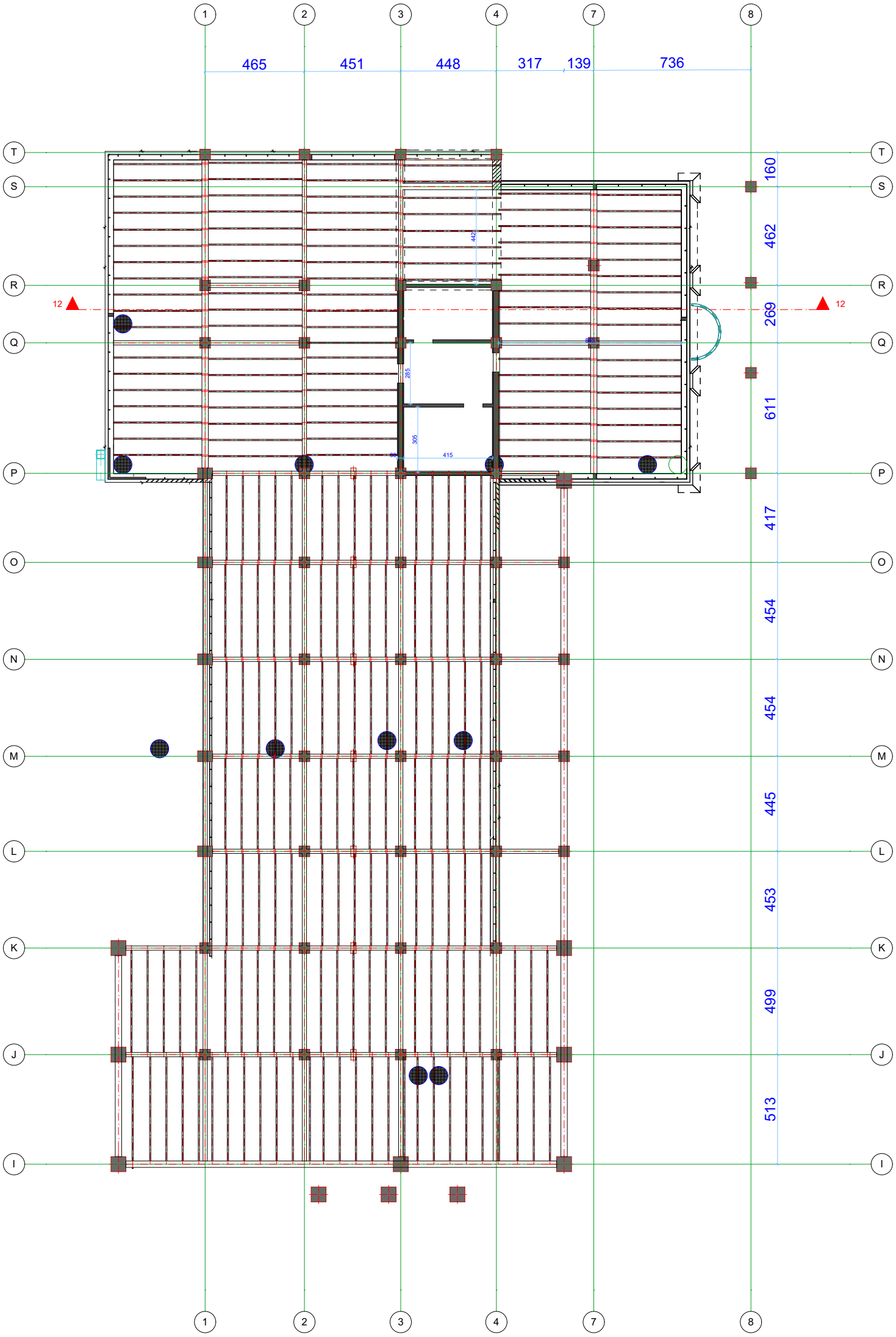

შ.პ.ს. builders centre		ნახაზის სახელწოდება:	
		პონსტრუქციული ნაწილი	
		ქ. თბილისი, ქუჩა მარჯანიშვილი, №5	
პონსტრუქტორი	დ. მანჯგალაძე		მასშტაბი
დამკვეთი	ს.ს. ბევდვითი სიტყვის პომბინატი	პროექტი / სტადია	ფურცელი: ფ - / ფურცლები: ფ - / თარიღი: 2016 წ

გადახურვის ჯოჯების განლაგების სქემა

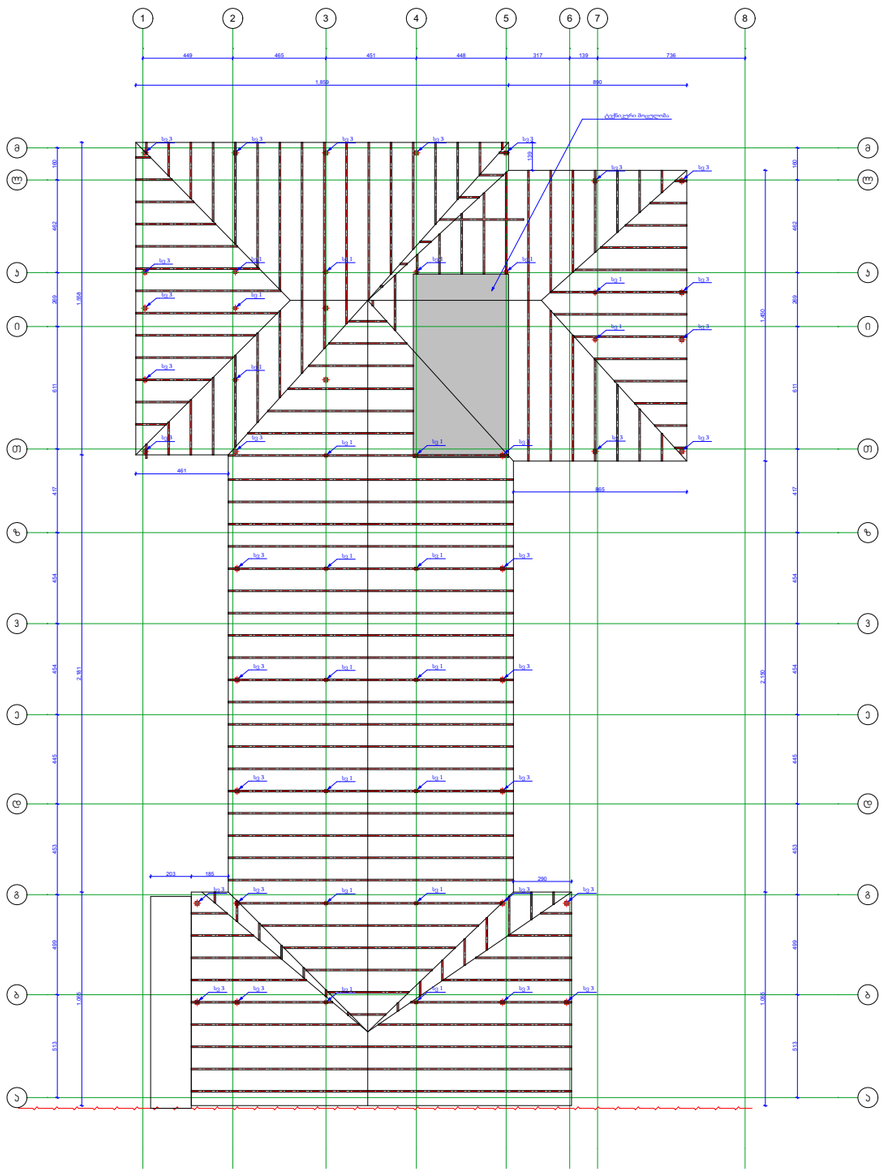

შ.პ.ს. builders centre		ნახაზის სახელწოდება:	
		პონსტრუქციული ნაწილი	
პონსტრუქტორი	დ. მანჯგალაძე	ქ. თბილისი, ქუჩა მარჯანიშვილი, №5	
			მასშტაბი
დამკვეთი	ს.ს. ბეჯღვითი სიტყვის პოზიცია	პროექტი: სტადია	ფერცული: ფ - / ფერცლები: ფ - / თარიღი: 2016 წ

მასალათა
სპეციფიკაცია

№	მასალები	გრძ/მ.	მ².	მ³.	ც.	კოლ.	კგ..
1.	მილ კვადრატი 160X160X4მმ.	70					
2.	მილ კვადრატი 200X200X4მმ.	350					13350
3.	მილ კვადრატი 200X100X4მმ.	910					
4.	ხის კოჭები 160X100მმ.	570		9.1			
5.	ხის კოჭები 200X100მმ.	2230		44.6			
6.	ფიცარი 300X30მმ.		955	45			
7.	ხის კოჭები 200X60მმ.	1125		13.5			
8.	ლითონის ფირფიტა 300X4მმ.		15				25.8
9.	ელექტროდი 4მმ.					22	
10.	ლურსმანი					80	
11.	ქანჩი				1230		
12	ჭანჭიკი				1230		
13	მილ კვადრატი 60X40X3მმ.	300					
14	არმატურა D12						1915

შ.პ.ს. builders centre

პროექტირების	დ. მანჯგალაძე	
დამკვეთი	ს.ს. პევდვითი სიბერის პრობლემები	

ნახაზის სახელწოდება:

პროექტირებული ნაწილი

ქ. თბილისი, ჟუჩა მარჯანიშვილი, №5

მასშტაბი

პროექტი	ფურცელი	ფურცლები	თარიღი
სტადია	ფ -	ფ -	2016 წ