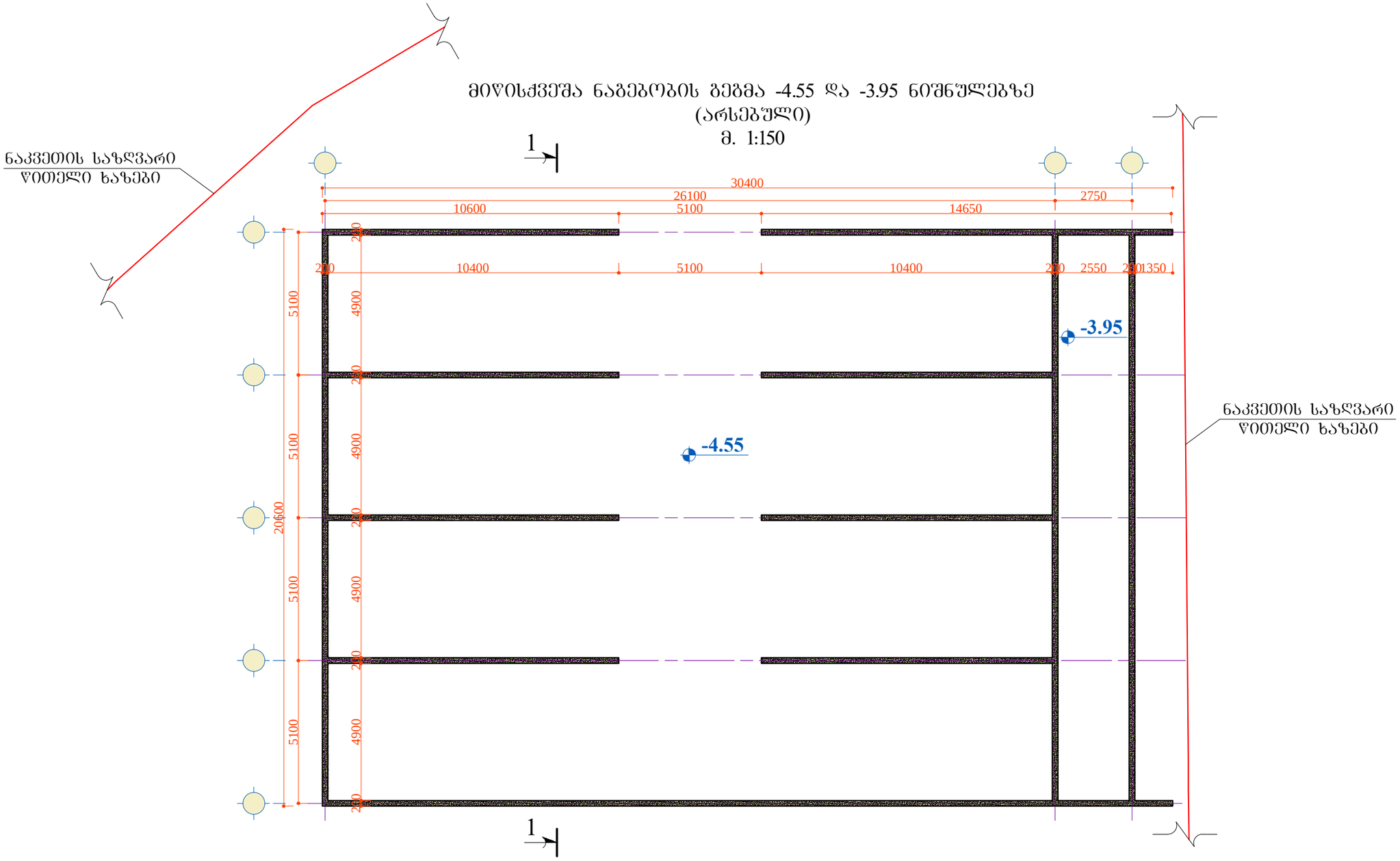

მიწისქვეშა ნაგებობის გეგმა -4.55 და -3.95 ნიშნულებზე
(არსებული)
მ. 1:150

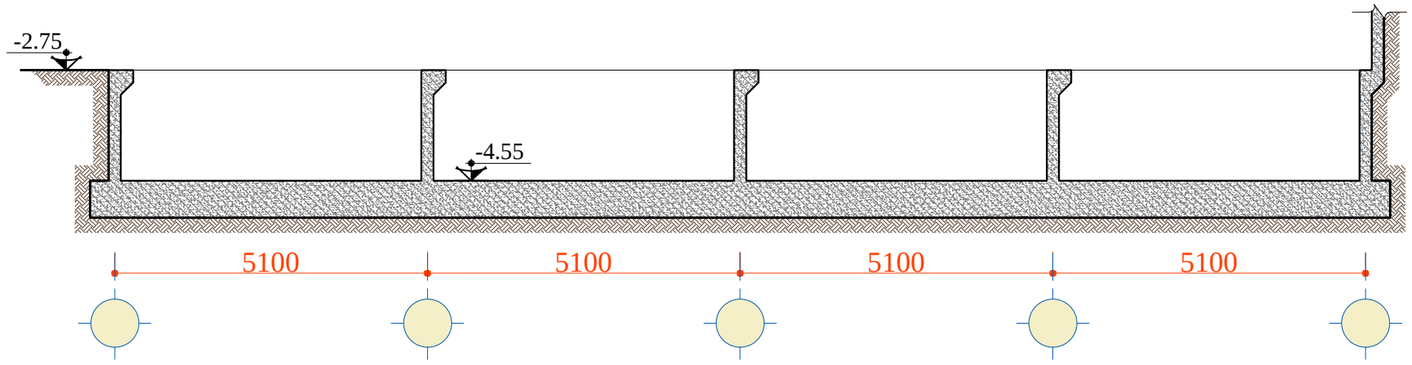

ჭრილი 1-1
(არსებული)
მ. 1:100

დამკვეთი:				შემსრულებელი:
გიორგი ცუცქირიძე				შ.პ.ს. "არქსვეტი" L.T.D. "ARCHSVETI"
არქიტექტურული ნაწილი	დირექტორი			დ. გოქსაძე
გაზგასამართი სადგური ქ. თბილისში, გლდანი-ნაძალადევის რაიონში, გურამიშვილის გამზ. №84	არქიტექტორი			დ. ჭურღულაშვილი
	შეასრულა			დ. ჭურღულაშვილი
მიწისქვეშა ნაგებობის გეგმა -4.55 და -3.95 ნიშნულებზე, ჭრილი 1-1 (არსებული)				
	სტადია	მასშტაბი	ფურცელი	ფორმატი
	მ.პ.	1:150/100	ა-2	A-3

მიწისძვეშა ნაგებობის გეგმა -2.75 ნიშნულზე
(საპროექტო)
მ. 1:150

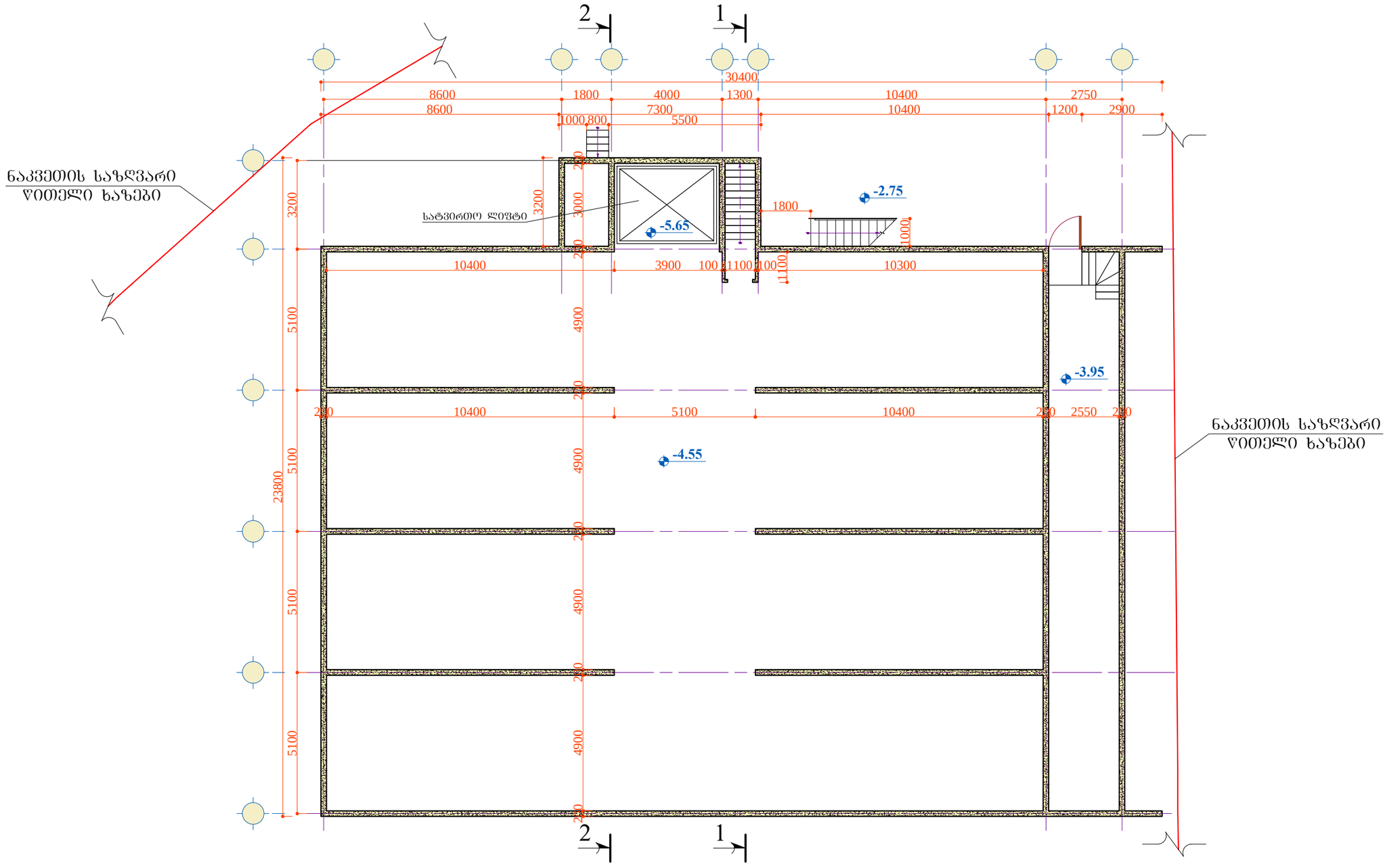

შენიშვნა:
ჭრილები 1-1 და 2-2 იხილეთ ფურცელზე ა-8

დამკვეთი: გიორგი ცუცქირიძე			შემსრულებელი: შ.პ.ს. "არქსვეტი" L.T.D. "ARCHSVETI"	
არქიტექტურული ნაწილი	დირექტორი			დ. გოქსაძე
გაზგასამართი სადგური ქ. თბილისში, გლდანი-ნაძალადევის რაიონში, გურამიშვილის გამზ. №84	არქიტექტორი			დ. ჯურღულაშვილი
	შესრულა			დ. ჯურღულაშვილი
მიწისძვეშა ნაგებობის გეგმა -2.55 ნიშნულზე (საპროექტო)				
	სტადია	მასშტაბი	ფურცელი	ფორმატი
	მ.პ.	1:150	ა-3	A-3

ნაკვეთის საზღვარი
წითელი ხაზები

ადმინისტრაციული შენობის ფუნქციონალური გეგმა 0.00 ნიშნულზე
მ. 1:100

კიბის უჯრედის და
ლიფტის შახტის გადახურვა

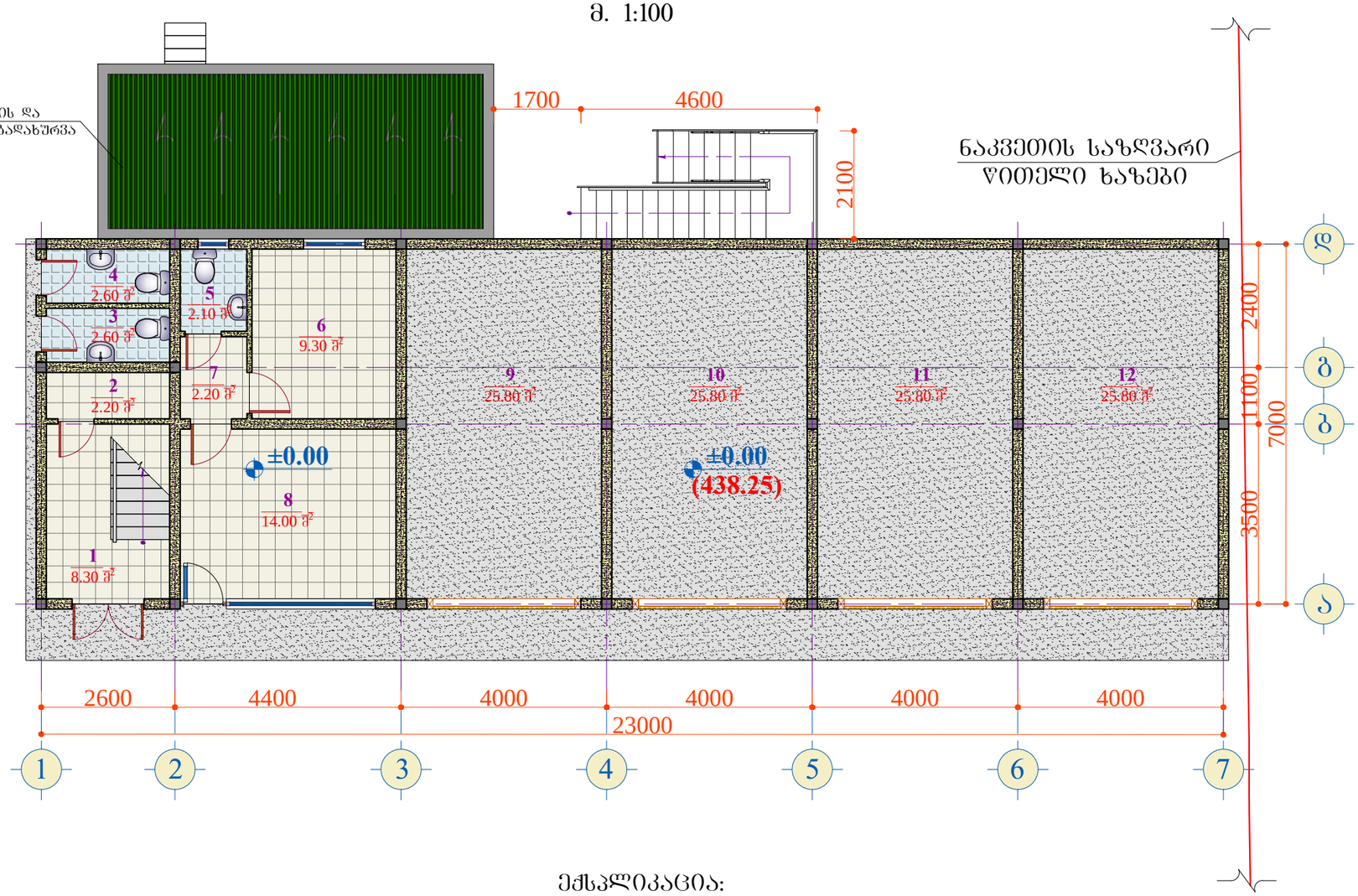

ექსპლიკაცია:

1.	კიბის უჯრედი	8.30 მ².
2.	დამხმარე ფართი	2.20 მ².
3.	W.C.	2.60 მ².
4.	W.C.	2.60 მ².
5.	W.C.	2.10 მ².
6.	სამზარეულო-სასადილო	9.30 მ².
7.	ტამბური	2.20 მ².
8.	სათავსატორო	14.00 მ².
9.	ტექ. მომსახურების ბოქსი	25.80 მ².
10.	ტექ. მომსახურების ბოქსი	25.80 მ².
11.	ტექ. მომსახურების ბოქსი	25.80 მ².
12.	ტექ. მომსახურების ბოქსი	25.80 მ².

სულ საერთო ფართი: 146.50 მ².

დამკვეთი: ბიორბი ცუცქირიძე	შემსრულებელი: შ.პ.ს. "არქსვეტი" L.T.D. "ARCHSVETI"			
არქიტექტურული ნაწილი	დირექტორი		დ. ბოქსაძე	
გაზებასამართი სადგური ქ. თბილისში, გლდანი-ნაძალადევის რაიონში, გურამიშვილის გამზ. №84	არქიტექტორი		დ. ჭურღულაშვილი	
	შესრულა		დ. ჭურღულაშვილი	
ადმინისტრაციული შენობის ფუნქციონალური გეგმა 0.00 ნიშნულზე				
	სტადია	მასშტაბი	ფურცელი	ფორმატი
	მ.პ.	1:100	ა-4	A-3

ადმინისტრაციული შენობის ფუნქციონალური გეგმა 3.00 ნიშნულზე
მ. 1:100

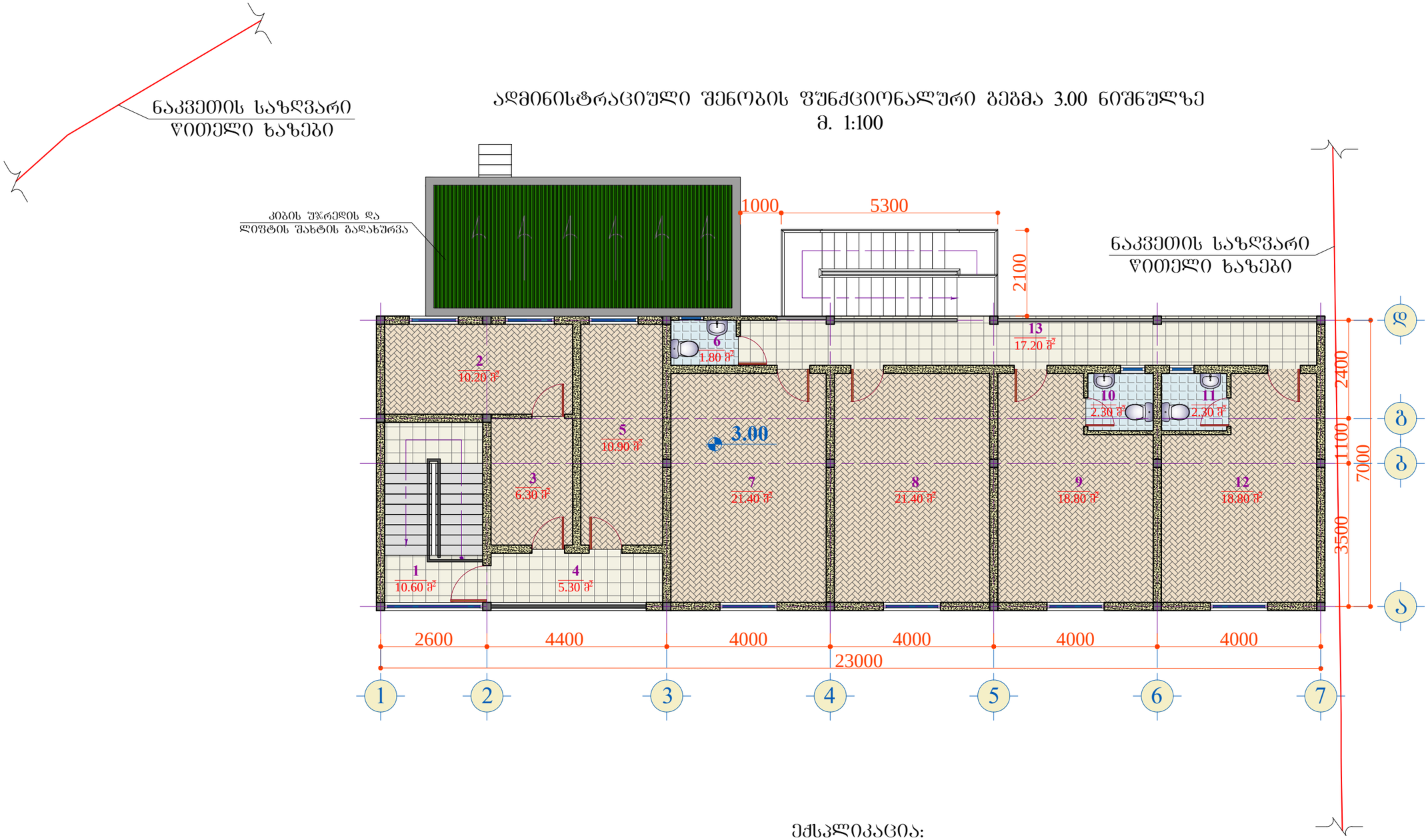

ექსპლიკაცია:

1.	კიბის უჯრედი	10.60 მ².
2.	ოფისი	10.20 მ².
3.	მოსაცდელი	6.30 მ².
4.	აივანი	5.30 მ².
5.	დირექცია	10.90 მ².
6.	W.C.	1.80 მ².
7.	დირექცია	21.40 მ².
8.	დირექცია	21.40 მ².
9.	სასტუმრო ოთახი	18.80 მ².
10.	W.C.	2.30 მ².
11.	W.C.	2.30 მ².
12.	სასტუმრო ოთახი	18.80 მ².
13.	აივანი	17.20 მ².

სულ საერთო ფართი: 147.30 მ².

დამკვეთი: გიორგი ცუცქირიძე	შემსრულებელი: შ.პ.ს. "არქსვეტი" L.T.D. "ARCHSVETI"		
არქიტექტურული ნაწილი	დირექტორი		დ. გოჭსაძე
ბაზბასამართი სადგური ქ. თბილისში, გლდანი-ნაძალადევის რაიონში, გურამიშვილის ბაგზ. №84	არქიტექტორი		დ. ჯურღულაშვილი
	შესრულა		დ. ჯურღულაშვილი
ადმინისტრაციული შენობის ფუნქციონალური გეგმა 3.00 ნიშნულზე			
	სტადია	მასშტაბი	ფურცელი	ფორმატი
	მ.პ.	1:100	ა-5	A-3

ადმინისტრაციული შენობის ბეჭმა 0.00 ნიშნულზე
მ. 1:100

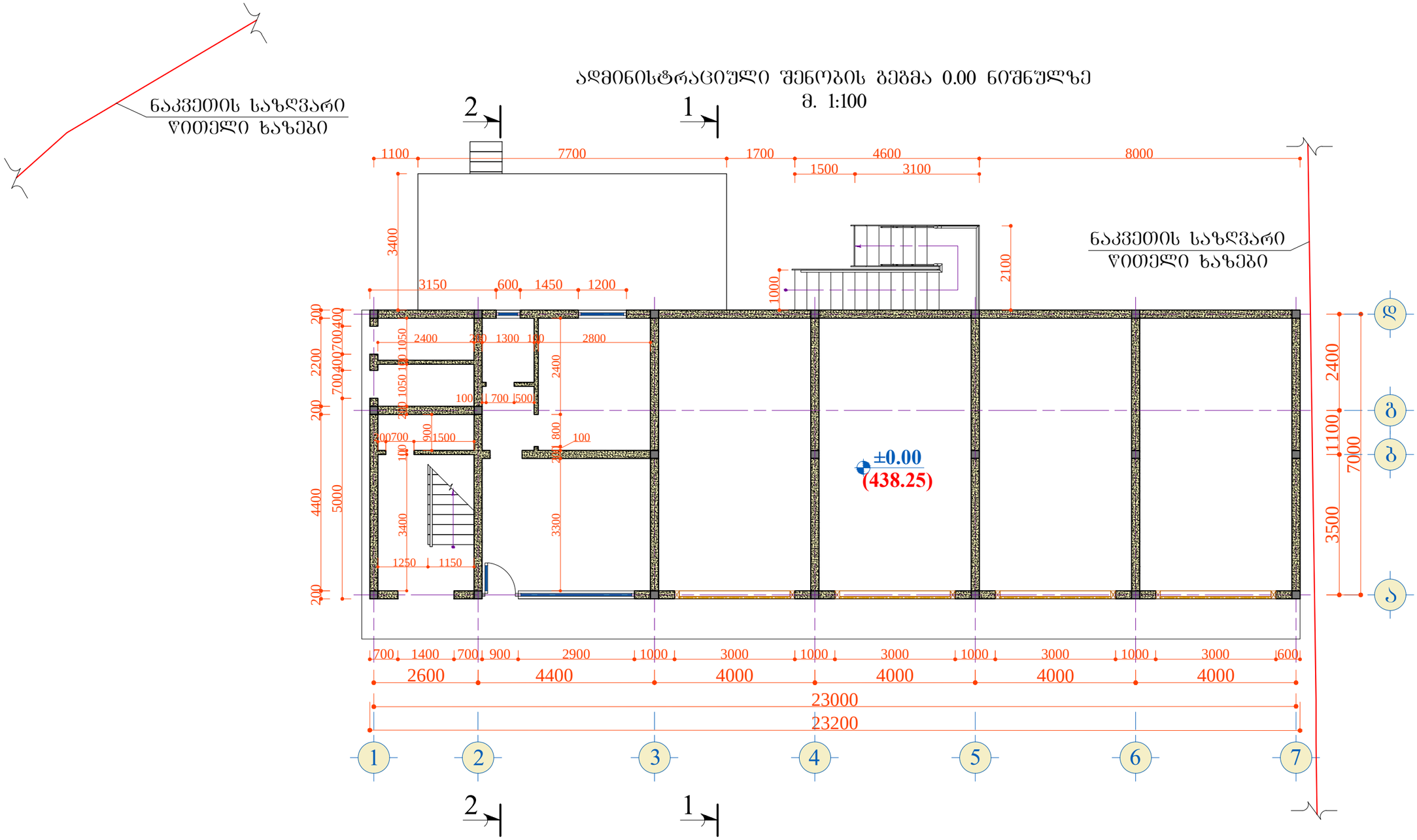

შენიშვნა:
ჭრილები 1-1 და 2-2 იხილეთ ფურცელზე ა-8

დამკვეთი: გიორგი ცუცქირიძე	შემსრულებელი: შ.პ.ს. "არქსვეტი" L.T.D. "ARCHSVETI"			
არქიტექტურული ნაწილი	დირექტორი		დ. გოქსაძე	
გაზგასამართი სადგური ქ. თბილისში, გლდანი-ნაძალადევის რაიონში, გურამიშვილის გამზ. №84	არქიტექტორი		დ. ჯურღულაშვილი	
	შესრულა		დ. ჯურღულაშვილი	
ადმინისტრაციული შენობის ბეჭმა 0.00 ნიშნულზე				
	სტადია	მასშტაბი	ფურცელი	ფორმატი
	მ.პ.	1:100	ა-6	A-3

ადმინისტრაციული შენობის გეგმა 3.00 ნიშნულზე
მ. 1:100

ნაკვეთის საზღვარი
წითელი ხაზები

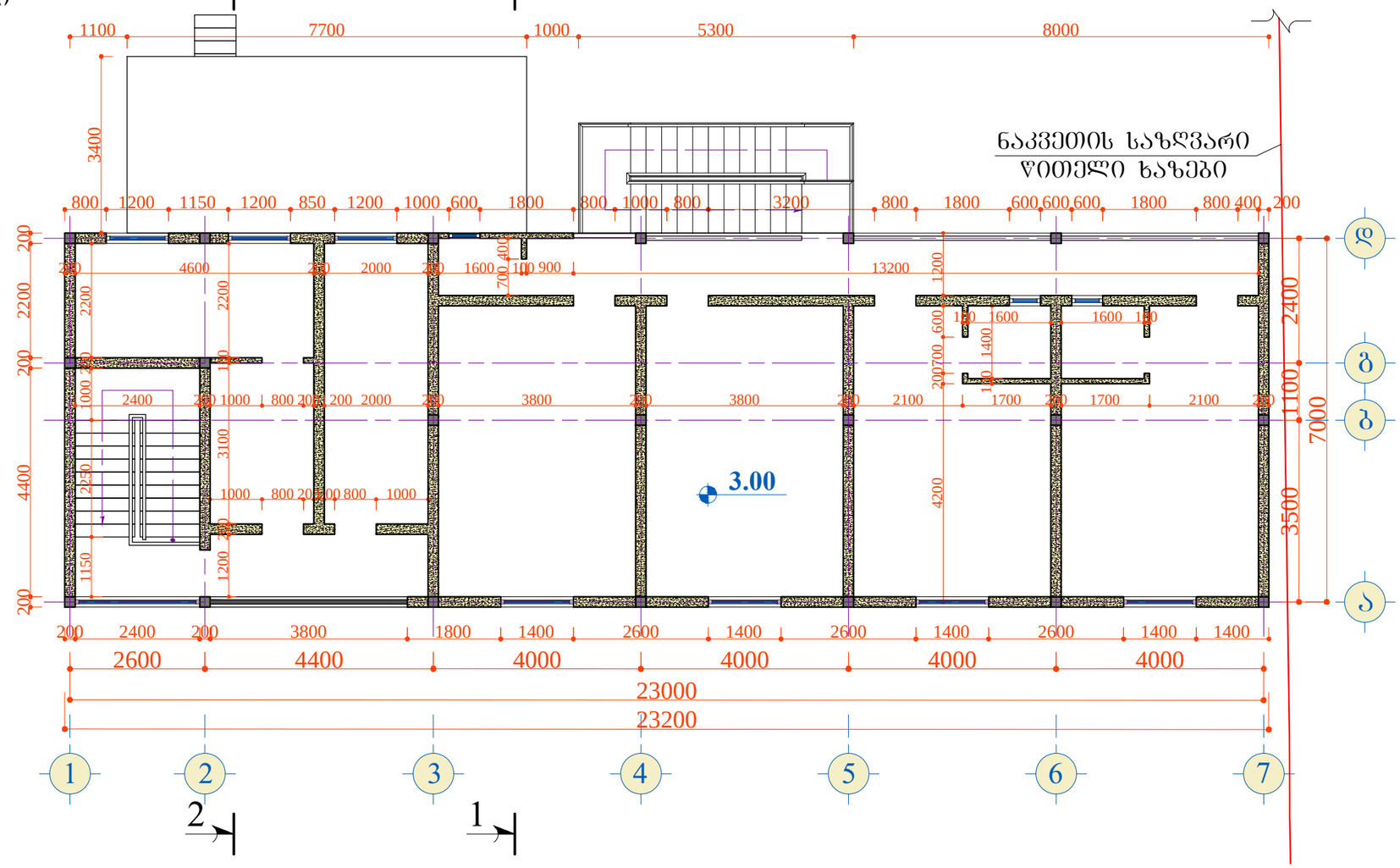

სახურავის გეგმა წყლის გადაყვანის სქემით
მ. 1:150

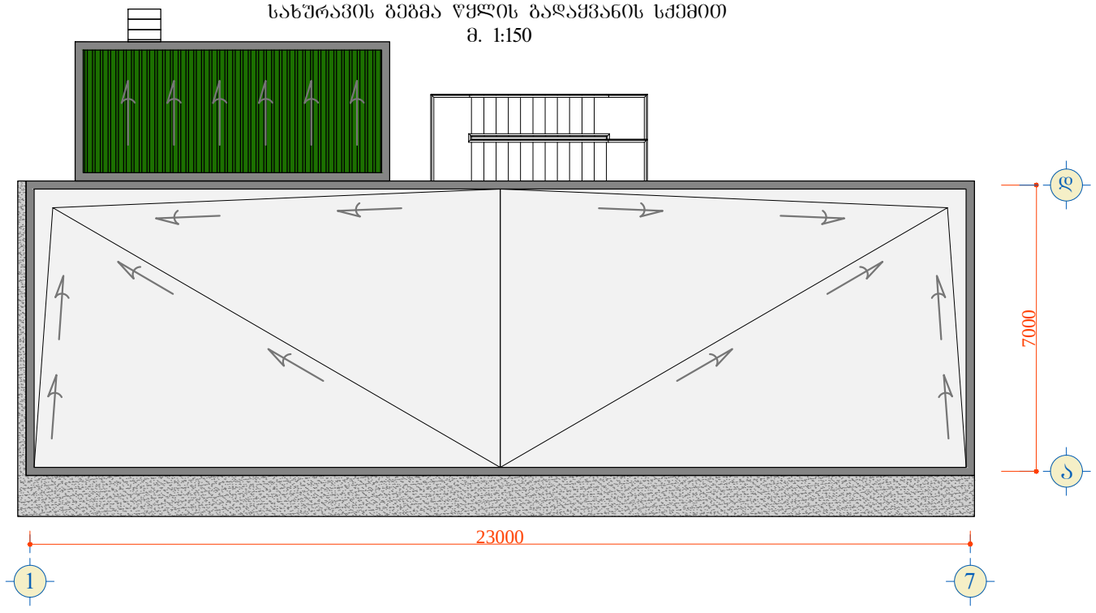

შენიშვნა:
ჭრილები 1-1 და 2-2 იხილეთ ფურცელზე ა-8

დამკვეთი: გიორგი ცუცქირიძე	შემსრულებელი: შ.პ.ს. "არქსვეტი" L.T.D. "ARCHSVETI"		
არქიტექტურული ნაწილი	დირექტორი		დ. გოჭსაძე
გაზგასამართი სადგური ქ. თბილისში, გლდანი-ნაძალადევის რაიონში, გურამიშვილის გამზ. №84	არქიტექტორი		დ. ჭურღულაშვილი
	შესრულა		დ. ჭურღულაშვილი
ადმინისტრაციული შენობის გეგმა 3.00 ნიშნულზე, სახურავის გეგმა წყლის გადაყვანის სქემით			
სტადია	მასშტაბი	ფურცელი	ფორმატი
მ.პ.	1:100/150	ა-7	A-3

ფარდულის გეგმა
მ. 1:100

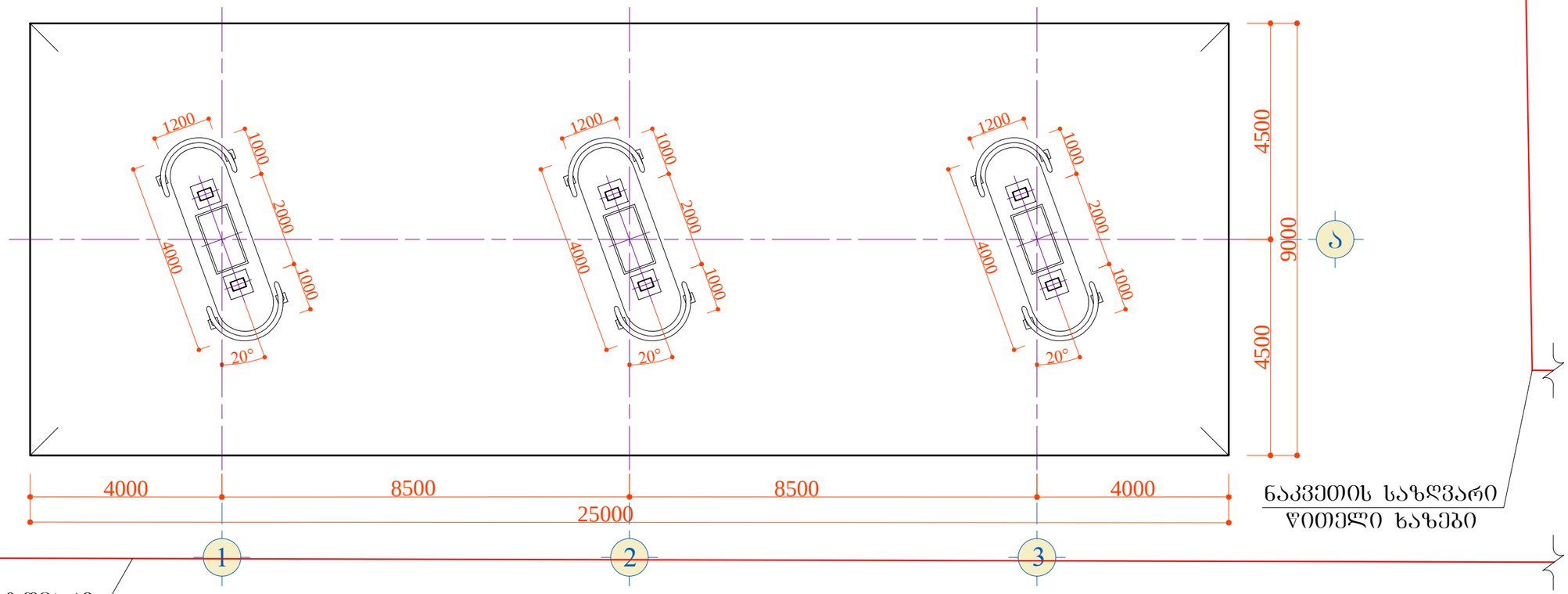

ნაკვეთის საზღვარი
წითელი ხაზები

ნაკვეთის საზღვარი
წითელი ხაზები

სახურავის გეგმა წყლის გადაყვანის სქემით
მ. 1:100

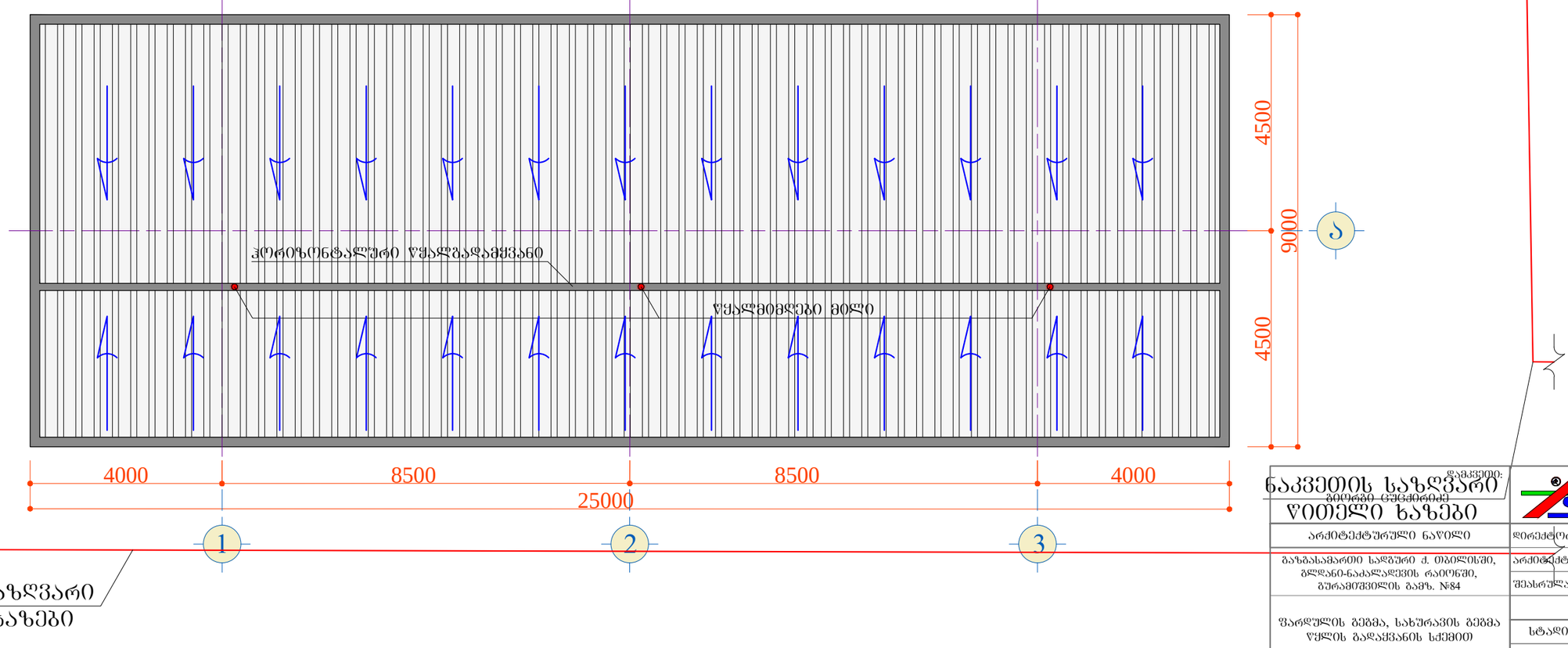

ნაკვეთის საზღვარი
წითელი ხაზები

ნაკვეთის საზღვარი წითელი ხაზები	წამყვანი: გიორგი ცუცქირიძე	შემსრულებელი: შ.პ.ს. "არჭსვეტი" L.T.D. "ARCHSVETI"	
არქიტექტურული ნაწილი	დირექტორი		დ. გოჭსაძე
ბაზგასამართი სადგური ქ. თბილისში, გლდანი-ნაძალადევის რაიონში, ბურამთშვილის ბაზე. №84	არქიტექტორი		დ. ჯურღულაშვილი
	შესრულა		დ. ჯურღულაშვილი
ფარდულის გეგმა, სახურავის გეგმა წყლის გადაყვანის სქემით			
სტადია	მასშტაბი	ფურცელი	ფორმატი
მ.პ.	1:100	ა-13	A-3