არსებული შენობის ჭრილები

ჭრილი s03 - s03 მ 1 : 100

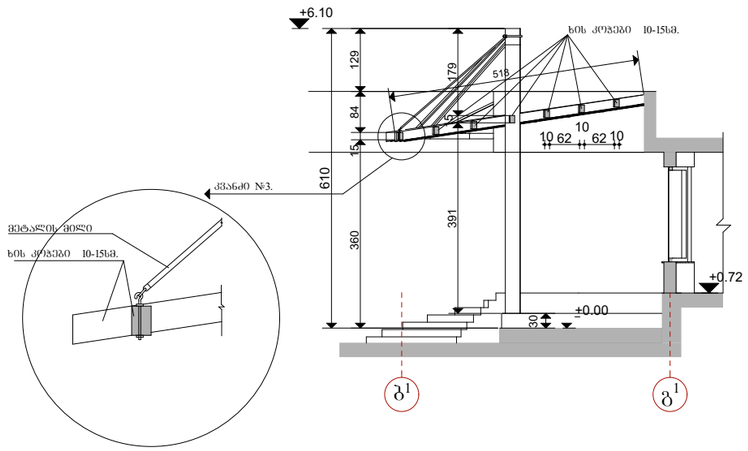

ჭრილი s04 - s04
მ 1 : 100

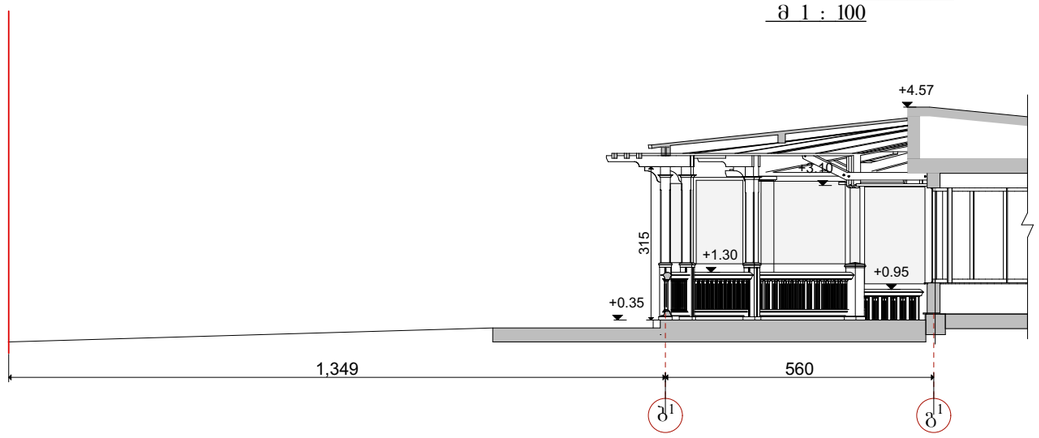

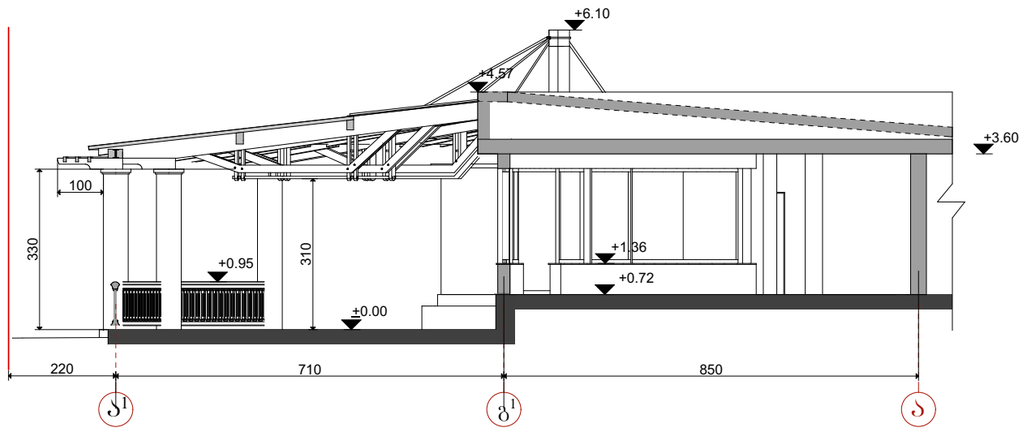

ჭრილი s01 - s01 მ 1 : 100

შპს. "მასპარონა" ქ. ბათუმის ვარიანტის ქ.№20		დაკვეთის: შ.პ.ს. "ზესარე 1961"		
სტადია პროექტი	დაკვეთა	დირექტორი. პრემიარქიტექტორი	მ.მასპარონიძეზე	
		არქიტექტორი	ე.ესპოზანაშვილი	
	მასშტაბი	კონსტრუქტორი		
	შეხვედრა	შესრულა	ე.ესპოზანაშვილი	
არქიტექტურა	შეხვედრები	შესამოწმა	მ.მასპარონიძეზე	

პირობითი ნიშნები

ნაკვეთის საკადასტრო საზღვარი.

პირების ხაზი

არსებული პირები

შენიშვნები

1. ზომები მოცემულია სმ-ში, ნიშნულები მ-ში.
2. ნახაზის ყველა ცვლილება პროექტირებისას შეთანხმოს არქიტექტის ავტორთან.

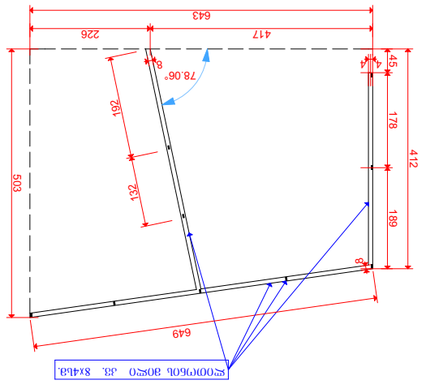

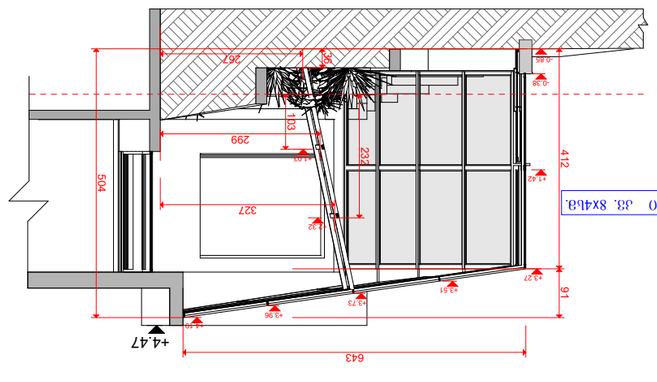

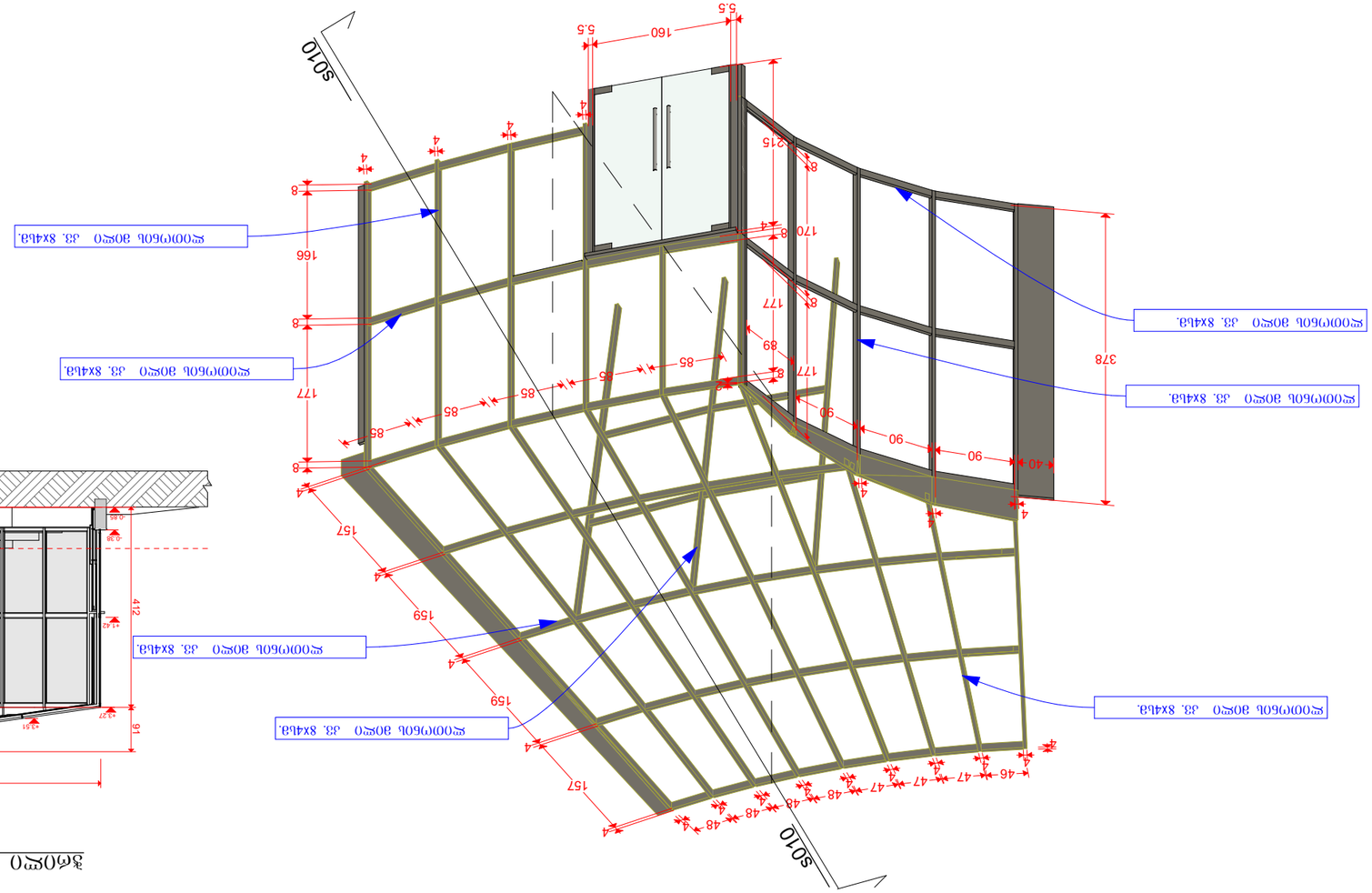

ж00м60b ,3ъ6,3ъb0.

зъб0ж0 s010 - s010 з 1 : 100

ъ6ъ "0ъ3ъ6ъ0ъ" з.ъ.ъ. "ъ3ъ63 1961"	ж3ъ63300. з.ъ.ъ. "ъ3ъ63 1961"
1. ъ0ъ3ъ0 з0ъ0ъ33ж0ъ0ъ ъ3ъ-з0, ъ0ъ63ж3ж0 з.ъ0. 2. ъ3ъъ4ъ0ъ ъ33ж0ъ ъ3ж0ъ0ж0ъ0ъ ъ33ъ0ъ33ж0ъ0ъ ъ30ъ4ъ4ж0ъ з0ъ0ъ4ъ0ъ ъ3ъ0ъ4ъ0ъ ъ3ъъ0ъ0ъ.	зъ0ж3ж0
ъ0ъ4ъ0ъ ъ0ъ3ъ0 ъ3ъъ4ъ0ъ4ъъ0ъ ъ3ъъ0ъ0ъ ъ4ъъ0ж0ъ ъ4ъъ0ъ ъ3ъ0ж0ъ	
ъ4ъ0ж0ъ0ъ0ъ	ъ4ъ0ж0ъ0ъ0ъ
ъ0ъ4ъ0ъ ъ0ъ3ъ0	ъ4ъ0ъ ъ0ъ3ъ0
ъ4ъ0ъ0ъ0