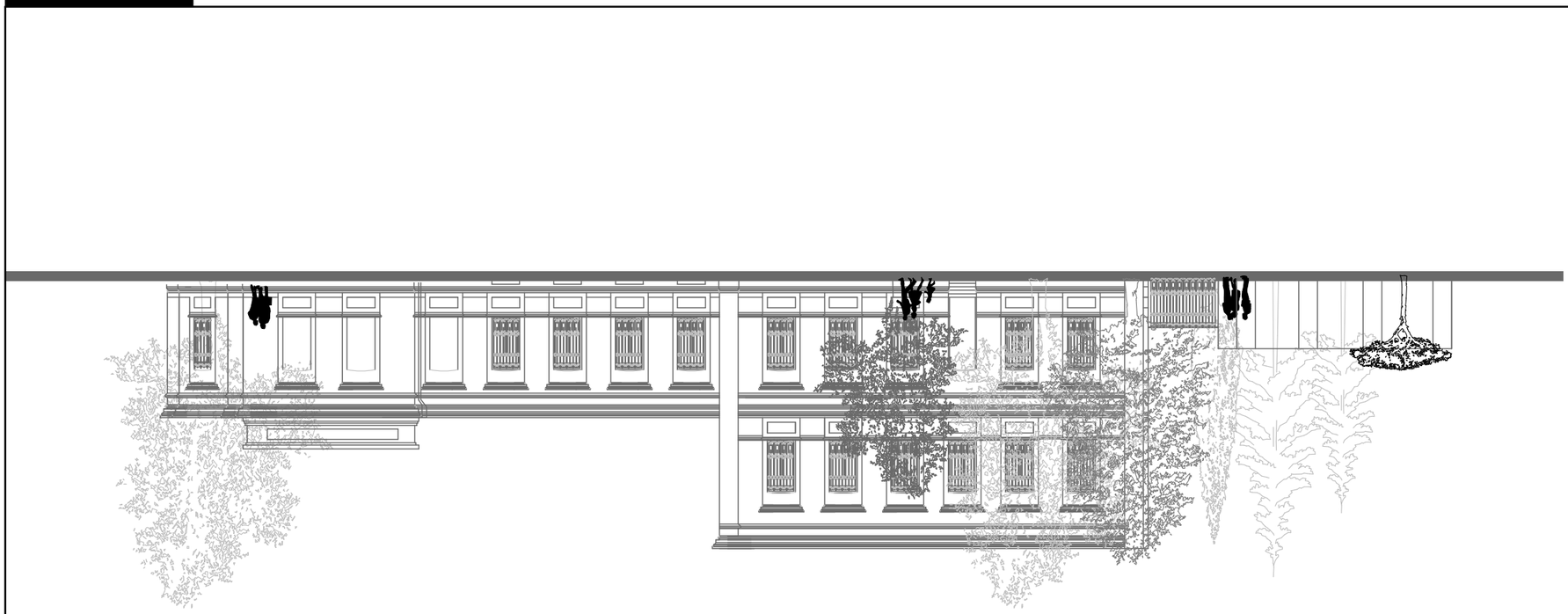

BIJI ARCHITECTURE

ՀԱՅԱՍՏԱՆԻ ՀԱՆՐԱՊԵՏՈՒԹՅԱՆ ԿԱՊԱՆ ՔԱՂԱՔԻ ԹԱՂԱՄԱՍԻ 4 ՇԵՆՔԻ ՀԱՍՑԵ

ԿԱՊԱՆԻ ՀԱՄԱՅՆՔԱՊԵՏԱՐԱՆ

BIJI ARCHITECTURE

ՀԱՅԱՍՏԱՆԻ ՀԱՆՐԱՊԵՏՈՒԹՅԱՆ ԿԱՊԱՆ ՔԱՂԱՔԻ ԹԱՂԱՄԱՍԻ 4 ՇԵՆՔԻ ՀԱՍՑԵ

ԿԱՊԱՆԻ ՀԱՄԱՅՆՔԱՊԵՏԱՐԱՆ

ՀԱՍԱՐԱԿԱԿԱՆ ՆՇԱՆԱԿՈՒԹՅԱՆ ՀԱՄԱՐ ՎԱՐՉԱԿԱՆ ՇԵՆՔԻ ԱՌԱՋԱՏԱՐԻ ՀԱՍՑԵ

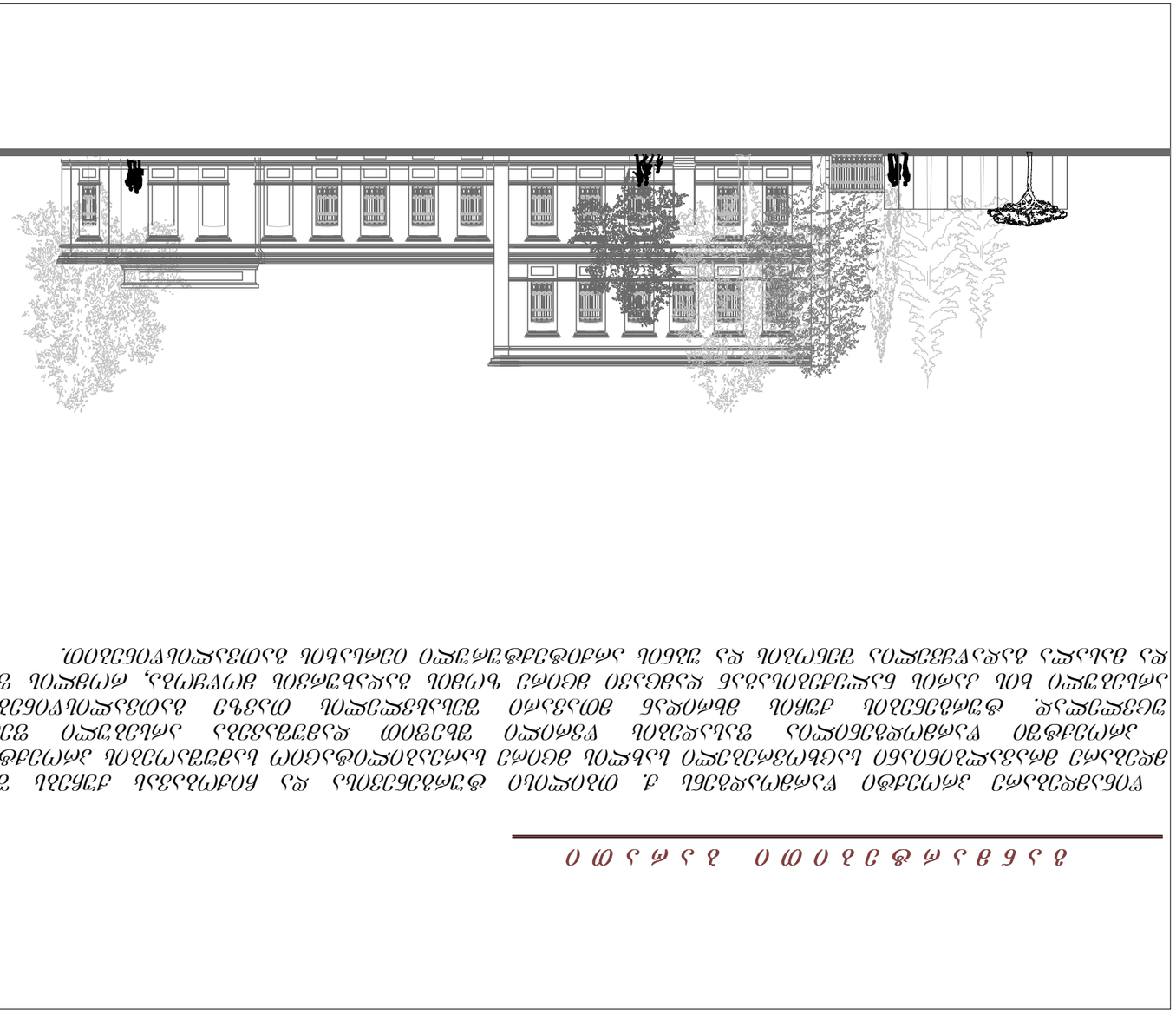

ՀԱՅԱՍՏԱՆԻ ՀԱՆՐԱՊԵՏՈՒԹՅԱՆ ԿԱՊԱՆ ՔԱՂԱՔԻ ՀԱՍԱՐԱԿԱՊԵՏԱՐԱՆԻ ՇԵՆՔԵՐԻ ԿԱՌՈՒՑԱՊԱՏՈՒՄ ԵՎ ՎԵՐԱԿԱՆԳՆՈՒՄ

ԲՆԱԿԱՆ ՇԵՆՔԻ ՀԱՐԱՎԱՅԻՆ ՄԱՍՈՒՆ ՓՈՂՈՑԱՅԻՆ ՀԱՏՎԱԾԻ ԿԱՌՈՒՑՈՂԱԿԱՆ ԼՈՒԾՈՒՄՆԵՐԻ ՀԱՄԱԼՐՈՒՄ ԵՎ ՀԱՄԱՅՆԱՑՎԱԾ ՀԱՏԱԿԱԳԾԵՐԻ ՀԱՄԱՐ ՀՀ ՇԻՆԱՐԱՐՈՒԹՅԱՆ ԵՎ ՔԱՂԱՔԱՇԻՆՈՒԹՅԱՆ ՊԵՏԱԿԱՆ ԿՈՄԻՏԵԻ ՀԱՄԱՁԱՅՆԱԳՐՈՎ ՆԱԽԱՏԵՍՎԱԾ ՀԱՏՈՒԿ ՊԱՅՄԱՆՆԵՐԻ ՊԱՀՊԱՆՄԱՆ ՆՊԱՏԱԿՈՎ ՀԱՏԿԱՑՎԱԾ ՏԱՐԱԾՔՆԵՐԻ ՀԱՄԱՐ ՍԱՀՄԱՆՎՈՂ ՀՈՂԱՄԱՍԻ ՎՐԱ ԳՏՆՎՈՂ ՇԵՆՔԻ ՀԱՐԱՎԱՅԻՆ ՄԱՍԻ ԱՐՏԱՔԻՆ ՏԵՍՔԸ ԵՎ ՀԱՏԱԿԱԳԾԱՅԻՆ ԼՈՒԾՈՒՄՆԵՐԸ

ՀՀ ԱՐՄԱՎԻՐԻ ՄԱՐԶԻ ՔԱՂԱՔ ԱՐՄԱՎԻՐ ՀԱՍԱՐԱԿԱՊԵՏԱՐԱՆԻ ՇԵՆՔԵՐԻ ԿԱՌՈՒՑԱՊԱՏՈՒՄ ԵՎ ՎԵՐԱԿԱՆԳՆՈՒՄ

ՀԱՄԱՐԻ ՆՊԱՏԱԿԸ	ՇԻՆ.
ՀԱՏԱԿԱԳԾԱՅԻՆ ՏԵՍՔԸ	Հ1:100
ՀԱՏԱԿԱԳԾԱՅԻՆ ԼՈՒԾՈՒՄՆԵՐԸ	
ՀԱՄԱՐԻ ՀԱՍՑԵՆԵՐԸ	
ՀԱՄԱՐԻ ՀԱՏԱԿԱԳԾԵՐԸ	
ՀԱՄԱՐԻ ՀԱՏԱԿԱԳԾԱՅԻՆ ՏԵՍՔԸ	
ՀԱՄԱՐԻ

ს ი ტ უ ა ც ი უ რ ი   გ ე გ მ ა

საპროექტო ტერიტორია

მ 1:2000

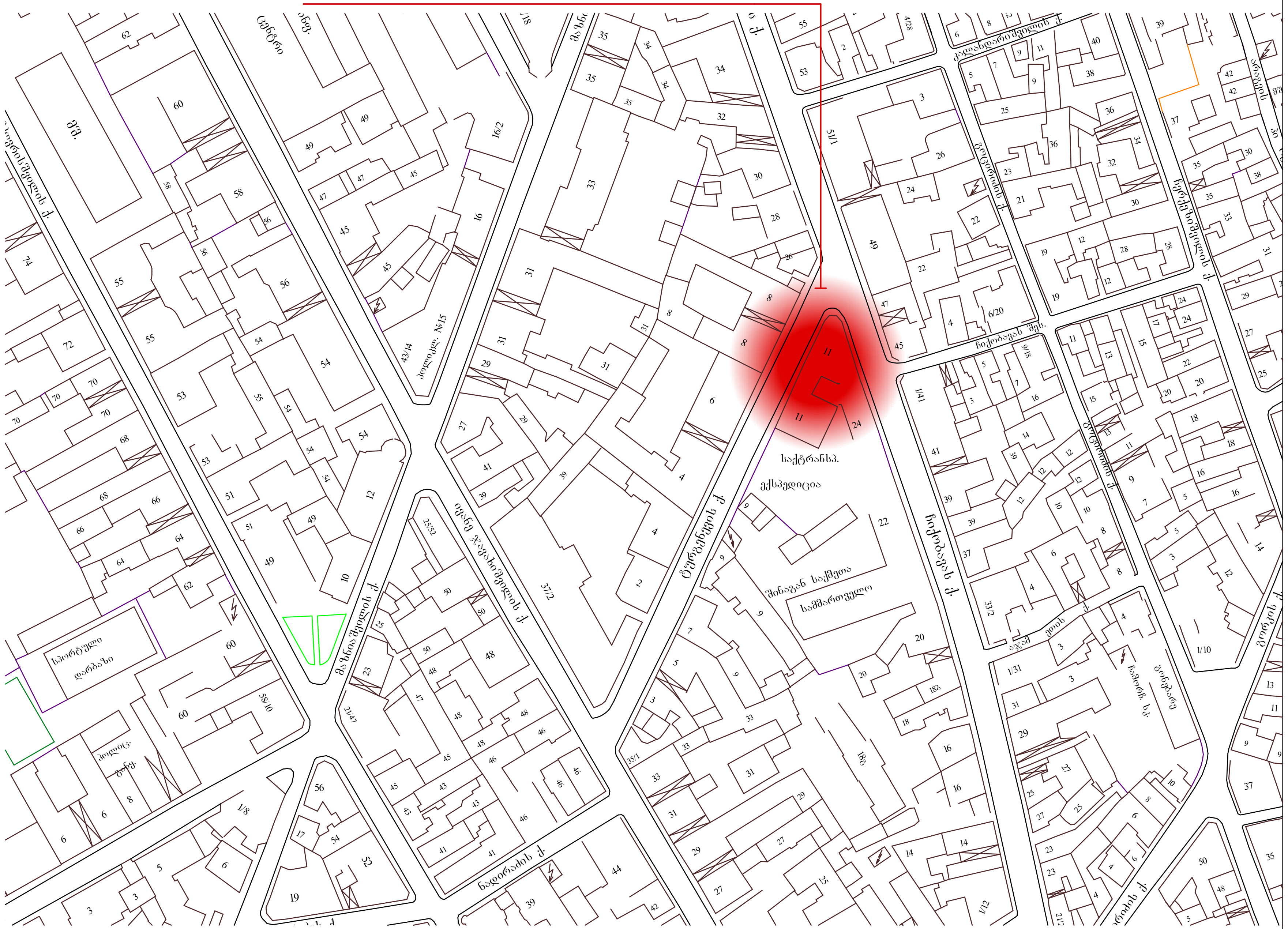

ფორმატი A-3	თბილისი 2011 / დაკვეთა №	ფაილის სახელი

ექსპლიკაცია:

პირობითი ნიშნები:

- ნაკვეთის საზღვარი
- ჭრილის ხაზი
- ექსპლიკაციის ნუმერაცია
- არქიტექტურული ნიშნული
- განაშენიანების რეგულირების ხაზი

შენიშვნები

პროექტის სახელწოდება:

ტურგენევისა და ნიქობავას ქუჩებს შორის მდებარე მრავალბინიანი საცხოვრებელი სახლის მცირე სარეაბილიტაციო სამუშაოები

სტადია	პროექტი	
ფურცელი	ფურცელი	
თანამდებობა	გვარი	ხელმოწერა
დირექტორი	გ.ბენდელიანი	
არქიტექტორი	ნ.ნასარიძე	
კონსტრუქტორი		
შეასრულა		

საპროექტო ლოგო	მისამართი
BIJI ARCHITECTURE	ქ. თბილისი შარტავას 14ა TEL: 895 55-35-74 899 75-28-88

მასშტაბი	1:100	
თარიღი		
სტადია	ფურცელი	ფურცლები
პროექტი	ა-01	

ფასადი ჩიქოვანას ქუჩიდან



მ 1:200

ფითხით დამუშავება და გაცი საილოკვლისფერი საღებავით ღებვა.

ფითხით დამუშავება და მუქი საილოსკვლისფერი საღებავით ღებვა.

ფვრილი შხეფით დამუშავება მუქი საილოსკვლისფერი საღებავით ღებვა.

ფვრილი შხეფით დამუშავება და გაცი საილოკვლისფერი საღებავით ღებვა.

ფორმატი A-3	თბილისი 2011	
	დაკვეთა №	ფაილის სახელი

ექსპლიკაცია:

პირობითი ნიშნები:

- ნაკვეთის საზღვარი
- ჭრილის ხაზი
- ექსპლიკაციის ნუმერაცია
- არქიტექტურული ნიშნული
- განაშენიანების რეგულირების ხაზი

შენიშვნები

პროექტის სახელწოდება:

ტურგენევისა და ჩიქოვანას ქუჩებს შორის მდებარე მრავალბინიანი საცხოვრებელი სახლის მცირე არეალობილტაციო სამუშაოები

სტადია	პროექტი	
წურცელი	წურცელი	
თანამდებობა	გვარი	ხელმოწერა
დირექტორი	გ.ვენდელიანი	
არქიტექტორი	ნ.ნასარიძე	
კონსტრუქტორი		
შესრულა		

საპროექტო ლოგო | **მისამართი**

BIJI ARCHITECTURE

ქ. თბილისი
შარტავას 14ა
TEL: 895 55-35-74
899 75-28-88

მასშტაბი	1:100	
თარაღი		
სტადია	წურცელი	წურცლები
პროექტი	ა-01	

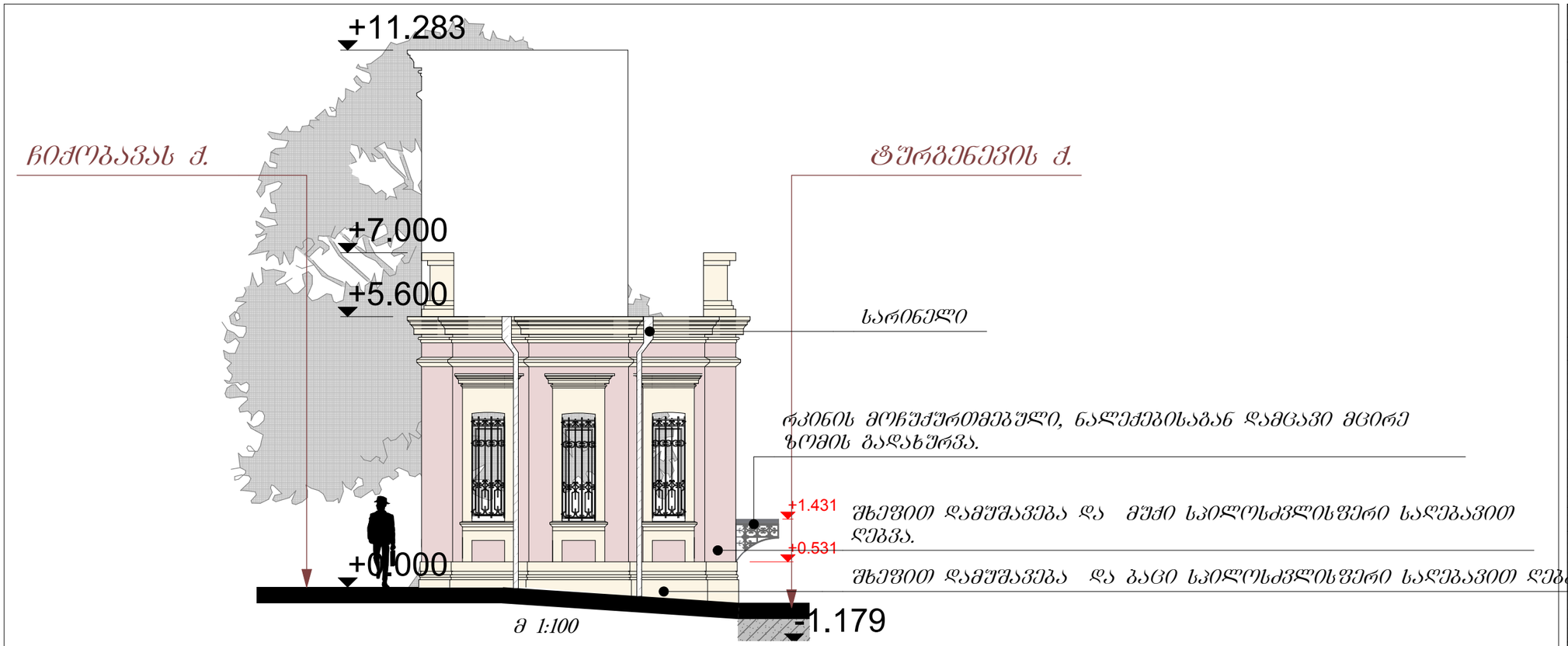

ფასადი ტურგენევის ქუჩიდან

მ 1:200

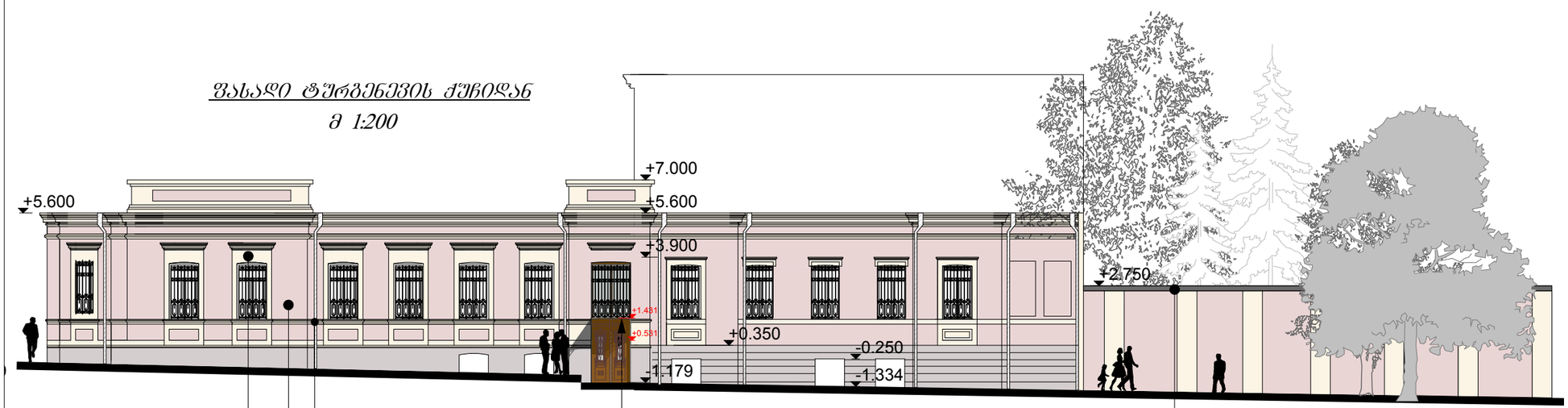

ფორმატი A-3 | თბილისი 2011 | დაკვეთა № | ფაილის სახელი

ექსპლიკაცია:

პირობითი ნიშნები:

- ნაკვეთის საზღვარი
- ჭრილის ხაზი
- ექსპლიკაციის ნუმერაცია
- არქიტექტურული ნიშნული
- განაშენიანების რეგულირების ხაზი

შენიშვნები

პროექტის სახელწოდება:

ტურგენევისა და ჩიქობავას ქუჩებს შორის მდებარე მრავალბინიანი საცხოვრებელი სახლის მცირე სარეაბილიტაციო სამუშაოები

სტადია	პროექტი	
წერილი	წერილი	
თანამდებობა	გვარი	ხელმოწერა
დირექტორი	გ.გენდელიანი	
არქიტექტორი	ნ.ნასარიძე	
კონსტრუქტორი		
შესრულა		

საპროექტო ლოგო	მისამართი
BIJI ARCHITECTURE	ქ. თბილისი შარტავას 14ა TEL: 895 55-35-74 899 75-28-88

მასშტაბი	1:100	
თარიღი		
სტადია	წერილი	წერილები
პროექტი	ა-01	

გადახურვის მოწყობისათვის განკუთვნილი არსებული დეტალური ნახაზი მ 1:100

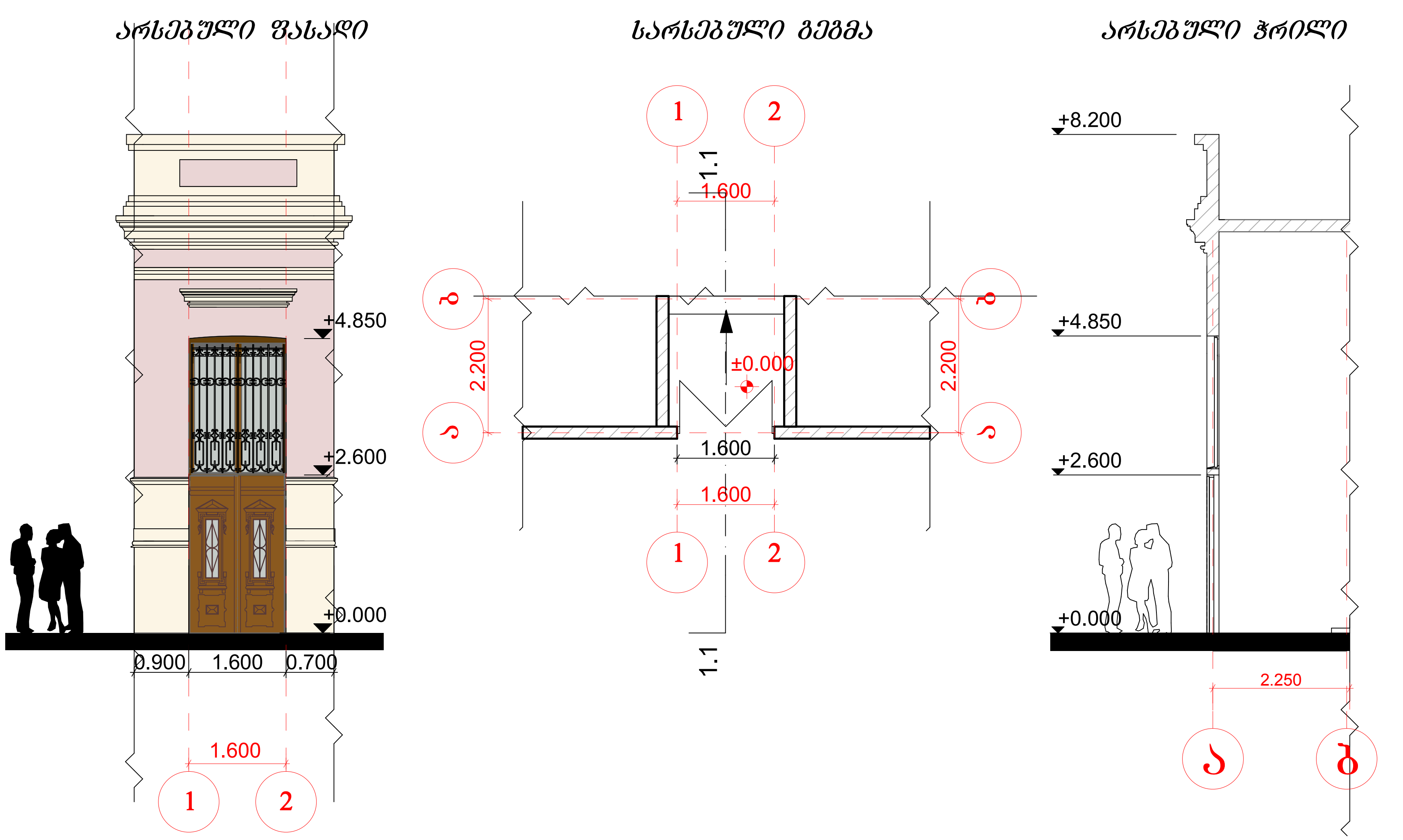

ფორმატი A-3	თბილისი 2011 დაკვეთა №	ფაილის სახელი

ექსპლიკაცია:

პირობითი ნიშნები:

- ნაკვეთის საზღვარი
- ჭრილის ხაზი
- ექსპლიკაციის ნუმერაცია
- არქიტექტურული ნიშნული
- განაშენიანების რეგულირების ხაზი

შენიშვნები

პროექტის სახელწოდება:

ტურგენევისა და ჩიქობავას ქუჩებს შორის მდებარე მრავალბინიანი საცხოვრებელი სახლის მცირე სარეაბილიტაციო სამუშაოები

სტადია	პროექტი	
ფურცელი	ფურცელი	
თანამდებობა	გვარი	ხელმოწერა
დირექტორი	გ.ბენდელიანი	
არქიტექტორი	ნ.ნასარიძე	
კონსტრუქტორი		
შეასრულა		

საპროექტო ლოგო	მისამართი
BIJI ARCHITECTURE BIJI ARCHITECTURE	ქ. თბილისი შარტავას 14ა TEL: 895 55-35-74 899 75-28-88

მასშტაბი	1:100	
თარაღი		
სტადია	ფურცელი	ფურცლები
პროექტი	ა-01	

გადახურვის მოწყობისათვის განკუთვნილი საპროექტო დეტალური ნახაზი მ 1:100

საპროექტო ფასადი

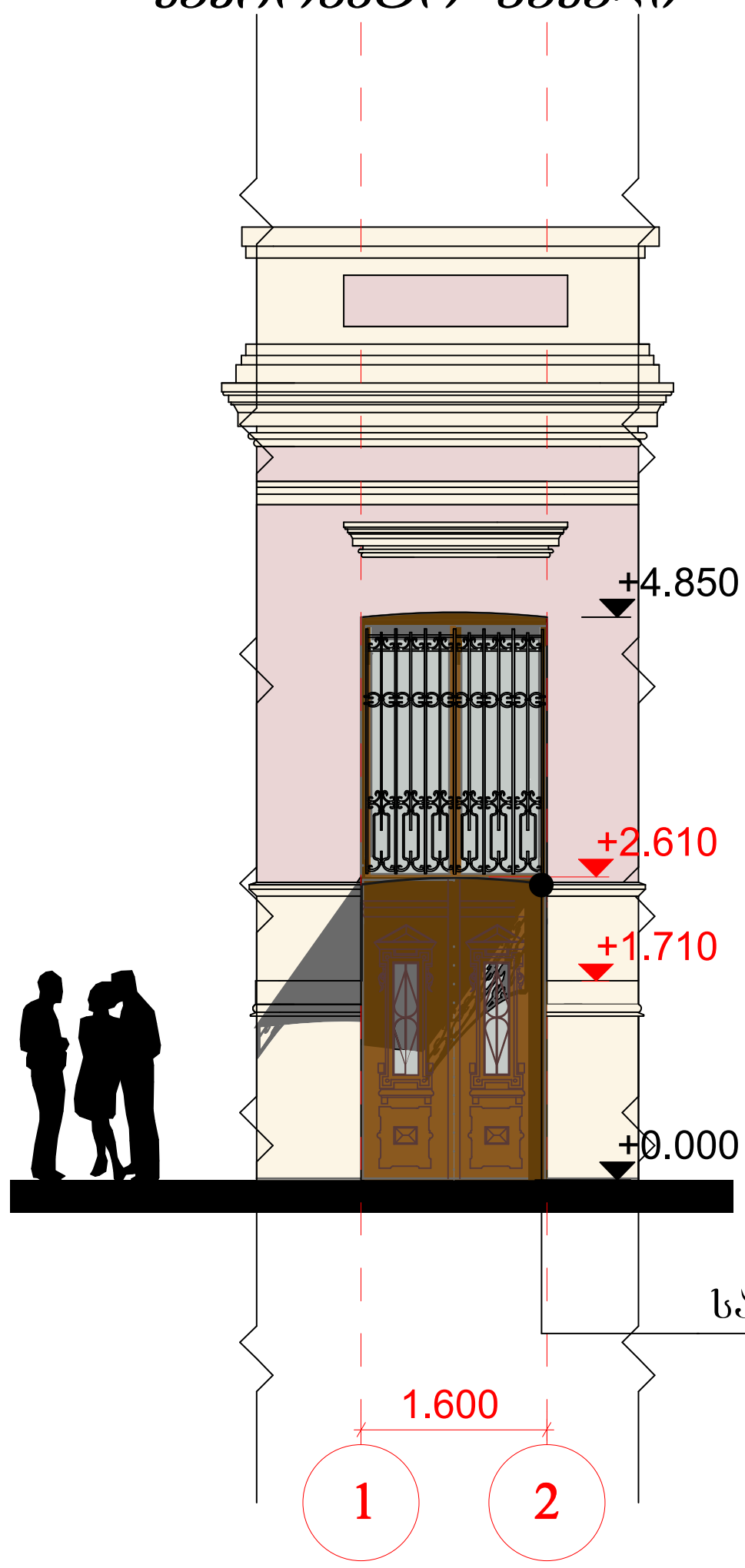

საპროექტო გეგმა

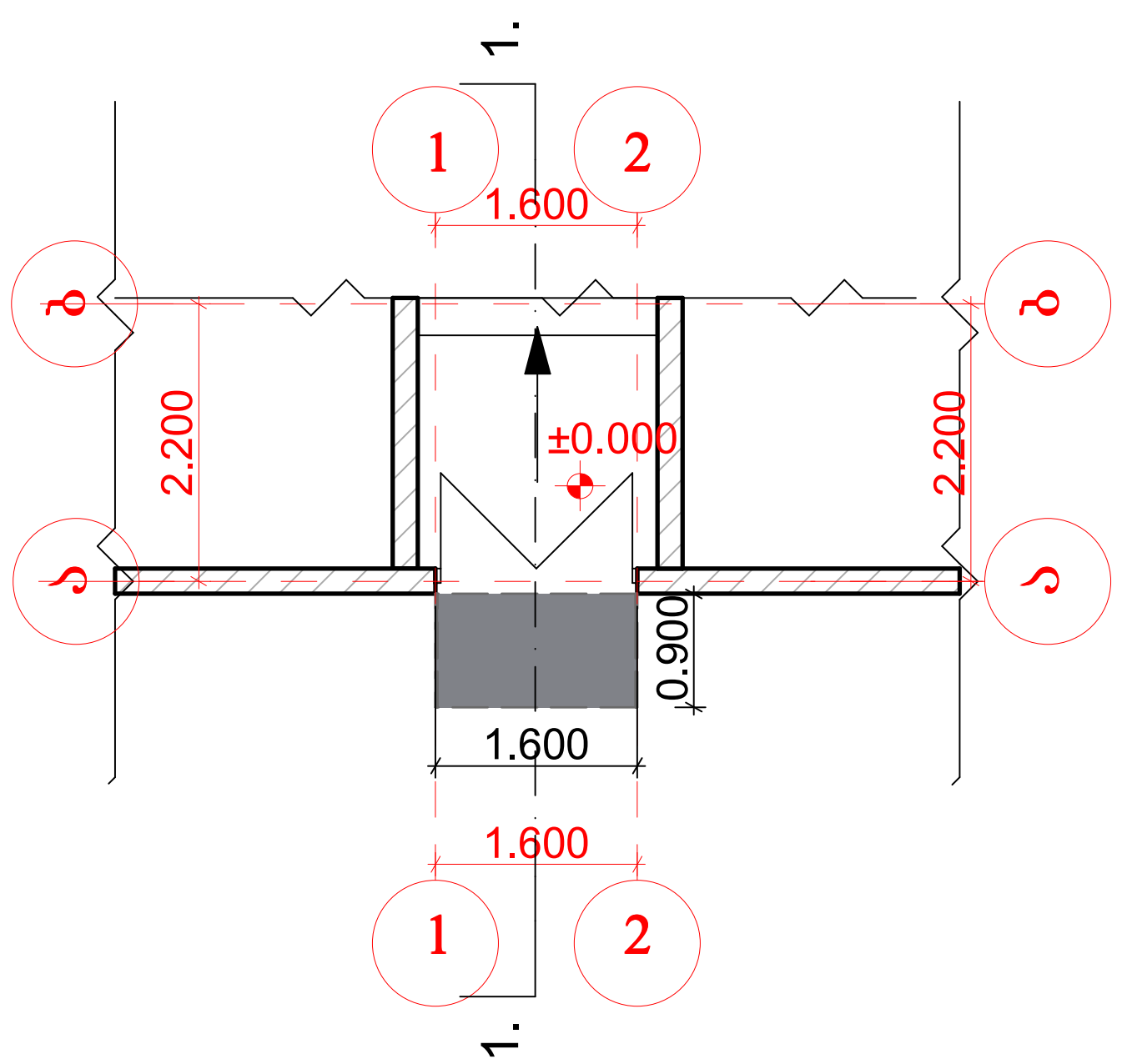

საპროექტო ჭრილი

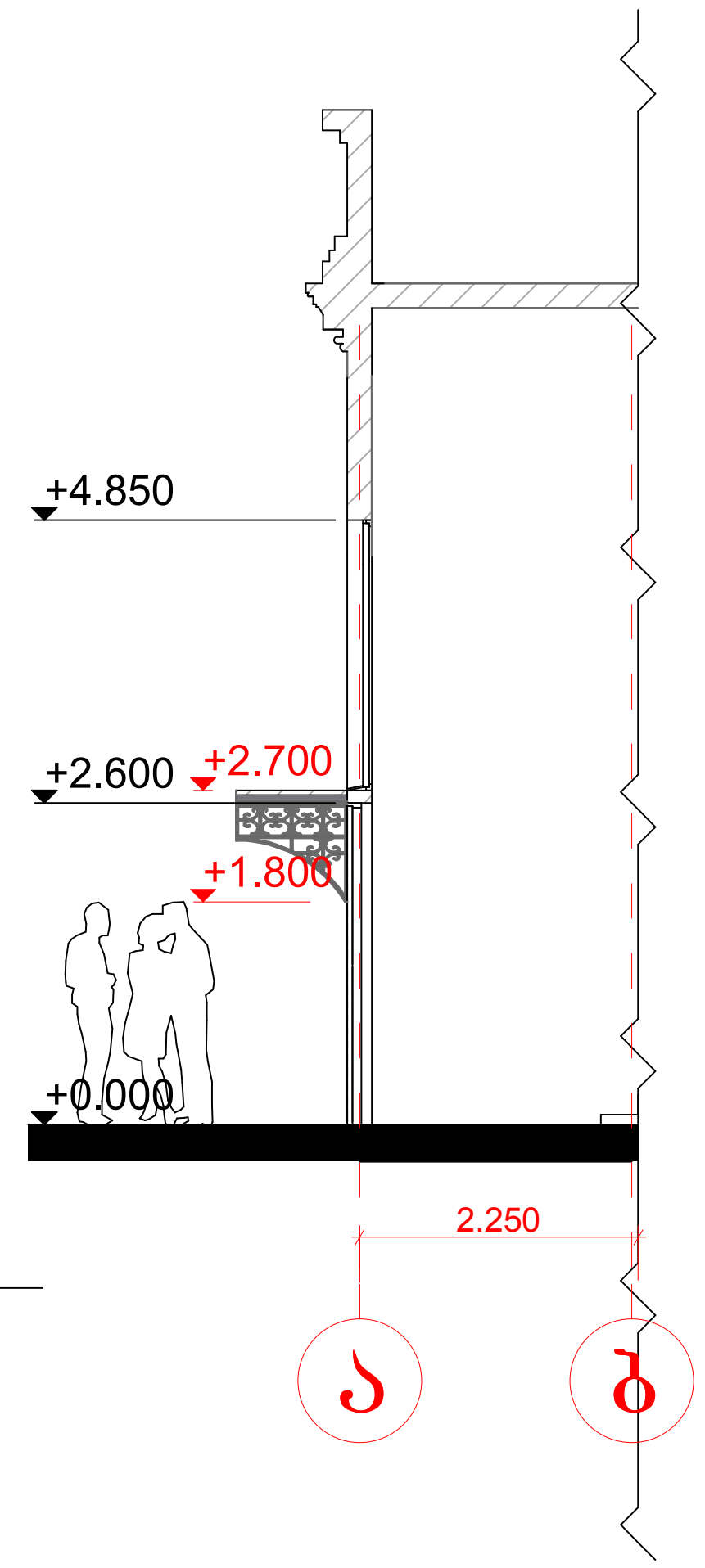

საპროექტო რკინის მოჩუქურთმებული გადახურვა

ფორმატი A-3	თბილისი 2011 დაკვეთა №	ფაილის სახელი

ექსპლიკაცია:

პირობითი ნიშნები:

- ნაკვეთის საზღვარი
- ჭრილის ხაზი
- ექსპლიკაციის ნუმერაცია
- არქიტექტურული ნიშნული
- განაშენიანების რეგულირების ხაზი

შენიშვნები

პროექტის სახელწოდება:

ტურგენევისა და ჩიქობავას ქუჩებს შორის მდებარე მრავალბინიანი საცხოვრებელი სახლის მცირე სარეაბილიტაციო სამუშაოები

სტადია	**პროექტი**	
ფურცელი	ფურცელი	
თანამდებობა	გვარი	ხელმოწერა
დირექტორი	გ.ბენდელიანი	
არქიტექტორი	ნ.ნასარიძე	
კონსტრუქტორი		
შეასრულა		

საპროექტო ლოგო	**მისამართი**
BIJI ARCHITECTURE BIJI ARCHITECTURE	ქ. თბილისი შარტავას 14ა TEL: 895 55-35-74 899 75-28-88

მასშტაბი	1:100	
თარაღი		
სტადია	ფურცელი	ფურცლები
პროექტი	ა-01	

არსებული ფასადი ჩიქოგავას ქუჩის მხრიდან



ფოტომონტაჟი



ფორმატი A-3	თბილისი 2011	
	დაკვეთა №	ფაილის სახელი

ექსპლიკაცია:

პირობითი ნიშნები:

- ნაკვეთის საზღვარი
- ჭრილის ხაზი
- ექსპლიკაციის ნუმერაცია
- არქიტექტურული ნიშნული
- განაშენიანების რეგულირების ხაზი

შენიშვნები

პროექტის სახელწოდება:

ტურბინეთისა და ჩიქოგავას ქუჩებს შორის მდებარე მრავალბინიანი საცხოვრებელი სახლის მცირე სარეაბილიტაციო სამუშაოები

სტადია	**პროექტი**	
წერილი	წერილი	
თანამდებობა	გვარი	ხელმოწერა
დირექტორი	გ.გენდელიანი	
არქიტექტორი	ნ.ნასარიძე	
კონსტრუქტორი		
შეასრულა		

საპროექტო ლოგო	**მისამართი**
BIJI ARCHITECTURE BIJI ARCHITECTURE	ქ. თბილისი შარტავას 14ა TEL: 895 55-35-74 899 75-28-88

მასშტაბი	1:100	
თარიღი		
სტადია	წერილი	წერილები
პროექტი	ა-01	

ფოტომონტაჟი



საპროექტო რკინის მოჩუქურთმებული გადახურვა



არსებული ფასადი ტურგენევის ქუჩის მხრიდან

ფორმატი A-3	თბილისი 2011 დაკვეთა №	ფაილის სახელი

ექსპლიკაცია:

პირობითი ნიშნები:

- ნაკვეთის საზღვარი
- ჭრილის ხაზი
- ექსპლიკაციის ნუმერაცია
- არქიტექტურული ნიშნული
- განაშენიანების რეგულირების ხაზი

შენიშვნები

პროექტის სახელწოდება:

ტურგენევისა და ჩიქობავას ქუჩებს შორის მდებარე მრავალბინიანი საცხოვრებელი სახლის მცირე სარეაბილიტაციო სამუშაოები

სტადია	პროექტი	
ფურცელი	ფურცელი	
თანამდებობა	გვარი	ხელმოწერა
დირექტორი	გ.ბენდელიანი	
არქიტექტორი	ნ.ნასარიძე	
კონსტრუქტორი		
შეასრულა		

საპროექტო ლოგო	მისამართი
BIJI ARCHITECTURE	ქ. თბილისი შარტავას 14ა TEL: 895 55-35-74 899 75-28-88

მასშტაბი	1:100	
თარიღი		
სტადია	ფურცელი	ფურცლები
პროექტი	ა-01	

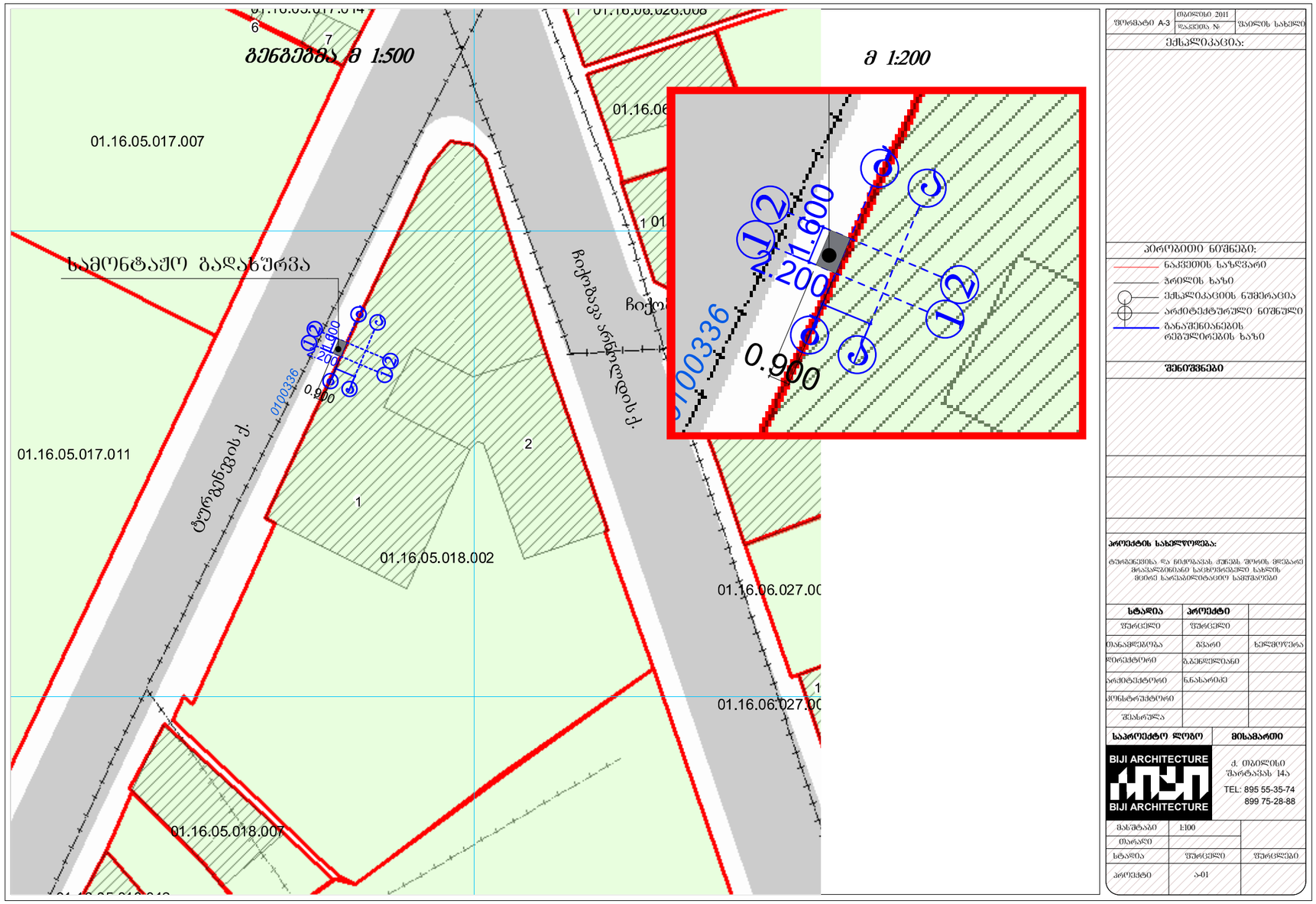

შკალა A-3	თბილისი 2011		შპილის სახელი
	ნაკვეთი №		

ექსპლიკაცია:

პირობითი ნიშნები:

- ნაკვეთის საზღვარი
- ჭრილის ხაზი
- ექსპლიკაციის ნუმერაცია
- არქიტექტურული ნიშნული
- განაშენიანების რეგულირების ხაზი

შენიშვნები

პროექტის სახელწოდება:

ტურგენევისა და ნიქოზაძის ქუჩებს შორის მდებარე მრავალბინიანი საცხოვრებელი სახლის მშენებლობისათვის საპროექტო დოკუმენტაცია

სტადია	პროექტი	
წარდგენილი	წარდგენილი	
თანამფლობა	გვარი	ხელმოწერა
დირექტორი	გვარი	
არქიტექტორი	ნასარიძე	
კონსტრუქტორი		
შესრულა		

საპროექტო ლოგო	მისამართი
BIJI ARCHITECTURE	ქ. თბილისი შარტავას 14ა TEL: 895 55-35-74 899 75-28-88

მასშტაბი	1:100	
თარიღი		
სტადია	წარდგენილი	წარდგენები
პროექტი	ა-01	