არსებული სარდაფის გეგმა -2.50 ნიშნულზე
მ. 1:100

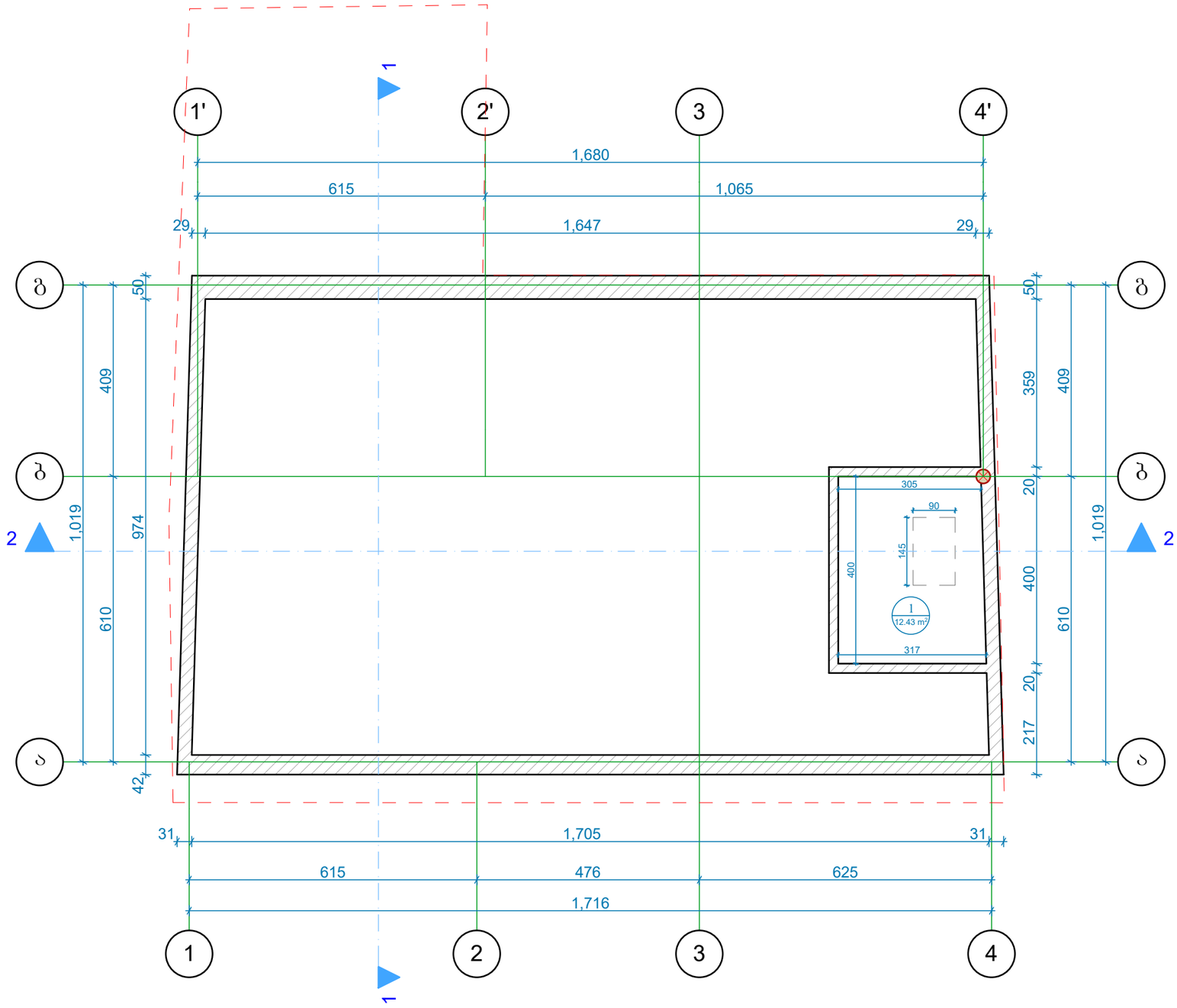

Excellent Team

პიროგითი აღნიშვნები

- ექსპლიკაციის ნუმერაცია
- ფართობი
- საკადასტრო საზღვარი
- კედელი
- არქიტექტურული ნიშნული
- კოლონა

ექსპლიკაცია

1. სარდაფი	12.43 მ²
საერთო ფართობი	12.43 მ²

შენიშვნები

1. ნახაზზე საპროექტო შენობის ნული ნიშნული შეესაბამება აბსოლუტურ ნიშნულს -
2. ნახაზზე ხომები მოცემულია სანტიმეტრებში

საპროექტო ორგანიზაცია	
მისამართი	
ქ. თბილისი, შარტავას 14ა	
საკონტაქტო ტელეფონი	(+995)555180008

თანამდებობა	სახელი/გვარი	ხელმოწერა
დირექტორი	ა. ბიბილაშვილი	
მთ. არქიტექტორი	ა. ბიბილაშვილი	
პრ. ავტორი		
კონსტრუქტორი		
დაამუშავა		

დამკვეთი	შპს "ნიუ კაპიტალი"	

კომერციული შენობის რეკონსტრუქციის პროექტი

მისამართი	ქ. თბილისი, ჟუჩა ხიზანიშვილი, №29

სართული	სარდაფი	არსებული გეგმა -2.50 ნიშნულზე
ფორმატი	A3	
მასშტაბი	1:100	
თარიღი	2016	
სტადია	ფურცელი	ფურცლები
პროექტი		

არსებული გეგმა 0.00 ნიშნულზე
მ. 1:100

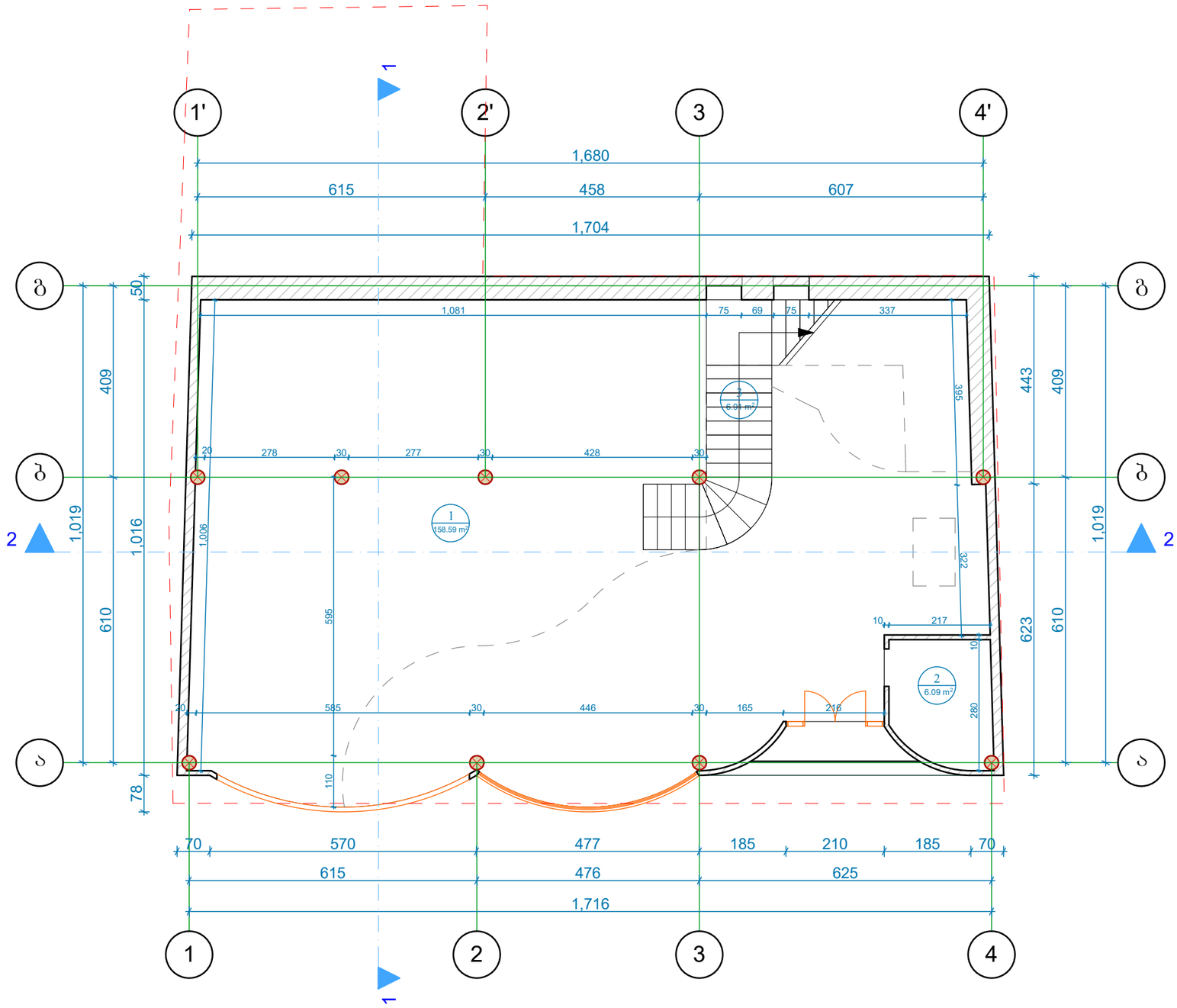

Excellent Team

პიქტოგრამული აღნიშვნები

- ექსპლიკაციის ნუმერაცია
- ფართობი
- საკადასტრო საზღვარი
- კედელი
- არქიტექტურული ნიშნული
- კოლონა

ექსპლიკაცია

1. დარბაზი	158.59 მ²
2. დამხმარე სათავსო	6.09 მ²
3. კიბე	6.91 მ²
საერთო ფართობი	171.59 მ²

შენიშვნები

1. ნახაზზე საპროექტო შენობის ნული ნიშნული შეესაბამება აბსოლუტურ ნიშნულს -
2. ნახაზზე ზომები მოცემულია სანტიმეტრებში

საპროექტო ორგანიზაცია	
მისამართი	
ქ. თბილისი, შარტავას 14ა	
საკონტაქტო ტელეფონი	(+995)555180008

თანამდებობა	სახელი/გვარი	ხელმოწერა
დირექტორი	ა. ბიბილაშვილი	
მთ. არქიტექტორი	ა. ბიბილაშვილი	
პრ. ავტორი		
კონსტრუქტორი		
დაამუშავა		

დამკვეთი	შპს "ნიუ კაპიტალი"
კომერციული შენობის რეკონსტრუქციის პროექტი	
მისამართი	ქ. თბილისი, ჟუჩა ხიზანიშვილი, №29

სართული	I	არსებული გეგმა 0.00 ნიშნულზე
ფორმატი	A3	
მასშტაბი	1:100	
თარიღი	2016	
სტადია	ფურცელი	ფურცლები
პროექტი		

არსებული ანტრესოლის გეგმა +2.70 ნიშნულზე
მ. 1:100

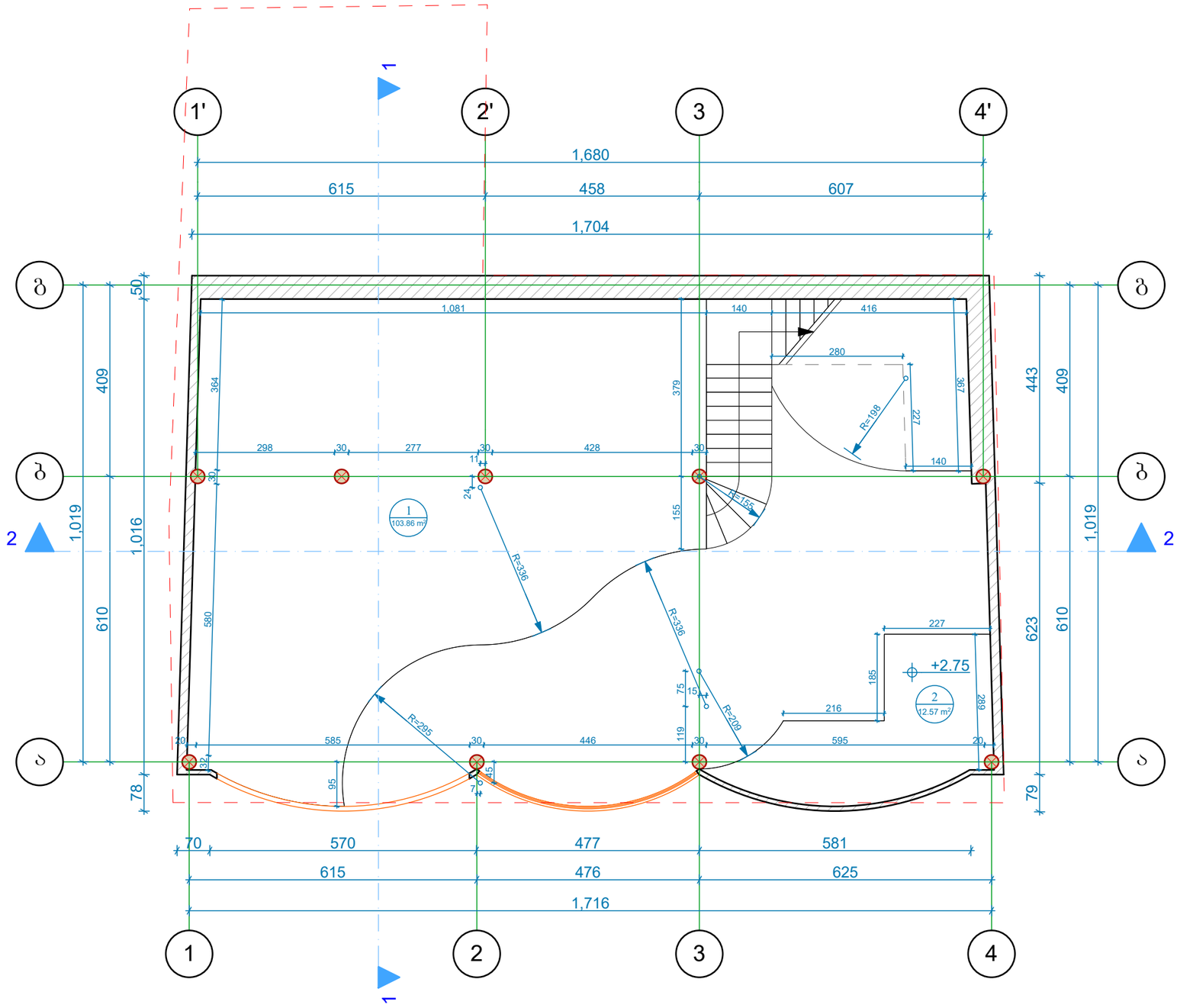

პირობითი აღნიშვნები

- ექსპლიკაციის ნუმერაცია
- ფართობი
- საკადასტრო საზღვარი
- კედელი
- არქიტექტურული ნიშნული
- კოლონა

ექსპლიკაცია

1. ანტრესოლი	103.86 მ²
2. დამხმარე ანტრესოლი	12.57 მ²
საერთო ფართობი	116.43 მ²

შენიშვნები

1. ნახაზზე საპროექტო შენობის ნული ნიშნული შეესაბამება აბსოლუტურ ნიშნულს -
2. ნახაზზე ზომები მოცემულია სანტიმეტრებში

საპროექტო ორგანიზაცია	
მისამართი	
ქ. თბილისი, შარტავას 14ა	
საკონტაქტო ტელეფონი	(+995)555180008

თანამდებობა	სახელი/გვარი	ხელმოწერა
დირექტორი	ა. ბიბილაშვილი	
მთ. არქიტექტორი	ა. ბიბილაშვილი	
პრ. ავტორი		
კონსტრუქტორი		
დაამუშავა		

დამკვეთი	შპს "ნიუ კაპიტალი"	
კომერციული შენობის რეკონსტრუქციის პროექტი		
მისამართი	ქ. თბილისი, ჟუჩა ხიზანიშვილი, №29	

სართული	ანტრესოლი	არსებული გეგმა +2.70 ნიშნულზე
ფორმატი	A3	
მასშტაბი	1:100	
თარიღი	2016	
სტადია	ფურცელი	ფურცლები
პროექტი		

არსებული გეგმა +5.70 ნიშნულზე
მ. 1:100

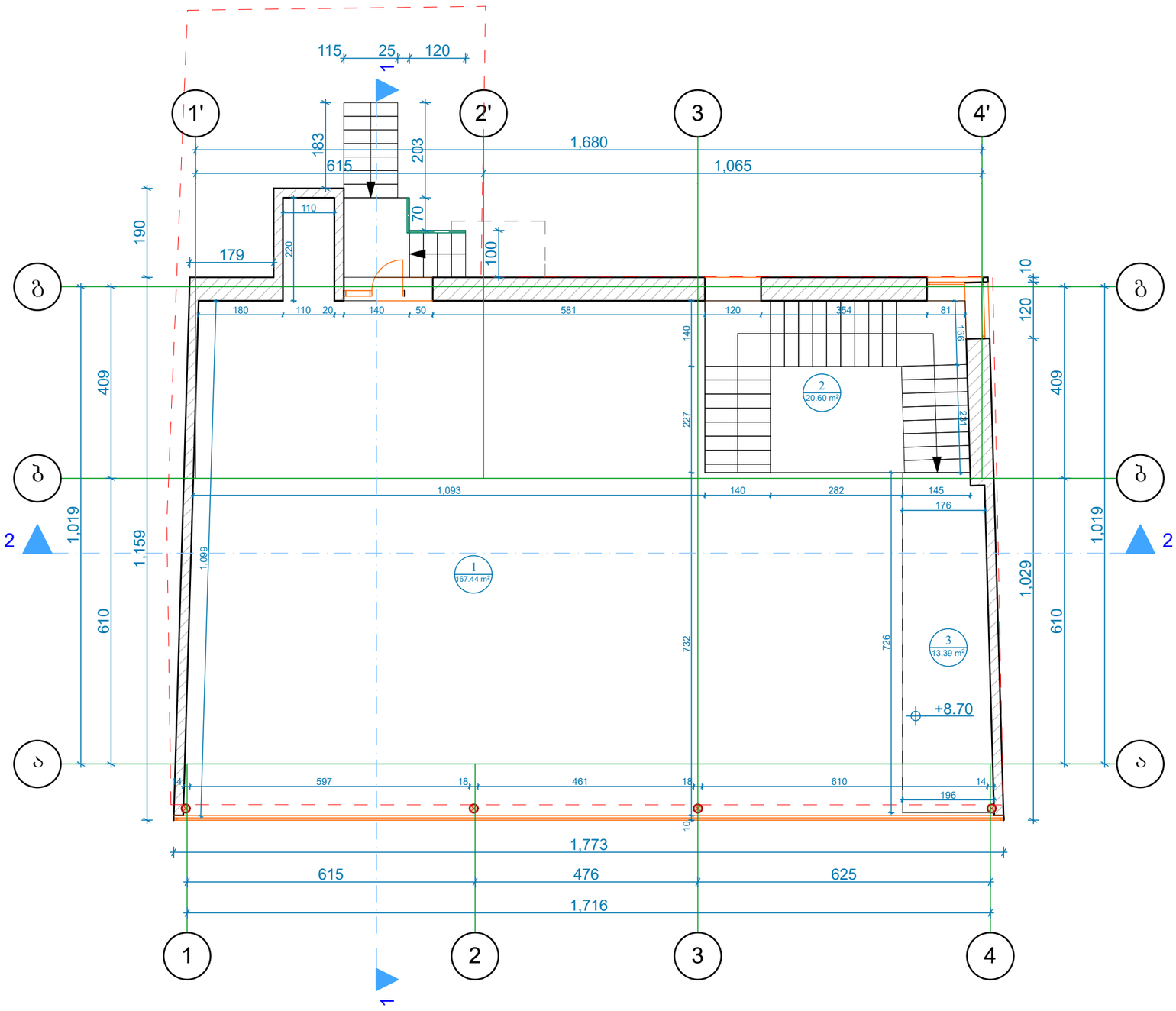

Excellent Team

პიროგითი აღნიშვნები

- ექსპლიკაციის ნუმერაცია
- ფართობი
- საკადასტრო საზღვარი
- კედელი
- არქიტექტურული ნიშნული
- კოლონა

ექსპლიკაცია

1. დარბაზი	167.44 მ²
2. კიბე	20.60 მ²
3. ანტრესოლი	13.39 მ²
საერთო ფართობი	201.43 მ²

შენიშვნები

1. ნახაზზე საპროექტო შენობის ნული ნიშნული შეესაბამება აბსოლუტურ ნიშნულს -
2. ნახაზზე ზომები მოცემულია სანტიმეტრებში

საპროექტო ორგანიზაცია	
მისამართი	
ქ. თბილისი, შარტავას 14ა	
საკონტაქტო ტელეფონი	(+995)555180008

თანამდებობა	სახელი/გვარი	ხელმოწერა
დირექტორი	ა. ბიბილაშვილი	
მთ. არქიტექტორი	ა. ბიბილაშვილი	
პრ. ავტორი		
კონსტრუქტორი		
დაამუშავა		

დამკვეთი	შპს "ნიუ კაპიტალი"
კომერციული შენობის რეკონსტრუქციის პროექტი	
მისამართი	ქ. თბილისი, ჟუჩა ხიზანიშვილი, №29

სართული	II	არსებული გეგმა +5.70 ნიშნულზე
ფორმატი	A3	
მასშტაბი	1:100	
თარიღი	2016	
სტადია	შურცელი	შურცლები
პროექტი		

არსებული სახურავის გეგმა
მ. 1:100

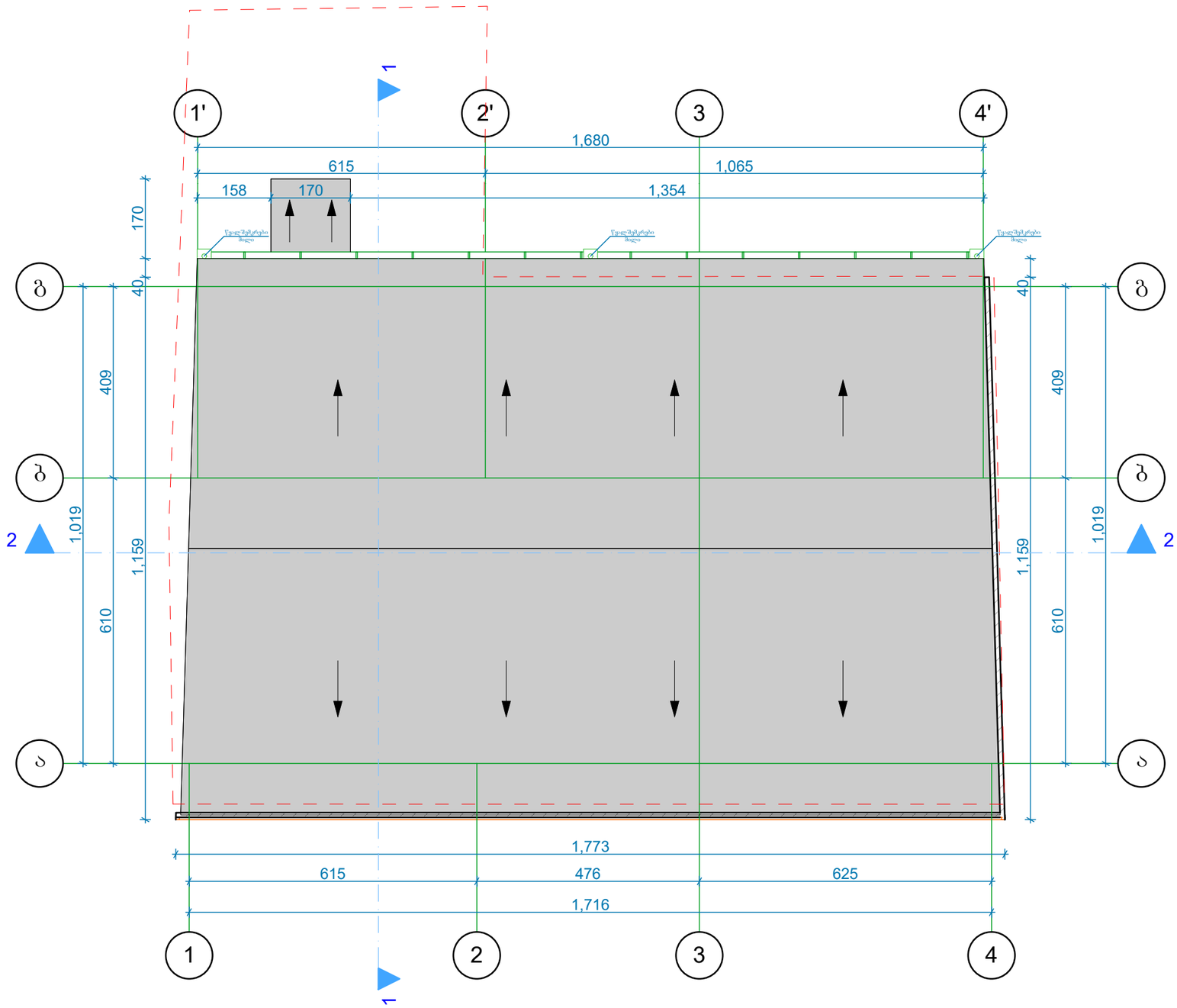

Excellent Team

პიქტოგრამული აღნიშვნები

- ექსპლიკაციის ნუმერაცია
  ფართობი
- საკადასტრო საზღვარი
- კედელი
- არქიტექტურული ნიშული
- კოლონა

ექსპლიკაცია

შენიშვნები

1. ნახაზზე საპროექტო შენობის ნულოვან ნიშნულად შეესაბამება აბსოლუტური ნიშნული -
2. ნახაზზე ზომები მოცემულია სანტიმეტრებში

საპროექტო ორგანიზაცია	
მისამართი	
ქ. თბილისი, შარტავას 14ა	
საკონტაქტო ტელეფონი	(+995)555180008

თანამდებობა	სახელი/გვარი	ხელმოწერა
დირექტორი	ა. ბიბილაშვილი	
მთ. არქიტექტორი	ა. ბიბილაშვილი	
პრ. ავტორი		
კონსტრუქტორი		
დაამუშავა		

დამკვეთი	შპს "ნიუ კაპიტალი"
კომერციული შენობის რეკონსტრუქციის პროექტი	
მისამართი	ქ. თბილისი, ჟუჩა ხიზანიშვილი, №29

სართული	სახურავი	არსებული სახურავის გეგმა
ფორმატი	A3	
მასშტაბი	1:100	
თარიღი	2016	
სტადია	ფურცელი	ფურცლები
პროექტი		

საპროექტო სარდაფის გეგმა -2.50 ნიშნულზე
მ. 1:100

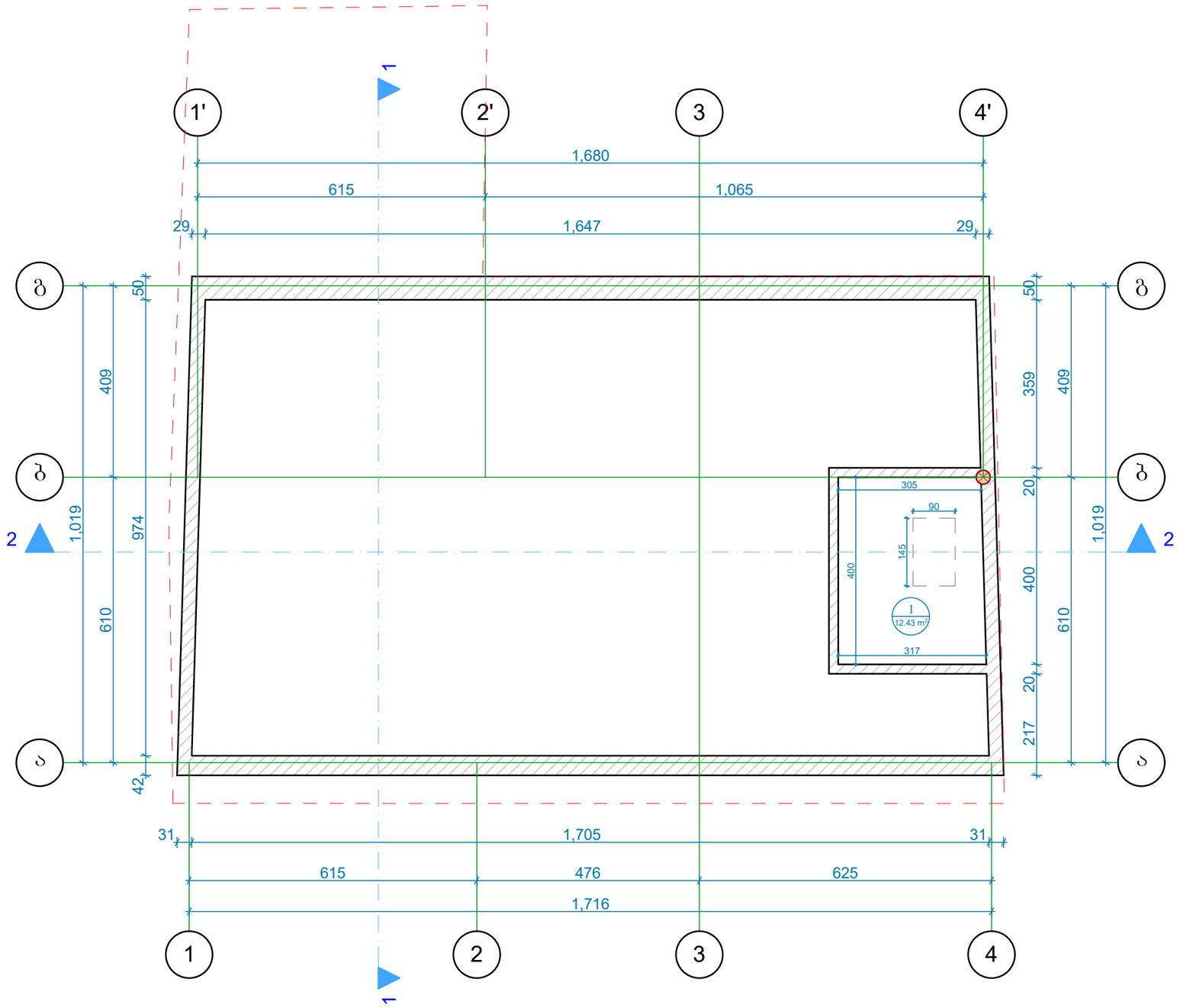

Excellent Team

პიროგითი აღნიშვნები

- ექსპლიკაციის ნუმერაცია
- ფართობი
- საკადასტრო საზღვარი
- კედელი
- არქიტექტურული ნიშნული
- კოლონა

ექსპლიკაცია

1. სარდაფი	12.43 მ²
საერთო ფართობი	12.43 მ²

შენიშვნები

1. ნახაზზე საპროექტო შენობის ნული ნიშნული შეესაბამება აბსოლუტურ ნიშნულს -
2. ნახაზზე ზომები მოცემულია სანტიმეტრებში

საპროექტო ორგანიზაცია	
მისამართი	
ქ. თბილისი, შარტავას 14ა	
საკონტაქტო ტელეფონი	(+995)555180008

თანამდებობა	სახელი/გვარი	ხელმოწერა
დირექტორი	ა. ბიბილაშვილი	
მთ. არქიტექტორი	ა. ბიბილაშვილი	
პრ. ავტორი		
კონსტრუქტორი		
დაამუშავა		

დამკვეთი	შპს "ნიუ კაპიტალი"	

კომერციული შენობის რეკონსტრუქციის პროექტი

მისამართი	ქ. თბილისი, ჟუჩა ხიზანიშვილი, №29

სართული	სარდაფი	საპროექტო გეგმა -2.50 ნიშნულზე
ფორმატი	A3	
მასშტაბი	1:100	
თარიღი	2016	
სტადია	ფურცელი	ფურცლები
პროექტი		

საპროექტო გეგმა 0.00 ნიშნულზე
მ. 1:100

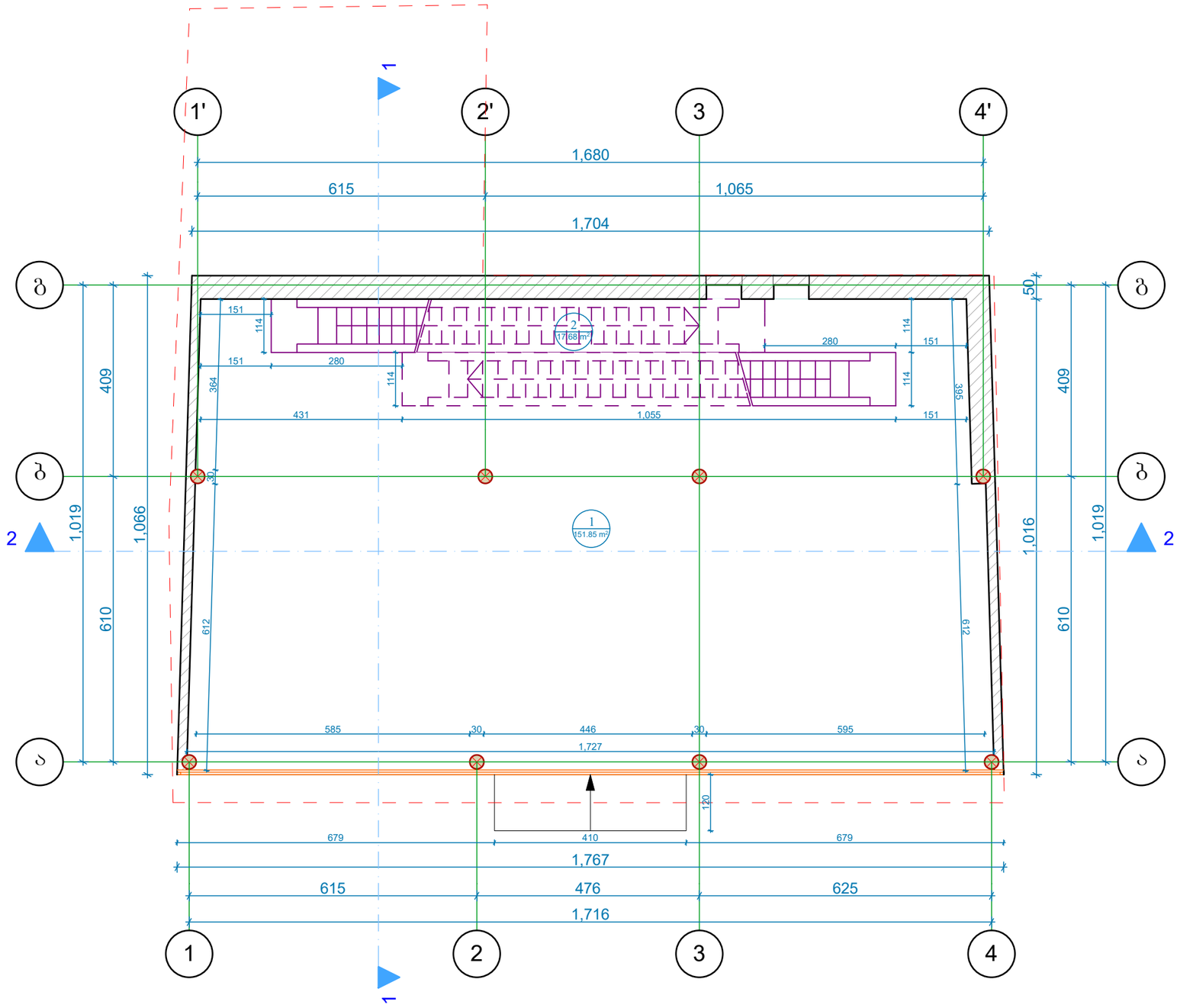

Excellent Team

პიროგითი აღნიშვნები

- ექსპლიკაციის ნუმერაცია
- ფართობი
- საკადასტრო საზღვარი
- კედელი
- არქიტექტურული ნიშნული
- კოლონა

ექსპლიკაცია

1. დარბაზი	151.85 მ²
2. ესკალატორი	17.68 მ²
საერთო ფართობი	169.53 მ²

შენიშვნები

1. ნახაზზე საპროექტო შენობის ნული ნიშნული შეესაბამება აბსოლუტურ ნიშნულს -
2. ნახაზზე ზომები მოცემულია სანტიმეტრებში

საპროექტო ორგანიზაცია	
მისამართი	
ქ. თბილისი, შარტავას 14ა	
საკონტაქტო ტელეფონი	(+995)555180008

თანამდებობა	სახელი/გვარი	ხელმოწერა
დირექტორი	ა. ბიბილაშვილი	
მთ. არქიტექტორი	ა. ბიბილაშვილი	
პრ. ავტორი		
კონსტრუქტორი		
დაამუშავა		

დამკვეთი	შპს "ნიუ კაპიტალი"	
კომერციული შენობის რეკონსტრუქციის პროექტი		
მისამართი	ქ. თბილისი, ქუჩა ხიზანიშვილი, №29	

სართული	I	საპროექტო გეგმა 0.00 ნიშნულზე
ფორმატი	A3	
მასშტაბი	1:100	
თარიღი	2016	
სტადია	ფურცელი	ფურცლები
პროექტი		

საპროექტო ანტრესოლის გეგმა +4.60 ნიშნულზე
მ. 1:100

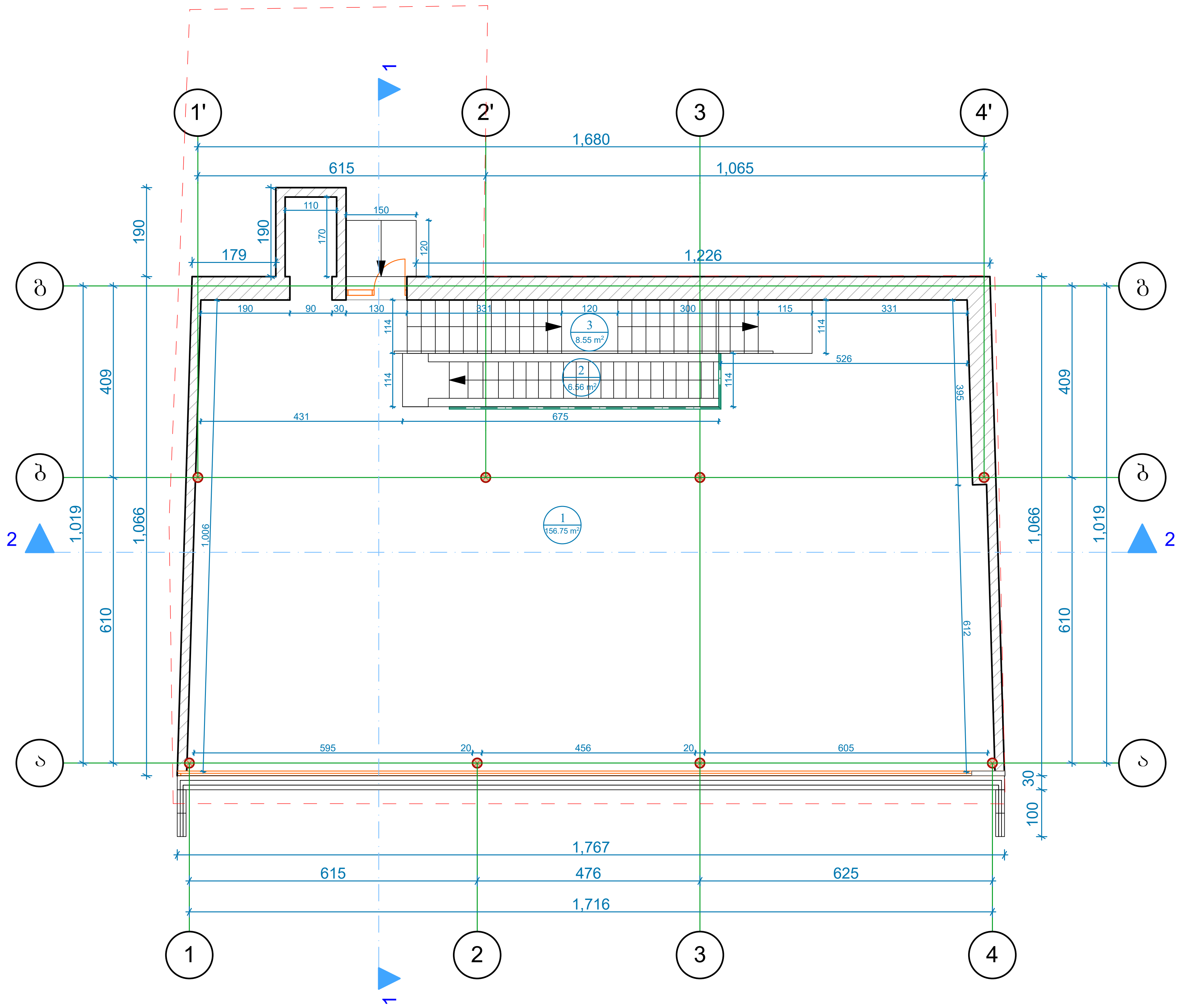

Excellent Team

პირობითი აღნიშვნები

- ექსპლიკაციის ნუმერაცია ფართობი
- საკადასტრო საზღვარი
- კედელი
- არქიტექტურული ნიშნული
- კოლონა

ექსპლიკაცია

1. დარბაზი	156.75 მ²
2. ესკალატორი	6.56 მ²
3. კიბე	8.55 მ²
საერთო ფართობი	171.86 მ²

შენიშვნები

1. ნახაზზე საპროექტო შენობის ნული ნიშნული შეესაბამება აბსოლუტურ ნიშნულს -
2. ნახაზზე ზომები მოცემულია სანტიმეტრებში

საპროექტო ორგანიზაცია	
მისამართი	
ქ. თბილისი, შარტავას 14ა	
საკონტაქტო ტელეფონი	(+995)555180008

თანამდებობა	სახელი/გვარი	ხელმოწერა
დირექტორი	ა. ბიბილაშვილი	
მთ. არქიტექტორი	ა. ბიბილაშვილი	
პრ. ავტორი		
კონსტრუქტორი		
დაამუშავა		

დამკვეთი	შპს "ნიუ კაპიტალი"	

კომერციული შენობის რეკონსტრუქციის პროექტი

მისამართი	ქ. თბილისი, ქუჩა ხიზანიშვილი, №29

სართული	ანტრესოლი	საპროექტო გეგმა +4.60 ნიშნულზე
ფორმატი	A3	
მასშტაბი	1:100	
თარიღი	2016	
სტადია	ფურცელი	ფურცლები
პროექტი		

საპროექტო გეგმა +8.05 ნიშნულზე
მ. 1:100

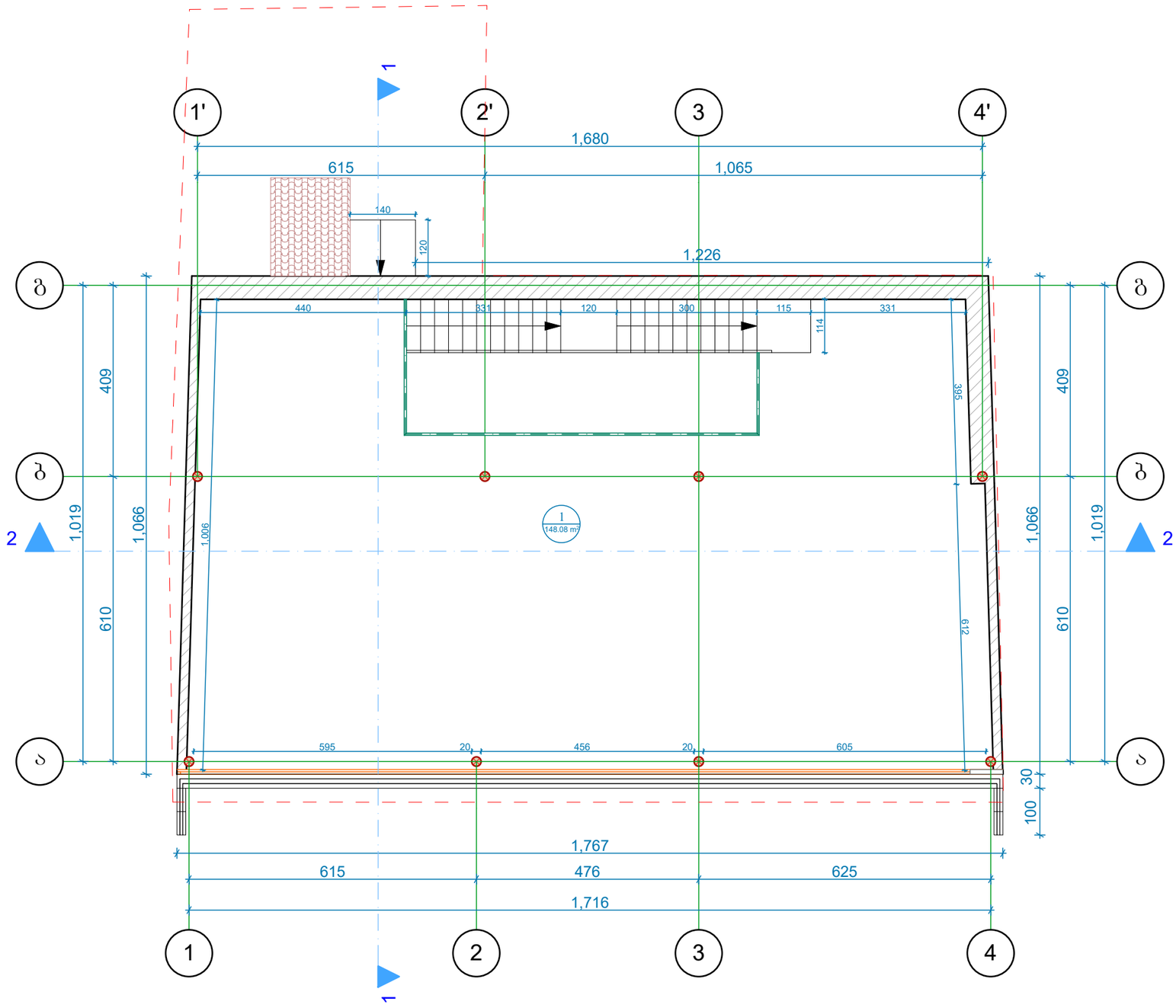

Excellent Team

პიქტოგრამული აღნიშვნები

- ექსპლიკაციის ნუმერაცია
- ფართობი
- საკადასტრო საზღვარი
- კედელი
- არქიტექტურული ნიშნული
- კოლონა

ექსპლიკაცია

1. დარბაზი	148.08 მ²
საერთო ფართობი	148.08 მ²

შენიშვნები

1. ნახაზზე საპროექტო შენობის ნული ნიშნული შეესაბამება აბსოლუტურ ნიშნულს -
2. ნახაზზე ზომები მოცემულია სანტიმეტრებში

საპროექტო ორგანიზაცია	
მისამართი	
ქ. ობილისი, შარტავას 14ა	
საკონტაქტო ტელეფონი	(+995)555180008

თანამდებობა	სახელი/გვარი	ხელმოწერა
დირექტორი	ა. ბიბილაშვილი	
მთ. არქიტექტორი	ა. ბიბილაშვილი	
პრ. ავტორი		
კონსტრუქტორი		
დაამუშავა		

დამკვეთი	შპს "ნიუ კაპიტალი"
კომერციული შენობის რეკონსტრუქციის პროექტი	
მისამართი	ქ. ობილისი, ჟუჩა ხიზანიშვილი, №29

სართული	II	საპროექტო გეგმა +8.05 ნიშნულზე
ფორმატი	A3	
მასშტაბი	1:100	
თარიღი	2016	
სტადია	ფურცელი	ფურცლები
პროექტი		

საპროექტო სახურავის გეგმა
მ. 1:100

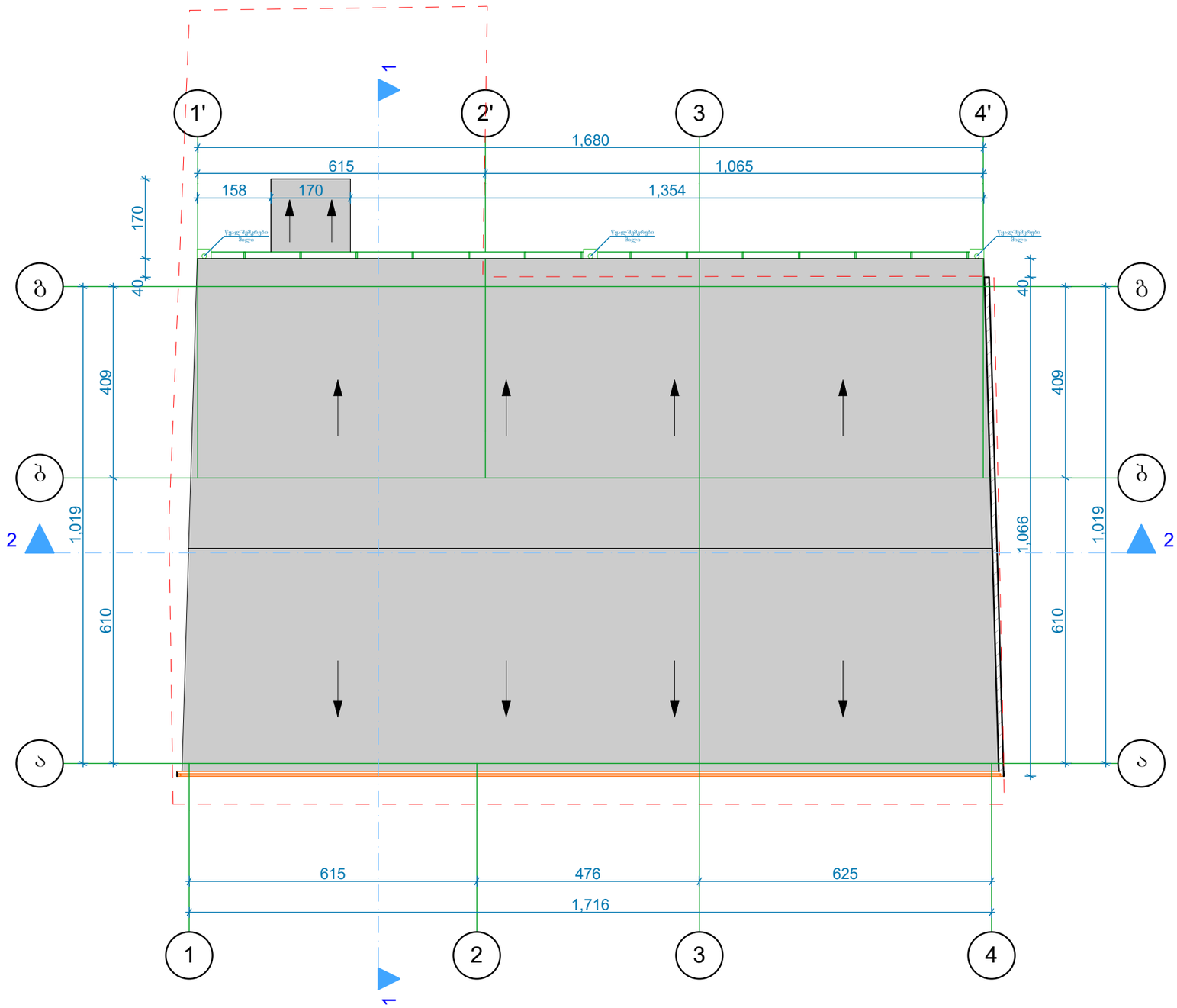

Excellent Team

პიროგითი აღნიშვნები

- ექსპლიკაციის ნუმერაცია
  ფართობი
- საკადასტრო საზღვარი
- კედელი
- არქიტექტურული ნიშნული
- კოლონა

ექსპლიკაცია

შენიშვნები

1. ნახაზზე საპროექტო შენობის ნულოვან ნიშნულად შეესაბამება აბსოლუტური ნიშნულს -
2. ნახაზზე ხოშები მოცემულია სანტიმეტრებში

საპროექტო ორგანიზაცია	
მისამართი	
ქ. თბილისი, შარტავას 14ა	
საკონტაქტო ტელეფონი	(+995)555180008

თანამდებობა	სახელი/გვარი	ხელმოწერა
დირექტორი	ა. ბიბილაშვილი	
მთ. არქიტექტორი	ა. ბიბილაშვილი	
პრ. ავტორი		
კონსტრუქტორი		
დაამუშავა		

დამკვეთი	შპს "ნიუ კაპიტალი"
კომერციული შენობის რეკონსტრუქციის პროექტი	
მისამართი	ქ. თბილისი, ჟუჩა ხიზანიშვილი, №29

სართული	სახურავი	საპროექტო სახურავის გეგმა
ფორმატი	A3	
მასშტაბი	1:100	
თარიღი	2016	
სტადია	ფურცელი	ფურცლები
პროექტი		