განმარტებითი ბარათი

აღნიშნულ ტერიტორიაზე პროექტით გათვალისწინებულია არსებული დროებითი სტატუსის მქონე შსაძირკვლო სავაჭრო პავილიონის რეკონსტრუქცია. კერძოდ, ნაგებობის ფასადი მოპირკეთდება თანამედროვე მასალებით და სახურავის ნიშნული შეიცვლება ნაგებობის არსებული ფართობისა და გაბარიტის შენარჩუნებით.

მზიდ კონსტრუქციად გამოყენებულია ლითონის მილკვადრატი, რომლის კარკასი შეივსება წვრილი საკედლე ბლოკით და სატიხრე მასალად გამოიყენება თაბაშირ-მუყაოს პანელი. ფასადი შესრულდება თაბაშირ მუყაოს პანელით შესაბამისი დამუშავების შემდეგ შეიღებება ფასადის საღებავის ორჯერადი დატანით (ნაცრისფერ და ყავისფერ ფერში). ვიტრაჟზე შიდა მხრიდან მოეწყობა ფარდა ჭალუზი. ნაგებობის გადახურვა შესრულდება ერთჭანობიან ფიცარნაგზე მოთუთიებული პროფილირებული ფურცლოვანი თუნუქით.

სავაჭრო პავილიონი გენგეგმაზე განთავსებულია საკადასტრო საზღვრებში მოცემული განაშენიანების რეგულირების ხაზის მიღმა.

საკადასტრო გეგმა

საჯარო რეესტრის ეროვნული სააგენტო

საკადასტრო კოდი: **01.19.13.001.034**
განცხადების ნომერი: **882016252102**
მომზადების თარიღი: **26/04/2016**

ნაკვეთის დანიშნულება: **არასასოფლო სამეურნეო**
ფართობი: **4334 კვ.მ (WGS 84 / UTM zone 38N)**

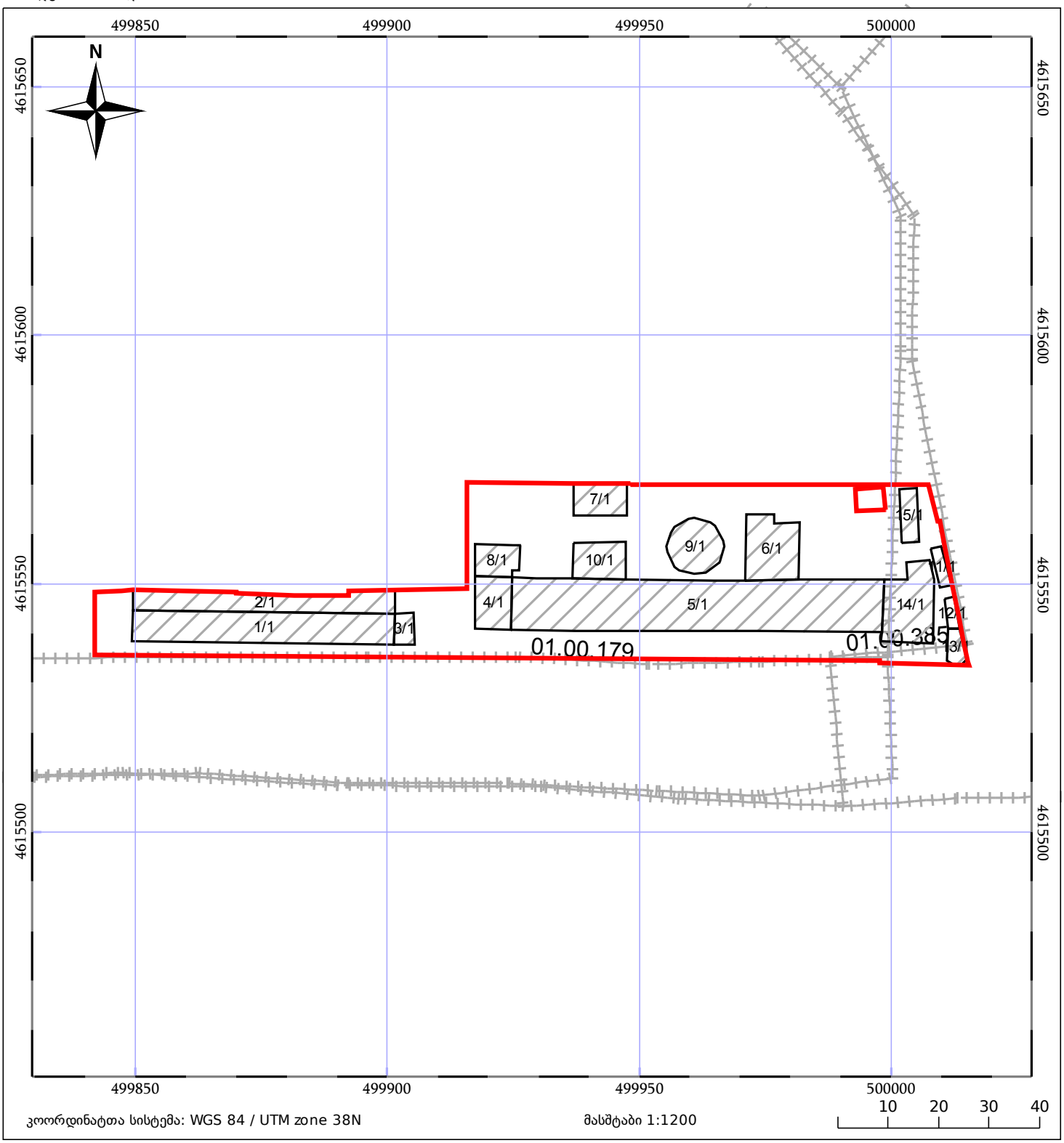

ნაკვეთის საკადასტრო საზღვარი
ხაზობრივი ნაგებობა
ტყის ფონდი
05/25 შენობა/ნაგებობა
05/25 მშენებარე ნაგებობა
ვალდებულება

სამსახურის უფროსი /გ. გოგოლაშვილი/

საქართველო
ქ. თბილისის მერია
სსიპ თბილისის არქიტექტურის სამსახური

ქ. თბილისი, ისანი-სამგორის რაიონი, კახეთის გზატკეცილზე,
მრეწველობის სამინისტროს სარემონტო-სამშენებლო სამმართველოს მიმდებარედ
არსებული 4359 კვ.მ. არასასოფლო-სამეურნეო დანიშნულების მიწის ნაკვეთის

გეგმა

საფუძველი: ქ. თბილისის მთავრობის №20-32-704. 10.112008 წლის დადგენილება

სიტუაციური სქემა	მასშტაბი: 1:2000

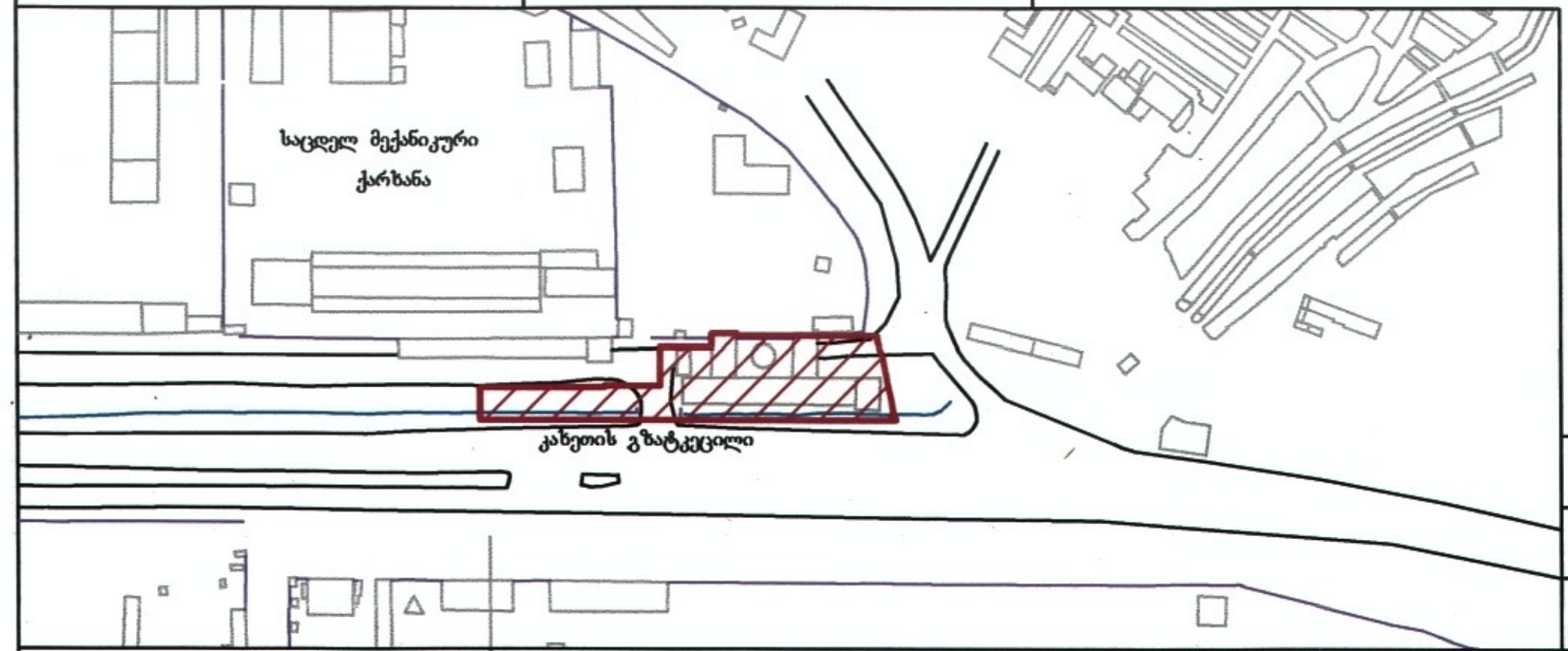

მიწის ნაკვეთის საზღვრების მომზადების და საინვესტიციო განყოფილება		
განყოფილების უფროსი		
მთავარი სპეციალისტი		

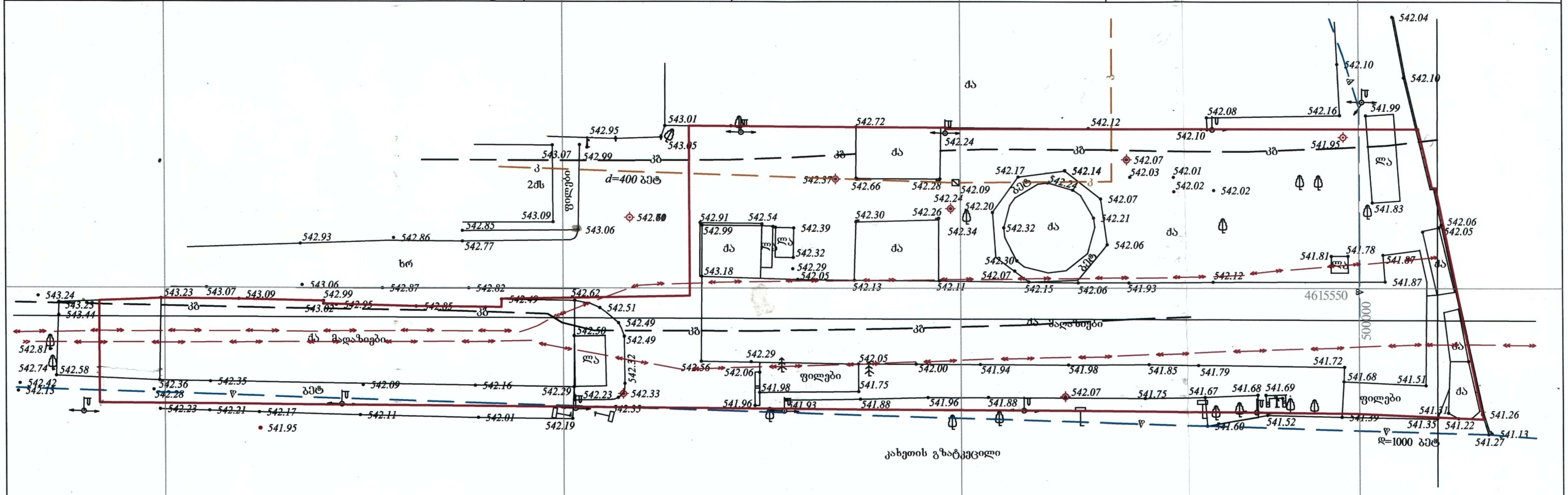

პირობითი აღნიშვნები

WGS 1984-ის კოორდინატთა სისტემის UTM პროექცია

ძს	საცხ. შენობა		ხის ღობე	ჟ	წყალგაყვანილობა
ძა	არასაცხ. შენობა		ღობე	გ	გაზი
	ფარდული		ქვის კედელი	კ	კანალიზაცია
	მშენებარე შენობა		კედელი	სან	სანიაღვრე
	სატრანსფორ. ჯიხური		ფლატე	კგ	კავშირგაბმულობა
	ხეები		რკინიგზა		ელ. ქსელები
	გარე განათება		სამეთვალყურეო ჭები	თგ	გათბობა
			ელ. გადამცემი ხაზი		

შენიშვნა: 1) ნაკვეთის საზღვარი (თუ იგი არის ნახაზზე) მითითებულია დამკვეთის მიერ
2) მიწის სამუშაოების შესრულებისას შეატყობინეთ კომუნიკაციის წარმომადგენლებს

შ.პ.ს. "კირკიტაძე და კომპანია" (ს/ნ4162940067)
პეკინის ქ. №27/10 ტ: 37 46 49 მობ: 8 99 56 22 76, ფაქსი: 37 23 00
L.T.D "KIRKITADZE & COMPANY"
Pekini str. N 27/10 tel: 37 46 49 mob: 8 99 56 22 76, fax: 37 23 00
www. kirkitadze.ge kirkitadze@mail.ru

დირექტორი:	ტ. კირკიტაძე
აზომა:	გ. ქიტუაშვილი
დახაზა:	ხ. ქართველიშვილი
დამკვეთი	შპს "მშვიდობა"
მასშტაბი: 1:500	

...\kaxeTis gzatk.mrewvelobis sam. 10/29/2015 6:30:33 PM

სამსახურის უფროსი /ზ. გოგოლაშვილი/

სიტუაციური სქემა	მასშტაბი: 1:2000

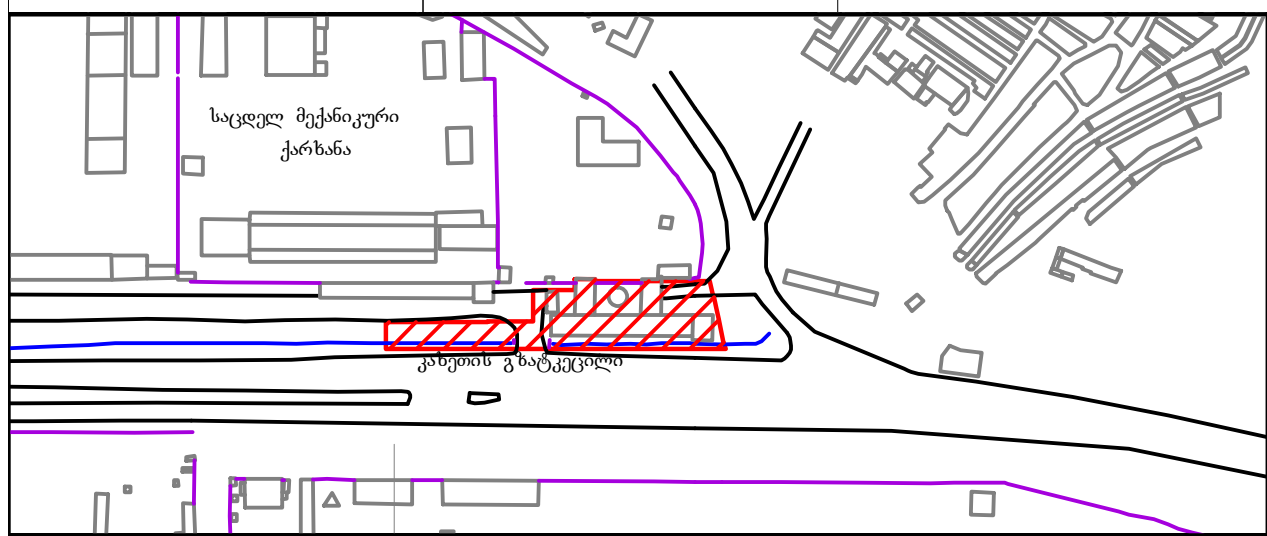

საქართველო
ქ. თბილისის მერია
სსიპ თბილისის არქიტექტურის სამსახური

ქ. თბილისი, ისანი-სამგორის რაიონი, კახეთის გზატკეცილზე, მრეწველობის სამინისტროს სარემონტო-სამშენებლო სამმართველოს მიმდებარედ არსებული 4359 კვ.მ. არასასოფლო-სამეურნეო დანიშნულების მიწის ნაკვეთის

გეგმა

საფუძველი: ქ. თბილისის მთავრობის №20-32-704. 10.112008 წლის დადგენილება

მიწის ნაკვეთის საზღვრების მომზადების და საინვესტიციო განყოფილება		
განყოფილების უფროსი		
მთავარი სპეციალისტი		

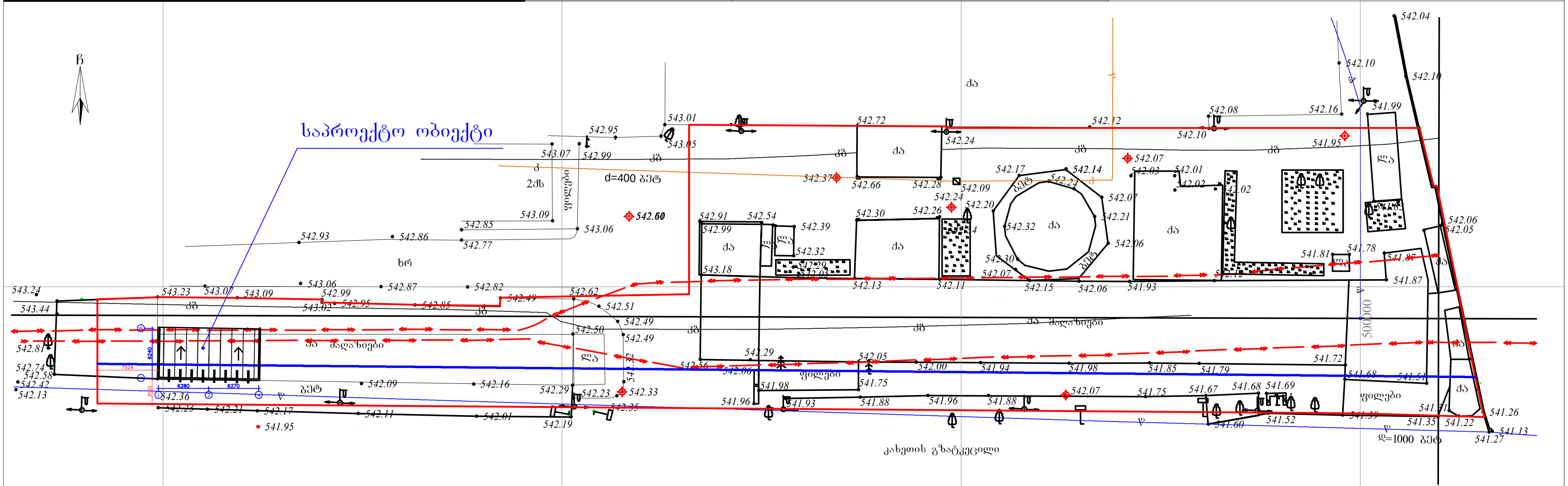

განაშენიანების რეგულირების ხაზი
კორექტირებული საკადასტრო საზღვარი

499850
4615500

პირობითი აღნიშვნები

WGS 1984-ის კოორდინატთა სისტემის UTM პროექცია

ძს	საცხ. შენობა		ხის ღობე	წ	წყალგაყვანილობა
ძა	არასაცხ. შენობა		ღობე	გ	გაზი
	ფარდული		ქვის კედელი	კ	კანალიზაცია
	მშენებარე შენობა		კედელი	სან	სანიაღვრე
	სატრანსფორ. ჯიხური		ფლატე	კგ	კავშირგაბმულობა
	ხეები		რკინიგზა		ელ. ქსელები
	გარე განათება		სამეთვალყურეო ჭები	თგ	გათბობა
			ელ. გადამცემი ხაზი		

შენიშვნა:1) ნაკვეთის საზღვარი (თუ იგი არის ნახაზზე) მითითებულია დამკვეთის მიერ
2) მიწის სამუშაოების შესრულებისას შეატყობინეთ კომუნიკაციის წარმომადგენლებს

S.p.s. "kirkitaZe da kompania" (s/n4162940067)
pekinis q. #27/10 t: 37 46 49 mob: 8 99 56 22 76, faqsi: 37 23 00
L.T.D "KIRKITADZE & COMPANY"
Pekini str. N 27/10 tel: 37 46 49 mob: 8 99 56 22 76, fax: 37 23 00
www. kirkitadze.ge kirkitadze@mail.ru

დირექტორი:		რ. კირკიტაძე
აზომა:		გ. ქიტუაშვილი
დახაზა:		ხ. ქართველიშვილი
დამკვეთი		შპს "მშვიდობა"

მასშტაბი: 1:500


მეტალო-პლასტმასის
551 111 054
577 40 13 13
RESURS
FIRAT
ფირასტი
22 10 2016


80
551 111 054
577 40 13 13
RESURS
FIRAT
ფირატი
KOMPOZIT
22 10 2016


551 111 054
577 40 13 13
FIRAT
ფირატი
KOMPOZIT
RESURS
22 10 2016


მეჯალო-პლასტმასის
551 111 054
577 40 13 13
FIRAT
22 10 2016


ფასადი შეილესოსო და შეიღებოს ფასადის საღებავის
ორჯერადი დატანით ფერი-(ნაცრისფერი,ყავისფერი)
თეთრი ფერის ალუმინის მინა პაკეტი
4.70
0.00
FIRAT ფირათი
KOMPOZIT
22 10 2016

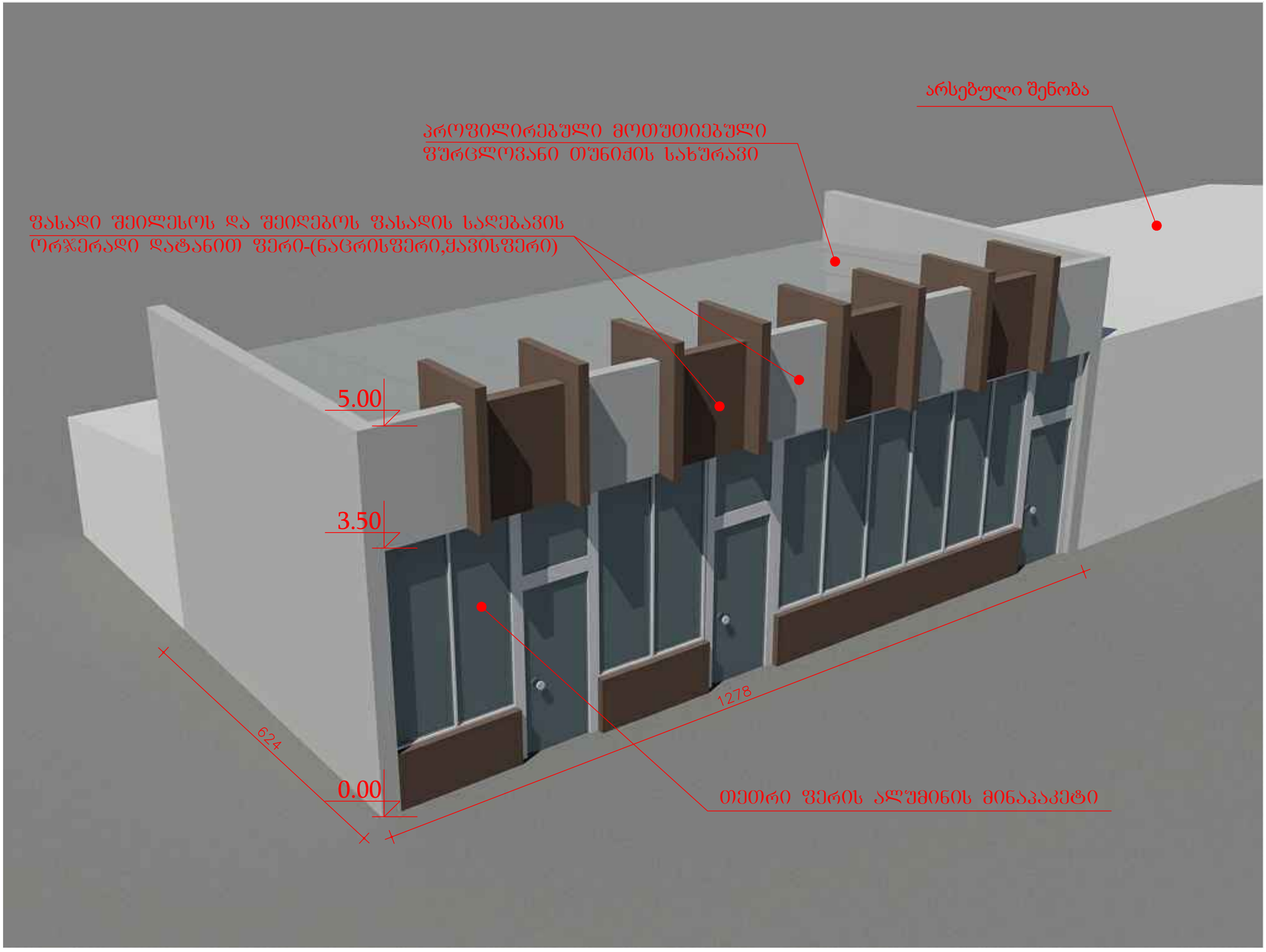
არსებული შენობა
პროფილირებული მოთუთიებული
ფურცლოვანი თუნიქის სახურავი
ფასადი შეილესოს და შეიღებოს ფასადის საღებავის
ორჯერადი დატანით ფერი-(ნაცრისფერი,ქავისფერი)
5.00
3.50
0.00
624
1278
თეთრი ფერის ალუმინის მინაპაკეტი

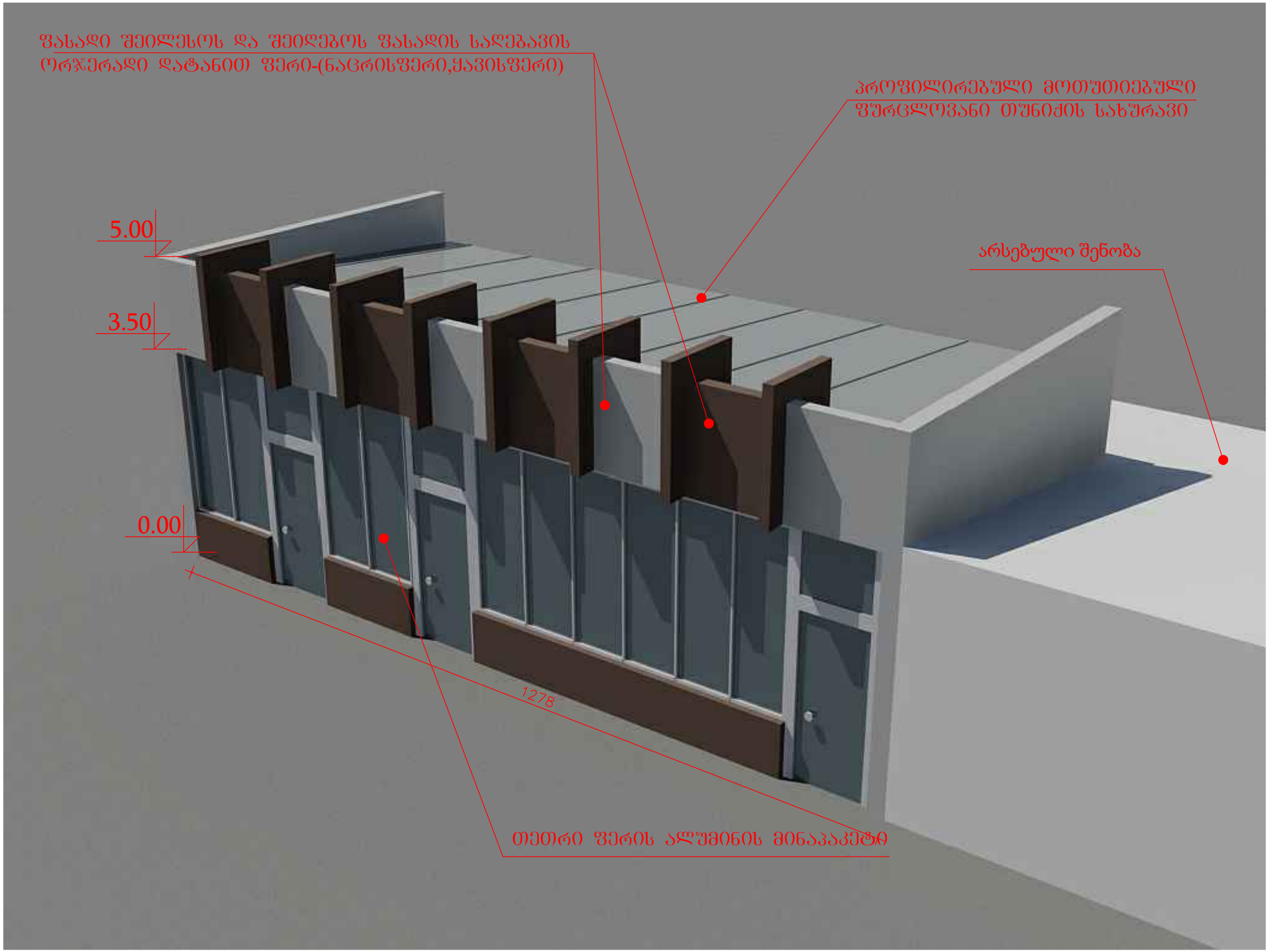
ფასადი შეილესოს და შეიღებოს ფასადის საღებავის
ორჯერადი დატანით ფერი-(ნაცრისფერი,ქავისფერი)
პროფილირებული მოთუთიებული
ფურცლოვანი თუნიქის სახურავი
არსებული შენობა
5.00
3.50
0.00
1278
თეთრი ფერის ალუმინის მინაპაკეტი

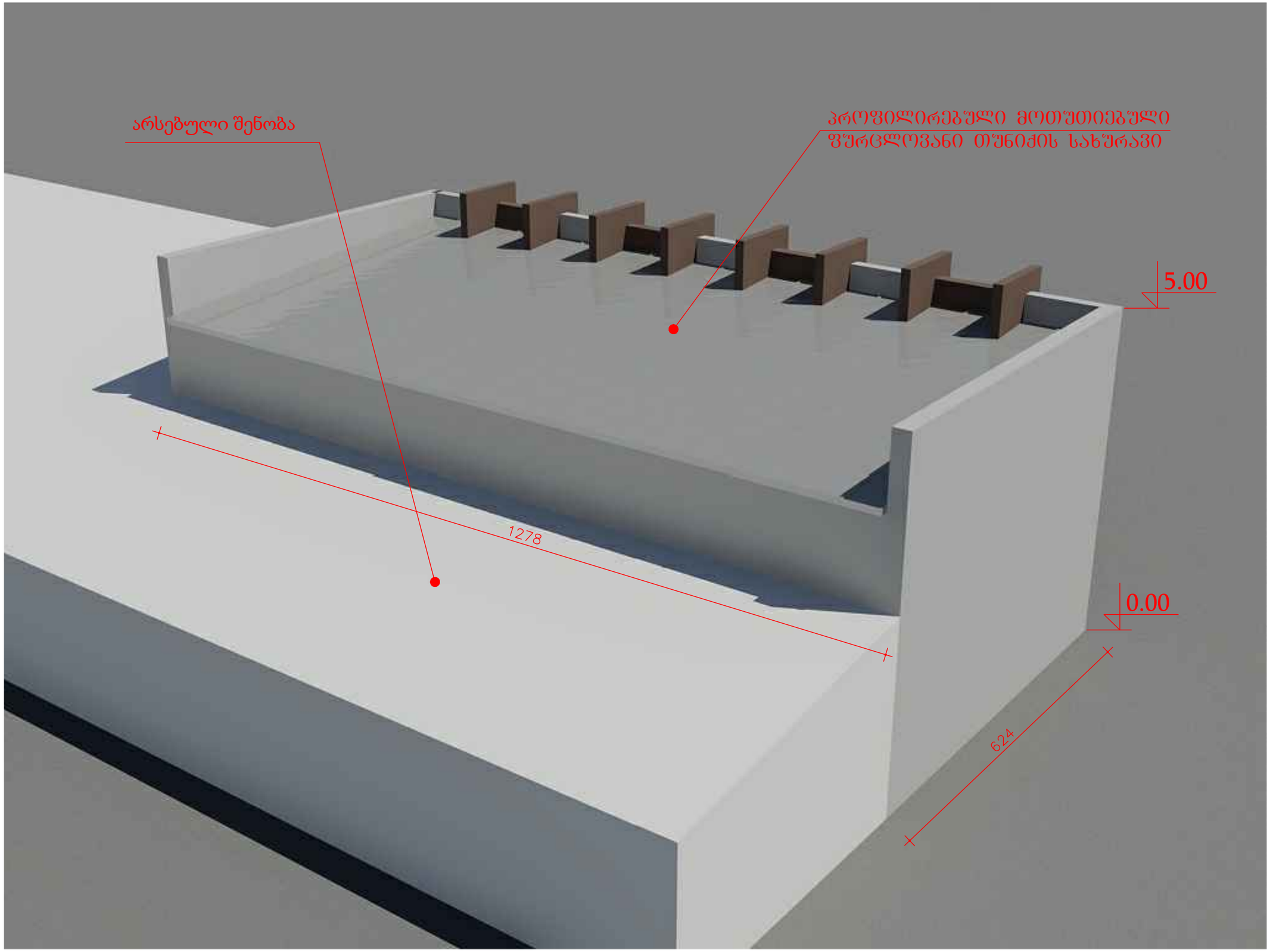
არსებული შენობა
პროფილირებული მოთუთიებული
ფურცლოვანი თუნიქის სახურავი
5.00
1278
0.00
624

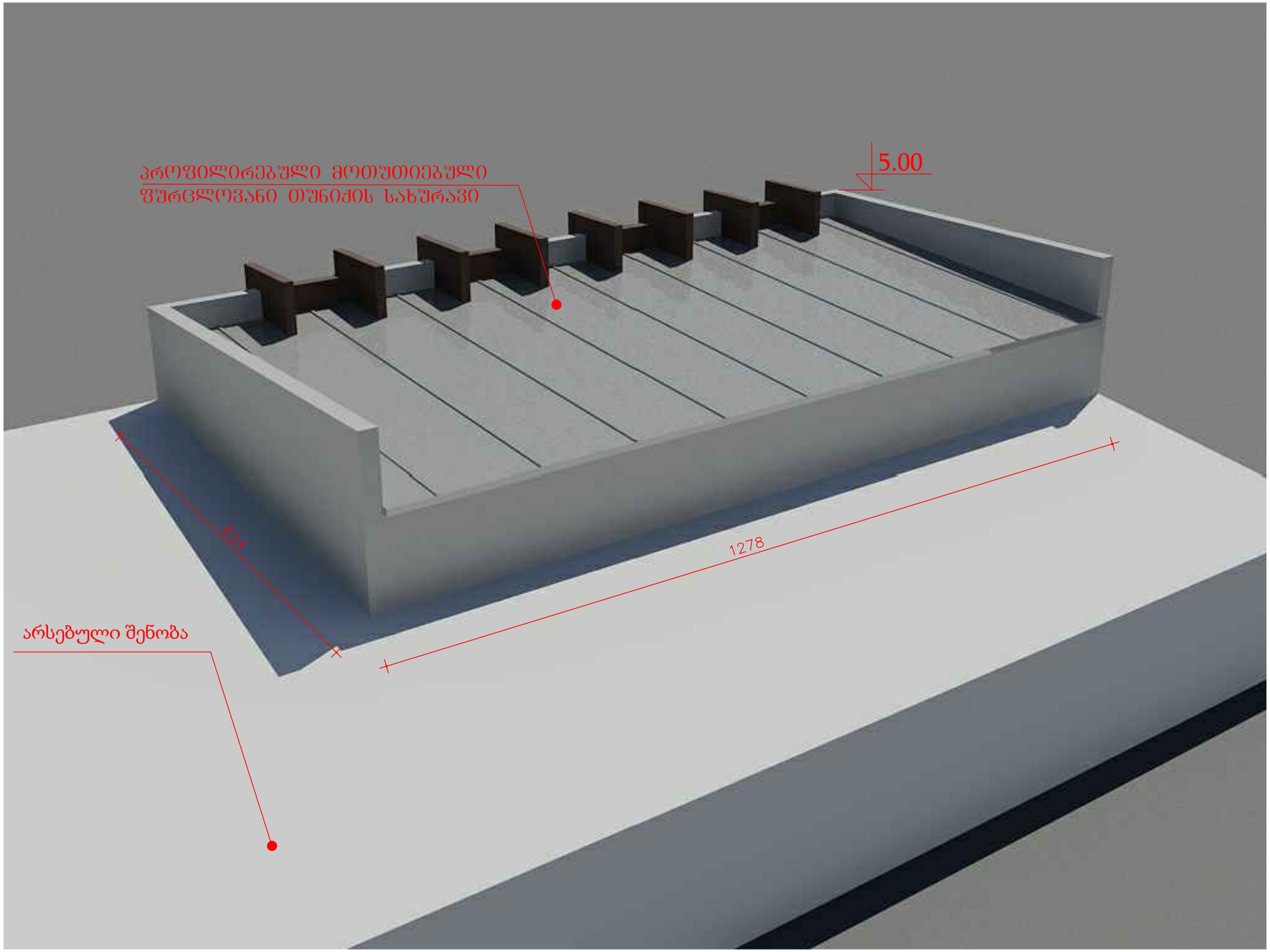
პროფილირებული მოთუთიებული
ფურცლოვანი თუნიქის სახურავი
5.00
624
1278
არსებული შენობა

შენობის გეგმა მ 1:100

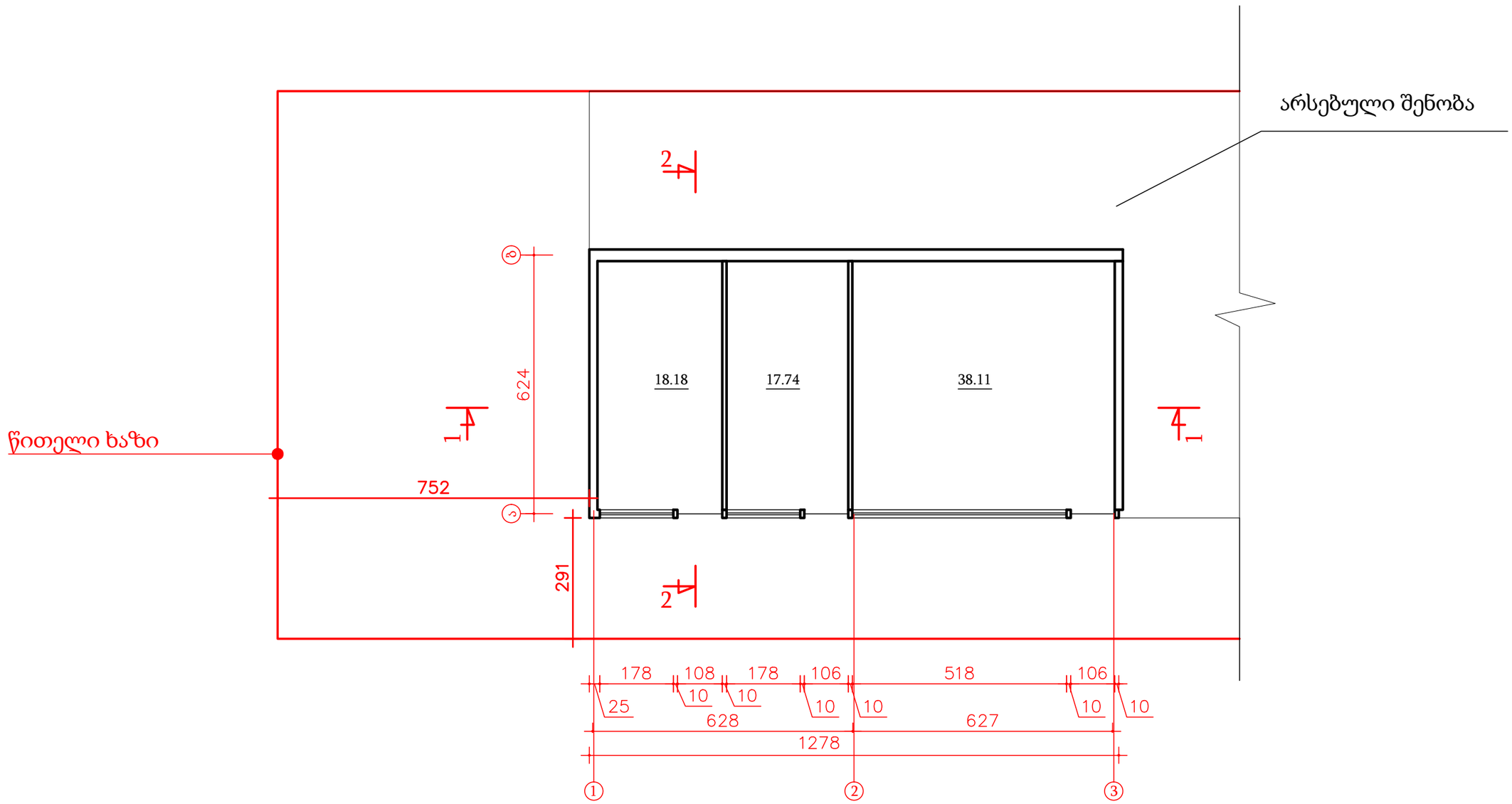

დამკვეთი შპს " მშვიდობა"			არქიტექტურული ნაწილი (ანაზომი) ქ.თბილისში, კახეთის გზატკეცილზე, მრეწველობის სამინისტროს სარემონტო-სამშენებლო სამართველოს მიმდებარედ შ.პ.ს. "მშვიდობის" საკუთარ მიწის ნაკვეთზე (ს/კ 01.19.13.001.034) არსებული სავაჭრო პავილიონის რეკონსტრუქციის პროექტი		
დირექტორი		მ.მასხარაშვილი	არქიტექტურული ნაწილი	ფურც.	ა-1
არქიტექტორი		დ.სარაჯიშვილი	საპროექტო შენობის გეგმა	შ.პ.ს. სხივი 2016	
შეასრულა		ს.გორგაძე			

შენობის გეგმა მ 1:100

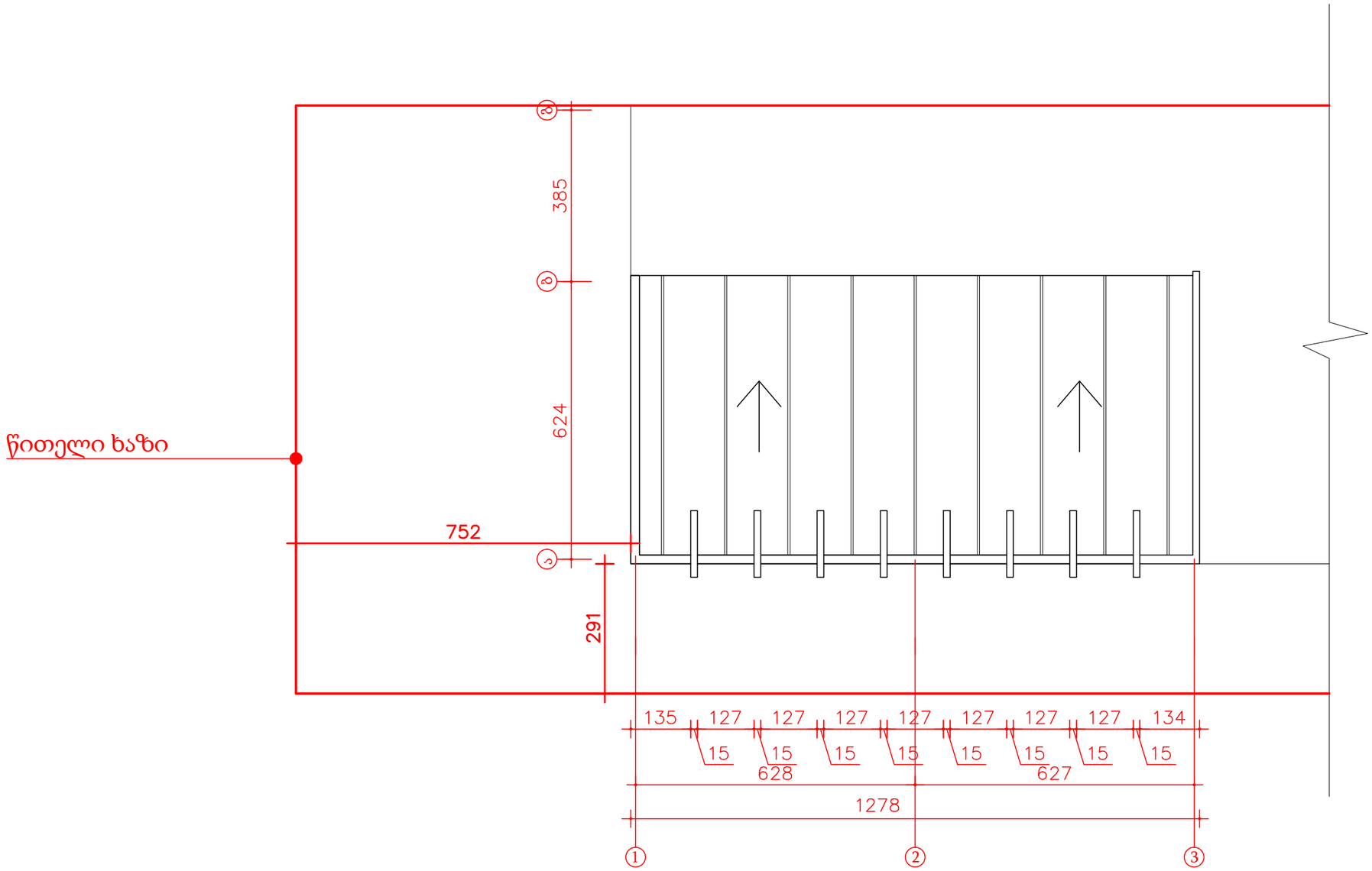

დამკვეთი შპს " მშვიდობა"			არქიტექტურული ნაწილი (ანაზომი) ქ.თბილისში, კახეთის გზატკეცილზე, მრეწველობის სამინისტროს სარემონტო-სამშენებლო სამართველოს მიმდებარედ შ.პ.ს. "მშვიდობის" საკუთარ მიწის ნაკვეთზე (ს/კ 01.19.13.001.034) არსებული სავაჭრო პავილიონის რეკონსტრუქციის პროექტი		
დირექტორი		მ.მასხარაშვილი	არქიტექტურული ნაწილი	ფურც.	ა-2
არქიტექტორი		დ.სარაჯიშვილი	საპროექტო შენობის სახურავის გეგმა	შ.პ.ს. სხივი 2016	
შეასრულა		ს.გორგაძე			

ჭრილი "1 - 1" მ 1:100

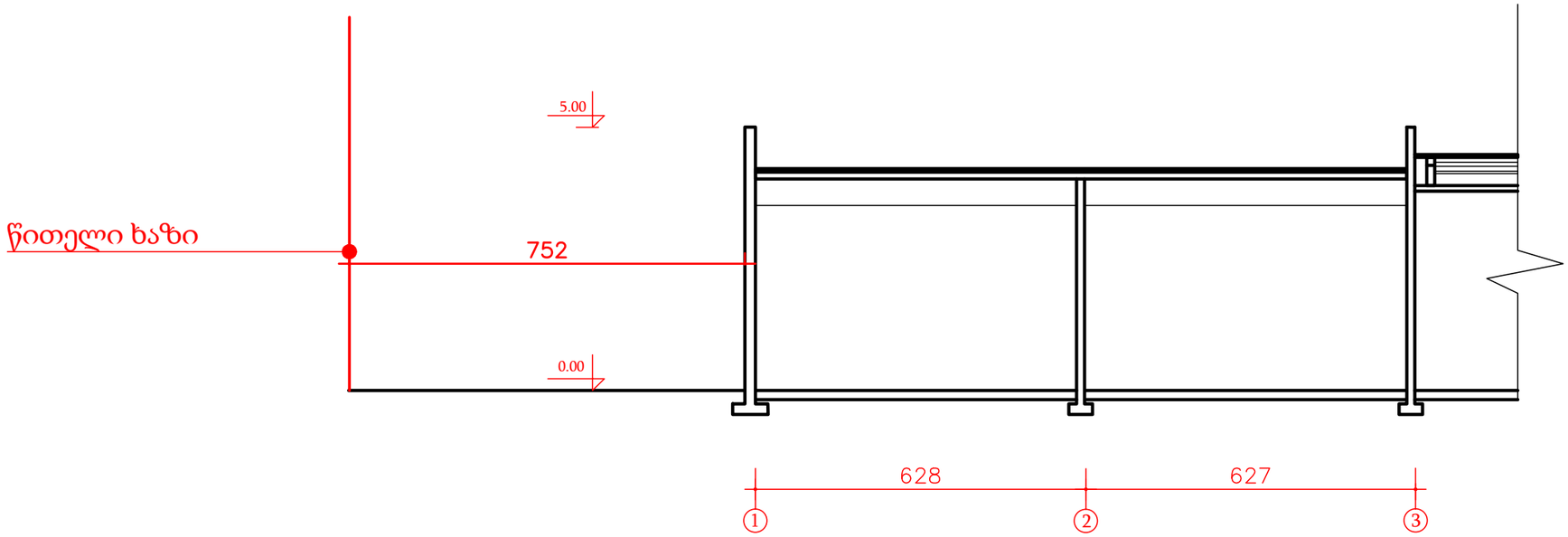

დამკვეთი შპს " მშვიდობა"			არქიტექტურული ნაწილი (ანაზომი) ქ.თბილისში, კახეთის გზატკეცილზე, მრეწველობის სამინისტროს სარემონტო-სამშენებლო სამართველოს მიმდებარედ შ.პ.ს. "მშვიდობის" საკუთარ მიწის ნაკვეთზე (ს/კ 01.19.13.001.034) არსებული სავაჭრო პავილიონის რეკონსტრუქციის პროექტი		
დირექტორი		მ.მასხარაშვილი	არქიტექტურული ნაწილი	ფურც.	ა-3
არქიტექტორი		დ.სარაჯიშვილი	საპროექტო შენობის ჭრილი "1-1"	შ.პ.ს. სხივი 2016	
შეასრულა		ს.გორგაძე			

ჭრილი "2 - 2" მ 1:100

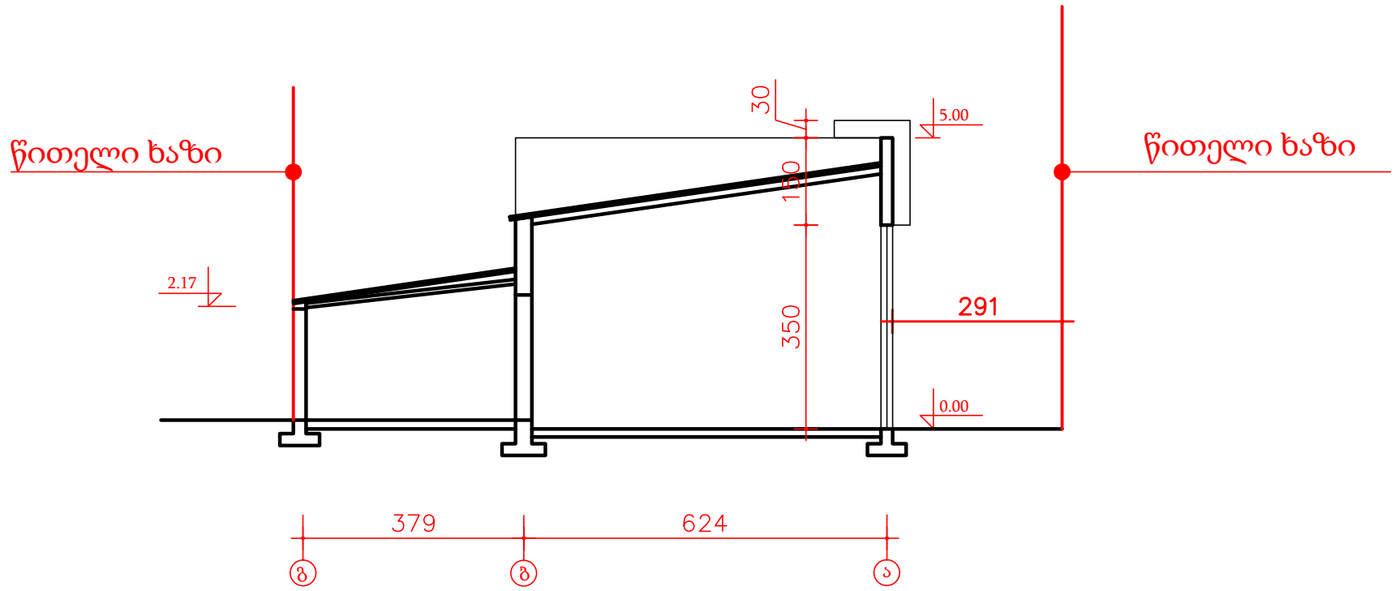

დამკვეთი შპს " მშვიდობა"			არქიტექტურული ნაწილი (ანაზომი) ქ.თბილისში, კახეთის გზატკეცილზე, მრეწველობის სამინისტროს სარემონტო-სამშენებლო სამართველოს მიმდებარედ შ.პ.ს. "მშვიდობის" საკუთარ მიწის ნაკვეთზე (ს/კ 01.19.13.001.034) არსებული სავაჭრო პავილიონის რეკონსტრუქციის პროექტი		
დირექტორი		მ.მასხარაშვილი	არქიტექტურული ნაწილი	ფურც.	ა-4
არქიტექტორი		დ.სარაჯიშვილი	საპროექტო შენობის ჭრილი "2-2"	შ.პ.ს. სხივი 2016	
შეასრულა		ს.გორგაძე			

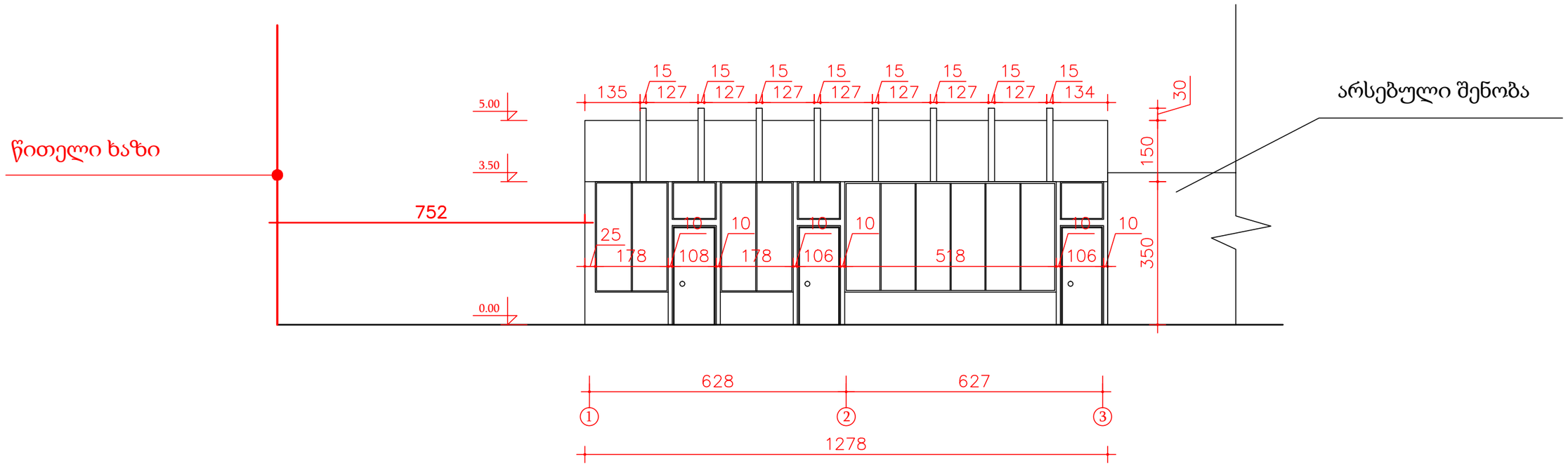

დამკვეთი შპს " მშვიდობა"			არქიტექტურული ნაწილი (ანაზომი) ქ.თბილისში, კახეთის გზატკეცილზე, მრეწველობის სამინისტროს სარემონტო-სამშენებლო სამართველოს მიმდებარედ შ.პ.ს. "მშვიდობის" საკუთარ მიწის ნაკვეთზე (ს/კ 01.19.13.001.034) არსებული სავაჭრო პავილიონის რეკონსტრუქციის პროექტი		
დირექტორი		მ.მასხარაშვილი	არქიტექტურული ნაწილი	ფურც.	ა-5
არქიტექტორი		დ.სარაჯიშვილი	საპროექტო შენობის ფასადი "1-3"	შ.პ.ს. სხივი 2016	
შეასრულა		ს.გორგაძე			

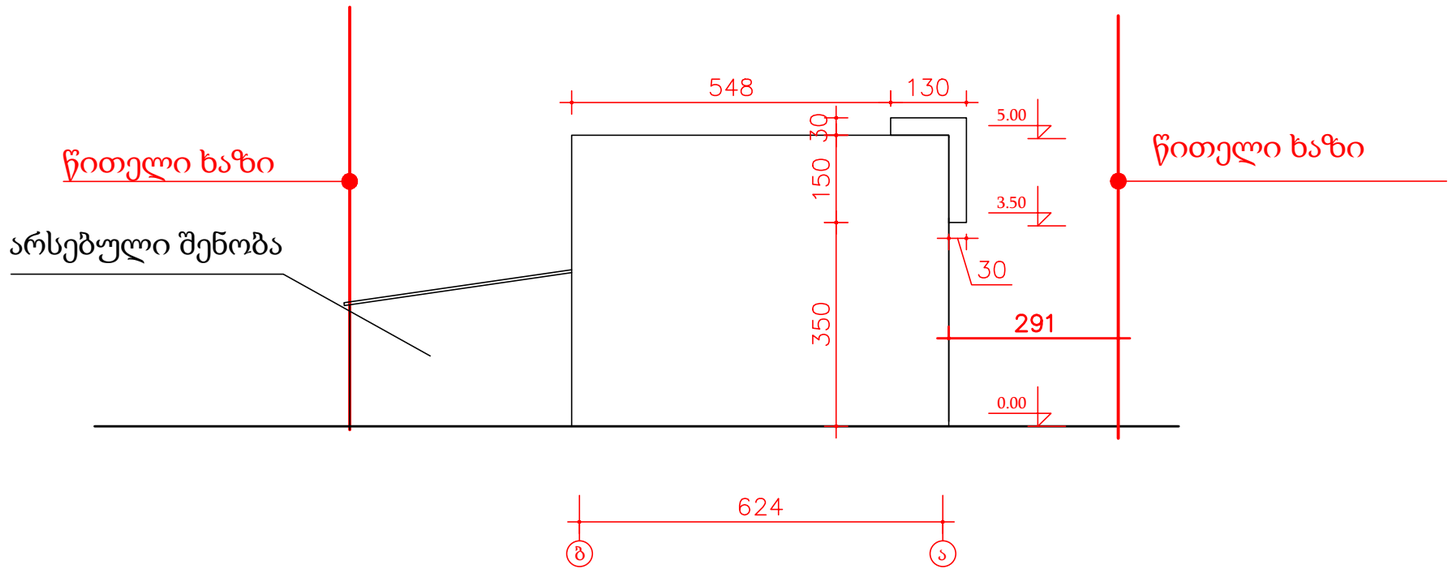

დამკვეთი შპს " მშვიდობა"			არქიტექტურული ნაწილი (ანაზომი) ქ.თბილისში, კახეთის გზატკეცილზე, მრეწველობის სამინისტროს სარემონტო-სამშენებლო სამართველოს მიმდებარედ შ.პ.ს. "მშვიდობის" საკუთარ მიწის ნაკვეთზე (ს/კ 01.19.13.001.034) არსებული სავაჭრო პავილიონის რეკონსტრუქციის პროექტი		
დირექტორი		მ.მასხარაშვილი	არქიტექტურული ნაწილი	ფურც.	ა-6
არქიტექტორი		დ.სარაჯიშვილი	საპროექტო შენობის ფასადი "გ-ა"	შ.პ.ს. სხივი 2016	
შეასრულა		ს.გორგაძე			

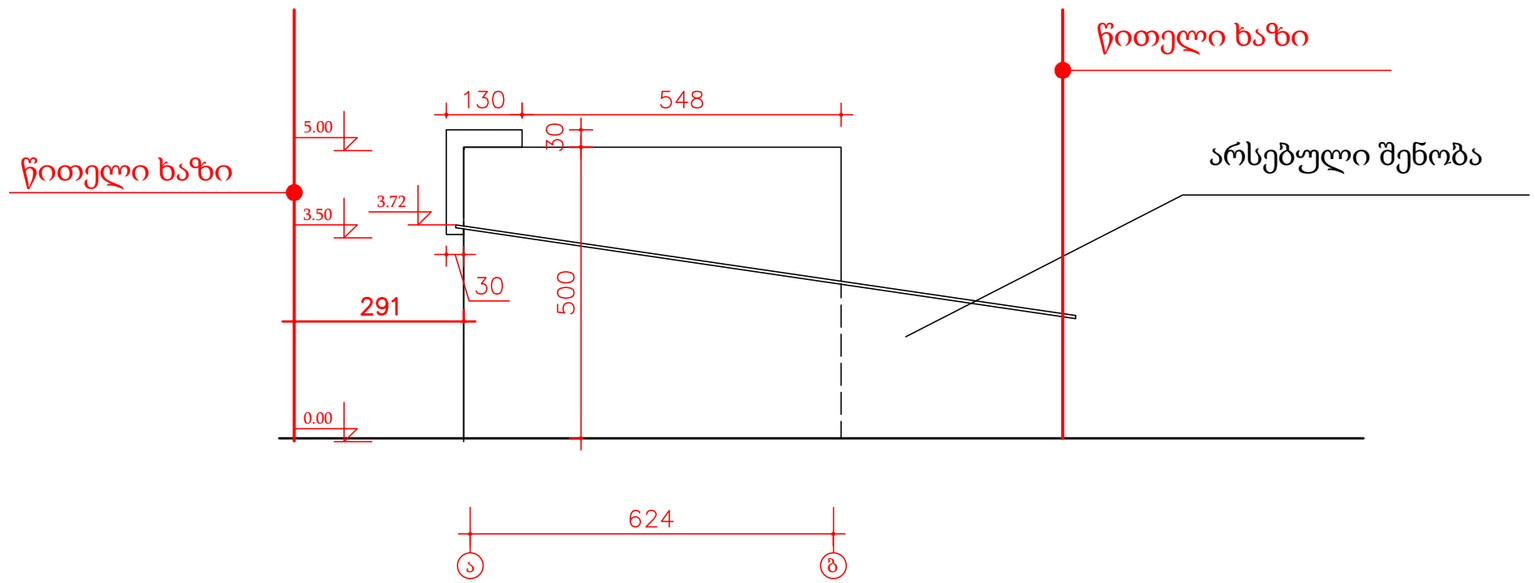

დამკვეთი შპს " მშვიდობა"			არქიტექტურული ნაწილი (ანაზომი) ქ.თბილისში, კახეთის გზატკეცილზე, მრეწველობის სამინისტროს სარემონტო-სამშენებლო სამართველოს მიმდებარედ შ.პ.ს. "მშვიდობის" საკუთარ მიწის ნაკვეთზე (ს/კ 01.19.13.001.034) არსებული სავაჭრო პავილიონის რეკონსტრუქციის პროექტი		
დირექტორი		მ.მასხარაშვილი	არქიტექტურული ნაწილი	ფურც.	ა-7
არქიტექტორი		დ.სარაჯიშვილი	საპროექტო შენობის ფასადი "ა-გ"	შ.პ.ს. სხივი 2016	
შეასრულა		ს.გორგაძე			

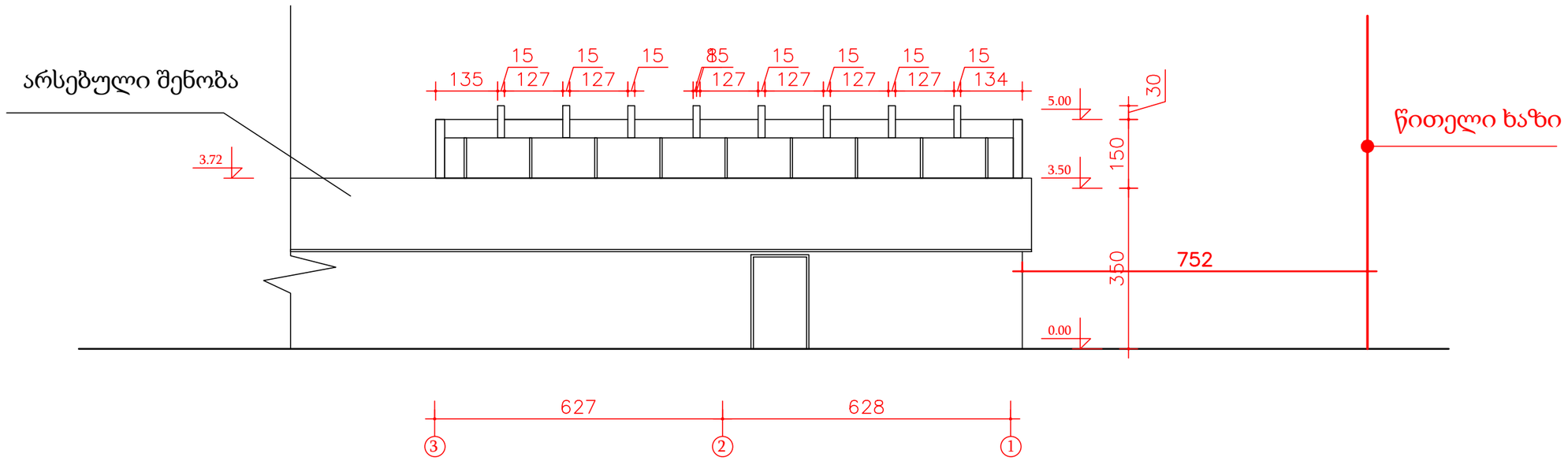

დამკვეთი შპს " მშვიდობა"			არქიტექტურული ნაწილი (ანაზომი) ქ.თბილისში, კახეთის გზატკეცილზე, მრეწველობის სამინისტროს სარემონტო-სამშენებლო სამართველოს მიმდებარედ შ.პ.ს. "მშვიდობის" საკუთარ მიწის ნაკვეთზე (ს/კ 01.19.13.001.034) არსებული სავაჭრო პავილიონის რეკონსტრუქციის პროექტი		
დირექტორი		მ.მასხარაშვილი	არქიტექტურული ნაწილი	ფურც.	ა-8
არქიტექტორი		დ.სარაჯიშვილი	საპროექტო შენობის ფასადი "ბ-ა"	შ.პ.ს. სხივი 2016	
შეასრულა		ს.გორგაძე			

1) დამკვეთი: შ.პ.ს მშვიდობა

2) მისამართი: ქ.თბილისი.კახეთის გზატკეცილზე. მრეწველობის სამინისტროს სარემონტო-სამშენებლო სამმართველოს მიმდებარედ

3) ფუნქციური დანიშნულება: სავაჭრო პავილიონის რეკონსტრუქცია

4) მიმდინარეობს: მიწის ნაკვეთის სამშენებლოდ გამოყენების პირობების დადგენა

5) ნებართვის გამცემი ორგანო: ქ. თბილისის მერიის ს.ს.ი.პ. არქიტექტურის სამსახური მის: შარტავას №7

სანოტარო მოქმედების რეგისტრაციის ნომერი	N161337999
სანოტარო მოქმედების რეგისტრაციის თარიღი	22.11.2016 წ
სანოტარო მოქმედების დასახელება	ხელმოწერის ნამდვილობის დამოწმება
ნოტარიუსი	თამარ ჩიტიანი
სანოტარო ბიუროს მისამართი	ქ. თბილისი, მტკვრის ქ.N6
სანოტარო ბიუროს ტელეფონი	591706671
სანოტარო მოქმედების ინდივიდუალური ნომერი	42185821395016

სანოტარო მოქმედებისა და სანოტარო აქტის შესახებ ინფორმაციის (მისი შექმნის, შეცვლის და/ან გაუქმების შესახებ) მიღება–გადამოწმება შეგიძლიათ საქართველოს ნოტარიუსთა პალატის ვებ–გვერდზე: www.notary.ge ასევე შეგიძლიათ დარეკოთ ტელეფონზე: +995(32) 2 66 19 18

დღეს, **ორი ათას თექვსმეტი წლის ოცდაორ ნოემბერს** მე, ნოტარიუს თამარ ჩიტიანს, ჩემს სანოტარო ბიუროში, რომელიც მდებარეობს მისამართზე: ქ. თბილისი, მტკვრის ქ.N6-ში, მომმართა მოქალაქე **სერგო ოთიაშვილმა.** მან გამოხატა ნება წარმოდგენილ დოკუმენტზე თავისი ხელმოწერის ნამდვილობის სანოტარო წესით დამოწმების.

მე დავადგინე მისი პირადობა წარმოდგენილი პირადობის დამადასტურებელი დოკუმენტით და დავრწმუნდი, რომ მე ნამდვილად **სერგო ოთიაშვილმა** /დაბ.**16.05.1964** წ. მის. **თბილისი, რუსთავის გზატკეცილი, N 263ა, ბინა 38,** პN**01015026291**/ მომმართა. მე შევამოწმე მისი ქმედუნარიანობა და დავრწმუნდი, რომ მის ქმედუნარიანობაში ეჭვის შეტანის საფუძველი არ არსებობს. მხარეს განვუმარტე, რომ ნოტარიუსი არ ადასტურებს წინამდებარე დოკუმენტის შინაარს და მასში მოყვანილი ფაქტების ნამდვილობას. ნოტარიუსს არ ეკისრება პასუხისმგებლობა კერძო აქტის კანონმდებლობასთან შეუსაბამობის ან წინამდებარე აქტში ხელმომწერის ნების არაადეკვატურად ასახვის გამო, რის შემდეგაც მან ჩემი თანდასწრებით მოაწერა ხელი მის მიერ წარმოდგენილ დოკუმენტზე-**თანხმობა** 22.11.2016წ. **ერთი ეგზემპლარი**, ერთ ფურცლად, რასაც ვამოწმებ.

გადახდილია სანოტარო მომსახურების საზღაური თანახმად "სანოტარო მოქმედებათა შესრულებისათვის საზღაურისა და საქართველოს ნოტარიუსთა პალატისთვის დადგენილი საფასურის ოდენობების, მათი გადახდევინების წესისა და მომსახურების ვადების დამტკიცების შესახებ" საქართველოს მთავრობის დადგენილებით (2011 წლის 29 დეკემბერი დადგენილება №507) მ. 31 – **2.00 (ორი)** ლარი - სანოტარო მოქმედების შესრულებისათვის + მ. 39. - **2.00 (ორი)** ლარი- სანოტარო მოქმედების ელექტრონულ სანოტარო რეესტრში რეგისტრაციის საფასური. სულ **4.00 (ოთხი)** ლარი.

ნოტარიუსი: _____/თამარ ჩიტიანი/

22.11.2016.

განცხადება.

შ.პ.ს. -„მშვილდოსანი" ხულოველი აქვს
საკუთარი ფუნქციონირება (ს/კ: N01.19.13.001.034).
არსებული დოკუმენტი სტადიონის მიწის ნაკვეთის
საკადასტრო რეგისტრაციაზე. აგრეთვე განცხადება
საჯარო რეესტრის შემთხვევაში, ქალაქის აღნიშნული
მოთხოვნილებისავე, საჯარო სისტემით
განახლებულის მიერ დოკუმენტი.

შ.პ.ს „მშვილდოსანი" ს.კ (208.154.236.).

დირექტორი: ხუციშვილი.

1