შ.პ.ს. პირველწყარო

L.T.D. PIRVELTSKARO

26.01.2017 წ.

საექსპერტო დასკვნა

ქ. თბილისი, ქუჩა შანდორ პეტეფის, № 27, (ნაკვ. 5/14) , საკადასტრო კოდით №01.17.10.005.063 შპს "ბალავარი"-ს საკუთრებაში არსებულ შენობის ფართზე სარეკონსტრუქციო სამუშაოების განხორციელების მიზანშეწონილობის კვლევა და შესაბამისი რეკომენდაციები

თბილისი
2017 წელი

შინაარსი

ქ.თბილისი, ქუჩა შანდორ პეტეფი, № 27, (ნაკვ. 5/14), არსებული კორპუსის ფართზე დაგვევალა შეგვესწავლა არსებული შენობის მზიდი კონსტრუქციული ელემენტების მდგომარეობა მდგრადობასა და საიმედოობაზე და შესაბამისად კონსტრუქციული გაანგარიშების მიხედვით სარეკლამო კონსტრუქციების მოწყობის შესაძლებლობა. აღნიშნული შენობა წარმოადგენს მაღალსართულიან კორპუსს, რომელიც, კონსტრუქციული სქემის მიხედვით, რკინა-ბეტონის კარკასული ნაგებობაა. კონსტრუქციული საანგარიშო სქემის მიხედვით შენობა ნაშენია მონოლითური რკინა-ბეტონის ელემენტებით, კარკასული ტიპის. სართულშუა გადახურვები მოწყობილია ორმგად არმირებული ფლებით, გადახურვა ბრტყელია, რომელსაც გააჩნია პარაპეტი, კონსტრუქციული მზიდი ელემენტების შესწავლის საფუძველზე ამჟამინდელი მდგომარეობის მიხედვით, შენობის კონსტრუქციული მდგომარეობა არის დამაკმაყოფილებელი დ არ განეკუთვნება III კატეგორიის ავარიულ შენობა ნაგებობას. საპროექტო სამუშაოების მიხედვით გათვალისწინებულია ბოლო სართულზე, სახურავის ფართზე სარეკლამო წარწერების მოწყობა, რაც უნდა დამაგრდეს საყრდენ კონსტრუქციებზე. აღნიშნული უბანი გეომორფოლოგიური თვალსაზრისით განეკუთვნება სეისმურად აქტიურ ზონას და ქარის ნორმატიული დატვირთვა შეადგენს 70 მ/წმ-ს. არსებული ტერასის გადახურვა შედგება რამდენიმე შრისგან, კერძოდ, რკინა-ბეტონის ფილით, რის შემდგომ მოსწორებულია ბალასტის ფენა და მოჭიმულია ბეტონის ფილით. აქედან გამომდინარე გაანალიზებისა და გაანგარიშების მიხედვით რეკომენდირებულია წარმოდგენილი კონსტრუქციის მოწყობა შემდეგი სახით: საყრდენ ელემენტებად შერჩეულ იქნას მიკლვადრატის მასალა, რომელიც ხისტი გამაგრებით ანკერების გამოყენებით უნდა დაუკავშირდეს არსებულ ფილას. გახისტების მიზნით საჭიროა მოეწყოს დამხმარე დახრილი საყრდენი ელემენტები, რომელიც გაანგარიშებულ იქნება ქარის დატვირთვაზე და უზრუნველყოფს ინერციის მომენტების რეგულირებას და დრეკადობის მომენტის შემცირებას. რაც შეეხება წარწერების მოწყობას ჰორიზონტალური მიმართულებით უნდა მოეწყოს ანალოგიურად დაბალი კვეთის მილკვადრატის ღერძები, რაზეც დამაგრდება საპროექტო სარეკლამო ელემენტები.

აღნიშნული საანგარიშო სქემის მიხედვით დაცული იქნება სარეკლამო საშუალებისათვის მოცემული კონსტრუქციების მდგრადობისა და საიმედოობის პირობა, როგორც ქარის მაქსიმალურ დატვირთვაზე, ასევე სეისმომედეგობაზე.

დასკვნა

ჩვენს მიერ შესწავლილი შენობის მზიდი დანიშნულების ელემენტების კონსტრუქციული მდგომარეობა, წარმოდგენილ სარეკონსტრუქციო სამუშაოებთან მიმართებაში დასაშვებად მიგვაჩნია ზემოთ მოცემული გაანგრიშებისა და კონსტრუქციული გეგმარების მიხედვით, სამშენებლო ნორმატივებისა და წესების ფარგლებში

დირექტორი: ვლადიმერ გაი

კონსტრუქტორი: რევაზ შარაშიძე

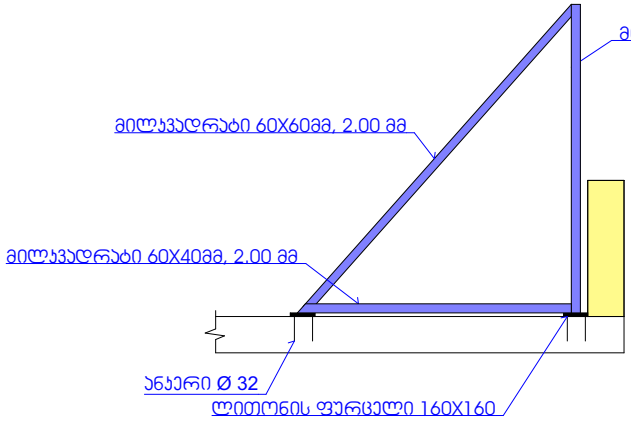

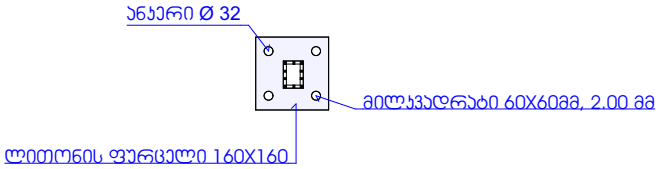

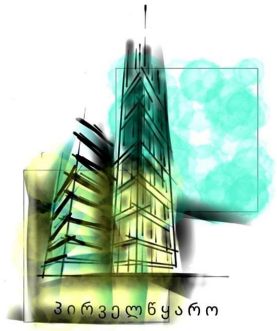

ნახაზის სახელწოდება:

ობიექტის მის:

ქ. თბილისი, ქუჩა შანდორ პეტეფი, №27, (ნაკვ. 5/14)

კონსტრუქციული ნახაზი

დირექტორი		ვ.გაი
კონსტრუქტორი		რ. შარაშიძე
კომპიუტერული უზრუნველყოფა		რ. შარაშიძე
დამკვეთი		ლ. ღუდუშაური
მასშტაბი	ფურცელი	თარიღი
1:100		2017 წ

შ.პ.ს პირველწყარო

სარეკლამო წარწერებისთვის საყრდენი კონსტრუქციის მოწყობის სქემა გრძივი მიმართულებით

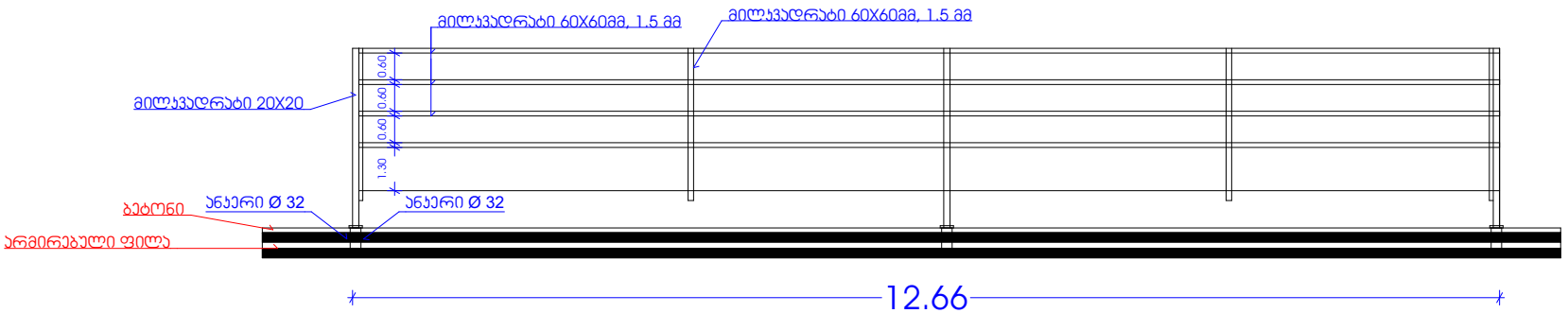

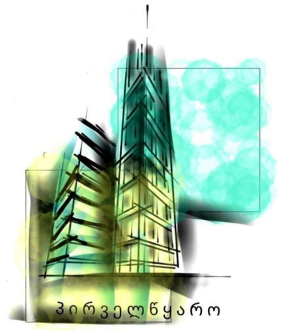

ნახაზის სახელწოდება:

ობიექტის მის:

ქ. თბილისი, ჟურა შანდორ პეტეფი, №27, (ნაკვ. 5/14)

კონსტრუქციული ნახაზი

დირექტორი		ვ.გაი
კონსტრუქტორი		რ. შარაშიძე
კომპიუტერული უზრუნველყოფა		რ. შარაშიძე
დამკვეთი		ლ. ღუდუშაური
მასშტაბი	ფურცელი	თარიღი
1:100		2017 წ

შ.პ.ს პირველწყარო