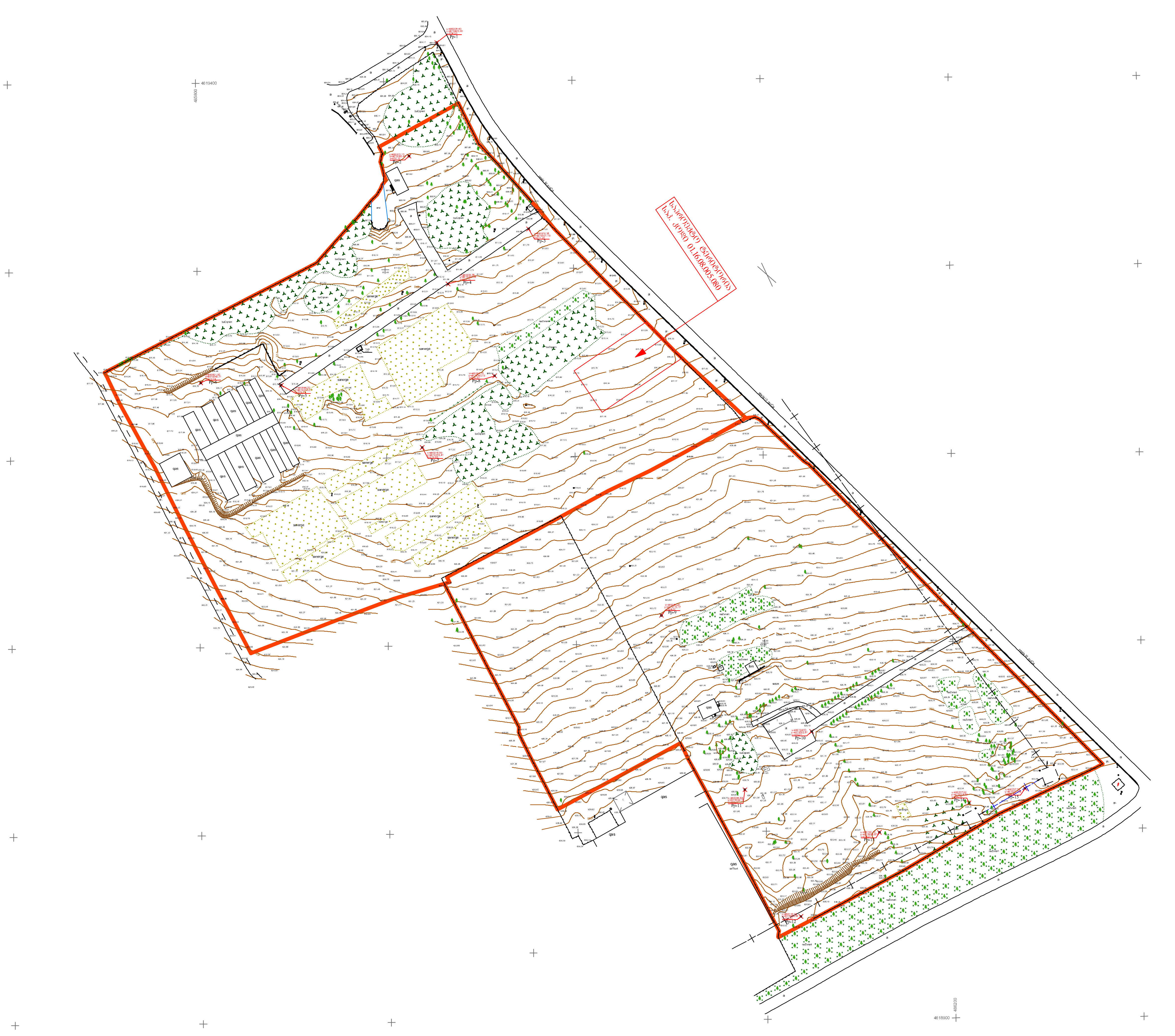

ფორმატი	A-3	თბილისი 2014 წ.

ექსპლიკაცია:

პირობითი ნიშნები

მიწის ნაკვეთის საზღვარი

შენიშვნები:

პროექტში ცვლილებები შეთანხმებული უნდა იქნეს პროექტის ავტორთან და მერიის საქალაქო სამსახურთან.

პროექტის სახელწოდება

ქ. თბილისში, III რეხის ქუჩაზე, №01.16.08.008.001 და № 01.16.08.005.022 მიწის ნაკვეთების განაშენიანების რეგულირების გეგმა

შპს "აბ 5 კონსტრაქშენი"

ტოპოგეოდეზიური ანაზომი

თანამდებობა	გვარი	ხელმოწერა
დირექტორი	ი. ტყემალაძე	
პრ. ავტორი	ი. მურღულია	
დაამუშავა	რ. ტყემალაძე	
მასშტაბი	1:2000	
თარიღი	15.07.2015	

სტადია	ფურცლები	ფურცელი
პროექტი		04



ფორმატი	A-3	თბილისი 2014 წ.	

ექსპლიკაცია:

პიროგითი ნიშნები

მიწის ნაკვეთის საზღვარი

მიწის ნაკვეთი

სავალი ნაწილი

ტროტუარი

დაღაბლებული ტროტუარი

საფეხმავლო გზა

არსებული სავალი ნაწილი

საფეხმავლო გადასასვლელი

შენიშვნები:

პროექტში ცვლილებები შეთანხმებული უნდა იქნეს პროექტის ავტორთან და მერიის საქალაქო სამსახურთან.

ქველა სამანქანო გზა ითვალისწინებს ორმხრივ მოძრაობას.
საფეხმავლო გზები დაპროექტებულია სპეც.მანქანების გადაადგილებისთვის საჭირო პარამეტრებით.
დეტალური ნახაზები იხილეთ "გზების პროექტში".

პროექტის სახელწოდება

ქ. თბილისში, III რეხის ქუჩაზე, №01.16.08.008.001 და № 01.16.08.005.022 მიწის ნაკვეთების განაშენიანების რეგულირების გეგმა

შპს "აბ 5 კონსტრაქტი"

სატრანსპორტო მოძრაობის სქემა

თანამდებობა	გვარი	ხელმოწერა
დირექტორი	ი. ტქემალაძე	
პრ. ავტორი	ი. მურღულია	
დაამუშავა	რ. ტქემალაძე	
მასშტაბი	1:2000	
თარიღი	01.06.2015	

სტადია	ფურცლები	ფურცელი
პროექტი		11

გენგეგმა

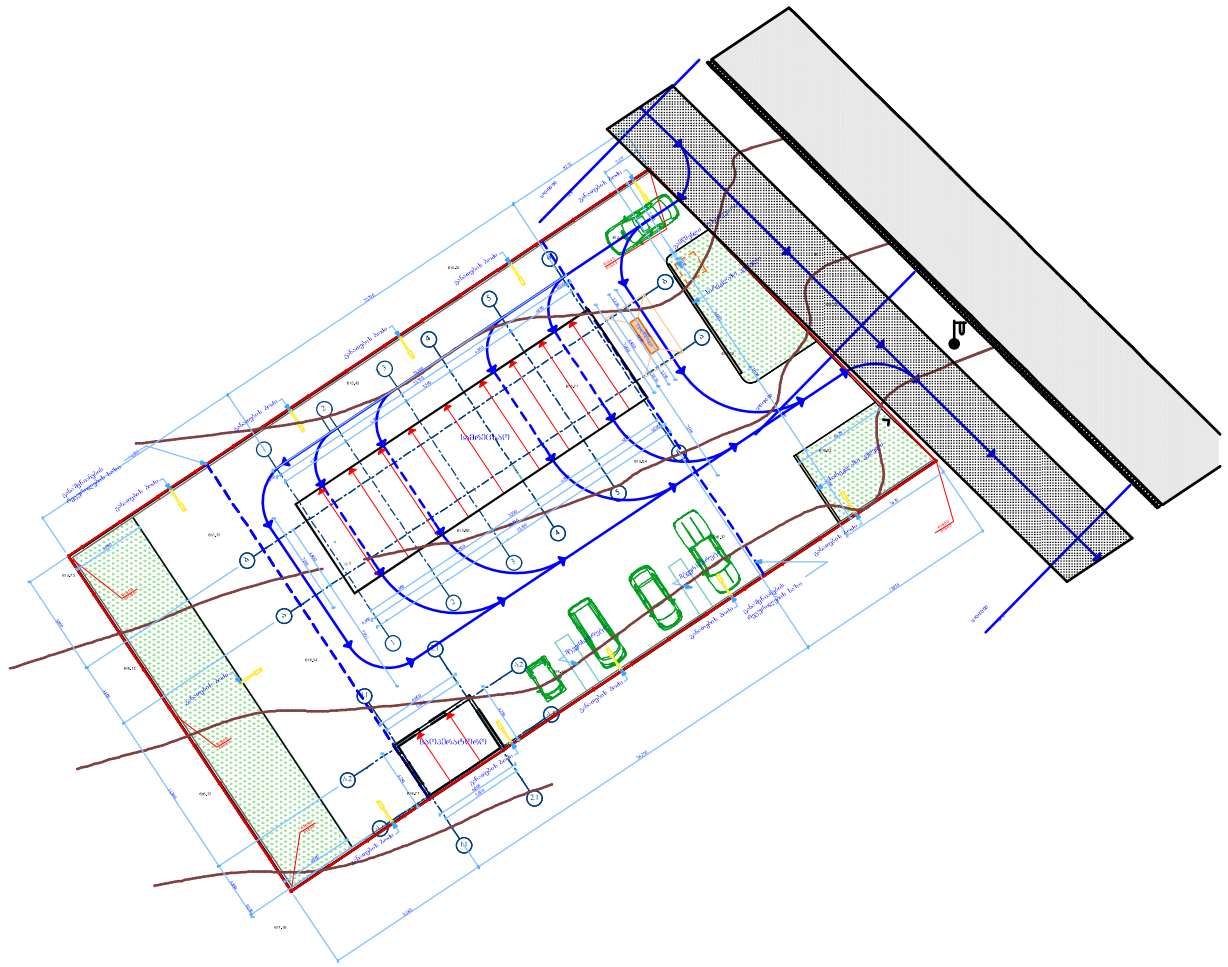

ტოპოგეგმა

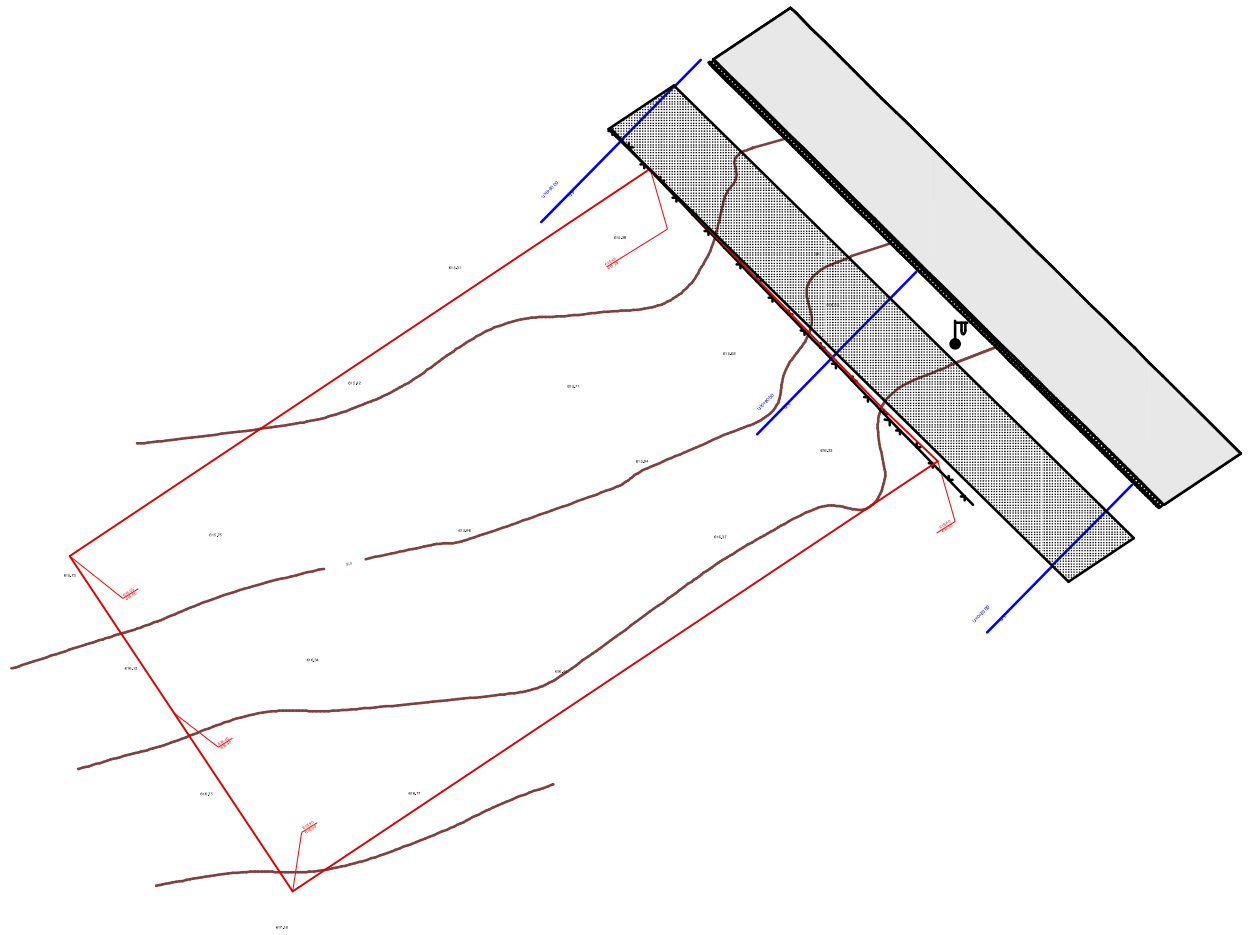

დამკვეთი: ზ. თარაშვილი

შპს „გალფ დაიმონდ კონსტრაქშენ“

"GULF DIAMOND CONSTRUCTION" LLC

ობიექტის დასახელება:

ზ. თარაშვილის ავტოსამრეცხაო, III რეხის ქუჩაზე

ობიექტის მისამართი:
ქუჩა III რეხი, ნაკვ.№080
რა-ნი წულუქიძე;
ქალაქი თბილისი;
საქართველო

არქიტექტურული ნაწილი

ნახაზის დასახელება

გენგეგმა



პროექტის სტ.-მ. პროექტი

დირექტორი: ა. ხმალაძე

პრ. ავტორი არქიტექტორი
ზ. ხიზანიშვილი
შქსრ-ის თარიღი 05.2015წ.

დაკვეთა: არქ/01/13

მასშტაბი=1:500

ფურც.№ა.01 ფრც.რა-ბა: