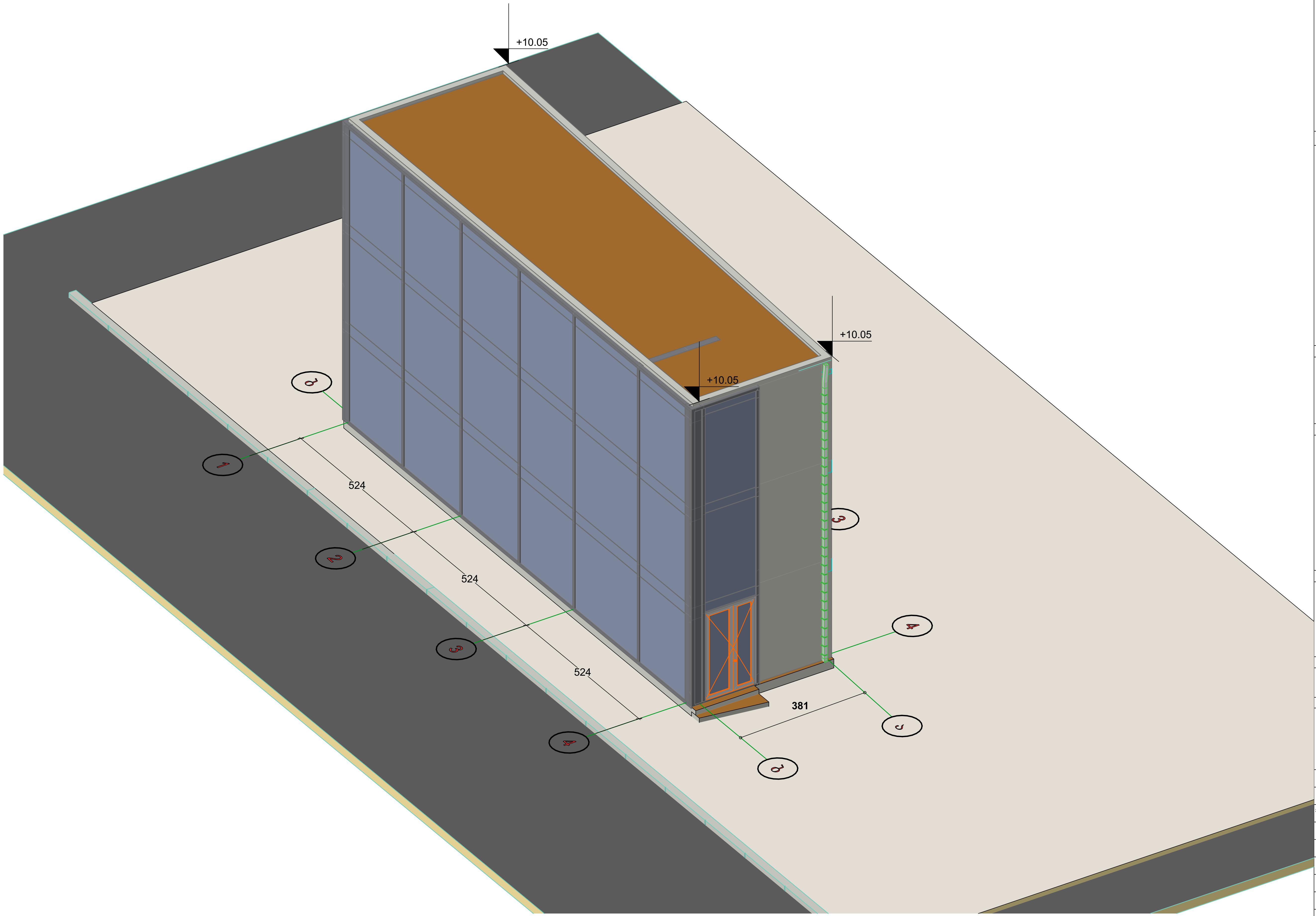

3D-02 Axonometry 1:100

ტექნიკური მაჩვენებლები

ექსპლიკაცია

დიაფრაგმა
კედელი
კოლონა

სართულის ტექნიკური მაჩვენებლები

პირობითი ნიშნები

ფართი კვ.მ - ში 29.5 m2
- ჭრის აღმნიშვნელი
±0.000 - ნიშნული მეტრებში
შენობის 0.0 შეესაბამება აბსოლიტური ნიშნულის 425.2

შენიშვნები

ნიშნულები მოცემულია მეტრებში
ზომები მოცემულია სანტიმეტრებში

პროექტის ფუნქცია და სახელწოდება

საოფისე

ქ. თბილისი,
დიდუბე - ჩუღურეთის რაიონი,
ლუბლიანას ქ, ს/კ 01.13.01.018.289

თანამდებობა	გვარი	ხელმოწერა
დირექტორი	კ.მოდრეკილაძე	
მთ.არქიტექტორი	კ.მოდრეკილაძე	
პროექტის ავტორი	კ.მოდრეკილაძე	
დაამუშავა	კ.მოდრეკილაძე	
კონსტრუქტორი	ლ. ჩოფიკაშვილი	
შეამოწმა	კ. მოდრეკილაძე	
მასშტაბი		
თარიღი	6/28/2012	
სტადია	არქიტექტურა	ფურცლები
აქსონომეტრია		№

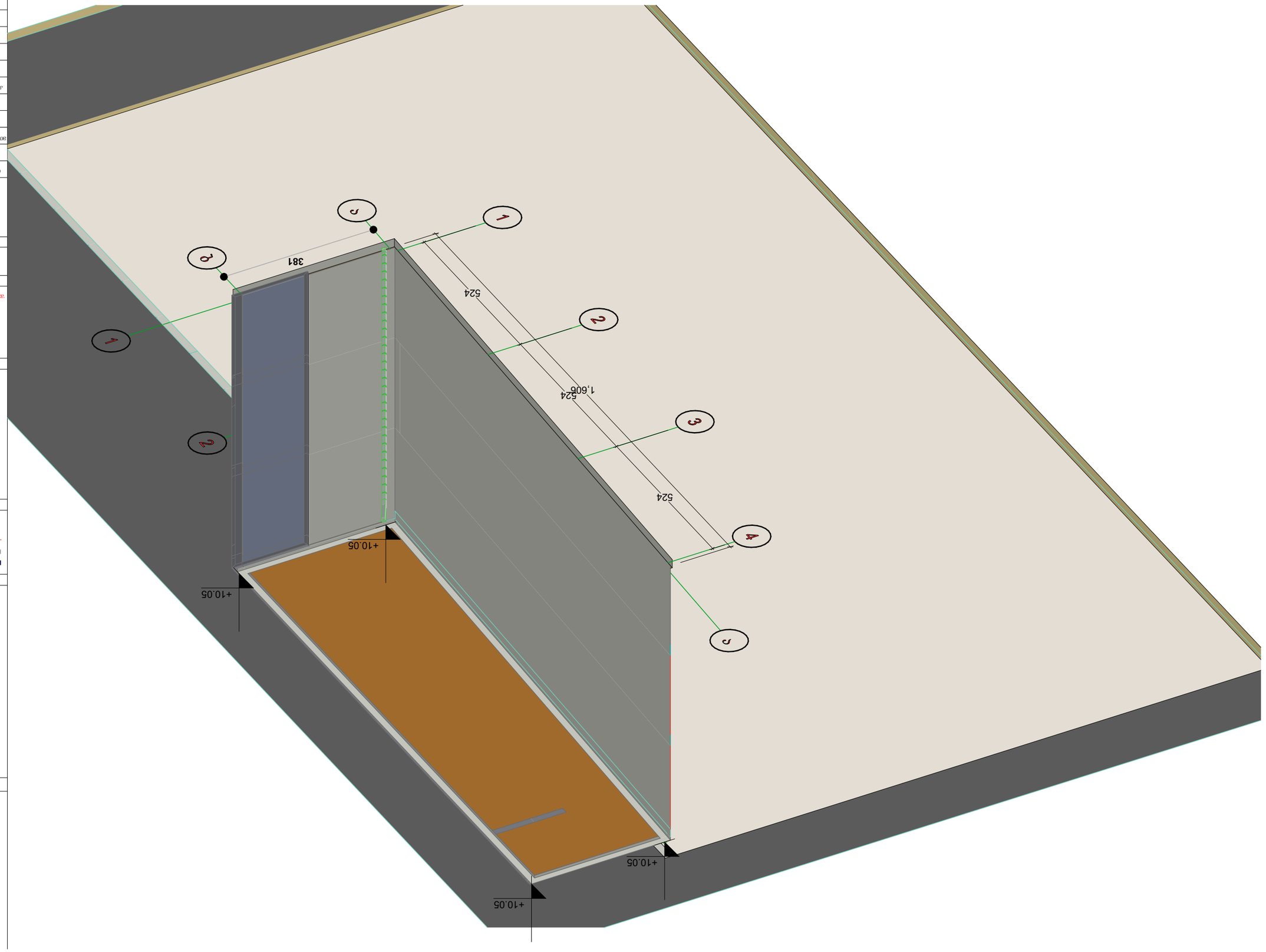

№	ревизия/Ölçüm
შენიშვნა	ცვლილების აღწერა	ცვლილების თარიღი
მასშტაბი	1:100
ნახატის ნომერი	6/28/2012
ნახატის სახელი	
შემსრულებელი	ტ. ფოფხაძე	
შემოწმებული	ტ. ფოფხაძე	
მთავარი ინჟინერი	ტ. ფოფხაძე	
მთავარი არქიტექტორი	ტ. ფოფხაძე	
მთავარი ინჟინერი	ტ. ფოფხაძე	
მთავარი ინჟინერი	ტ. ფოფხაძე	
მთავარი ინჟინერი	ტ. ფოფხაძე	
მთავარი ინჟინერი	ტ. ფოფხაძე	
დამკვეთი	ტ. ფოფხაძე	

ბეთონის

ქ. თბილისი,
ჭავჭავაძის გამზ. - ჩიქობავას ქუჩა კუთხე,
ჭავჭავაძის ქ. №3 01.13.01.018.289

ობიექტის ხელმძღვანელი	ტექ. ზედამხედველი	ტექნიკური პერსონალი
მთავარი ინჟინერი	ტ. ფოფხაძე	
მთავარი არქიტექტორი	ტ. ფოფხაძე	
მთავარი ინჟინერ კონსტრუქტორი	ტ. ფოფხაძე	
მთავარი ინჟინერ ტექნოლოგი	ტ. ფოფხაძე	
არქიტექტორი	ტ. ფოფხაძე	
მთავარი ინჟინერ ელექტრიკოსი	ტ. ფოფხაძე	
მთავარი ინჟინერ სანტექნიკოსი	ტ. ფოფხაძე	
მთავარი ინჟინერ ვენტილაციონერი	ტ. ფოფხაძე	
მთავარი ინჟინერ სამშენებლო	ტ. ფოფხაძე	

ნახატის დასახელება

ნახატის ნომერი

პროექტის ეტაპი და ნახატის ფაზობრივობა

პროექტის ავტორი

პროექტის ადგილმდებარეობა

პროექტის დასახელება

ნახატის ნომერი - ნახატის ფურცლის ზომა

1:100 - ნახატის მასშტაბი

შენობის ან ნაგებობის ადგილმდებარეობის ნახატის ნომერი 4242

ნახატის ავტორი

პროექტის ავტორი

პროექტის ეტაპი და ნახატის ფაზობრივობა

ნახატის დასახელება

ფურცლის ზომა 29.5 m2 - ნახატის ფურცლის ზომა

ნახატის ნომერი - ნახატის ფურცლის ზომა

ნახატის ადგილმდებარეობა

ნახატის ავტორი

ნახატის დასახელება

ნახატის ნომერი

ნახატის ეტაპი და ნახატის ფაზობრივობ


Coca-Cola

mopirkeTdes muwi ruxi
fibrocementis safade filiT

safasad vitraJi
daburuli


Coca-Cola