გეგმა მ 1:100

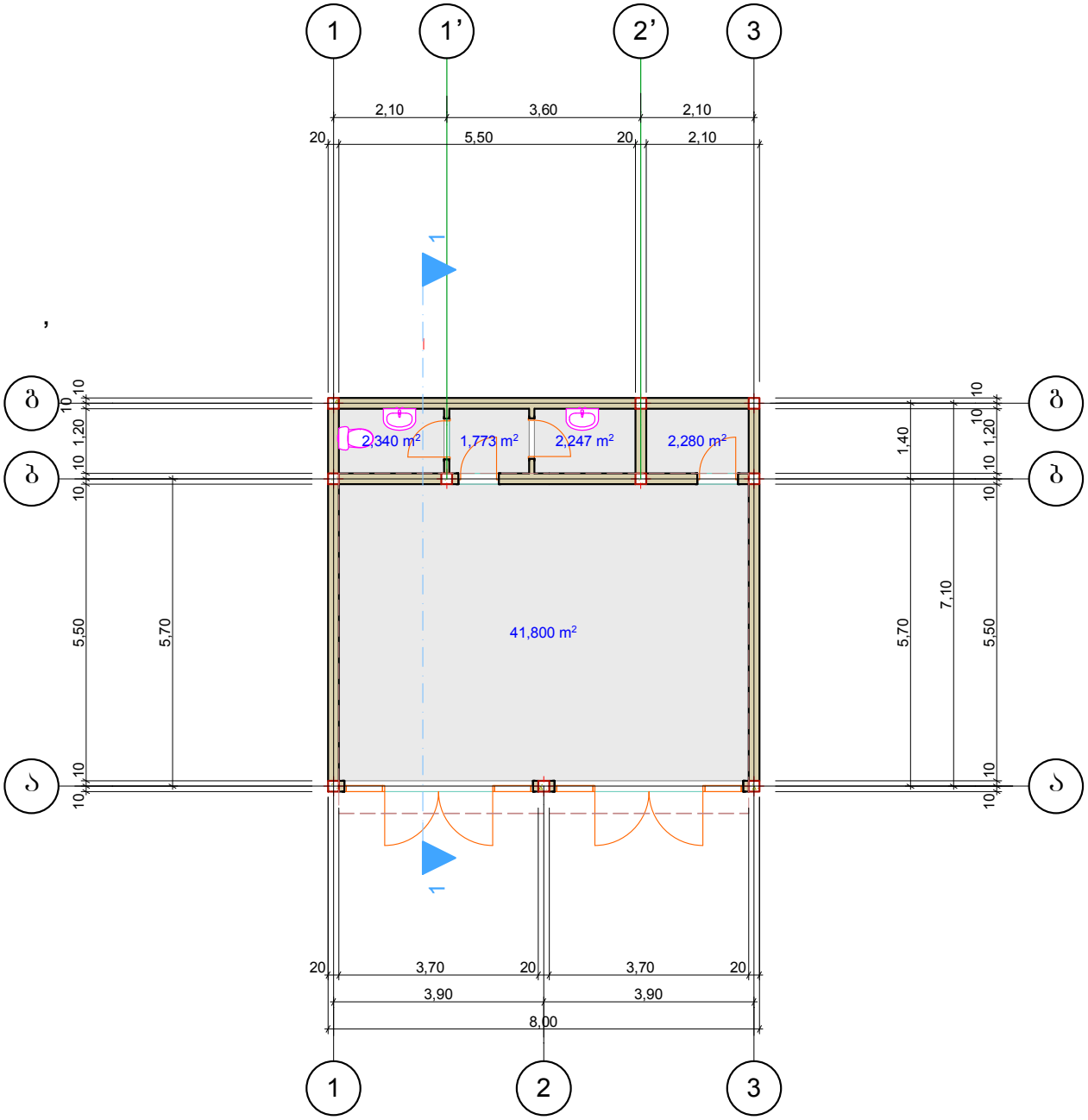

1
1'
2'
3
2,10
3,60
2,10
20
5,50
20
2,10
2,340 m²
1,773 m²
2,247 m²
2,280 m²
41,800 m²
5,50
5,70
1,40
7,10
5,70
5,50
20
3,70
20
3,70
20
3,90
3,90
8,00
1
2
3

ჭრილი 1:1
მ 1:100

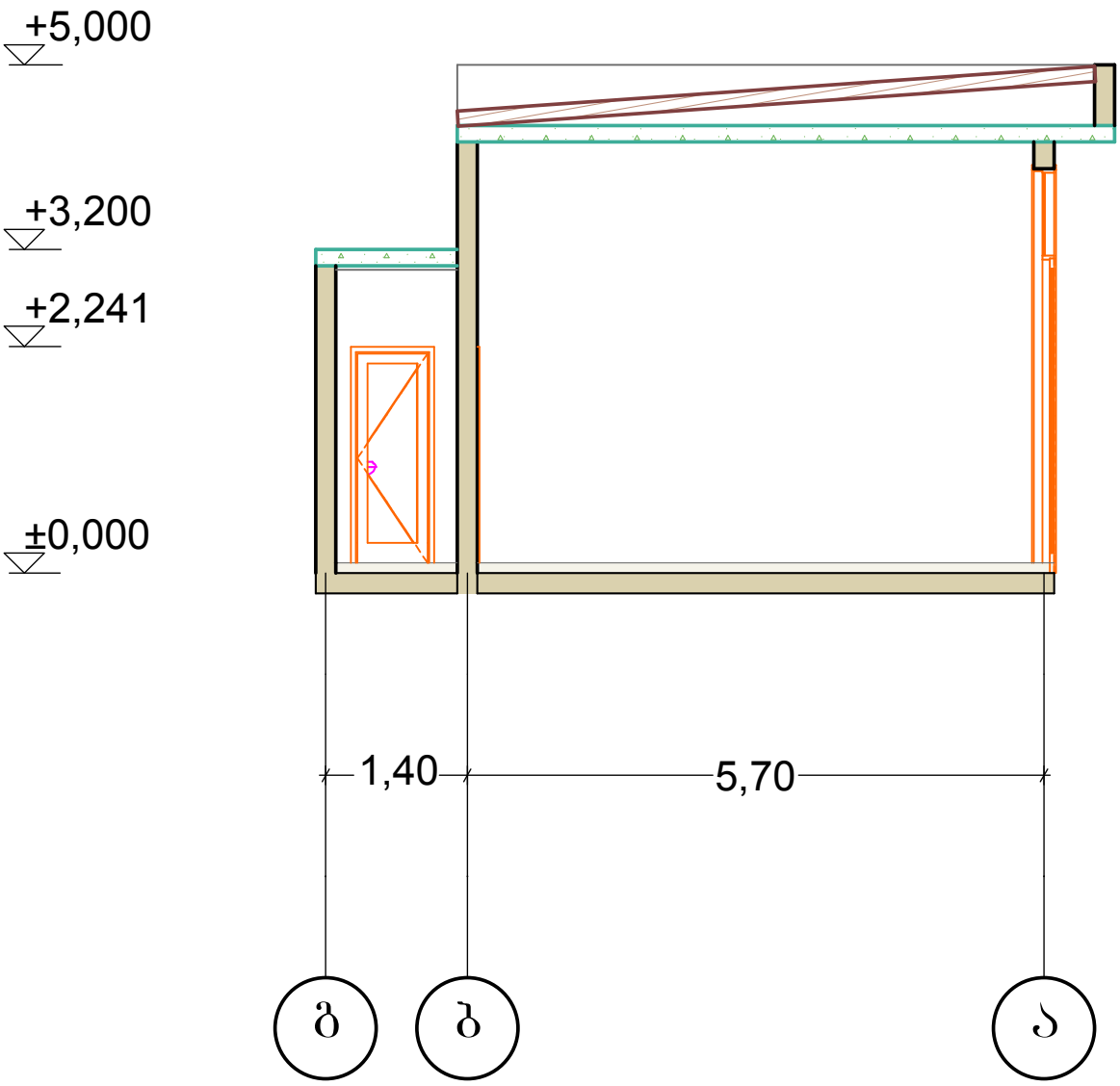

საკადასტრო გეგმა

საჯარო რეესტრის ეროვნული სააგენტო

საკადასტრო კოდი: **01.12.07.007.025**
განცხადების ნომერი: **882016859697**
მომზადების თარიღი: **26/12/2016**

ნაკვეთის დანიშნულება: **არასასოფლო სამეურნეო**
ფართობი: **5462 კვ.მ (WGS 84 / UTM zone 38N)**

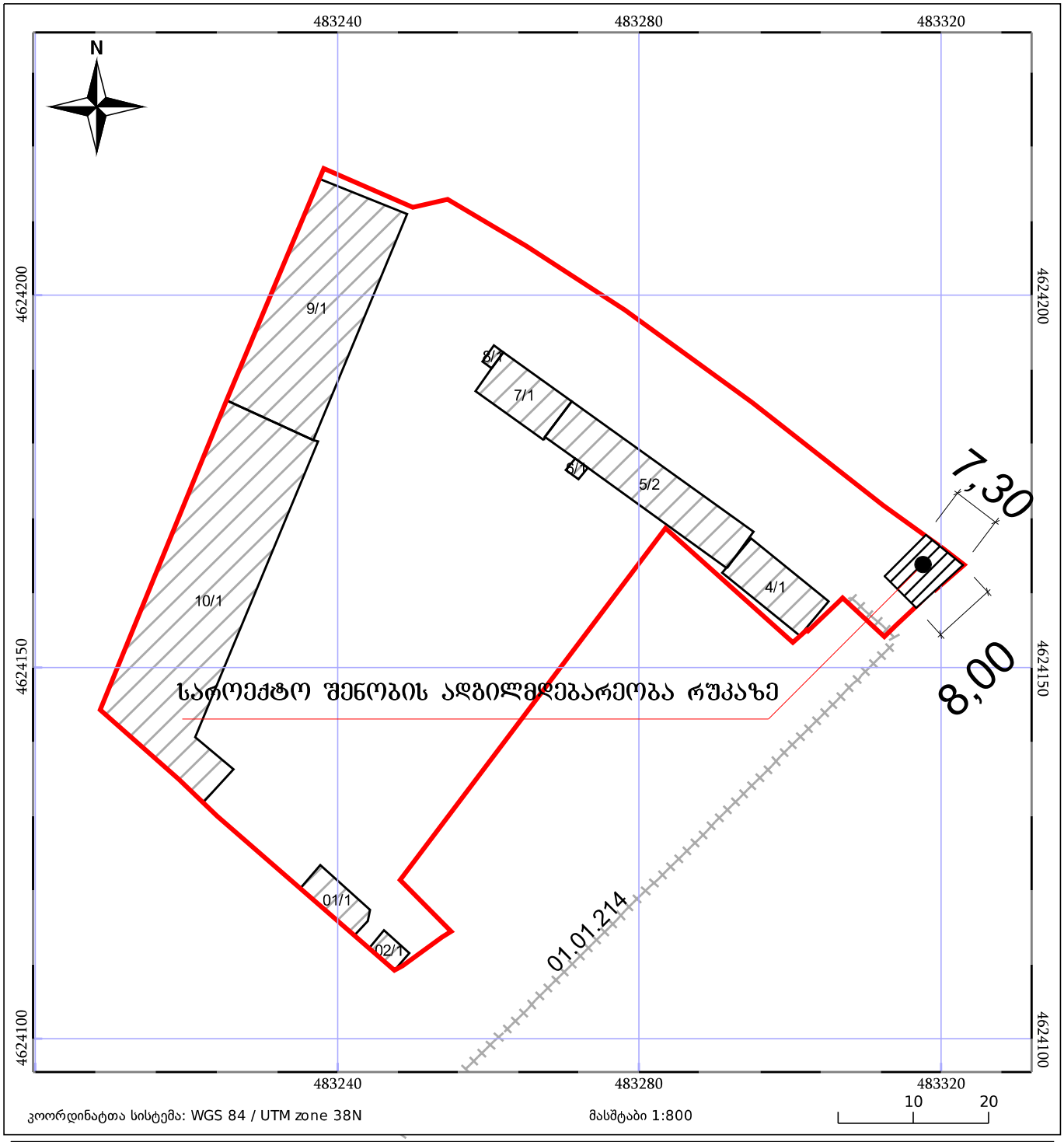

ნაკვეთის საკადასტრო საზღვარი
ხაზობრივი ნაგებობა
ტყის ფონდი
05/25 შენობა/ნაგებობა
05/25 მშენებარე ნაგებობა
ვალდებულება