არსებული გეგმა

-3.10 დონეზე

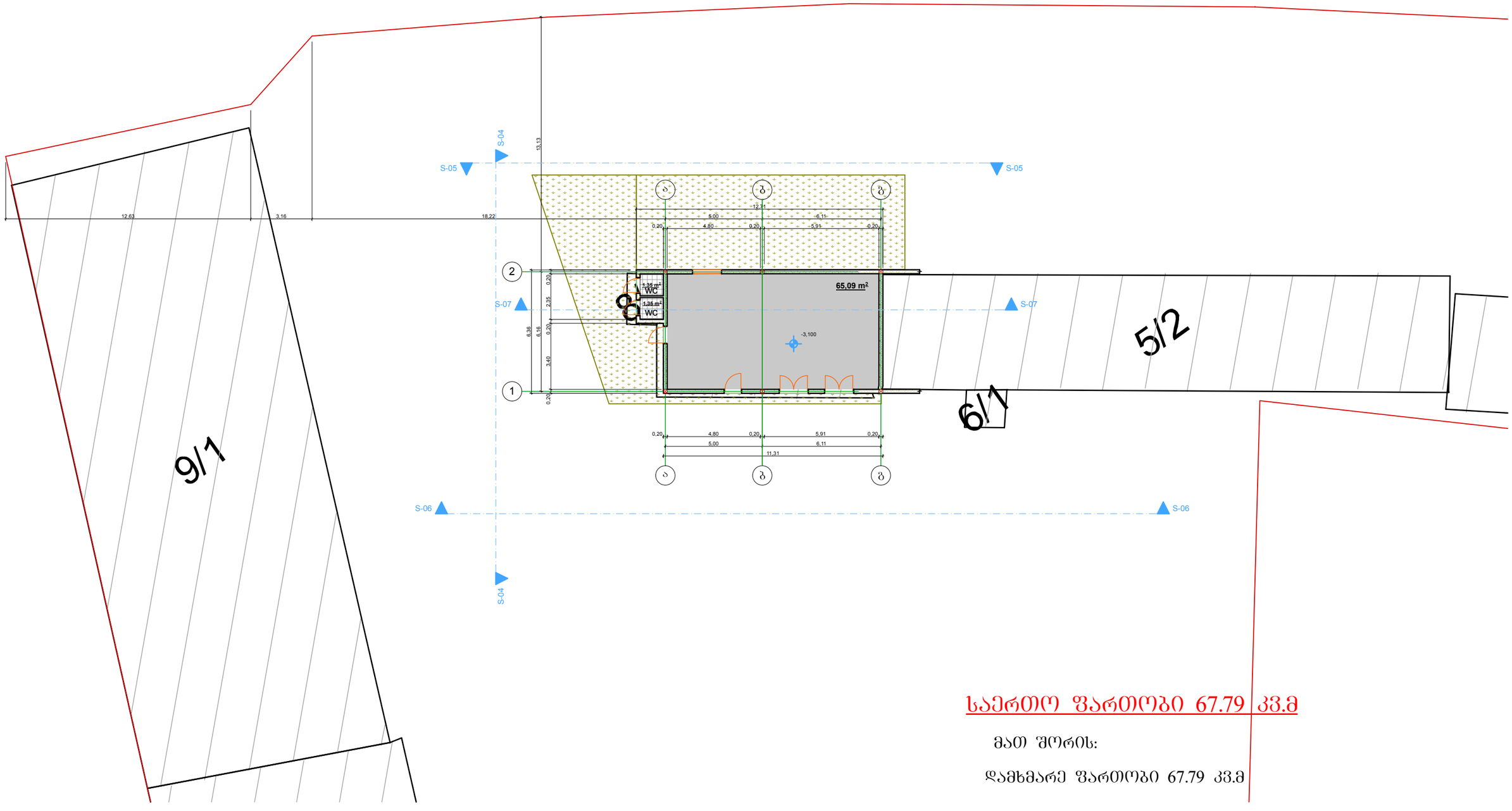

საერთო ფართობი 67.79 კვ.მ

მათ შორის:

დამხმარე ფართობი 67.79 კვ.მ

IMEDI - R			მისამართი: ქ. თბილისი, ჩარგლის ქუჩა №52 ს/კ 01.12.07.007.025			
დირექტორი		რ. ხვედელიძე	პროექტის სახელწოდება: სამკერვალოს და სახელოსნოს პროექტი			
მთ. არქიტექტორი		თ. ჩიკვაიძე	ნახაზის სახელწოდება:			
			ფურცელი	რაოდენობა	მასშტაბი 1:100	თარიღი 2/1/2017 წ.

საპროექტო გეგმა

-2.96 დონეზე

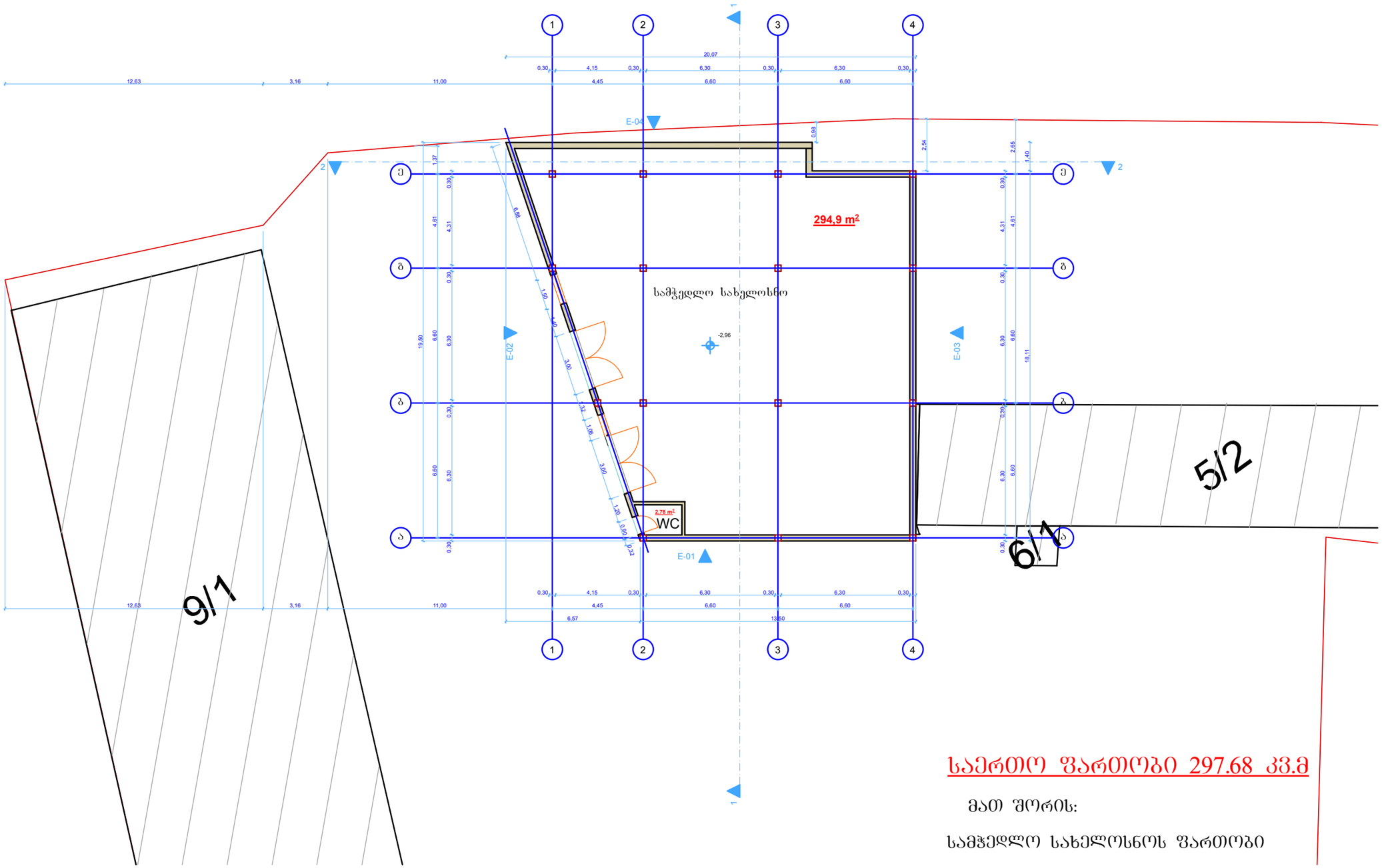

საერთო ფართობი 297.68 კვ.მ

მათ შორის:

სამჭედლო სახელოსნოს ფართობი

IMEDI - R			მისამართი: ქ. თბილისი, ჩარგლის ქუჩა №52 ს/კ 01.12.07.007.025			
დირექტორი		რ. ხვედელიძე	პროექტის სახელწოდება: სამკერვალოს და სახელოსნოს პროექტი			
მთ. არქიტექტორი		თ. ჩიქვაიძე	ნახაზის სახელწოდება:			
			ფურცელი	რაოდენობა	მასშტაბი 1:100	თარიღი 2/1/2017 წ.

არსებული გეგმა

+4,71 დონეზე

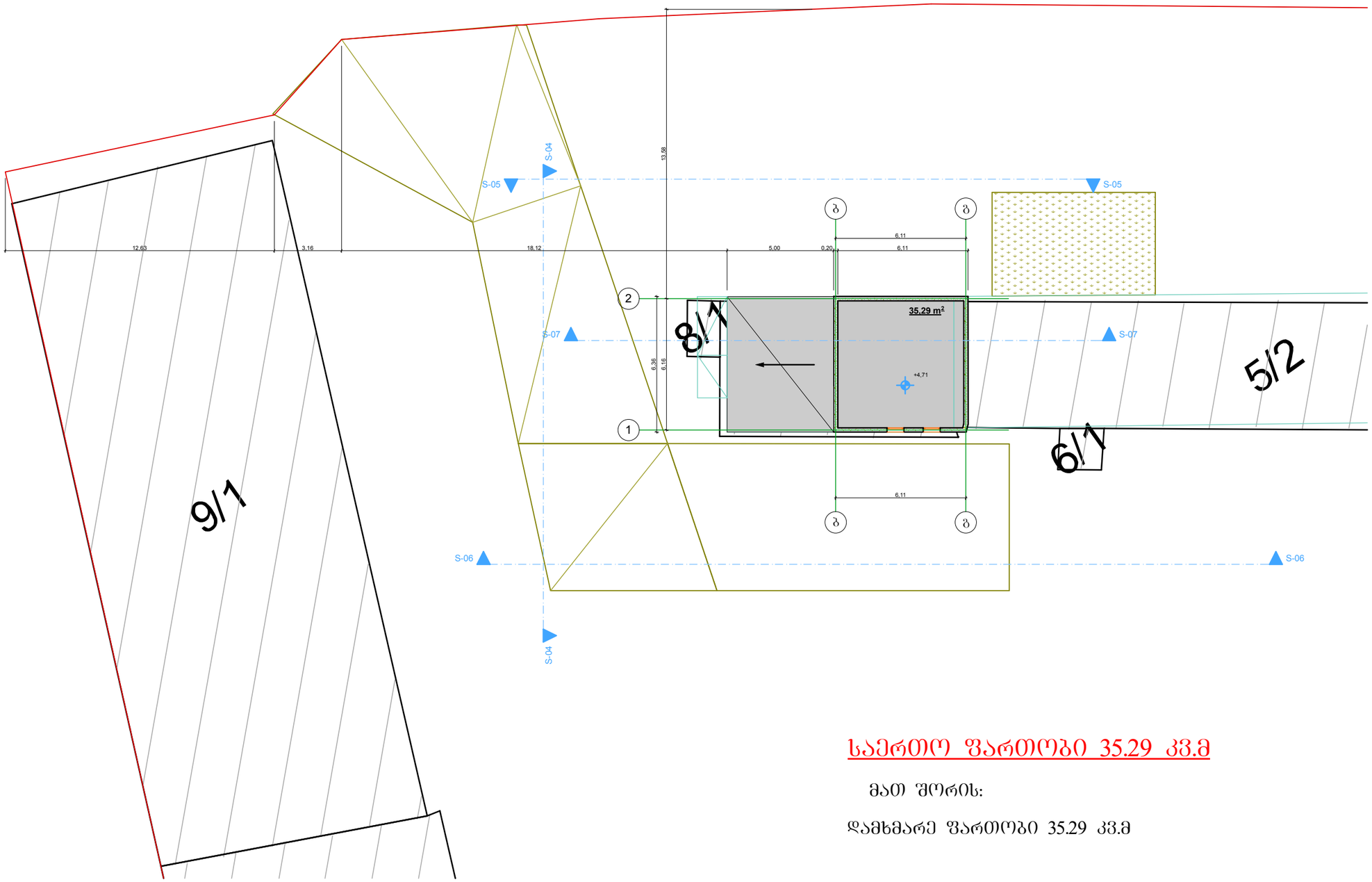

საერთო ფართობი 35.29 კვ.მ

მათ შორის:

დამხმარე ფართობი 35.29 კვ.მ

IMEDI - R			მისამართი: ქ. თბილისი, ჩარგლის ქუჩა №52 ს/კ 01.12.07.007.025			
დირექტორი		რ. ხვედელიძე	პროექტის სახელწოდება: სამკერვალოს და სახელოსნოს პროექტი			
მთ. არქიტექტორი		თ. ჩიკვაიძე	ნახაზის სახელწოდება:			
			ფურცელი	რაოდენობა	მასშტაბი 1:100	თარიღი 2/1/2017 წ.

საპროექტო გეგმა

±0.00 დონეზე

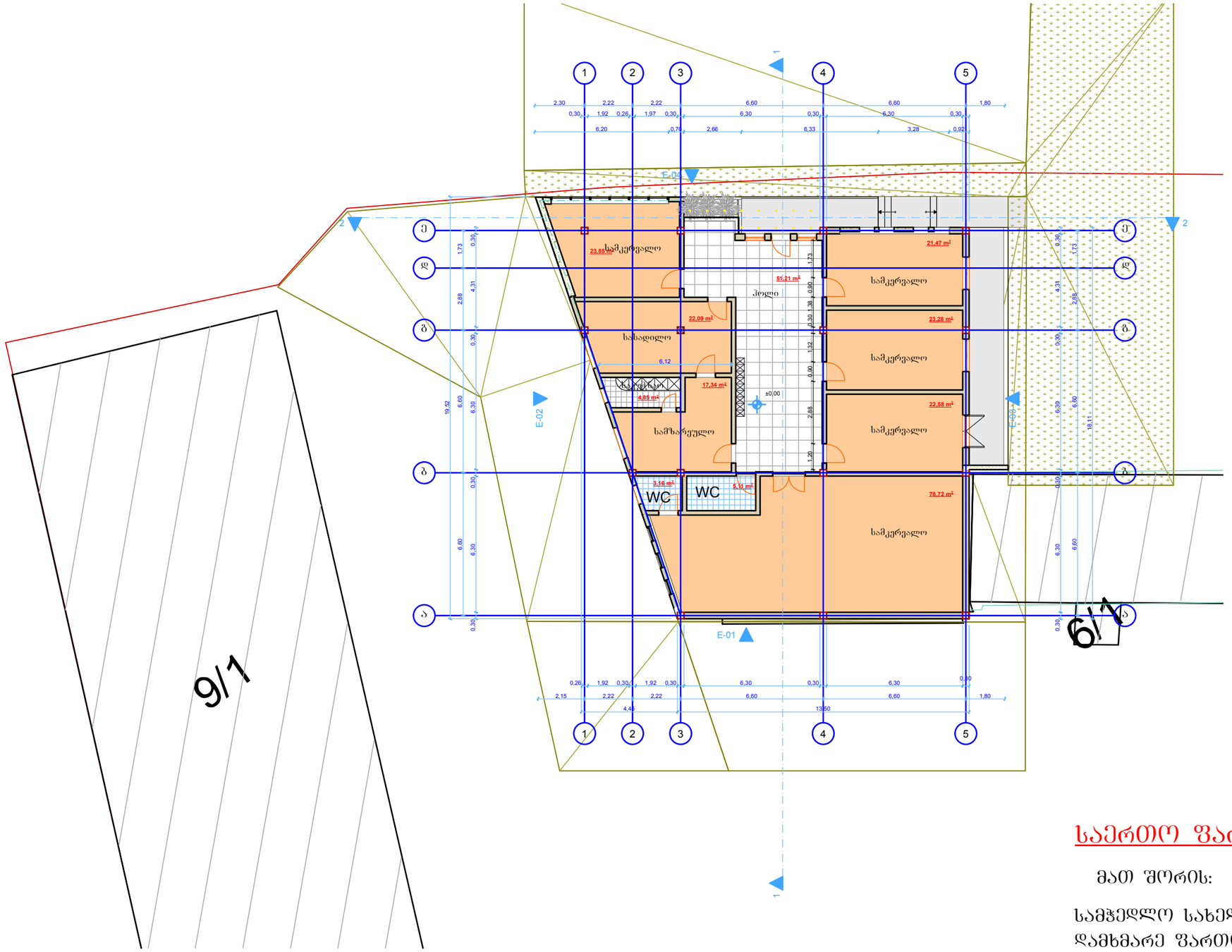

საერთო ფართობი 273.66 კვ.მ

მათ შორის:

სამჭედლო სახელოსნოს ფართობი 191.99 კვ.მ
დამხმარე ფართობი 81.67 კვ.მ

IMEDI - R			მისამართი: ქ. თბილისი, ჩარგლის ქუჩა №52 ს/კ 01.12.07.007.025
დირექტორი		რ. ხვედელიძე	პროექტის სახელწოდება: სამკერვალოს და სახელოსნოს პროექტი
მთ. არქიტექტორი		თ. ჩიკვაიძე	ნახაზის სახელწოდება:
			ფურცელი / რაოდენობა / მასშტაბი 1:100 / თარიღი 2/1/2017 წ.

საპროექტო სახურავის გეგმა

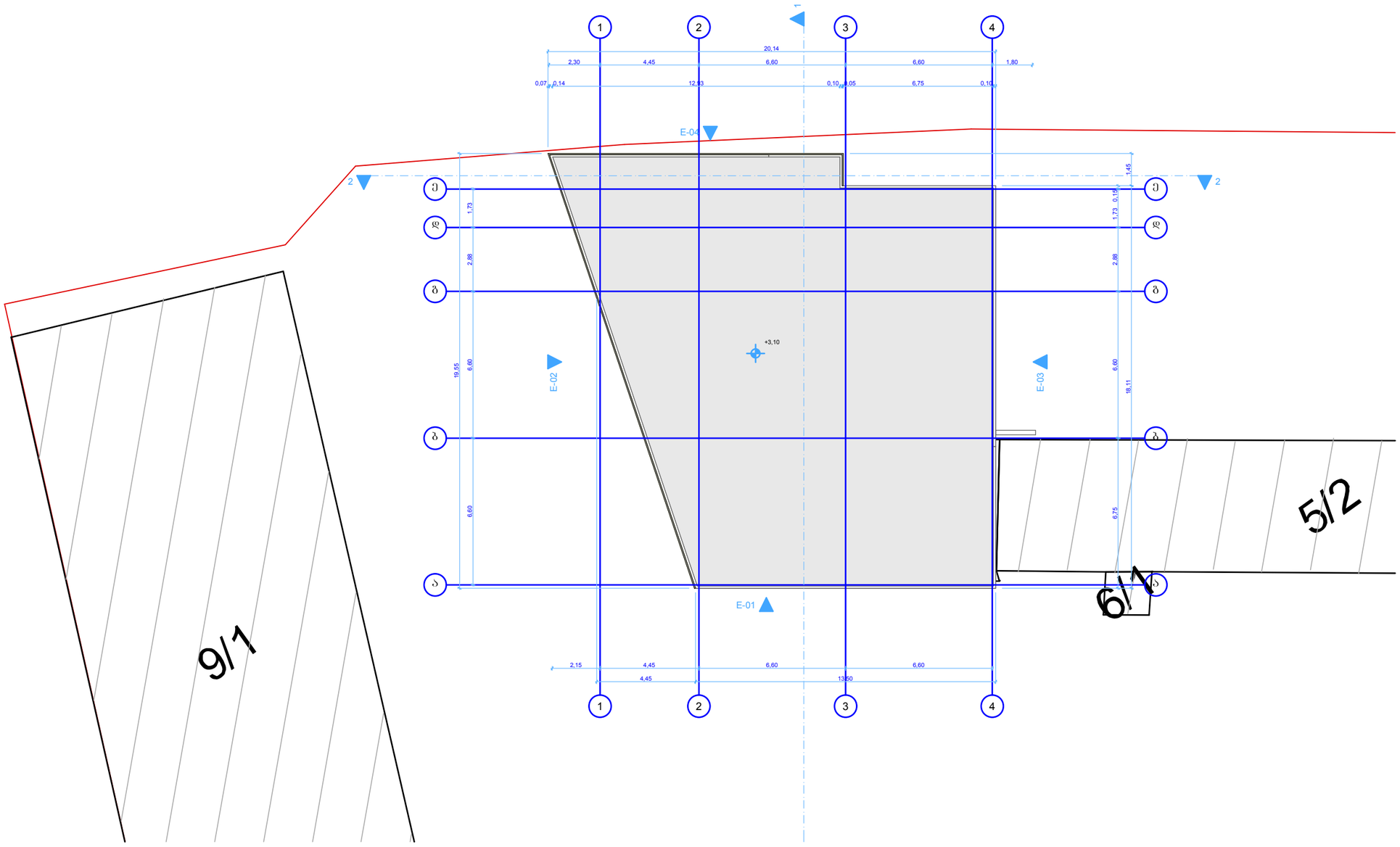

საერთო ფართობი 273.66 კვ.მ

მათ შორის:

სამჭედლო სახელოსნოს ფართობი 191.99 კვ.მ
დამხმარე ფართობი 81.67 კვ.მ

IMEDI - R			მისამართი: ქ. თბილისი, ჩარგლის ქუჩა №52 ს/კ 01.12.07.007.025			
დირექტორი		რ. ხვედელიძე	პროექტის სახელწოდება: **სამკერვალოს და სახელოსნოს პროექტი**			
მთ. არქიტექტორი		თ. ჩიკვაიძე	ნახაზის სახელწოდება:			
			ფურცელი	რაოდენობა	მასშტაბი 1:100	თარიღი 2/1/2017 წ.