შპს. ”MHD Group”

დემონტაჟის ორგანიზაციის პროექტი

ქ. თბილისში, ერწოს №11-ში (ნაკვ. ს.კ. 01.12.08.011.028) არსებული 1/1; 2/1; 3/1; 4/1/; 5/1 შენობებისა და ღობის დემონტაჟი



დირექტორი: მიხეილ გიორგობიანი



შეადგინა: ნ. ქარქაშაძე

2016წ.

1. სადემონტაჟო მოედნისა და სადემონტაჟო ობიექტების დახასიათება

1.1. სადემონტაჟო ობიექტის ქვეშ გათვალისწინებული ტერიტორია განთავსებულია ქ. თბილისში, დიდუბის რაიონში, ერწოს ქ. №11-ში (ს.კ. 01.12.08.011.028); სადემონტაჟო შენობები განთავსებულია ორ წითელ ხაზებში მოქცეულ ტერიტორიაზე და ორივე ნაკვეთი წარმოადგენს ერთი პირის, კერძოდ შპს. „კავშირგაბმულობის საშუალებების მომარაგება“-ის საკუთრებას. ამჟამად ნაკვეთი მთლიადან შემოსაზღვრულია ნაწილობრივ კაპიტალური, ნაწილობრივ დროებითი ღობით; დღეისათვის სადემონტაჟო შენობები არასასურველ საექსპლუატაციო პირობებში იმყოფება და საჭიროებს რემონტებს, რაც არარენტაბელურია მფლობელისათვის. საკადასტრო გეგმაზე აღნიშნული შენობა №6/1 მთლიანად დანგრეულია და ტერიტორიაზე აღარ ფიქსირდება. ტერიტორიას ცენტრალურ შესასვლელი მხიდან ესაზღვრება ერწოს ქუჩა (რომელიც დაკავშირებულია გურამიშვილის გამზირთან) ხოლო დარჩენილ გვერდითა მხრიდან საცხოვრებელი ტერიტორიები თავისი შიდა ეზოებით.

1.2. პროექტი ითვალისწინებს ნაკვ.-ს.კ. 01.12.08.011.028 წითელ ხაზებში მოქცეული №1-1/1 ; №2-2/1 ; №3-3/1 ; №4-4/1 ; №5-5/1 შენობების სრულ დემონტაჟს; ტერიტორიის დასუფთავებას და ტერიტორიის მომზადებას ახალი მშენებლობისათვის.

1.3. ტერიტორია ხასიათდება მატრივი-სწორი რელიეფით.
1.4. უბანი ხასიათდება შემდეგი კლიმატურ-სეისმური ფაქტორებით:
ქარის წნევის ნორმატიული მნიშვნელობაა-0,48კპა;
თოვლის საფარის წონა- 0,59კპა;
ზამთრის საანგარიშო ტემპერატურა- მინუს 2^0C,

1.5. *ობოექტის ტექნიკურ-ეკონომიკური*

მაჩვენებლები შემდეგია:

– ***ნაკვეთის ფართი: 1024მ²***

შენობები №1/1

- სადემონტაჟო შენობის სრული ფართი (წითელი ხაზის საზღვრამდე) — 35.2მ²;

მოცულობა: 132 კუბ.მ.

შენობები №2/1

- სადემონტაჟო შენობის სრული ფართი —39.6მ^2; მოცულობა: 138.6კუბ.მ.

შენობები №3/1

- სადემონტაჟო შენობის სრული ფართი —79.8მ^2; მოცულობა: 389.8 კუბ.მ.

შენობები №4/1

- სადემონტაჟო შენობის სრული ფართი —130.6მ^2; მოცულობა: 587.7 კუბ.მ.

შენობები №5/1

- სადემონტაჟო შენობის სრული ფართი —109.6მ^2; მოცულობა: 345.2 კუბ.მ.

1.6. ტერიტორიაზე საინჟინრო კომუნიკაციების –წყალსადენი, კანალიზაციის, სატელეფონო და დაბალი ძაბვის ელექტროკაბელების ქსელებია. დემონტაჟის დაწყებამდე შესაძლებელია მათი ჩაჭრა ან გადალაგება საჭიროების შემთხვევაში საექსპლოატაციო ორგანიზაციების მეთვალყურეობის ქვეშ დადგენილი ნორმატიული და კანონმდებლობითი პირობების გათვალისწინებით.

1.7. სამუშაოთა მწარმოებელმა განუხრელად უნდა იხელმძღვანელოს დამტკიცებული საპროექტო დოკუმენტაციით. სადემონტაჟო ან სხვა საპროექტო გადაწყვეტილებებში ცვლილებების თვითნებური შეტანა ავტორებთან შეთანხმების გარეშე დაუშვებელია, რაც უნდა მოხდეს დადგენილი წესით შესაბამისი ხელმოწერებით ავტორებისა და პროექტის მთავარი არქიტექტორის მხრიდან.

2. დემონტაჟისა და გასუფთავების ხანგრძლივობის დადგენა

2.1. დემონტაჟის ხანგრძლივობის ვადებისა და მისი განხორციელების ცალკეული პერიოდების დასადგენად ხელმძღვანელობენ სნ და წ 1.04.03-83 „მშენებლობის ხანგრძლივობის ნორმები და მარაგნაკეთი“, აღნიშნული ნორმების გათვალისწინებით, დამკვეთთან და დემონტაჟის განმხორციელებელ ფირმასთან შეთანხმებით, ასევე დაფინანსების მიხედვით დადგინდა დემონტაჟის გეგმიური ხანგრძლივობა **3 თვის** პერიოდით. მისი დაცვა შესაძლებელია უწყვეტი ფინანსირების პირობებში, რასაც ხელს უწყობს რაიონის რბილი და ზომიერი კლიმატური პირობებიც.

2.2. კალენდარულ გეგმაზე ობიექტის დემონტაჟის შემოთავაზებული თანმიმდევრობა რეკომენდებული ხასიათისაა. მისი კორექტირება შესაძლებელია სამუშაოთა წარმართვის პროცესში დამკვეთის ინტერესების გათვალისწინებით და დემონტაჟის პროცესში აღმოჩენილი შესაძლებლობებით.

2.3. ობიექტის დემონტაჟის დასრულება გეგმიურ ვადებში სავსებით შესაძლებელია უწყვეტი ფინანსირების პირობებში, რასაც ხელი უნდა შეუწყოს მშენებლობის რაიონის რბილმა და ზომიერმა კლიმატურმა პირობებმაც, აგრეთვე სამშენებლო ორგანიზაციის მძლავრმა საწარმოო ბაზამ.

3. დემონტაჟი-გასუფთავების განხორციელების ტექნოლოგიური ნორმალი

3.1. კალენდარული გეგმით გათვალისწინებული ფინანსური უზრუნველყოფისა და შესაძლებლობების საფუძველზე უნდა მოხდეს სამუშაოთა თანამიმდევრობის განსაზღვრა.

3.2. დემონტაჟის განხორციელების გეგმიური ხანგრძლივობა 3 თვეა, სამუშაოები უნდა წარიმართოს კალენდარული გეგმის მიხედვით. (იხ. მოპ-2) შენობების დემონტაჟი სასურველია განხორციელდეს მიმდევრობითი მეთოდით.

3.3 ბოლო თვეში განხორციელდება დემონტირებული მასალის საბოლოო გატანა სამშენებლო მოედნიდან; ობიექტისა და ტერიტორიის გასუფთავება-მომზადება ახალი მშენებლობისათვის.

4. დემონტაჟის საინჟინრო მომზადება და მშენებლობის წარმართვის ცალკეული ეტაპები

4.1. ჩვენს მიერ შედგენილი მოპ-ი ითვალისწინებს სნ და 3.01-0I-85 „სამშენებლო წარმოების ორგანიზაცია" მოთხოვნილებებს მშენებლობაზე ხანძარსაწინააღმდეგო და მშენებლობის უსაფრთხო წარმოების ღონისძიებათა დაცვით.

4.2. მშენებლობის ორგანიზაციის პროექტის დამუშავებას საფუძვლად დაედო შემდეგი მონაცემები:

- დავალება პროექტირებაზე;
- არსებული სიტუაციის ამსახველი ფოტომასალა.
- მშენებლობის რაიონის სიტუაციური გეგმა;
- ტოპოგრაფიული გეგმა;
- აზომვითი ნახაზები.
- ობიექტის ნატურაში დათვალიერება.

4.3. დემონტაჟის ორგანიზაციის პროექტი შესრულებულია მოქმედი სამშენებლო ნორმების, წესებისა და სახელმწიფო სტანდარტების (მათ შორის ხანძარფეთქებადი უსაფრთხოების) შესაბამისობით.

4.4. მიიღებს თუ არა დამკვეთისაგან დამტკიცებულ საპროექტო დოკუმენტაციას, სადემონტაჟო ორგანიზაცია საჭიროების შემთხვევაში ამუშავებს სამუშაოთა წარმოების პროექტს. ამ პროექტის შედგენა უნდა ხდებოდეს დემონტაჟის ორგანიზაციის პროექტში მიღებული გადაწყვეტილებების შესაბამისობით.

4.5. სამუშაოთა დაწყება დაიშვება საპროექტო დოკუმენტაციის საფუძველზე ქ. თბილისის მუნიციპალიტეტის მერიის სსიპ „თბილისის მუნიციპალიტეტის

არქიტექტურის სამსახური”-დან სათანადო ნებართვის აღების შემდეგ. მოსამზადებელ პერიოდში უნდა მოხდეს:

1. დროებითი შენობების დაყენება; დროებით სათავსებად (მუშების გარდერობი, საპრარაბო..) გამოყენებულ იქნება მიმდებარედ არსებული შენობები (რადგანაც იგივე მფლობელის საკუთრებაა) ტერიტორიაზე სასურველია მოეწყოს მხოლოდ დემონტირებული მასალის დროებით დასასაწყობებლად ღია საწყობი.

2. დროებითი ღობის მოწყობა – ღობის წითელი ხაზების გარეთ მოწყობის შემთხვევაში <u>მფლობელისათვის საჭირო გახდება ქალაქის ქონების მართვის სამსახურიდან მიმდებარედ არსებული მიწის დროებითი შესყიდვა ან იჯარით აღება</u>). დროებითი ღობის მოწყობა უნდა განხორციელდეს – ხის, ლითონის ფურცლების, ფანერის ან სხვა სახის მასალის გამოყენებით, სურვილის შემთხვევაში შეღებილი, საჭიროების შემთხვევაში ტროტუარის დამცავი გადახურვით, დგარების ჩაბეტონებით გრუნტში ან და მობილურ გადასატან კონსტრუციებში. ერწოს ქუჩის, ასევე მიმდებარე 3/1 და 4/1 შენობების უკანა მხრიდან სასურველია შენობების დემონტაჟის პროცესში გამოყენებულ იქნას არსებული ღობის კედელი, ხოლო მისი დემონტაჟის შემდეგ აუცილებელია მოეწყოს ხის ღობე ტროტუარის დამცავი გადახურვით ზედ დამცავი ბადით. სამშენებლო სამუშაოების ორ ვერტიკალზე შეთავსების შემთხვევაში სასურველია სამუშაოების წარმოების ადგილი დაიფაროს ბადით/ფენილით.

3. სასურველია სამშენებლო მოედნის უზრუნველყოფა დროებითი წყლით და ენერგიით არსებული ქსელებიდან, აქტის შედგენა მოსამზადებელი პერიოდის სამუშაოების შესახებ.

4.6. სამშენებლო წარმოების უწყვეტობისა და ტექნოლოგიურობის უზრუნველსაყოფად აუცილებელია მშენებლობის წარმართვა ცხრილში ჩამონათვალი მანქანა-მექანიზმებით, ინსტრუმენტებითა და დანადგარებით.

4.7. დემონტაჟი ხორციელდება საავტორო და ტექნიკური ზედამხედველობის ქვეშ. დახურული სამუშაოების მიღება ავტორების კონტროლის ქვეშ დადგენილი წესით აუცილებელია.

5. <u>მითითებები სადემონტაჟო-გასასუფთავებელ სამუშაოებზე.</u>

5.1. დემონტაჟის ნებართვების აღების შემდეგ დაიწყება დემონტაჟის სამუშაოების წარმოება (უსაფრთხოების წესების სრული დაცვით თანახმად საქართველოში მოქმედი “მშენებლობის უსაფრთხოების წესები” (დამტკიცებული საქართველოს მთავრობის 28.03.2007 №62 დაგენილებით;)” და „სნ და წ 111-4-80 უსაფრთხოების ტექნიკა მშენებლობაში” და სხვა ნორმატულ-საკანონმდებლო დოკუმენტების მითითებების შესაბამისობით.)

<u>5.2. განთავსდება სადემონტაჟო საინფორმაციო ბანერი, ჩაიჭრება შენობების არსებული საინჟინრო ქსელების საქალაქო ქსელებთან მიერთებები; მთლიან ტერიტორიას სასურველია ჩამოეფარეოს ფარდა ბადე სპეციალურად მოწყობილ ხარაჩოზე. რათა არ მოხდეს მტვერის გაბნევა მიმდებარე საცხოვრებელ ზონაში. ამასთან გაწმენდითი სამუშაოების პარალელურად ყველა სამუშაო</u>

უნდა დაინამოს მტვრის თავიდან აცილების მიზნით. უნდა მოხდეს არსებული შენობების დაცლა, დაგვა-გასუფთავება და გადაყრა.

5.3. სადემონტაჟო სამუშაოების განხორციელება უნდა მოხდეს ზემოდან ქვევით /და სათანადო კომისიის დასწრებით. სამუშაოების დროს უნდა იყოს გათვალისწინებული: ყველა კონსტრუქციის დროებითი გამაგრება (ხის დროებითი დამჭერი კოჭებით და შეფიცვრებით), მუშების სათანადო ინსტრუქტაჟი და უზრუნველყოფა სპეციალური ტანსაცმლით და სათვალეებით, ნაგვის გატანა სპეციალური ავტოამწეების და ავტოთვითმცელებლების საშუალებით. აქტის შედგენა ძირითადი პერიოდის სამუშაოების შესახებ. ნაგვის ტრანსპორტირების სვლა-გეზი უნდა შეთანხმდეს ქალაქის საგზაო პატრულთან. ავარიული სიტუაციის შემთხვევაში უნდა მოხდეს სამუშაოების შეჩერება და ყველა სადემონტაჟო კონსტრუქციების გამაგრება. ყველა საშიში ადგილი უნდა იყოს შემოღობილი სათანადო განათებით ღამის საათებში.

5.4. მოსამზადებელი სამუშაოების (ზემოთ ჩამოთვლილი) შესრულების შემდეგ დემონტაჟი მოხდება შემდეგი თანმიმდევრობით:

I. თავდაპირველად მოხდება ტერიტორიაზე არსებული 5/1 და 3/1 ლითონის შენობების დემონტაჟი, თავდაპირველად მოიხსნება ფენილიანი თუნუქის სახურავი, შემდეგ ღიობები, შემდეგ კედლები და ბოლოს საძირკვლები.

II. ლითონის შენობების დემონტაჟის დასრულების პარალელურად დემონტირდება კაპიტალური 2/1 შენობა (ცოკოლის სართულთან ერთად). თავდაპირველად უნდა დაიცალოს შენობა, შემდეგ მოხდეს საინჟინრო ქსელებისა და გაგრილების სისტემის, კარ-ფანჯრებისა და კარების სრული დემონტაჟი, შემდეგ უნდა განხორციელდეს ზემოდან ქვევით შენობის სრული დემონტაჟი: მსუბუქი ბლოკით შევსებული კედლებისა და ტიხრების; ასევე სხვადასხვა ტიპის შევსებების მოხსნა. ბოლოს დაიწყება კარკასის დემონტაჟი ცოკოლთან და საძირკვლებთან ერთად. (საძირკვლების ზირის ნიშნულებამდე.)

III. 2/1 შენობის პარალელურად და მსგავსად დემონტირდება 4/1 შენობა და 1/1 შენობა ნაკვეთის წითელი ხაზების საზღვრამდე, ვინაიდან 1/1 შენობას გააჩნია მიმდებარე ნაკვეთზე გაგრძელება და საერთო სახურავი, ამიტომ დემონტაჟი უნდა იწარმოოს ხელით. ხოლო დემონტირებულ ფართამდე უნდა ამოშენდეს ბლოკის წყობის კედელი და გაიმიჯნოს შენობა.

IV. შენობების დემონტაჟის დასრულების შემდეგ უნდა იწარმოოს ღობის კედლების ანაკრები რკინაბეტონის პანელების დემონტაჟი, აღნიშნული კედელი

გადის ზედ ქუჩაზე, ამიტომ ამ საკედლე პანელების მოხსნისათვის აუცილებელია უსაფღთხოების ზომების მიღება და ქუჩასთან მიმართებაში შესაბამის სამსახურებთან შეთანხმება. დემონტაჟის პროცესში თავდაპირველად გაშიშვლდება მონოლითური კარკასი; შემდეგ დაიწყება თითოეული ანაკრები კონსტრუქციის დემონტაჟი ზემოდან ქვევით. ღობის ანაკრები ფილები დემონტირდება ამწე მექანიზმების გამოყენებით. ამწე მექანიზმებით უნდა მოხდეს თითოეული ანაკრები კონსტრუქციის დაჭერა სპეციალური ე.წ. ტროსებით ან თოკებით და შემდეგ უნდა ჩაიჭრას ანაკრები კონსტრუქცია, მოხსნილი კონსტრუქცია ისევ ამწის გამოყენებით უნდა დაწყობილ იქნას მიმდებარე ტერიტორიაზე ან მანქანა მექანიზმებზე. ანაკრები კონსტრუქცების მოხსნის პერიოდში მათ ქვეშ მუშა-მოსამსახურეთა მოძრაობა სასტიკად აკრძალულია. საკედლე პანელებით ღობის დემონტაჟის შემდეგ იწარმოებს მის ქვეს საძირკვლების-საძირკვლის ძირის ნიშნულებამდე ზემოთაღწერილი მეთოდით (ამწებით და ჩაჭრებით) დემონტაჟი.

დემონტაჟის დასრულების შემდეგ უნდა განხორციელდეს ყველა კონსტრუქციისა და ზედმეტი ნაგვის გატანა ობიექტიდან და ტერიტორია უნდა მოსუფთავდეს.

<u>დემონტაჟი უნდა განხორციელდეს ინჟინერ-სპეციალისტის მეთვალყურეობის ქვეშ.</u>

<u>ატეგორიულად უნდა აიკრძალოს მუშა-მოსამსახურეთა მოძრაობა სადემონტაჟო კონსტრუქციების ქვეშ.</u>

5.5. სამშენებლო ნაგვის გატანა მოხდება ავტოთვითმცლელებით.

5.6. დაშლა ხორციელდება საავტორო და ტექნიკური ზედამხედველობის ქვეშ.

5.7. სამშენებლო წარმოების უწყვეტობისა და ტექნოლოგიურობის უზრუნველსაყოფად აუცილებელია მშენებლობის წარმართვა ცხრილში ჩამოთვლილი მანქანა-მექანიზმებით, ინსტრუმენტებითა და დანადგარებით. სამუშაოები უნდა შესრულდეს სნ და წ III-15-80-ით გათვალისწინებული მოთხოვნების სრული დაცვით.

6. რეკომენდებული სამშენებლო მანქანა-დანადგარები, მექანიზმები და ინსტრუმენტები

6.1. მშენებლობის ნორმების უწყვეტი რითმისა და ტექნოლოგიურობის უზრუნველსაყოფად აუცილებელია მისი აღჭურვა თანამედროვე ტექნიკური საშუალებებით. მათი რეკომენდირებული ჩამონათვალი მოცემულია ცხრილში:

№	დასახელება	მარკა	რაო დენ. ცალ
1	2	3	4
1.	თვითმცველი, ძარიანი და სპეცავტოტრანსპორტი სამშენებლო ნაგვის გასაზიდად ტერიტორიიდან	სხვადასხვა	2
2	საავტომობილო ავტოამწე (სხვადასხვა მარკის)	ცალი	2
3	სანგრევი ჩაქუჩები	ცალი	1
4	ლითონის ელექტრომჭრელები (“ბარგალკები” “პერფორატორები”)	კომპ	10
5	ავტოგენური შედუღების აპარატი	კომპ	1
6	სადემონტაჟო ინსტრუმენტები	კომპ	30
7	სხვადასხვა დანიშნულების ხელის მოწყობილობა-ინსტრუმენტები: ნიჩბები, ბარები, ლომები, წერაქვები და სხვა	კომპ	20

6.2. რეკომენდებული მანქანა-დანადგარები და ინსტრუმენტ-მოწყობილობები შესაძლოა შეიცვალოს ანალოგიურით ან უფრო თანამედროვეთი.

7. მშენებლობაზე შრომისა და ელექტროუსაფრთხოების წესების დაცვა

მომუშავეთა შრომის უსაფრთხოების ღონისძიებები სადემონტაჟო სამუშაოთა წარმოების ყველა ეტაპზე უნდა იყოს დაცული თანახმად საქართველოში მოქმედი “მშენებლობის უსაფრთხოების წესები” (დამტკიცებული საქართველოს მთავრობის 28.03.2007 №62 დაგენილებით;)” და „სნ და წ 111-4-80 უსაფრთხოების ტექნიკა მშენებლობაში” და სხვა ნორმატულ-საკანონმდებლო დოკუმენტების მითითებების შესაბამისობით. მათგან ყურადღება მახვილდება შემდეგზე:

7.1. სამუშაო ადგილები მუშაობის პირობებისა და ტექნოლოგიურობის გათვალისწინებით უზრუნველყოფილ უნდა იყოს კოლექტიური დაცვისა და სიგნალიზაციის საშუალებებით.

7.2. ზედმეტი ნაგვის და გრუნტის დატვირთვა ავტოთვითმცლელებზე უნდა წარმოებდეს გვერდიდან ან უკანა მხრიდან.

7.3. მოხსნილი ღირებული დეტალების, კონსტრუქციების და ნაკეთობების დასაწყობება უნდა მოხდეს მათზე ტექნოლოგიური მოთხოვნილებების

პირობათა გათვალისწინებით; ამავე დროს ისინი უნდა დაეწყოს მოსწორებულ ადგილზე, რომ მათი მოცურებაც არ მოხდეს.

7.4. ელექტრო უსაფრთხოების წესები ჩამოყალიბებულია საქ. სტანდარტში 12.1.013-88. ელექტროკარადა ყოველთვის უნდა იყოს ჩაკეტილ მდგომარეობაში, ელექტროკაბელები, ელექტროსადენები და მოწყობილობები კი იზოლირებული. გაშიშვლებული სადენების გამოყენება აკრძალულია.

7.5. სადემონტაჟო მოწყობილებათა ჩართვა (საწეველები, სხვადასხვა ელექტრო აპარატები და სხვა) საბინაო ელექტროქსელში აკრძალულია. ელექტროქსელის სამსახურის ტექზედამხედველობის სამსახურთან შეთანხმებით ნებადართული სატრანსფორმატორო ქვესადგურიდან უნდა მოხდეს სამწვერიანი ელექტროკაბელის შემოყვანა დახურულ კარადაში, მრიცხველის დაყენება საიდანაც ძალოვანი და გასანათებელი სადენები გაიმართება მომხმარებლისაკენ.

7.6. ელექტროსაწეველას და სხვა მანქანა მექანიზმების მუშაობის პეროდში მის ქვეშ ან სიახლოვეს უცხო და სამშენებლო ოპერაციებში დაუსაქმებელ პირთა ყოფნა აკრძალულია. უცხო პირთა, აგრეთვე სამშენებლო ოპერაციებში დაუსაქმებელ მუშა-მოსამსახურეთა ყოფნა სამშენებლო მოედანზე და მის სიახლოვეს სახიფათო ზონაში დაუშვებელია. ამწის მუშაობის დროს მოშორებით დგება მესიგნალე და აწესრიგებს როგორც ფეხმავალთა, ასევე ავტოტრანსპორტის მოძრაობას.

7.7. სამუშაოთა უწყვეტობისა და ტექნოლოგიურობის უზრუნველსაყოფად აუცილებელია მშენებლობის აღჭურვა ცხრილში ჩამოთვლილი მანქანა-მექანიზმებით, ინსტრუმენტებითა და დანადგარ-სამარჯვებით.

8. ეკოლოგია და ბუნების დაცვის საკითხები

8.1. დემონტაჟის პროცესში აუცილებელია განხორციელდეს სპეციალური ღონისძიებები მიმდებარე ტერიტორიის დამტვერიანების თავიდან ასაცილებლად.

8.2. დემონტაჟის სამუშაოების შესრულების პერიოდში ფასადებს საჭიროა ჩამოეფაროს ფარდა, რათა ამ შემთხვევაშიც არ მოხდეს მტვრის გაბნევა სელიტებულ ზონაში.

8.3. დაუშვებელია არსებულ საკანალიზაციო ჭებში ბეტონ და ხსნარმილსადენების ჩარეცხვა ან მათი დანაგვიანება სამშენებლო ნარჩენებით.

8.4.. გარემოს დაცვის სამსახურიდან ნებართვის გარეშე მშენებლობის ზონაში იკრძალება მრავალწლიანი ხეების და ნარგავების მოჭრა-განადგურება.

8.5. ზემოთ მითითებული დებულებებიდან გამომდინარე მშენებლობა უნდა განხორციელდეს ბუნების დაცვითი და ჰაერის გაბინძურების საწინააღმდეგო ღონისძიებების დაცვით მომქმედი საკანონმდებლო აქტებისა და ნორმატული დოკუმენტების შესაბამისობით.

9. მოპ-ის შედგენისათვის ნორმატული ბაზა

9.1. სნ და წ 3. 0.1 0.1-85 „სამშენებლო წარმოების ორგანიზაცია”.

9.2. სნ და წ 1. 0.4 0.3-85 „მშენებლობის ხანგრძლივობის ნორმები

საცხოვრებელი სახლები მშენებლობაზე”.

9.3. მშენებლობის ორგანიზაციის პროექტის შედგენის ეტალონი

სახრეთის მთიანი რაიონებისათვის .

9.4. კრებული-სამახსოვრო „სამშენებლო წარმოების ნორმები და წესები „ამონაკრები მომქმედი სამშენებლო ნორმებიდან და წესებიდან“, ურბანიზაციისა და მშენებლობის სამინისტროს გამოცემა, თბილისი, 1987 წელი ქართულ ენაზე. 9.5. სნ და წ III - 4-80 „უსაფრთხოების ტექნიკა მშენებლობაზე”.

საქართველოს მთავრობის დადგენილება N62

საქართველოს მთავრობის დადგენილება N62
28 მარტი, 2007
მშენებლობის უსაფრთხოების წესების დამტკიცების შესახებ

1. ,,საქართველოს მთავრობის სტრუქტურის, უფლებამოსილებისა და საქმიანობის წესის შესახებ" საქართველოს კანონის მე-6 მუხლისა და ,,არქიტექტურულ-სამშენებლო საქმიანობაზე სახელმწიფო ზედამხედველობის შესახებ" საქართველოს კანონის მე-8 მუხლის მე-4 პუნქტის ,,ბ" ქვეპუნქტის შესაბამისად დამტკიცდეს მშენებლობის უსაფრთხოების თანდართული წესები.

2. დადგენილება ამოქმედდეს გამოქვეყნებიდან მე-15 დღეს.

პრემიერ-მინისტრი **ზურაბ ნოღაიდელი**

დამტკიცებულია
საქართველოს მთავრობის
2007 წლის 28 მარტის
N62 დადგენილებით

მშენებლობის უსაფრთხოების წესები

მუხლი 1. გამოყენების სფერო და ზოგადი დებულებები

1. მშენებლობის უსაფრთხოების წესები ვრცელდება მშენებლობის ნებართვით გათვალისწინებულ სამშენებლო ობიექტზე შესასრულებელ სამუშაოებზე და განსაზღვრავს უსაფრთხოების მოთხოვნებს სამშენებლო მოედანზე: ორგანიზების, სამშენებლო მანქანა-მექანიზმების, ტექნიკური აღჭურ-ვილობისა და ინსტრუმენტის ექსპლუატაციის, ელექტრო- და აირსაშემდუღებლო, დატვირთვა-დაცლის, საიზოლაციო, მიწის, ბეტონისა და რკინაბეტონის, სამონტაჟო, სადემონტაჟო და სხვა სამშენებლო სამუშაოთა წარმოების დროს.

2. მშენებლობის უსაფრთხოების წესების მოთხოვნების დაცვა სავალდებულოა სამუშაოთა წარმოების დროს.

3. სამშენებლო ობიექტზე რამდენიმე ორგანიზაციის ერთ-დროულად მუშაობისას მშენებლობის უსაფრთხოების საკითხი განხილულ უნდა იქნეს ერთობლივად და შეთანხმდეს ძირითად კონტრაქტორ ფირმასთან, ხოლო ასეთის არარსებობის შემთხვევაში - დამკვეთთან.

4. სამშენებლო მოედანზე გამოყოფილი უნდა იყოს პასუხისმგებელი ინჟინერი, რომელიც პასუხს აგებს უსაფრთხოების წესების დაცვისათვის.

5. ,,საქტექზედამხედველობის" ინსპექციის კომპეტენციას მიკუთვნებული სამუშაოები უნდა განხორციელდეს მოქმედი კანონმდებლობის დაცვით.

6. მუშებსა და ინჟინერ-ტექნიკურ პერსონალს სამშენებლო მოედანზე ყოფნისას უნდა ეხუროთ ჩაფხუტები, ხოლო სპეციალური სამუშაოები უნდა შესრულდეს სათანადო აღჭურვილობის გამოყენებით.

7. მშენებლობის ყველა ობიექტზე უნდა იყოს პირველი სამედიცინო დახმარების გასაწევი საშუალებები.

8. სამშენებლო სამუშაოთა წარმოების უბანი და ადგილი ისე უნდა იყოს მოწყობილი, რომ თავიდან იქნეს აცილებული ტრავმატიზმის შესაძლებლობა.

9. სათავსები, სადაც წარმოებს მტვერისებრ მასალებთან მუშაობა, ასევე სამსხვრევ, საფქვავ და გასაცრელ მანქანებთან მუშაობის ადგილები უზრუნველყოფილი უნდა იყოს სავენტილაციო სისტემებით ან განიავებით, ხოლო მუშები მუშაობისას უნდა იყენებდნენ რესპირატორებს.

10. მტვრისებრი მასალები უნდა ინახებოდეს დახურულ საცავებში ან სათავსებში. დატვირთვა-დაცლის სამუშაოთა წარმოების დროს უნდა იქნეს მიღებული ზომები მათი გაფანტვისა და გამტვერვის თავიდან ასაცილებლად.

11. მავნე ან აფეთქებასაშიში გამხსნელი მასალები აუცილებლად უნდა ინახებოდეს ჰერმეტულად დახურულ ტარაში.

მუხლი 2. სამშენებლო მოედნის ორგანიზება

1. სამშენებლო მოედანზე სამუშაოები უნდა იყოს ორგანიზებული იმგვარად, რომ უზრუნველყოფილ იქნეს მშენებლობის უსაფრთხოება.

2. სამშენებლო მოედანი დასახლებულ ადგილებში და საზოგადოებრივი სივრცის მომიჯნავედ ან მოქმედი საწარმოს ტერიტორიაზე უნდა იქნეს შემოღობილი, რათა სამშენებლო მოედანზე შესვლა იყოს კონტროლირებადი და გამორიცხული იყოს იქ უნებლიე მოხვედრის შესაძლებლობა. შემოღობვა ხალხის მოძრაობის ადგილებში გადახურული უნდა იყოს ისეთი დამცავი საფარით, რომელიც უზრუნველყოფს ფეხით მოსიარულეთა უსაფრთხოებას. სიბნელის დროს შემოღობვა უნდა იყოს აღჭურვილი სასიგნალო ნათურებით ან/და გამოყენებულ უნდა იქნეს ისეთი მასალა ან შეფერილობა, რომელიც აღიქმება სიბნელეში. იმავე წესით უნდა შემოიღობოს სადემონტაჟო შენობა-ნაგებობის ტერიტორია.

3. ჭები, შურფები, ნათხარ გრუნტებში ხალხის შესაძლო მოხვედრის ადგილები დახურული უნდა იყოს ხუფებით, ფარებით ან უნდა იყოს შემოღობილი. ლიფტების შახტები, კიბეების უჯრედები და სხვა ღიობები, სადაც შეიძლება ადგილი ჰქონდეს ადამიანთა მოხვედრას, დახურული უნდა იყოს მთლიანი ფენილით ან უნდა იყოს შემოღობილი. სიბნელის დროს გარე (პერიმეტრული) შემოღობვა უნდა იყოს აღჭურვილი სასიგნალო ნათურებით ან გამოყენებულ უნდა იქნეს ისეთი მასალა ან შეფერილობა, რომელიც აღიქმება სიბნელეში.

4. ღამის საათებში მუშაობის შემთხვევაში სამშენებლო მოედანი, სამუშაო უბანი, გასასვლელები და მისასვლელები სათანადოდ უნდა იყოს განათებული.

5. სამშენებლო მოედანზე საჭიროების შემთხვევაში უნდა განისაზღვროს განსაკუთრებით საშიში ზონა, რომელიც უნდა შემოიფარგლოს დამცავი ღობით, უსაფრთხოების ნიშნებით და სათანადო წარწერებით.

6. მავნე აირების წარმოქმნისას სამუშაოთა წარმოება დასაშვებია მხოლოდ სამუშაო ადგილის განიავების ან მომუშავეთა მიერ ინდივიდუალური დაცვის საშუალებების გამოყენებით.

7. ჭებში, შურფებში ან დახურულ სათავსოებში, სადაც არსებობს გაზების დაგროვების საშიშროება, სამუშაოები უნდა შესრულდეს აირწინაღების გამოყენებით.

8. ერთ ვერტიკალზე სამუშაოთა შეთავსების შემთხვევაში ქვემოთ განლაგებული სამუშაო ადგილები დაცული უნდა იყოს სათანადო დამცავი საშუალებებით (ფენილი, ბადე, საფარი).

9. მდინარეებზე, ტბებსა და წყალსაცავებზე სამშენებლო-სამონტაჟო სამუშაოთა შესრულებისას მოწყობილ უნდა იქნეს სამაშველო სადგური ან საგუშაგო. სამუშაოთა წარმოების ყველა უბანი უზრუნველყოფილ უნდა იქნეს წყალზე მაშველი საშუალებებით.

10. მასალების, კონსტრუქციების, მოწყობილობების სამშენებლო მოედანზე განთავსებისას მიღებულ უნდა იქნეს ზომები მათი ჩამოცურების, ჯდენის, ჩამოცვენის და გაშლის საშიშროების თავიდან ასაცილებლად.

11. სამუშაო ადგილებზე, სადაც გამოიყენება ან მზადდება წებოები, მასტიკები, საღებავები და სხვა მასალები, რომლებიც გამოყოფენ ფეთქებადსაშიშ ან მავნე ნივთიერებებს, არ დაიშვება ცეცხლის გამოყენება ან ნაპერწკლის წარმომშობი მოქმედებები. ასეთი სამუშაო ადგილები უნდა ნიავდებოდეს.

მუხლი 3. ტექნიკური აღჭურვილობისა და ინსტრუმენტის ექსპლუატაცია

1. მშენებლობის დროს გამოყენებული ყველა ტექნიკური აღჭურვილობა და ინსტრუმენტი უნდა იყოს მუშა მდგომარეობაში, მათი ექსპლოატაცია უნდა ხდებოდეს მწარმოებლის მიერ განსაზღვრული წესით.

2. ტექნიკური აღჭურვილობის და ინსტრუმენტის ექსპლუატაციისას დაუშვებელია არაქარხნული (კუსტარული) წესით დამზადებული დეტალის ან/და სათადარიგო ნაწილის გამოყენება.

3. ხარაჩოები უნდა დაიდგას სამუშაოთა წარმოების პროექტის შესაბამისად და დატვირთვების ამტანუნარიანობის გათვალიწინებით, მათი მდგრადობის უზრუნველყოფით. ქარხნული წესით დამზადებული ხარაჩოების დაყენება უნდა განხორციელდეს მწარმოებლის ინსტრუქციის გათვალისწინებით.

4. შენობაზე მიდგმული ხარაჩოების დაშლის დროს პირველი სართული, ყველა კარის ღიობი და ზედა

სართულიდან აივანზე ყველა გამოსასვლელი (დასაშლელი უბნის ფარგლებში) უნდა კონტროლდებოდეს.

5. სამუშაო ბაქნის არმქონე მისადგმელი კიბეები შეიძლება გამოყენებულ იქნეს მხოლოდ მშენებარე ნაგებობის იარუსიდან იარუსზე გადასასვლელად და ისეთი მარტივი სახის სამუშაოების შესასრულებლად, რომლებიც არ მოითხოვს შემსრულებლისათვის კიბის კონსტრუქციაზე დამატებითი საყრდენის არსებობას.

6. სამშენებლო-სამონტაჟო ინსტრუმენტი, რომელიც გამოიყენება მასალების დამაგრებისათვის უშუალოდ ბეტონზე, აგურის წყობასა და ფოლადის კონსტრუქციაზე (მაგალითად, სამშენებლო-სამონტაჟო დამბაჩები), უნდა აღიჭურვოს დამცავი მოწყობილობით, ხოლო ოპერატორი - სმენისა და მხედველობის დამცავი საშუალებებით, ჩაფხუტით და დაზღვეულ უნდა იქნეს დამბაჩის უკუცემით გამოწვეული წონასწორობის დარღვევის შედეგად სამუშაო ადგილიდან გადმოვარდნისაგან.

7. დისკოიანი სამშენებლო ინსტრუმენტები უნდა იყოს აღჭურვილი დამცავი გარსაცმით.

მუხლი 4. სამშენებლო მანქანა-მექანიზმების ექსპლუატაცია

1. მანქანა-მექანიზმების ექსპლუატაცია და ტექნიკური მომსახურება უნდა განხორციელდეს მწარმოებლის მიერ დადგენილი წესების შესაბამისად.

2. მანქანა-მექანიზმების მუშაობის ზონაში უნდა განთავსდეს გამაფრთხილებელი ნიშნები.

3. სამშენებლო მოედანზე მანქანა-მექანიზმების განლაგების ადგილი განისაზღვრება პროექტით. ელექტროამძრავიანი მექანიზმების ექსპლუატაცია უნდა განხორციელდეს დადგენილი წესების შესაბამისად.

4. ელექტროამძრავიანი მანქანა-მექანიზმების ტექნიკური მომსახურების დროს მიღებულ უნდა იქნეს ზომები ძაბვის უკონტროლო ჩართვის თავიდან ასაცილებლად.

5. მანქანის რთულ პირობებში გადაადგილებისას (დამრეცი გზები, დიდი ქანობები, ნისლი, მოყინული გზები, დიდთოვლობა, რკინიგზის გადასასვლელები და სხვ.) წინასწარ უნდა განისაზღვროს შესაძლო შედეგები და მიღებულ იქნეს სათანადო პრევენციული ზომები.

მუხლი 5. დატვირთვა-დაცლის სამუშაოები

1. ტვირთის ჩაბმა ასაწევად არ უნდა მოხდეს თვითნაკეთი ჩასაბმელით და უნდა განხორციელდეს ამწე მექანიზმის ქარხნული ჩასაბმელით ან ტვირთის ჩასაბმელი სპეციალური მოწყობილობით. ჩაბმის ხერხი უნდა გამორიცხავდეს ტვირთის ვარდნის ან სრიალის შესაძლებლობას.

2. სატრანსპორტო საშუალებებზე ტვირთის დადგმა (დაწყობა) უნდა უზრუნველყოფდეს მათ მდგრად მდგომარეობას ტრანსპორტის მოძრაობის დროს და კონტროლირებად გადაადგილებას დაცლის დროს.

3. პანელების, ბლოკებისა და რკინაბეტონის სხვა კონსტრუქციების სამონტაჟო მარყუჟი დატვირთვა-დაცლის სამუშაოთა დაწყებამდე უნდა შემოწმდეს და გასწორდეს ისე, რომ არ დაზიანდეს კონსტრუქცია.

4. ავტომანქანის ამწევი მექანიზმებით დატვირთვისას როგორც მძღოლს, ისე სხვა პირებს ეკრძალებათ მანქანის კაბინაში ყოფნა, თუ ამ უკანასკნელს არა აქვს დამცავი საფარი.

მუხლი 6. მიწის სამუშაოები

1. მიწის სამუშაოების დაწყებამდე უნდა დადგინდეს მოქმედი მიწისქვეშა კომუნიკაციების (წყალსადენი, კანალიზაცია, ელექტროკაბელები, გაზსადენები) განლაგების ადგილები.

2. მიწისქვეშა კომუნიკაციების ზონაში მიწის სამუშაოები უნდა წარმოებდეს პასუხისმგებელი პირის დასწრებით, ხოლო მოქმედი კაბელის ან გაზსადენის განლაგების ზონაში მათი დაზიანების თავიდან ასაცილებლად, საჭიროების შემთხვევაში - ქსელების ოპერატორი კომპანიის წარმომადგენლის მეთვალყურეობით.

3. აფეთქებით გრუნტის დამუშავებისას დაცული უნდა იყოს ასაფეთქებელი სამუშაოების წესები.

მუხლი 7. ბურღვის სამუშაოები

1. საბურღი კოშკისა და ურნალის კონსტრუქციების აწევამდე ყველა მათი ელემენტი საიმედოდ უნდა იყოს დამაგრებული.

2. საბურღი კოშკისა და ურნალის ტექნიკური მდგომარეობა (კვანძების დამაგრების საიმედოობა, კავშირების და მუშა ფენილების გამართულობა) უნდა შემოწმდეს ყოველი ცვლის დაწყების წინ.

3. საბურღი კოშკისა და ურნალის ამოქმედებამდე უნდა მოხდეს ობიექტზე მყოფთა გაფრთხილება.

4. საბურღი ინსტრუმენტის გამოყენება უნდა განხორციელდეს დადგენილი წესით.

5. ურნალის გადაადგილება ძირს დაშვებული უროთი უნდა განხორციელდეს მოსწორებულ მოედანზე. ურნალის გადაადგილების ლიანდაგის გზის მდგომარეობა უნდა შემოწმდეს ყველა ცვლის დაწყების წინ.

მუხლი 8. საძირკვლების მოწყობა

1. მიწისქვეშა კომუნიკაციების სიახლოვეს, აგრეთვე ფეთქებადი მასალების აღმოჩენის ან ნიადაგის პათოგენური მოწამვლის ადგილებში, ბურღვისა და შენობა-ნაგებობების საძირკვლების (ფუძეების) სამუშაოთა შესრულება დასაშვებია კანონმდებლობით დადგენილი წესების დაცვით.

2. გრუნტში ჩასობილი ხიმინჯის გადაჭრისას უნდა იქნეს მიღებული მოჭრილი ნაწილის უკონტროლო ვარდნის საწინააღმდეგო ზომები.

3. მცურავი ურნალით ხიმინჯის ჩასობის დროს უზრუნველყოფილ უნდა იქნეს მისი დამაგრება ნაპირთან ან ფსკერზე ღუზით, აგრეთვე კავშირი ნაპირთან მორიგე საცურაო საშუალებებით ან ფეხით სასიარულო ხიდით. დაუშვებელია ხიმინჯის ჩასობის სამუშაოთა შესრულება მდინარეებზე და წყალსატევებში 2 ბალზე მეტი ღელვის დროს. ვიბროჩამშვებით ხიმინჯის ჩასობის დროს უნდა იქნეს უზრუნველყოფილი როგორც ვიბროჩამშვებისა და ხიმინჯის თავსაცმის მჭიდრო და საიმედო შეერთება, ისე ვიბროჩამშვების ბაგირების თავისუფალ მდგომარეობაში ყოფნა.

მუხლი 9. ბეტონისა და რკინაბეტონის სამუშაოები

1. სამშენებლო მოედანზე ბეტონის მოსამზადებლად გამოყენებული ბეტონსამრევებისა და სხვა ტექნიკური საშუალებების გამოყენება უნდა განხორციელდეს მათი უსაფრთხო ექსპლუატაციისათვის მწარმოებლის მიერ დადგენილი წესებით.

2. სამშენებლო მოედნებზე ლენტური კონვეიერის გამოყენებისას, თუ ლენტი მთლიანად არაა დახურული, ლენტიდან მასალების გადმოვარდნის თავიდან ასაცილებლად საჭიროა დაიდგას ფარები.

3. ყალიბების რამდენიმე იარუსად დაყენებისას ყოველი მომდევნო იარუსი დაყენებულ უნდა იქნეს მხოლოდ წინა იარუსის დამაგრების შემდეგ.

4. ყალიბებზე მასალების დაწყობა და ყალიბის საფენებზე მომუშავეთა ყოფნა, რომლებიც უშუალოდ არ მონაწილეობენ სამუშაოთა წარმოებაში, დაუშვებელია.

5. ბეტონის ნარევის ელექტროვიბრატორით შემკვრივების დროს უნდა გამოირიცხოს დენგამტარის იზოლაციის დაზიანება.

მუხლი 10. სამონტაჟო სამუშაოები

1. სამონტაჟო სამუშაოთა შესრულების დაწყებამდე საჭიროა მონტაჟის წარმოების ხელმძღვანელსა და მემანქანეს შორის პირობითი სიგნალის შეთანხმება.

2. განსაკუთრებულ შემთხვევაში, როდესაც სრულდება რთული სამონტაჟო სამუშაოები (კონსტრუქციის ან დანადგარების აწევა ორი ამწეთი, ჰაერში შემობრუნებით და სხვ.), სიგნალს იძლევა მხოლოდ სამონტაჟო ჯგუფის უფროსი უსაფრთხოების ტექნიკის დაცვისათვის პასუხისმგებელი საინჟინრო-ტექნიკური

პერსონალის თანდასწრებით.

3. სამშენებლო კონსტრუქციის აწევა დასაშვებია მხოლოდ გვარლზე მიმაგრებული მარყუჟის ან ტრავერსის ჩაბმით. ამწის მემანქანესა და მემონტაჟეს შორის უნდა არსებობდეს კომუნიკაციის საშუალება.

4. მუშების ყოფნა კონსტრუქციისა და დანადგარის ელემენებზე მათი გადაადგილების დროს სასტიკად აკრძალულია.

5. შენობა-ნაგებობათა ყველა მომდევნო იარუსის (უბნის) კონსტრუქციების მონტაჟი უნდა განხორციელდეს წინა იარუსის (უბნის) პროექტით გათვალისწინებული მდგრადობის უზრუნველმყოფელი ყველა ელემენტის დამაგრების შემდეგ.

6. საპროექტო მდგომარეობაში დაყენებული კონსტრუქციებისა და დანადგარების ელემენტების ჩახსნა უნდა განხორციელდეს მათი დროებით ან მუდმივად საიმედო დამაგრების შემდეგ.

7. მემონტაჟეების ერთი კონსტრუქციიდან მეორეზე გადასასვლელად გამოყენებულ უნდა იქნეს სპეციალურად ამ მიზნებისათვის დამზადებული კიბეები, შემოღობვის (ზღუდარის) მქონე გადასასვლელი ბოგირები (ხიდები) და ტრაპები.

8. დაუშვებელია სამონტაჟო სამუშაოთა შესრულება სიმაღლეზე ღია ადგილებში ქარის 15 მ/წმ და მეტი სიჩქარის, ჭექა-ქუხილისა და ნისლის დროს, როდესაც სამუშაო ფრონტის ფარგლებში მხედველობა შეზღუდულია. პანელებისა და მათი მსგავსი კონსტრუქციების გადაადგილება და მონტაჟი 10 მ/წმ და მეტი სიჩქარის ქარის დროს უნდა შეწყდეს.

9. სამუშაოთა შეწყვეტისას კონსტრუქციის ელემენტებისა და დანადგარების დატოვება დაკიდებულ მდგომარეობაში დაუშვებელია.

10. თუ მომუშავეთა ყოფნა კონსტრუქციებისა და დანადგარების ქვეშ მათი დაყენების დროს აუცილებელია, მაშინ უნდა განხორციელდეს სპეციალური ღონისძიებები მომუშავეთა უსაფრთხოების უზრუნველსაყოფად.

11. მოქმედი საწარმოს პირობებში სამონტაჟო სამუშაოების წარმოებისას ექსპლუატაციაში მყოფი ელექტროქსელი და სამუშაო ზონაში განლაგებული სხვა მოქმედი საინჟინრო სისტემები, როგორც წესი, გამორთული უნდა იყოს.

12. 5 მ-ზე მეტ სიმაღლეზე ასასვლელი, აგრეთვე ამწის კაბინაში ასასვლელი 5 მ-ზე მეტი სიმაღლის ლითონის კიბეები შემოფარგლული უნდა იყოს ვერტიკალური კავშირების მქონე ლითონის რკალით და საიმედოდ იყოს დამაგრებული კონსტრუქციასთან ან ამწის ტანთან.

13. შენობებისა და ნაგებობების კონსტრუქციების მონტაჟისას მემონტაჟეები უნდა იმყოფებოდნენ ამ სამუშაოს შესასრულებლად წინასწარ დაყენებულ და საიმედოდ დამაგრებულ კონსტრუქციებზე ან ხარაჩოებზე.

14. დამონტაჟებულ კიბის მარშზე მაშინვე უნდა მოეწყოს შემოღობვა.

15. რულონური ნამზადიდან ლითონკონსტრუქციების მონტაჟისას მიღებულ უნდა იქნეს რულონის თვითნებური უკუდახვევის საწინააღმდეგო ზომები.

16. აფეთქებასაშიშ გარემოში დანადგარების დამონტაჟებისას გამოყენებული უნდა იყოს ინსტრუმენტი, რომელიც გამორიცხავს ნაპერწკლის წარმოქმნას.

17. დანადგარების მონტაჟისას გამორიცხული უნდა იყოს მისი შემთხვევითი ან თვითნებური ჩართვა.

18. კონსტრუქციების ან დანადგარების რამდენიმე ამწით ან გამწევი მექანიზმით გადაადგილებისას გამორიცხული უნდა იყოს რომელიმე მათგანის გადამეტტვირთვა.

19. დომკრატის გამოყენებით მონტაჟისას მიღებული უნდა იყოს დომკრატის გადახრის და გადაყირავების გამომრიცხავი ზომები.

20. კონსტრუქციის (მოწყობილობის) დაშვებისას დახრილ სიბრტყეზე საჭიროა გამოყენებული იყოს სამუხრუჭე საშუალებები, რომლებიც უზრუნველყოფენ დაშვების სიჩქარის რეგულირებას.

21. მილსადენებისა და ჰაერსადენი მილების მონტაჟი ელექტროგადამცემი ხაზის სიახლოვეს უნდა

წარმოებდეს გამორთული ძაბვის დროს. თუ ძაბვის გამორთვის საშუალება არ არსებობს, სამუშაო უნდა შესრულდეს შესაბამისი უსაფრთხოების წესების დაცვით.

22. დამონტაჟებული დანადგარების მიერთება მოქმედ სისტემებთან (ელექტრული, ორთქლის, ტექნოლოგიური და სხვ.) უნდა განხორციელდეს სისტემების მფლობელი კომპანიის მიერ დადგენილი ტექნიკური პირობების შესაბამისად.

23. სამონტაჟო სამუშაოების წარმოებისას ექსპლუატაციაში მყოფი ელექტროქსელი უნდა გამოირთოს.

მუხლი 11. გადახურვის სამუშაოები

1. გადახურვის სამუშაოებზე მუშების დაშვება შეიძლება მას შემდეგ, რაც შემოწმდება სახურავის მზიდი კონსტრუქციების მდგრადობა.

2. მასალების დაწყობა სახურავზე დასაშვებია სამუშაოთა წარმოების პროექტით გათვალისწინებულ ადგილებში. ამასთანავე, მიღებულ უნდა იქნეს მათი გადმოვარდნის (მათ შორის, ქარის ზემოქმედებით) საწინააღმდეგო ზომები.

3. სამუშაოს შეწყვეტის ან/და შეჩერების დროს ტექნოლოგიური მოწყობილობა, ინსტრუმენტი და მასალები უნდა დამაგრდეს ან აღებულ იქნეს სახურავიდან.

4. სახურავის მოწყობის სამუშაოთა შესრულება დაუშვებელია მხედველობის შემზღუდავი ნისლისა და ქარის 15 მ/წმ და მეტი სიჩქარის დროს.

5. ცეცხლსაშიში მასალებით სახურავის მოწყობისას საჭიროა დაცული იქნეს უსაფრთხოების სათანადო მოთხოვნები.

6. საიზოლაციო რულონური მასალის გამოყენებისას, თუ სამუშაო წარმოებს ღია ცეცხლის გამოყენებით, მუშებს უნდა ეცვათ სპეცტანსაცმელი და სხეულის ღია ნაწილების დამცავი საშუალებები.

მუხლი 12. საიზოლაციო სამუშაოები

1. საიზოლაციო სამუშაოების შესრულებისას (ჰიდროიზოლაცია, თბოიზოლაცია, ანტიკოროზიული დაცვა) ცეცხლსაშიში და მავნე ნივთიერებების გამომყოფი მასალებით მომუშავეები დაცული უნდა იყვნენ მავნე ნივთიერებების თერმული და ქიმიური ზემოქმედებისაგან.

2. ბიტუმის მასტიკის მოხარშვა და გაცხელება უნდა წარმოებდეს ტექნოლოგიური პროცესისა და ექსლუატაციის წესების დაცვით.

3. მინაბამბა და წიდაბამბა სამუშაო ადგილზე უნდა მიეწოდოს მათი გაბნევის გამომრიცხავი პირობების დაცვით.

4. ასაკრავი საიზოლაციო რულონური მასალების გამოყენებისას, თუ აკვრა წარმოებს ღია ცეცხლის გამოყენებით, სამუშაოს შემსრულებელი მუშები სხეულის დაზიანების თავიდან ასაცილებლად უზრუნველყოფილი უნდა იყვნენ სპეცტანსაცმლით და სხეულის ღია ნაწილების დამცავი საშუალებებით (ხელთათმანები, სათვალეები და სხვ.).

მუხლი 13. მოპირკეთების სამუშაოები

1. ლესვის ან სამღებრო სამუშაოების შესრულებისას მოხარაჩოების საშუალებები ისე უნდა მოეწყოს, რომ თავიდან იქნეს აცილებული ადამიანთა დაზიანება.

2. დუღაბტუმბოების გამოყენებით შესალესი სამუშაოების წარმოებისას უნდა არსებობდეს ორმხრივი კავშირი ოპერატორსა და დანადგარის მემანქანეს შორის.

3. სამშენებლო მოედანზე სამღებრო ნაზავის დამზადება უნდა წარმოებდეს ისეთი ვენტილაციის მქონე სათავსში, რომელიც უზრუნველყოფს სამუშაო ზონის ჰაერში მავნე ნივთიერებათა ზღვრული დასაშვები კონცენტრაციის გადაუჭარბებლობას.

4. ნიტროსაღებავების და სხვა ფეთქებადი ორთქლის წარმომქმნელი ლაქსაღებავების გამოყენების ადგილებში აკრძალულია ცეცხლის გამოყენება და ნაპერწკალწარმომქმნელი მოქმედებების შესრულება.

5. აფეთქებასაშიში მასალების (ლაქები, ნიტროსაღებავები და სხვ.) ტარა სამუშაოს შეწყვეტის ან შეჩერების პერიოდში უნდა დაიკეტოს საცობით ან სახურავით.

6. საზოგადოებრივი ადგილები, რომელთა ზევითაც სრულდება შემინვის სამუშაოები, უნდა იყოს შემოღობილი საფარი ფენილის მქონე ღობეებით.

7. მინის გადატანა მისი დაყენების ადგილზე უნდა ხდებოდეს უსაფრთხოების დაცვის სათანადო ღონისძიებათა განხორციელებით.

მუხლი 14. ელექტროსამონტაჟო სამუშაოები

1. ნებისმიერ ელექტროსამონტაჟო სამუშაოთა შესრულების დროს უნდა განხორციელდეს გაუთვალისწინებელი ჩართვის (წრედის დამცველები უნდა მოიხსნას) ან გამორთვის თავიდან აცილების ღონისძიებები.

2. ელექტრული წრედისა და აპარატურის გამოსაცდელად დენის მიწოდებისას საჭიროა დაცული იქნეს შესაბამისი წესები.

3. კაბელური ხაზების გაყვანისას საჭიროა დაცული იქნეს კაბელების გაყვანის პროექტით გათვალისწინებული წესები. ექსპლუატაციაში მყოფი კაბელის გაყვანა დასაშვებია მხოლოდ მისი გამორთვისა და დამიწების შემდეგ.

4. ელექტროგადამცემი საჰაერო ხაზების მონტაჟისას სავალდებულოა ელექტროგადამცემი ხაზების დამონტაჟებული უბნების დამიწება.

მუხლი 15. ელექტროსაშემდუღებლო და აირსაშემდუღებლო სამუშაოები

1. სამშენებლო მოედნებზე ელექტროტექნიკური მოწყობილობების გამოყენებამდე საჭიროა იზოლაციის შემოწმება, ხოლო გამოყენებისას - ექსპლუატაციის წესების დაცვა. მუშებს უნდა ჰქონდეთ სხეულის ღია ნაწილების დამცავი საშუალებები.
2. ელექტროშესადუღებელ აპარატებსა და მათ მკვებავ წყაროებში გათვალისწინებული და დაყენებული უნდა იყოს ძაბვის ქვეშ მყოფი ელემენტების საიმედო შემოღობვა.

3. წვიმისა და თოვლის დროს ელექტროშედუღების სამუშაოთა შესრულება გადახურვის გარეშე დაუშვებელია.

4. კონსტრუქციის ელემენტების ჭრისას მიღებულ უნდა იქნეს მათი ჩამოვარდნის საწინააღმდეგო ზომები.

5. დახურულ სათავსში ელექტროსაშემდუღებლო და აირსაშემდუღებლო სამუშაოების შესრულების დროს სამუშაო ადგილები უზრუნველყოფილი უნდა იყოს ვენტილაციით ან განიავებით.

6. ჭურჭელი, რომელშიც მოთავსებული იყო წვადი სითხეები ან მჟავები, შედუღებამდე (ჭრამდე) უნდა გაიწმინდოს, გამოირეცხოს, გაშრეს და შემოწმდეს, რომ არ შეიცავდეს მავნე ნივთიერებების საშიშ კონსისტენციას.

7. ჩაკეტილი დახურული ტევადობის შიგნით ელექტრო-საშემდუღებლო და აირსაშემდუღებლო სამუშაოს ერთდროულად შესრულება დაუშვებელია.

8. გაზის ბალონების გადაზიდვა, შენახვა, მიღება და გადაცემა უნდა განხორციელდეს საექსპლუატაციო წესების დაცვით.

9. გაზის ბალონები დაცული უნდა იყოს დარტყმითი და მზის სხივების პირდაპირი მოქმედებისაგან, გამთბობი ხელსაწყოდან დაშორებული უნდა იყვნენ 1 მ-ზე მეტი მანძილით.

10. გაზის ბალონები უნდა ინახებოდეს სპეციალურ მშრალ და განიავებად სათავსებში. ცარიელი და გაზით

სავსე ბალონები უნდა ინახებოდეს ცალ-ცალკე. სამუშაოს დამთავრების შემდეგ გაზიანი ბალონები უნდა ინახებოდეს სპეციალურად გამოყოფილ ადგილას, სადაც უცხო პირთა შესვლა გამორიცხულია. გადასატანი გენერატორი უნდა გათავისუფლდეს კალციუმის კარბიდისაგან და გადატანილ იქნეს სპეციალურად გამოყოფილ ადგილზე.

11. ჟანგბადის ბალონების ექსპლუატაციის, შენახვისა და გადაადგილების დროს უნდა განხორციელდეს ღონისძიებები, რათა არ მოხდეს ბალონის შეხება საცხებ მასალებთან ან ზეთის ლაქის მქონე ტანსაცმელთან და ჩვრებთან.

12. დაუშვებელია აცეტილენის გენერატორების მოთავსება ხალხის მასობრივად ყოფნის ან გასასვლელ ადგილებში, აგრეთვე კომპრესორებით ან ვენტილატორებით ჰაერის აღების ადგილებში.

13. დაუშვებელია წნევის ქვეშ მყოფი დანადგარების საწვავითა და მავნე ნივთიერებებით შევსებული მილსადენების შედუღება, ჭრა და გაცხელება.

მუხლი 16. მიწისქვეშა სამუშაოები

1. მიწისქვეშა სამუშაოთა წარმოების დროს ყველა უბანი უზრუნველყოფილი უნდა იყოს ავარიის ლიკვიდაციისათვის საჭირო ინსტრუმენტების, მასალების, ხანძრის ჩასაქრობი საშუალებების მარაგით.

2. ჭაურის გაყვანისას სანგრევში მყოფი მუშები ზემოდან საგნის ვარდნისაგან დაცული უნდა იყვნენ სპეციალური დამცავი ფარით.

3. მიწისქვეშა სამუშაოთა წარმოებისას გამოყენებული ყველა ელექტრომოწყობილობა აფეთქებასაშიში პირობების არსებობისას დამზადებული უნდა იყოს არაფეთქებადი მასალისაგან.

4. შახტებისა და გვირაბების მუშა და ავარიული ელექტროგანათება უნდა განხორციელდეს სხვადასხვა დენის წყაროებიდან.

5. შახტისა და გვირაბების გაყვანისას უზრუნველყოფილი უნდა იყოს ადგილობრივი ვენტილაცია შედუღებისა და სხვა სამუშაოების შესრულებისას გამოყოფილი მავნე ნივთიერებებისგან დასაცავად.

6. დაწნეხის მეთოდით მილის ჰორიზონტალური გაყვანის დროს მილის შიგნით გრუნტის ხელით დამუშავება დასაშვებია მხოლოდ იმ შემთხვევაში, თუ გამორიცხულია სანგრევში გაზის ან წყლის მოდინება. მილში მყოფ მუშებთან უზრუნველყოფილი უნდა იყოს ორმხრივი კავშირი.

მუხლი 17. შენობა-ნაგებობების დემონტაჟი

1. შენობა-ნაგებობის სადემონტაჟო სამუშაოების დაწყებამდე გამორთული უნდა იყოს ქსელიდან წყლით, სითბოთი, გაზით და ელექტროენერგიით მომარაგება, კანალიზაცია და ტექნოლოგიური მილსადენები.

2. დაუშვებელია შენობა-ნაგებობების კონსტრუქციების ან დანადგარების დემონტაჟი ერთდროულად ერთი ვერტიკალის რამდენიმე იარუსზე, რათა არ მოხდეს ქვედა იარუსზე მომუშავეთა დაზიანება.

3. დაუშვებელია ისეთი კონსტრუქციების ან მათი ნაწილების ჩამოყრა/მოხვედრა გადახურვაზე, რომელთა ზემოქმედებამ შესაძლოა გადააჭარბოს გადახურვის კონსრუქციის მზიდუნარიანობას.

4. შენობა-ნაგებობის დემონტაჟისათვის გამოყენებული მანქანები და მექანიზმები უნდა განლაგდეს კონსტრუქციის ჩამონგრევის ზონის გარეთ პროექტის შესაბამისად.

5. შენობა-ნაგებობების დანგრევისას სფერული უროთი ან სოლუროთი, მუშები და ინჟინერ-ტექნიკური პერსონალი უნდა იყვნენ დაშორებული დასანგრევ ობიექტს შენობა-ნაგებობის სიმაღლეზე მეტი მანძილით.

მუხლი 18. მშენებლობის უსაფრთხოების წესების დარღვევისათვის პასუხისმგებლობა განისაზღვრება ,,არქიტექტურულ-სამშენებლო საქმიანობაზე სახელმწიფო ზედამხედველობის შესახებ" საქართველოს კანონის შესაბამისად.

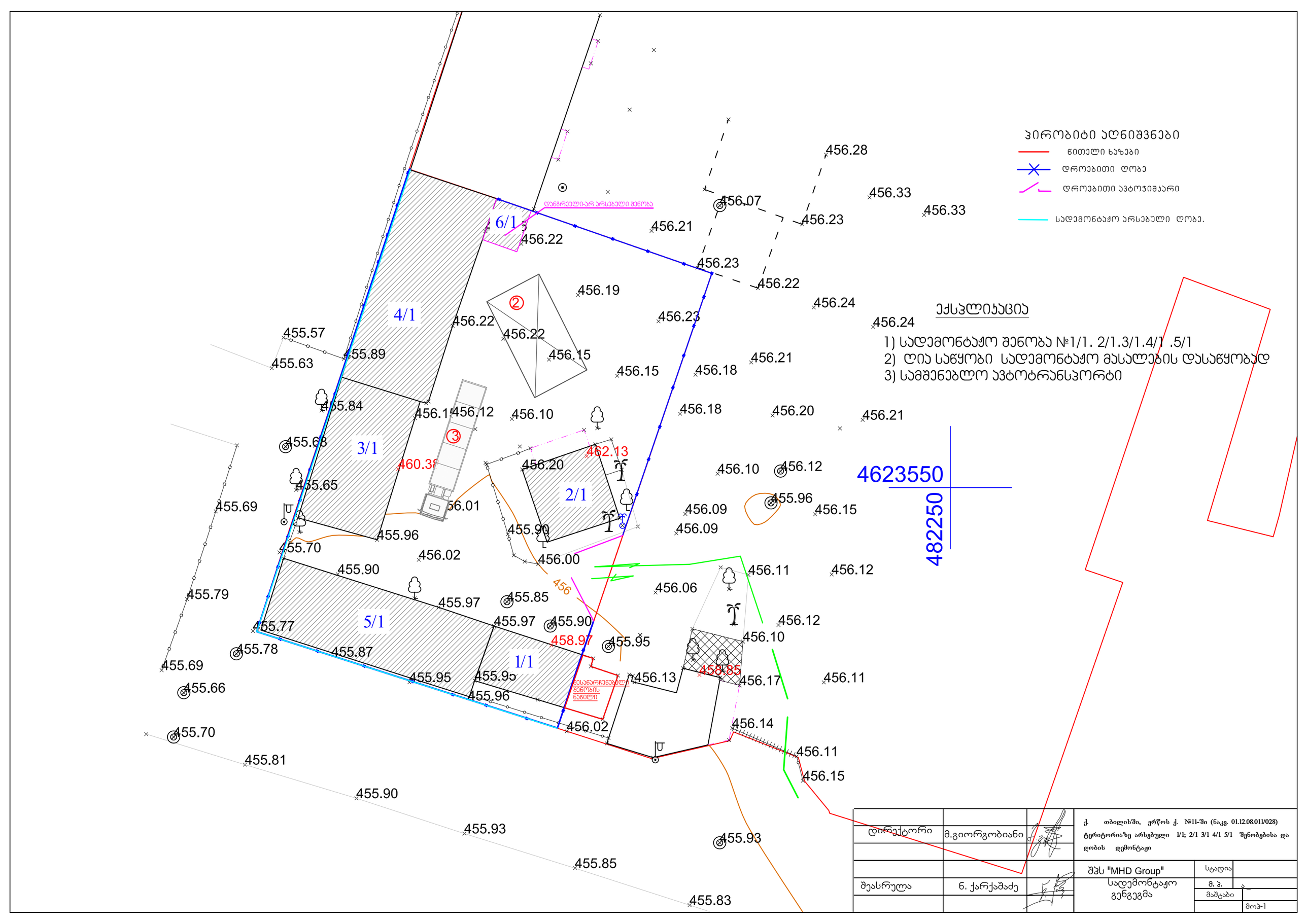
ჰირობიტი აღნიშვნები
წითელი ხაზები
დროებითი ღობე
დროებითი ავტოჯიხვარი
სადემონტაჟო არსებული ღობე.
ექსპლიკაცია
1) სადემონტაჟო შენობა №1/1. 2/1.3/1.4/1 .5/1
2) ღია საწყობი სადემონტაჟო მასალების დასაწყობად
3) სამშენებლო ავტოტრანსპორტი
ღობგრეული-არ არსებული შენობა
6/1
4/1
3/1
5/1
2/1
1/1
②
③
456.28
456.33
456.33
456.07
456.23
456.21
456.22
456.23
456.22
456.24
456.24
456.19
456.22
456.22
456.23
456.15
456.15
456.18
456.21
456.18
456.20
456.21
456.10
456.12
456.10
456.12
455.96
456.09
456.15
456.09
456.00
456.11
456.12
456.06
456.12
456.10
456.13
456.17
456.11
456.14
456.11
456.15
456.02
455.57
455.89
455.63
455.84
456.1
456.12
456.10
455.68
460.38
462.13
456.20
455.65
456.01
455.69
455.96
455.90
455.70
456.02
455.90
455.79
455.97
455.85
455.77
455.97
455.90
458.97
455.95
455.78
455.87
455.69
455.95
455.90
455.66
455.96
456.02
455.70
455.81
455.90
455.93
455.85
455.83
455.93
456
458.85
4623550
482250
დემონტაჟი შენობის ნაწილი
დირექტორი
მ.გიორგობიანი
შეასრულა
ნ. ქარქაშაძე
ქ. თბილისში, ერწოს ქ. №11-ში (ნაკვ. 01.12.08.011/028) ტერიტორიაზე არსებული 1/1; 2/1 3/1 4/1 5/1 შენობებისა და ღობის დემონტაჟი
შპს "MHD Group"
სადემონტაჟო გენგეგმა
სტადია
მ. პ.
მაშტაბი
მოპ-1

ქ. თბილისში, ერწყოს №11-ში (ნაკვ. ს.კ. 01.12.08.011.028) არსებული 1/1; 2/1; 3/1; 4/1/; 5/1 შენობებისა და ღობის დემონტაჟი

/ანაზომი/

დირექტორი მ.გიორგობიანი

დაამუშავა მ.გიორგობიანი









A-4	პროექტის №	დამკვეთი CLIENT	შპს "ნიუ ჰაუზი"	პროექტი/ მისამართი PROJECT	ქ. თბილისში, ერეკლე მეორის №11-ში (ნაკვ. ს.კ. 01.12.08.011.028) არსებული 1/1; 2/1; 3/1; 4/1; 5/1 შენობებისა და ღობის დემონტაჟი				
თანამდებობა	გვარი	ხელმოწერა	ნახაზი DRWG.	არსებული სიტუაციის ფოტოები	თარიღი	5.02.2017	არქიტექტურული ნაწილი ARCHITECTURE		
დირექტორი	მ.გიორგობიანი				პროექტირება				
პრ. ავტორი					№	პროექტ. REV.	თარიღი DATE	შ.პ.ს MHD Group	
					1				
დაამუშავა	მ.გიორგობიანი				2				
					3				
					მასშტაბი SCALE	სტადია STAGE	ინდექსი	ფურც.	
					1:100	დემონტაჟი	ა-		

N

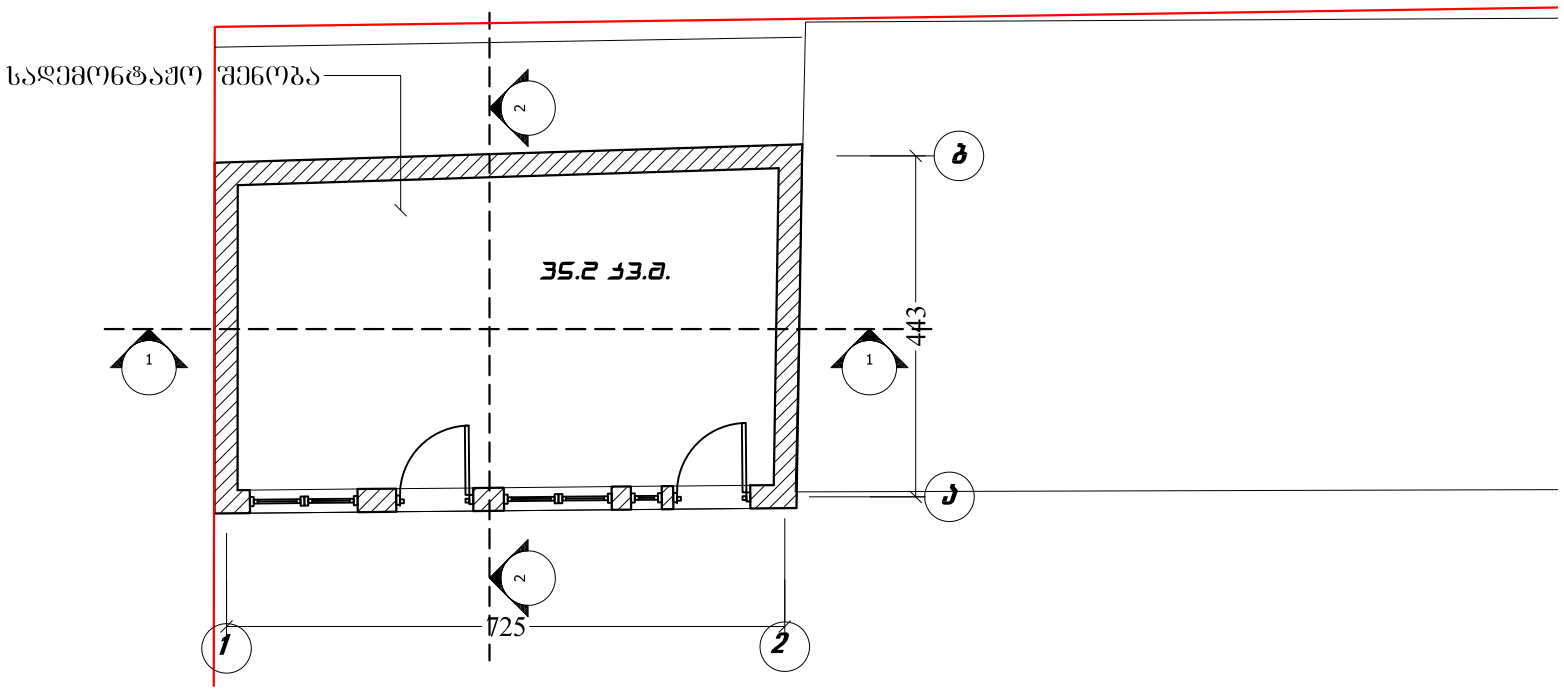

A-4	პროექტის №	დამკვეთი CLIENT	შპს "ნიუ ჰაუზი"	პროექტი/ მისამართი PROJECT	ქ. თბილისში, ერწყოს №11-ში (ნაკვ. ს.კ. 01.12.08.011.028) არსებული 1/1; 2/1; 3/1; 4/1; 5/1 შენობებისა და ღობის დემონტაჟი			
თანამდებობა	გვარი	ხელმოწერა		ნახაზი DRWG.		თარიღი	5.02.2017	არქიტექტურული ნაწილი ARCHITECTURE
დირექტორი	მ.გიორგობიანი			გეგმა-შენობა №1/1		პროექტირება		
პრ. პვტორი						№ / პროექტ. REV. / თარიღი DATE		შ.პ.ს MHD Group
						1		
დაამუშავა	მ.გიორგობიანი					2		
						3		
						მასშტაბი SCALE	სტადია STAGE	ინდექსი / ფურც.
						1:100	დემონტაჟი	ა-

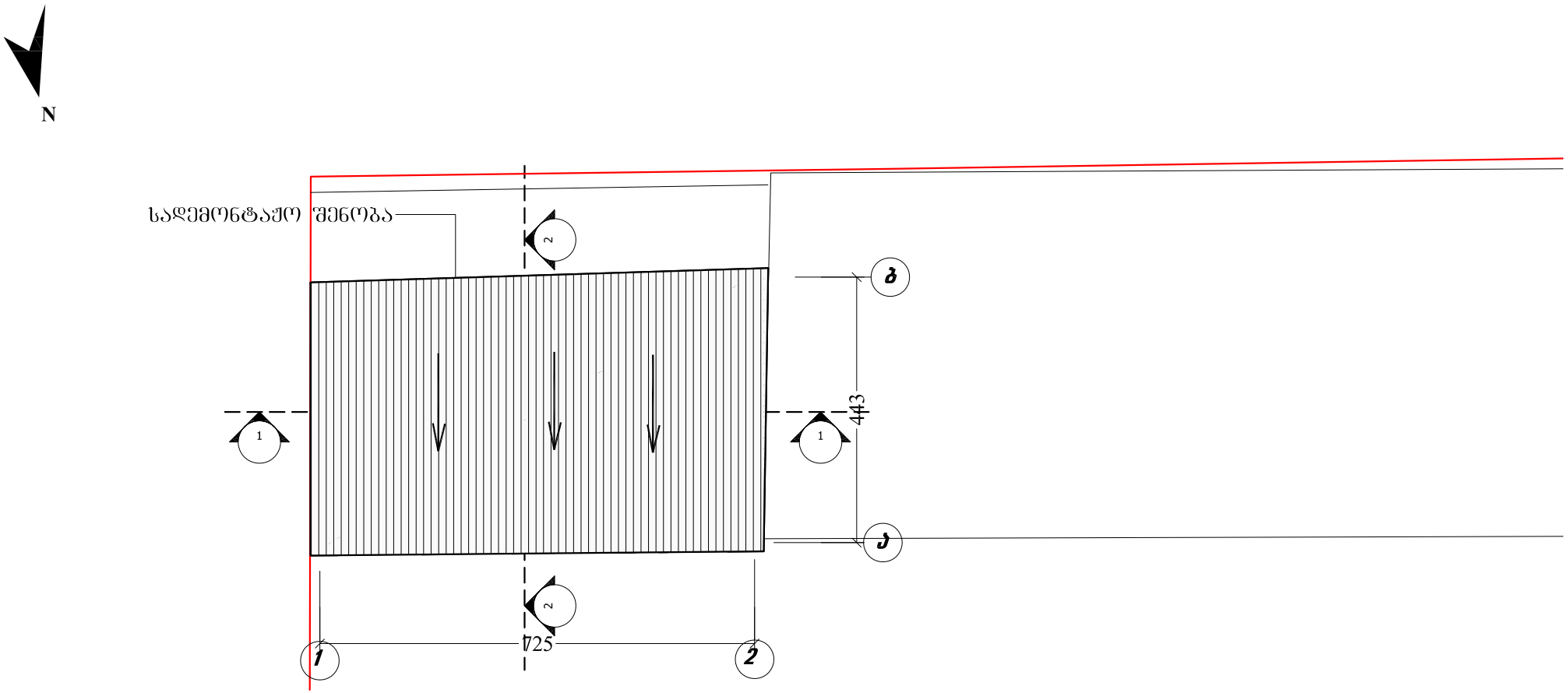

A-4	პროექტის №	დამკვეთი CLIENT	შპს "ნიუ ჰაუზი"	პროექტი/ მისამართი PROJECT	ქ. თბილისში, ერწყოს №11-ში (ნაკვ. ს.კ. 01.12.08.011.028) არსებული 1/1; 2/1; 3/1; 4/1; 5/1 შენობებისა და ღობის დემონტაჟი			
თანამდებობა	გვარი	ხელმოწერა	ნახაზი DRWG.	სახურავის გეგმა-შენობა №1/1	თარიღი	5.02.2017	არქიტექტურული ნაწილი ARCHITECTURE	
დირექტორი	მ.გიორგობიანი				პროექტირება		შ.პ.ს MHD Group	
პრ. პვტორი					№ / პროექტ. REV. / თარიღი DATE			
					1			
დაამუშავა	მ.გიორგობიანი				2			
					3			
					მასშტაბი SCALE	სტადია STAGE	ინდექსი	ფურც.
					1:100	დემონტაჟი	ა-	

ჭრილი 1-1

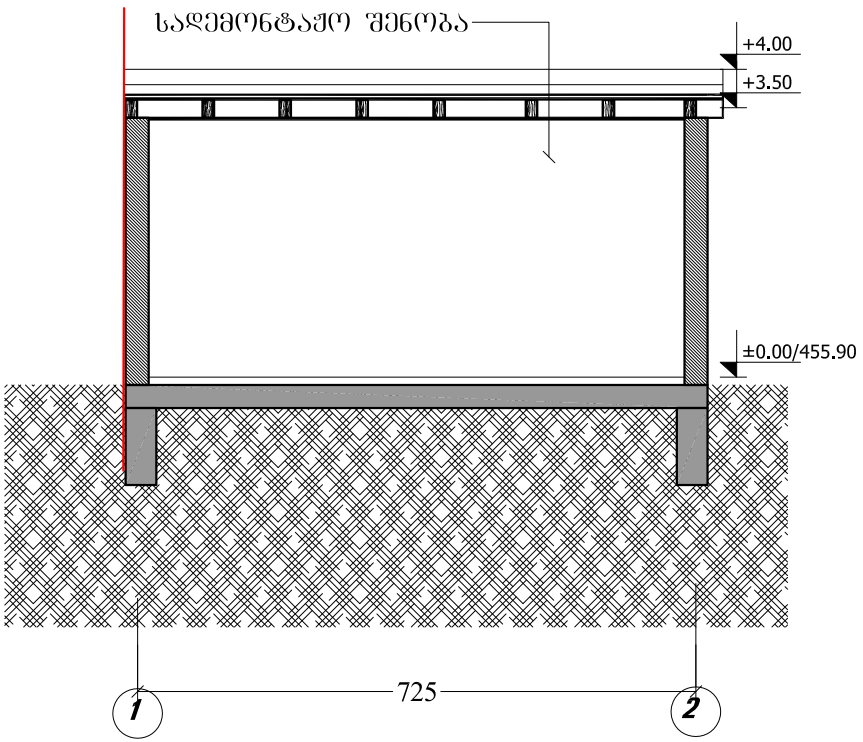

ჭრილი 2-2

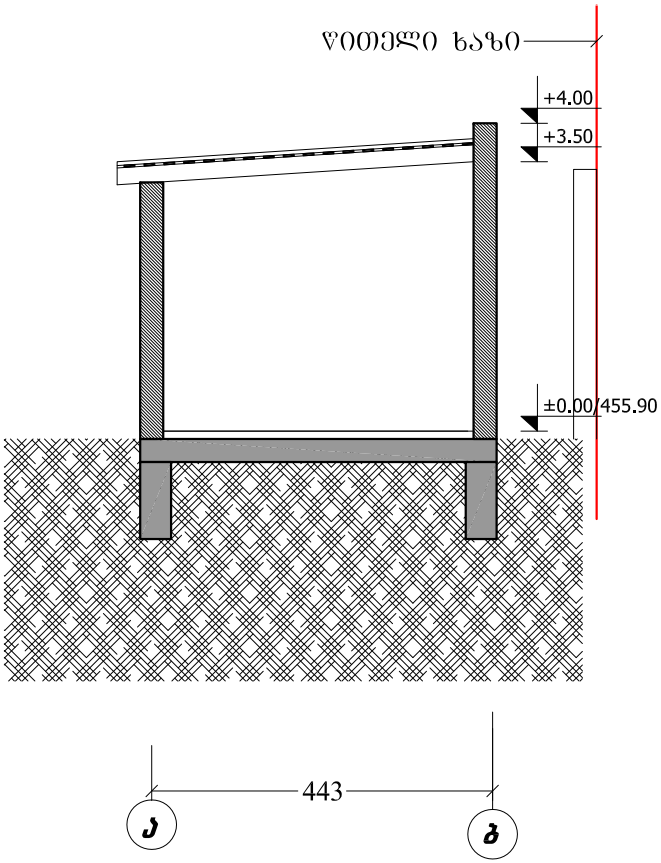

A-4	პროექტის №	დამკვეთი CLIENT	შპს "ნიუ ჰაუზი"	პროექტი/ მისამართი PROJECT	ქ. თბილისში, ერეკლეს №11-ში (ნაკვ. ს.კ. 01.12.08.011.028) არსებული 1/1; 2/1; 3/1; 4/1; 5/1 შენობებისა და ღობის დემონტაჟი			
თანამდებობა	გვარი	ხელმოწერა	ნახაზი DRWG.	ჭრილი 1-1, ჭრილი 2-2-შენობა №1/1	თარიღი	5.02.2017	არქიტექტურული ნაწილი ARCHITECTURE	
დირექტორი	გ.გიორგობიანი				პროექტირება			
პრ. პატრონი					№ / პროექტ. REV. / თარიღი DATE		შ.პ.ს MHD Group	
					1			
დაამუშავა	გ.გიორგობიანი				2			
					3			
					მასშტაბი SCALE	სტადია STAGE	ინდექსი	ფურც.
					1:100	დემონტაჟი	ა-	

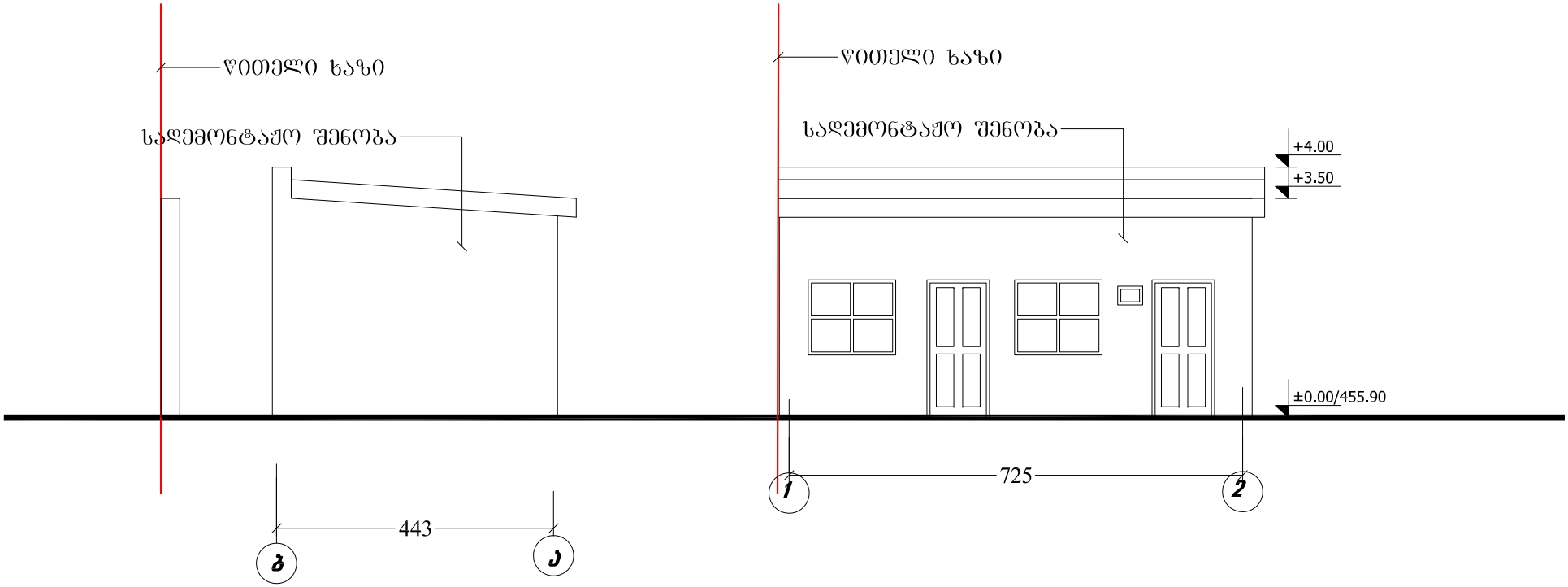

A-4	პროექტის №	დამკვეთი CLIENT	შპს "ნიუ ჰაუზი"	პროექტი/ მისამართი PROJECT	ქ. თბილისში, ერწყოს №11-ში (ნაკვ. ს.კ. 01.12.08.011.028) არსებული 1/1; 2/1; 3/1; 4/1; 5/1 შენობებისა და ღობის დემონტაჟი			
თანამდებობა	გვარი	ხელმოწერა	ნახაზი DRWG.	ფასადი ბ-ა, ფასადი 1-2 ღერძებში -შენობა №1/1	თარიღი	5.02.2017	არქიტექტურული ნაწილი ARCHITECTURE	
დირექტორი	მ.გიორგობიანი				პროექტირება			
პრ. ავტორი					№	პროექტ. REV.	თარიღი DATE	შ.პ.ს MHD Group
					1			
დაამუშავა	მ.გიორგობიანი				2			
					3			
					მასშტაბი SCALE	სტადია STAGE	ინდექსი	ფურც.
					1:100	დემონტაჟი	ა-	

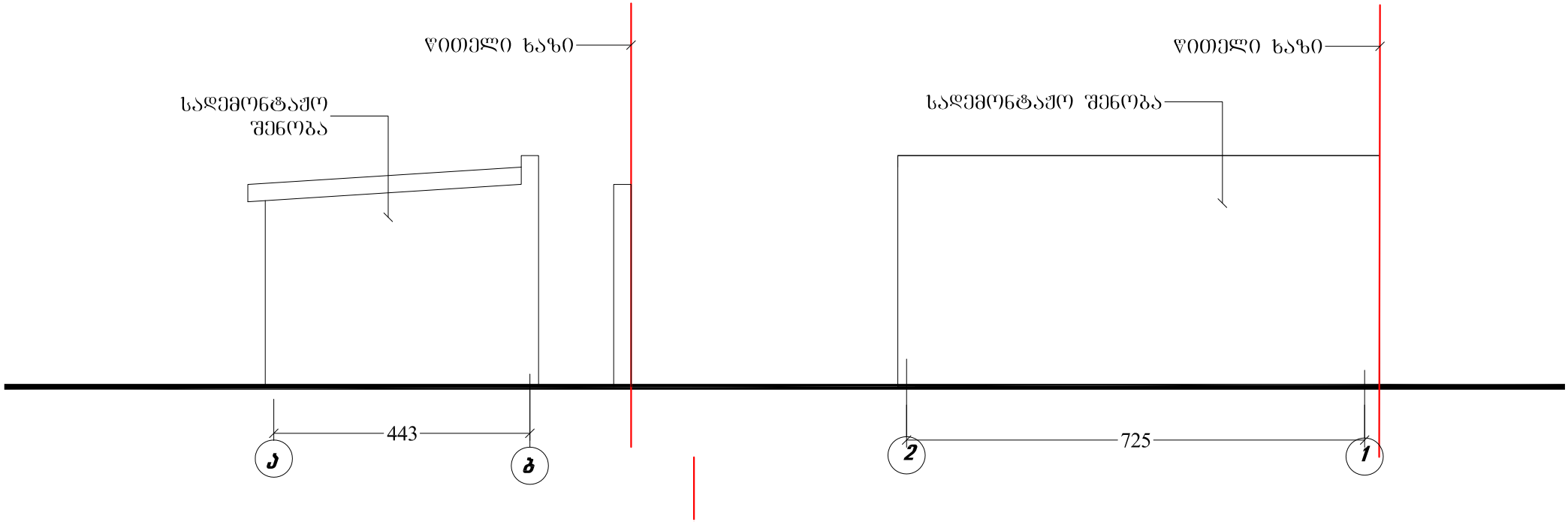

A-4	პროექტის №	დამკვეთი CLIENT	შპს "ნიუ ჰაუზი"	პროექტი/ მისამართი PROJECT	ქ. თბილისში, ერწყოს №11-ში (ნაკვ. ს.კ. 01.12.08.011.028) არსებული 1/1; 2/1; 3/1; 4/1/; 5/1 შენობებისა და ღობის დემონტაჟი			
თანამდებობა	გვარი	ხელმოწერა	ნახაზი DRWG.	ფასადი ა-ბ, ფასადი 2-1 ღერძებში -შენობა №1/1	თარიღი	5.02.2017	არქიტექტურული ნაწილი ARCHITECTURE	
დირექტორი	მ.გიორგობიანი				პროექტირება		შ.პ.ს MHD Group	
პრ. პატრონი					№ / პროექტ. REV. / თარიღი DATE			
					1			
დაამუშავა	მ.გიორგობიანი				2			
					3			
					მასშტაბი SCALE	სტადია STAGE	ინდექსი	ფურც.
					1:100	დემონტაჟი	ა-	

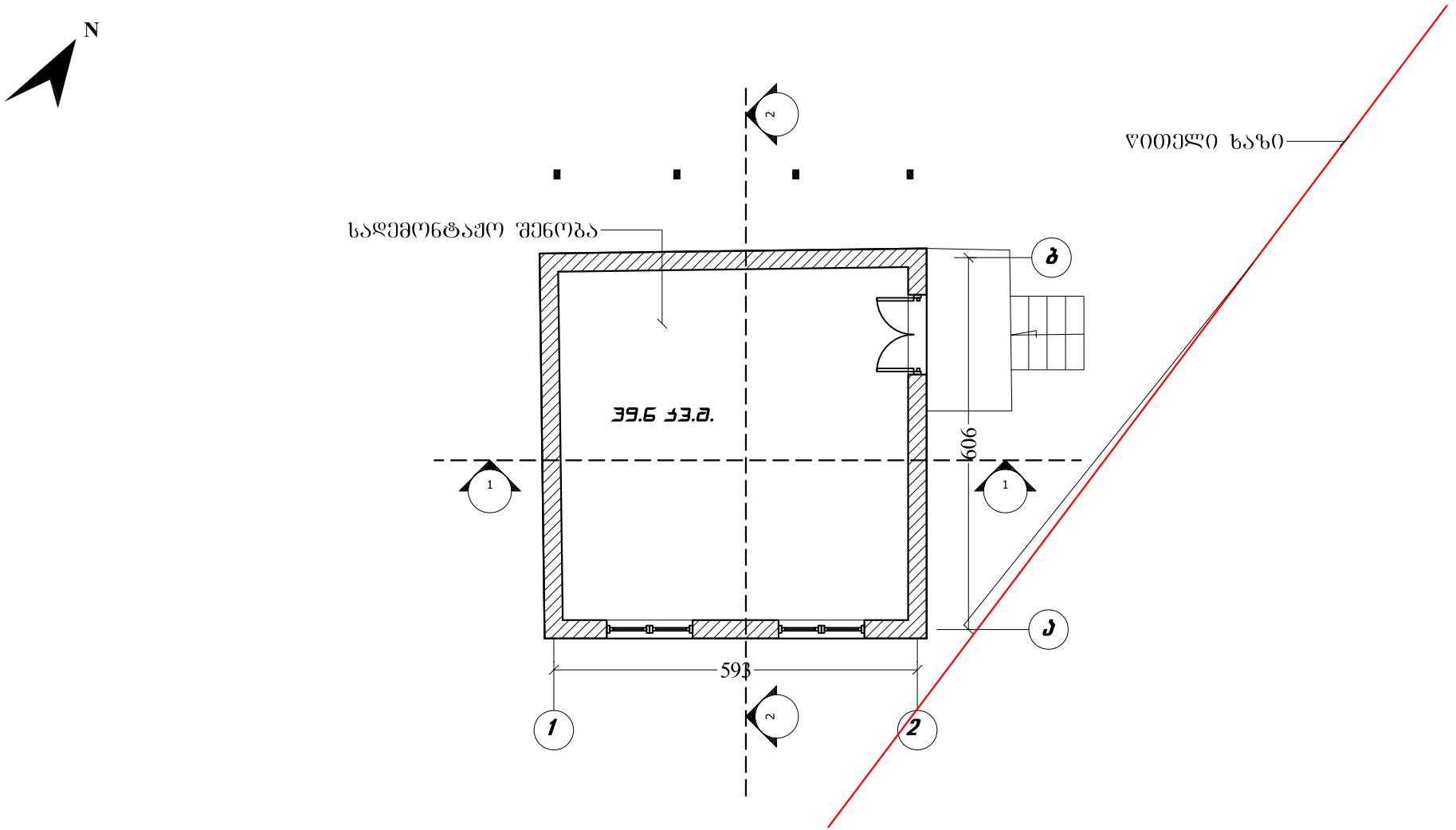

A-4	პროექტის №	დამკვეთი CLIENT	შპს "ნიუ ჰაუზი"	პროექტი/ მისამართი PROJECT	ქ. თბილისში, ერწყოს №11-ში (ნაკვ. ს.კ. 01.12.08.011.028) არსებული 1/1; 2/1; 3/1; 4/1/; 5/1 შენობებისა და ღობის დემონტაჟი			
თანამდებობა	გვარი	ხელმოწერა		ნახაზი DRWG.		თარიღი	5.02.2017	არქიტექტურული ნაწილი ARCHITECTURE
დირექტორი	მ.გიორგობიანი			გეგმა-შენობა №2/1		პროექტირება		
პრ. პვტორი						№ / პროექტ. REV. / თარიღი DATE		შ.პ.ს MHD Group
						1		
დაამუშავა	მ.გიორგობიანი					2		
						3		
						მასშტაბი SCALE	სტადია STAGE	ინდექსი / ფურც.
						1:100	დემონტაჟი	ა-

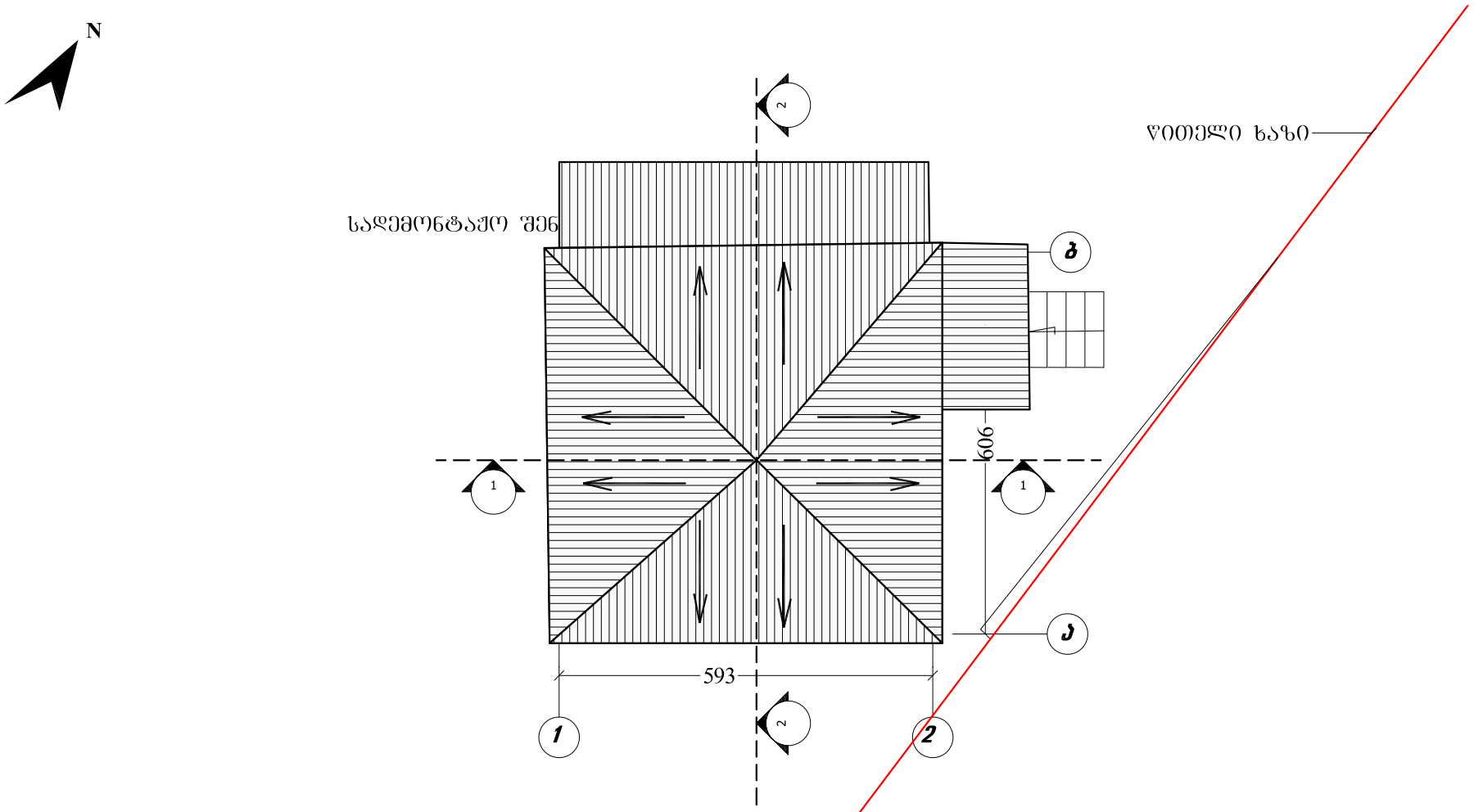

A-4	პროექტის №	დამკვეთი CLIENT	შპს "ნიუ ჰაუზი"	პროექტი/ მისამართი PROJECT	ძ. თბილისში, ერწყოს №11-ში (ნაკვ. ს.კ. 01.12.08.011.028) არსებული 1/1; 2/1; 3/1; 4/1; 5/1 შენობებისა და ღობის დემონტაჟი			
თანამდებობა	გვარი	ხელმოწერა	ნახაზი DRWG.	სახურავის გეგმა-შენობა №2/1	თარიღი	5.02.2017	არქიტექტურული ნაწილი ARCHITECTURE	
დირექტორი	მ.გიორგობიანი				პროექტირება		შ.პ.ს MHD Group	
პრ. პვტორი					№ / პროექტ. REV. / თარიღი DATE			
					1			
დაამუშავა	მ.გიორგობიანი				2			
					3			
					მასშტაბი SCALE	სტადია STAGE	ინდექსი	ფურც.
					1:100	დემონტაჟი	ა-	

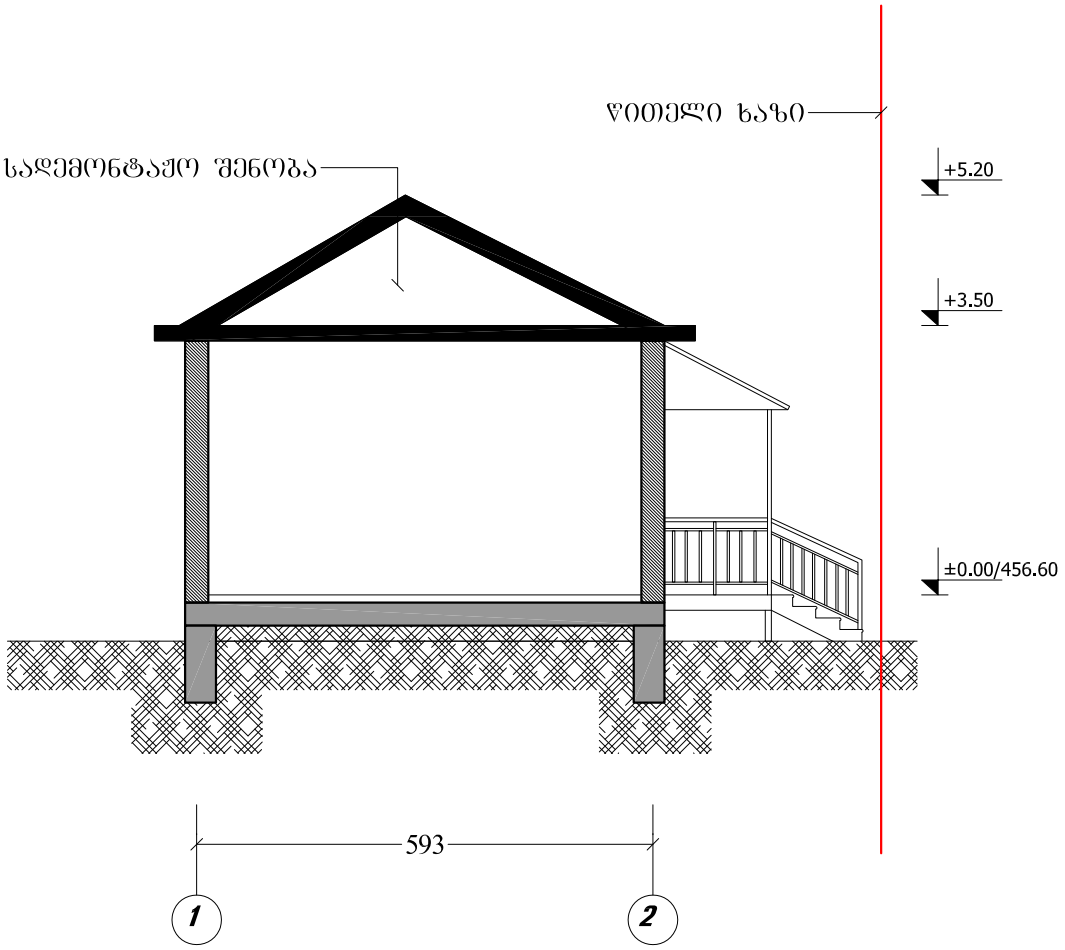

A-4	პროექტის №	დამკვეთი CLIENT	შპს "ნიუ ჰაუზი"	პროექტი/ მისამართი PROJECT	ქ. თბილისში, ერწყოს №11-ში (ნაკვ. ს.კ. 01.12.08.011.028) არსებული 1/1; 2/1; 3/1; 4/1; 5/1 შენობებისა და ღობის დემონტაჟი			
თანამდებობა	გვარი	ხელმოწერა		ნახაზი DRWG.	ჭრილი 1-1-შენობა №2/1	თარიღი	5.02.2017	არქიტექტურული ნაწილი ARCHITECTURE
დირექტორი	მ.გიორგობიანი					პროექტირება		
პრ. ავტორი						№ / პროექტ. REV. / თარიღი DATE		შ.პ.ს MHD Group
						1		
დაამუშავა	მ.გიორგობიანი					2		
						3		
						მასშტაბი SCALE	სტადია STAGE	ინდექსი / ფურც.
						1:100	დემონტაჟი	ა-

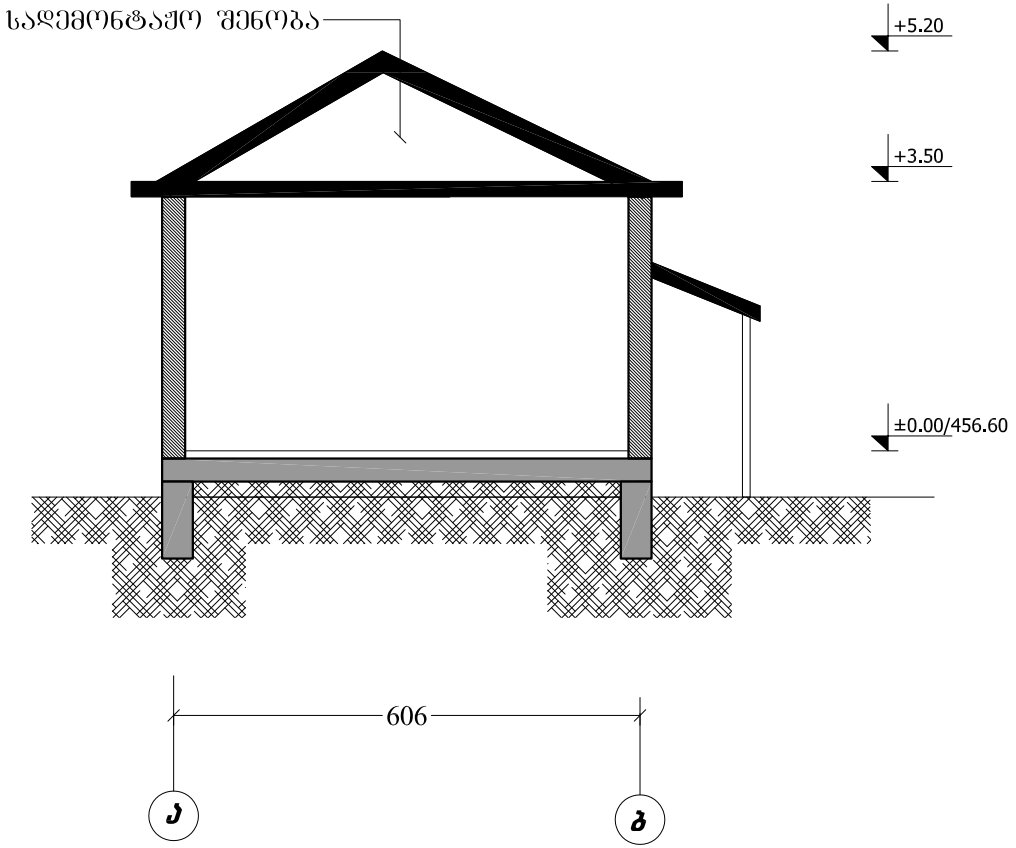

A-4	პროექტის №	დამკვეთი CLIENT	შპს "ნიუ ჰაუზი"	პროექტი/ მისამართი PROJECT	ქ. თბილისში, ერეკლეს №11-ში (ნაკვ. ს.კ. 01.12.08.011.028) არსებული 1/1; 2/1; 3/1; 4/1; 5/1 შენობებისა და ღობის დემონტაჟი			
თანამდებობა	გვარი	ხელმოწერა		ნახაზი DRWG.	ჭრილი 2-2-შენობა №2/1	თარიღი	5.02.2017	არქიტექტურული ნაწილი ARCHITECTURE
დირექტორი	მ.გიორგობიანი					პროექტირება		
პრ. ავტორი						№ / პროექტ. REV. / თარიღი DATE		შ.პ.ს MHD Group
						1		
დაამუშავა	მ.გიორგობიანი					2		
						3		
						მასშტაბი SCALE	სტადია STAGE	ინდექსი / ფურც.
						1:100	დემონტაჟი	ა-

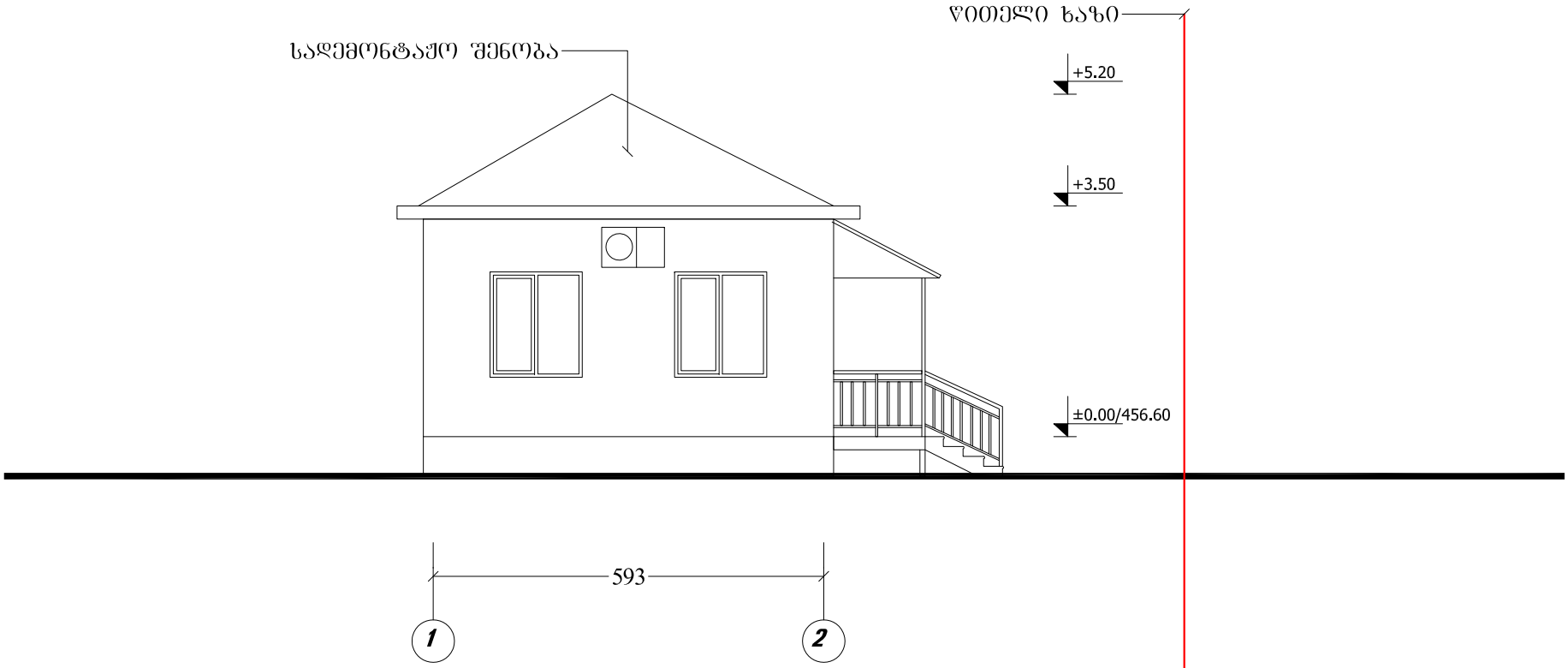

A-4	პროექტის №	დამკვეთი CLIENT	შპს "ნიუ ჰაუზი"	პროექტი/ მისამართი PROJECT	ქ. თბილისში, ერწყოს №11-ში (ნაკვ. ს.კ. 01.12.08.011.028) არსებული 1/1; 2/1; 3/1; 4/1/; 5/1 შენობებისა და ღობის დემონტაჟი			
თანამდებობა	გვარი	ხელმოწერა	ნახაზი DRWG.	ფასადი 1-2 ღერძებში-შენობა №2/1	თარიღი	5.02.2017	არქიტექტურული ნაწილი ARCHITECTURE	
დირექტორი	მ.გიორგობიანი				პროექტირება		შ.პ.ს MHD Group	
პრ. პვტორი					№ / პროექტ. REV. / თარიღი DATE			
					1			
დაამუშავა	მ.გიორგობიანი				2			
					3			
					მასშტაბი SCALE	სტადია STAGE	ინდექსი	ფურც.
					1:100	დემონტაჟი	პ-	

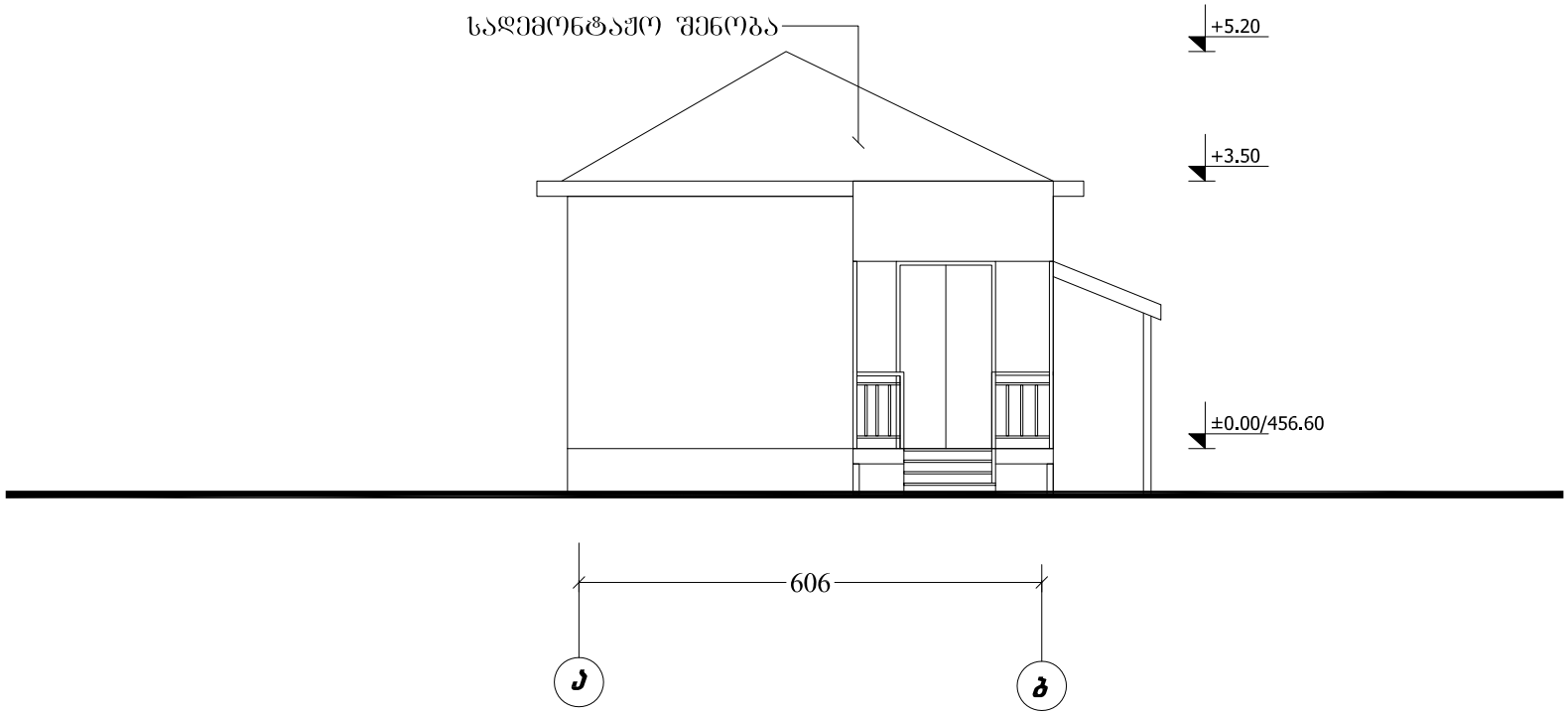

A-4	პროექტის №	დამკვეთი CLIENT	შპს "ნიუ ჰაუზი"	პროექტი/ მისამართი PROJECT	ქ. თბილისში, ერწყოს №11-ში (ნაკვ. ს.კ. 01.12.08.011.028) არსებული 1/1; 2/1; 3/1; 4/1; 5/1 შენობებისა და ღობის დემონტაჟი			
თანამდებობა	გვარი	ხელმოწერა	ნახაზი DRWG.	ფასადი ა-ბ ღერძებში-შენობა №2/1	თარიღი	5.02.2017	არქიტექტურული ნაწილი ARCHITECTURE	
დირექტორი	მ.გიორგობიანი				პროექტირება			
პრ. ავტორი					№	პროექტ. REV.	თარიღი DATE	შ.პ.ს MHD Group
					1			
დაამუშავა	მ.გიორგობიანი				2			
					3			
					მასშტაბი SCALE	სტადია STAGE	ინდექსი	ფურც.
					1:100	დემონტაჟი	ა-	

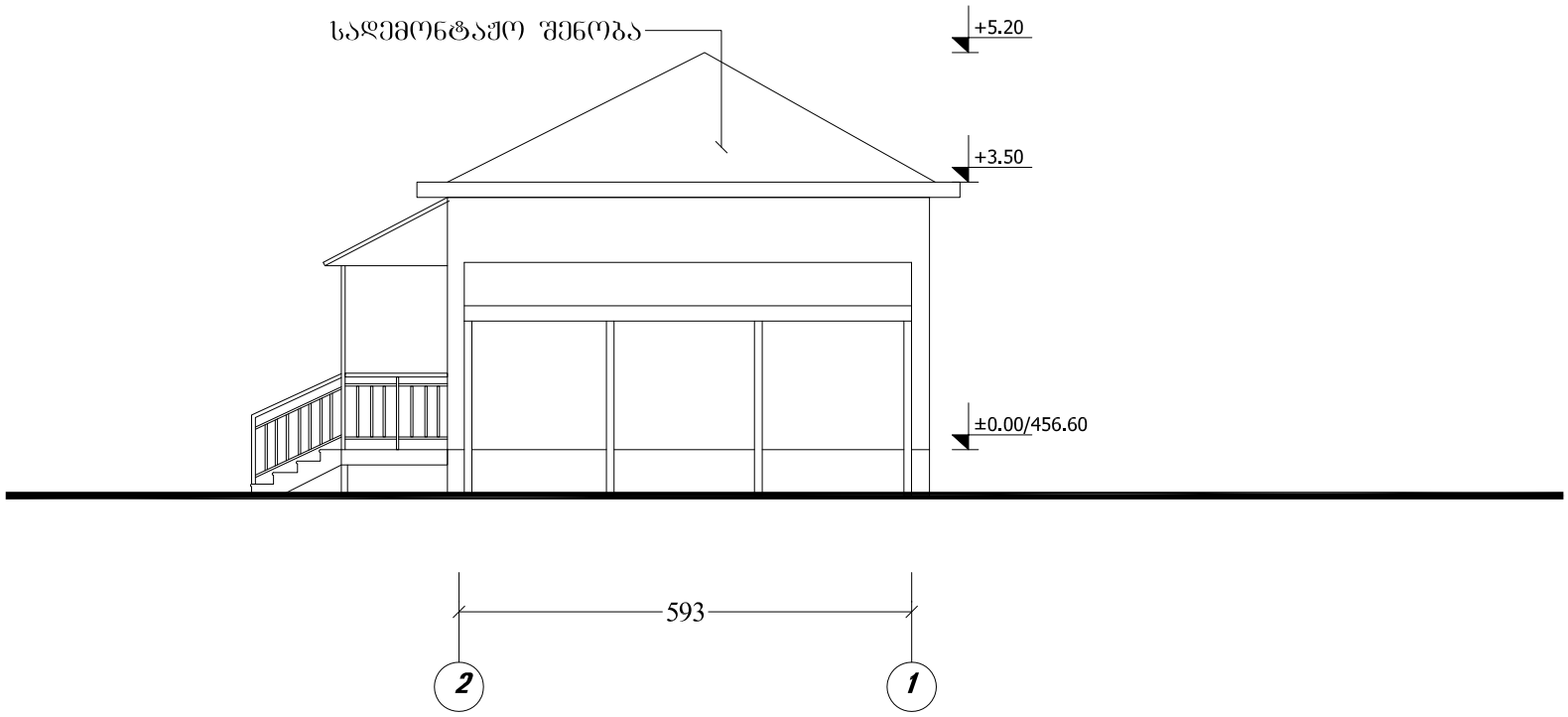

A-4	პროექტის №	დამკვეთი CLIENT	შპს "ნიუ ჰაუზი"	პროექტი/ მისამართი PROJECT	ქ. თბილისში, ერწყოს №11-ში (ნაკვ. ს.კ. 01.12.08.011.028) არსებული 1/1; 2/1; 3/1; 4/1/; 5/1 შენობებისა და ღობის დემონტაჟი			
თანამდებობა	გვარი	ხელმოწერა		ნახაზი DRWG.	ფასადი 2-1 ღერძებში-შენობა №2/1	თარიღი	5.02.2017	არქიტექტურული ნაწილი ARCHITECTURE
დირექტორი	გ.გიორგობიანი					პროექტირება		
პრ. პატრონი						№ / პროექტ. REV. / თარიღი DATE		შ.პ.ს MHD Group
						1		
დაამუშავა	გ.გიორგობიანი					2		
						3		
						მასშტაბი SCALE	სტადია STAGE	ინდექსი / ფურც.
						1:100	დემონტაჟი	პ-

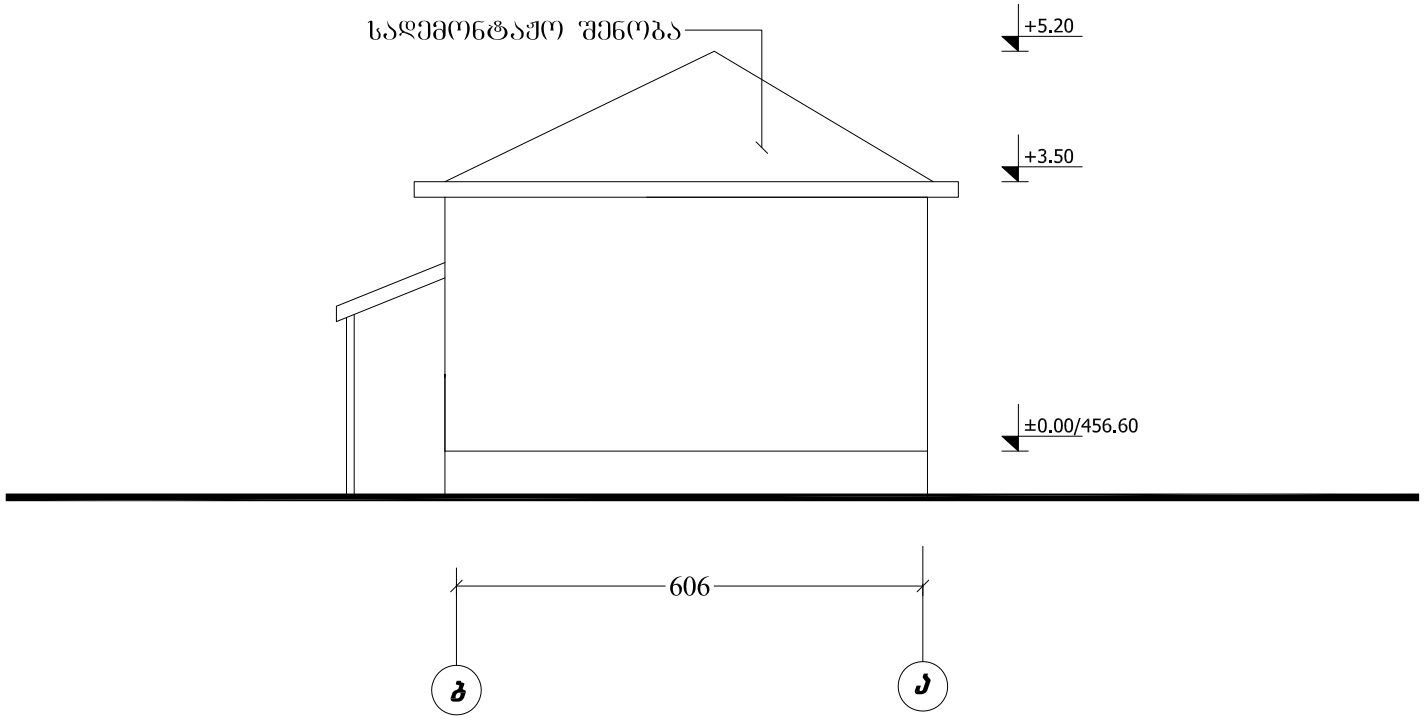

A-4	პროექტის №	დამკვეთი CLIENT	შპს "ნიუ ჰაუზი"	პროექტი/ მისამართი PROJECT	ქ. თბილისში, ერწყოს №11-ში (ნაკვ. ს.კ. 01.12.08.011.028) არსებული 1/1; 2/1; 3/1; 4/1/; 5/1 შენობებისა და ღობის დემონტაჟი			
თანამდებობა	გვარი	ხელმოწერა		ნახაზი DRWG.	ფასადი ბ-ა ღერძებში-შენობა №2/1	თარიღი	5.02.2017	არქიტექტურული ნაწილი ARCHITECTURE
დირექტორი	მ.გიორგობიანი					პროექტირება		
პრ. ავტორი						№ / პროექტ. REV. / თარიღი DATE		შ.პ.ს MHD Group
						1		
დაამუშავა	მ.გიორგობიანი					2		
						3		
						მასშტაბი SCALE	სტადია STAGE	ინდექსი / ფურც.
						1:100	დემონტაჟი	ა-

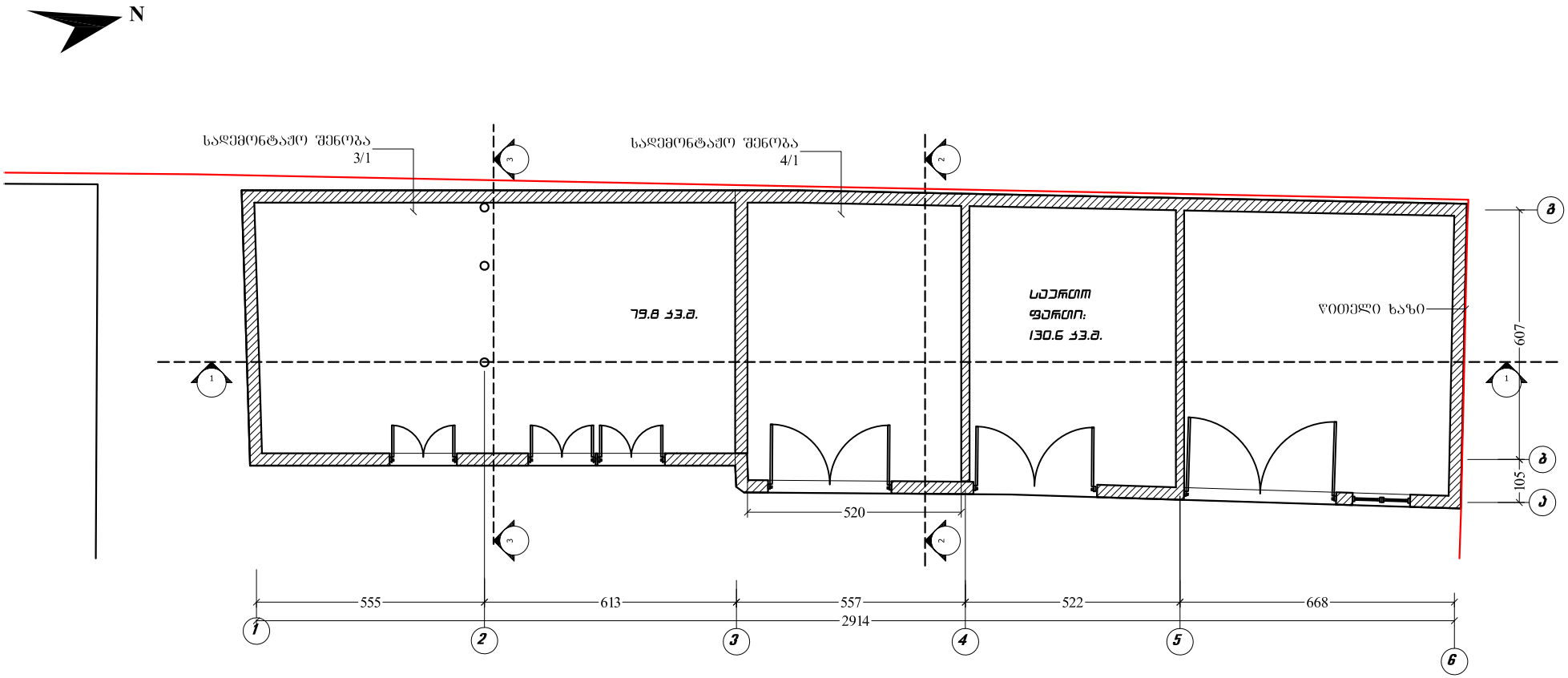

A-4	პროექტის №	დამკვეთი CLIENT	შპს "ნიუ ჰაუზი"	პროექტი/ მისამართი PROJECT	ქ. თბილისში, ერწყოს №11-ში (ნაკვ. ს.კ. 01.12.08.011.028) არსებული 1/1; 2/1; 3/1; 4/1; 5/1 შენობებისა და ღობის დემონტაჟი			
თანამდებობა	გვარი	ხელმოწერა		ნახაზი DRWG.		თარიღი	5.02.2017	არქიტექტურული ნაწილი ARCHITECTURE
დირექტორი	მ.გიორგობიანი			გეგმა-შენობა №3/1, 4/1		პორექტირება		
პრ. პვტორი						№	პორექტ. REV.	თარიღი DATE
						1		
დაამუშავა	მ.გიორგობიანი					2		
						3		
						მასშტაბი SCALE	სტადია STAGE	ინდექსი
						1:150	დემონტაჟი	პ-

შ.პ.ს
MHD Group

MHD GROUP

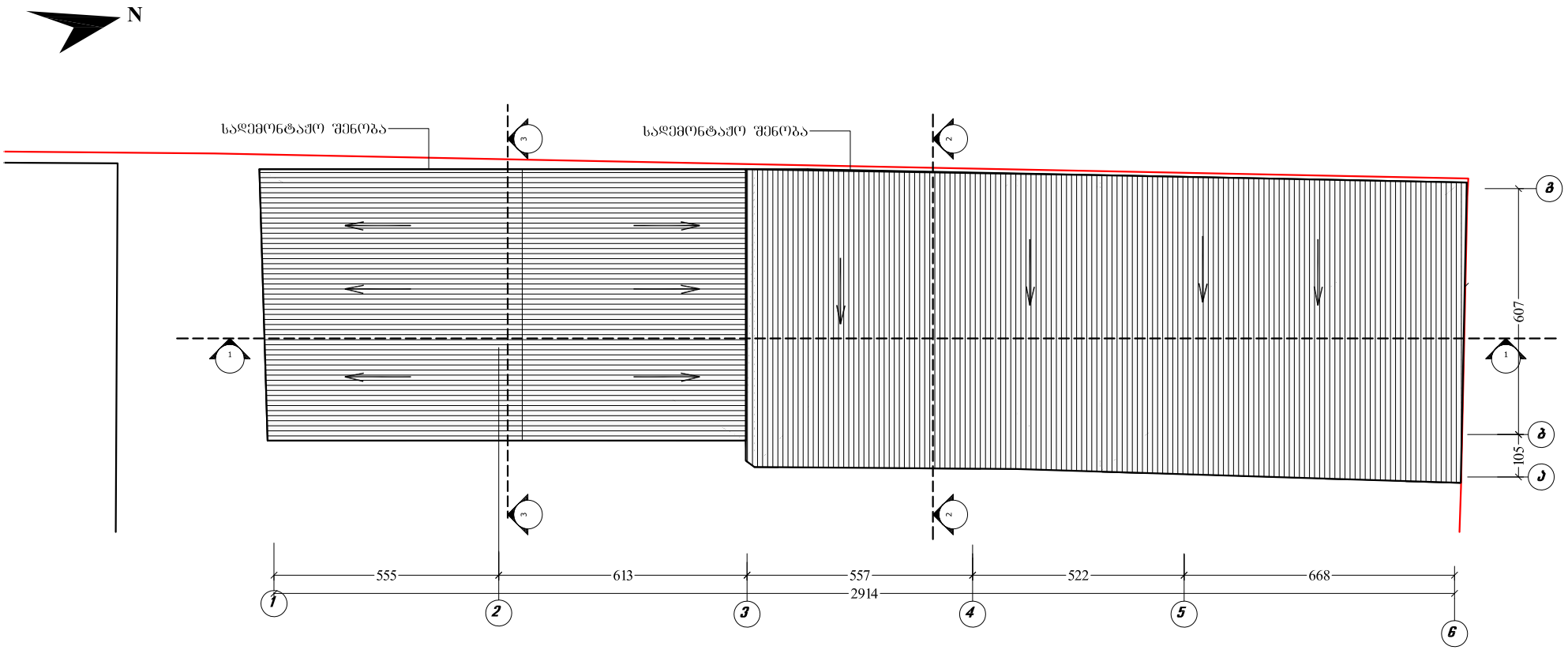

A-4	პროექტის №	დამკვეთი CLIENT	შპს "ნიუ ჰაუზი"	პროექტი/ მისამართი PROJECT	ქ. თბილისში, ერწყოს №11-ში (ნაკვ. ს.კ. 01.12.08.011.028) არსებული 1/1; 2/1; 3/1; 4/1; 5/1 შენობებისა და ღობის დემონტაჟი			
თანამდებობა	გვარი	ხელმოწერა		ნახაზი DRWG.	სახურავის გეგმა-შენობა №3/1, 4/1	თარიღი	5.02.2017	არქიტექტურული ნაწილი ARCHITECTURE
დირექტორი	გ.გიორგობიანი					პორექტირება		
პრ. პვტორი						№ / პორექტ. REV. / თარიღი DATE		შ.პ.ს MHD Group
						1		
დაამუშავა	გ.გიორგობიანი					2		
						3		
						მასშტაბი SCALE	სტადია STAGE	ინდექსი / ფურც.
						1:150	დემონტაჟი	ა-

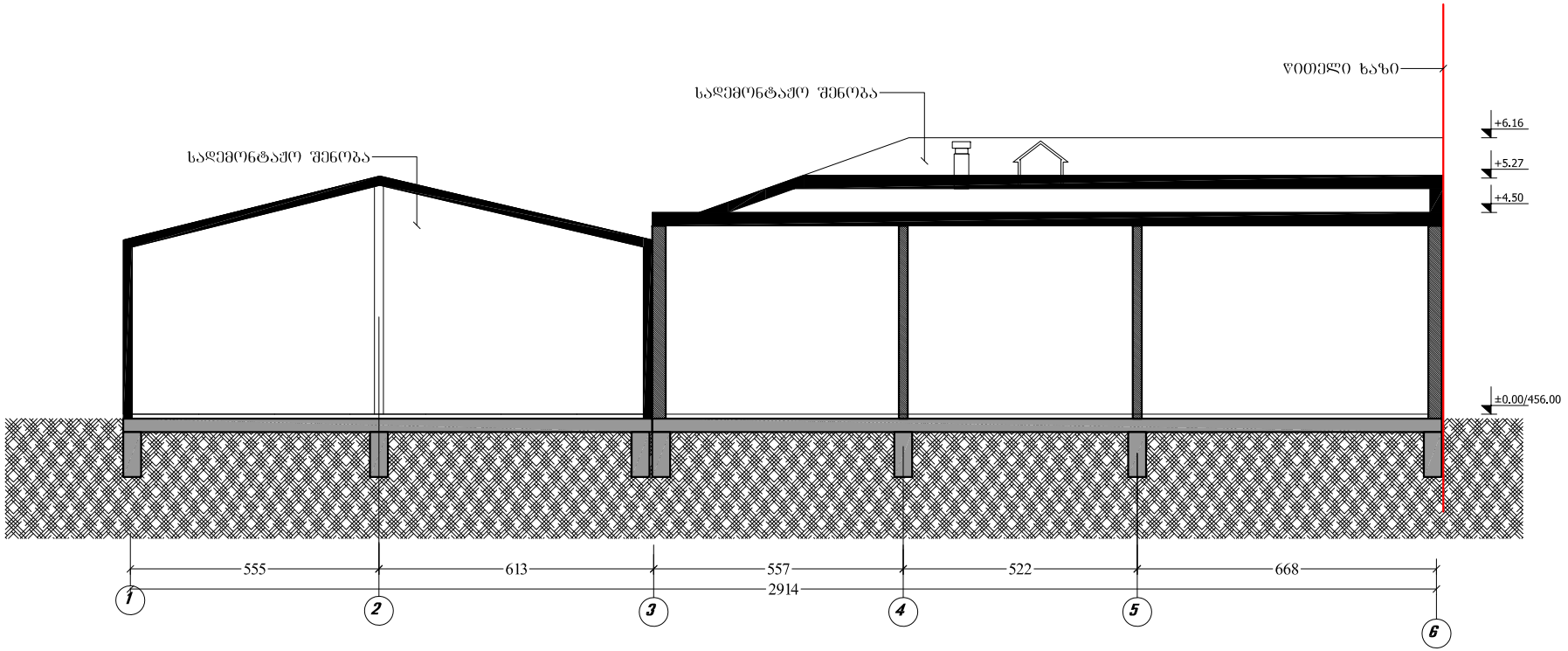

A-4	პროექტის №	დამკვეთი CLIENT	შპს "ნიუ ჰაუზი"	პროექტი/ მისამართი PROJECT	ქ. თბილისში, ერეკლეს №11-ში (ნაკვ. ს.კ. 01.12.08.011.028) არსებული 1/1; 2/1; 3/1; 4/1; 5/1 შენობებისა და ღობის დემონტაჟი			
თანამდებობა	გვარი	ხელმოწერა	ნახაზი DRWG.	ჭრილი 1-1-შენობა №3/1, 4/1	თარიღი	5.02.2017	არქიტექტურული ნაწილი ARCHITECTURE	
დირექტორი	გ.გიორგობიანი				პროექტირება		შ.პ.ს MHD Group	
პრ. ავტორი					№	პროექტ. REV.	თარიღი DATE	
					1			
დაამუშავა	გ.გიორგობიანი				2			
					3			
					მასშტაბი SCALE	სტადია STAGE	ინდექსი	ფურც.
					1:150	დემონტაჟი	ა-	

ჭრილი 2-2

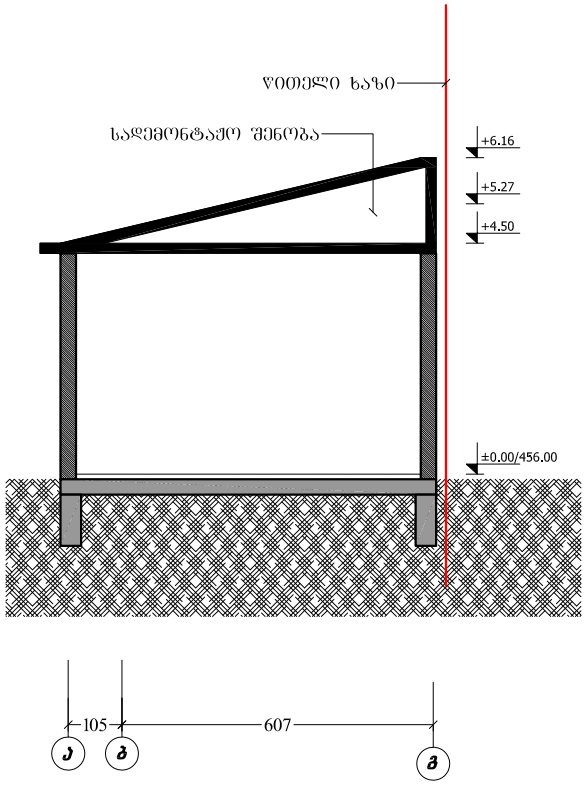

ჭრილი 3-3

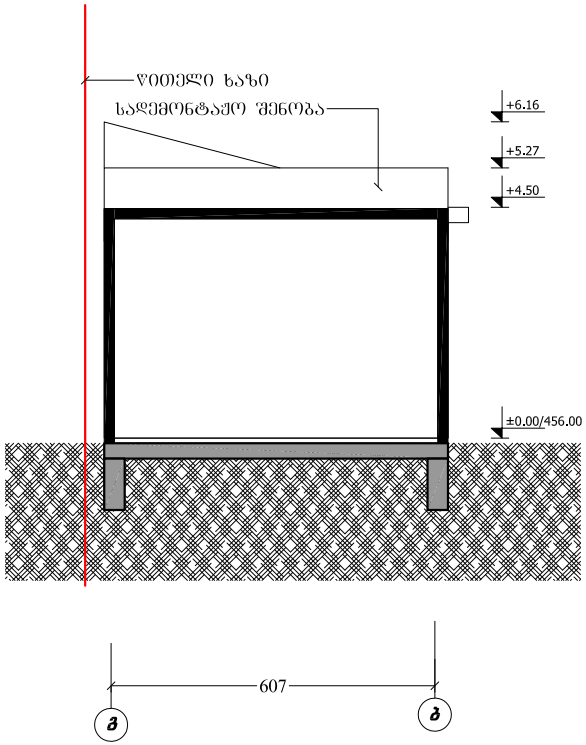

A-4	პროექტის №	დამკვეთი CLIENT	შპს "ნიუ ჰაუზი"	პროექტი/ მისამართი PROJECT	ქ. თბილისში, ერწყოს №11-ში (ნაკვ. ს.კ. 01.12.08.011.028) არსებული 1/1; 2/1; 3/1; 4/1; 5/1 შენობებისა და ღობის დემონტაჟი		
თანამდებობა	გვარი	ხელმოწერა		ნახაზი DRWG.	ჭრილი 2-2, ჭრილი 3-3-შენობა №3/1, 4/1	თარიღი	5.02.2017
დირექტორი	გ.გიორგობიანი					პროექტირება	
პრ. ავტორი						№ / პროექტ. REV. / თარიღი DATE	
						1	
						2	
დაამუშავა	გ.გიორგობიანი					3	
						მასშტაბი SCALE	სტადია STAGE
						1:150	დემონტაჟი

არქიტექტურული ნაწილი ARCHITECTURE

შ.პ.ს MHD Group

ინდექსი	ფურც.
პ-	

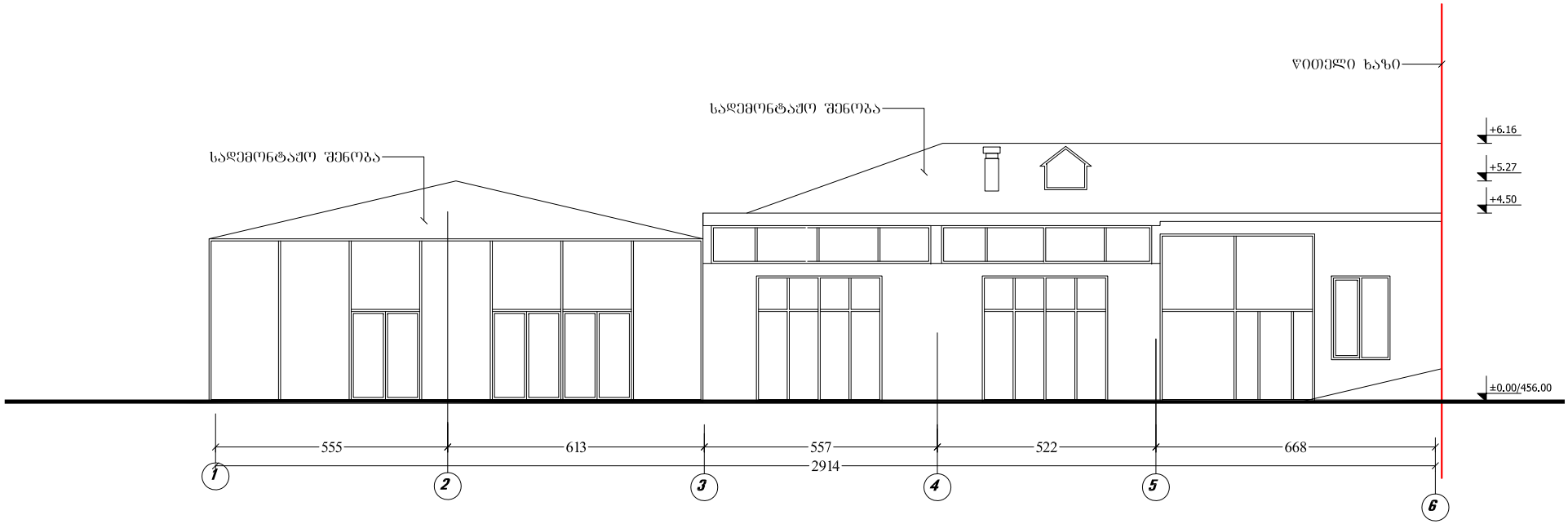

A-4	პროექტის №	დამკვეთი CLIENT	შპს "ნიუ ჰაუზი"	პროექტი/ მისამართი PROJECT	ქ. თბილისში, ერწყოს №11-ში (ნაკვ. ს.კ. 01.12.08.011.028) არსებული 1/1; 2/1; 3/1; 4/1; 5/1 შენობებისა და ღობის დემონტაჟი			
თანამდებობა	გვარი	ხელმოწერა	ნახაზი DRWG.	ფასადი 1-3 ღერძებში №3/1, 4/1	თარიღი	5.02.2017	არქიტექტურული ნაწილი ARCHITECTURE	
დირექტორი	გ.გიორგობიანი				პროექტირება			
პრ. ავტორი					№	პრ. REV.	თარიღი DATE	შ.პ.ს MHD Group
					1			
დაამუშავა	გ.გიორგობიანი				2			
					3			
					მასშტაბი SCALE	სტადია STAGE	ინდექსი	ფურც.
					1:150	დემონტაჟი	პ-	

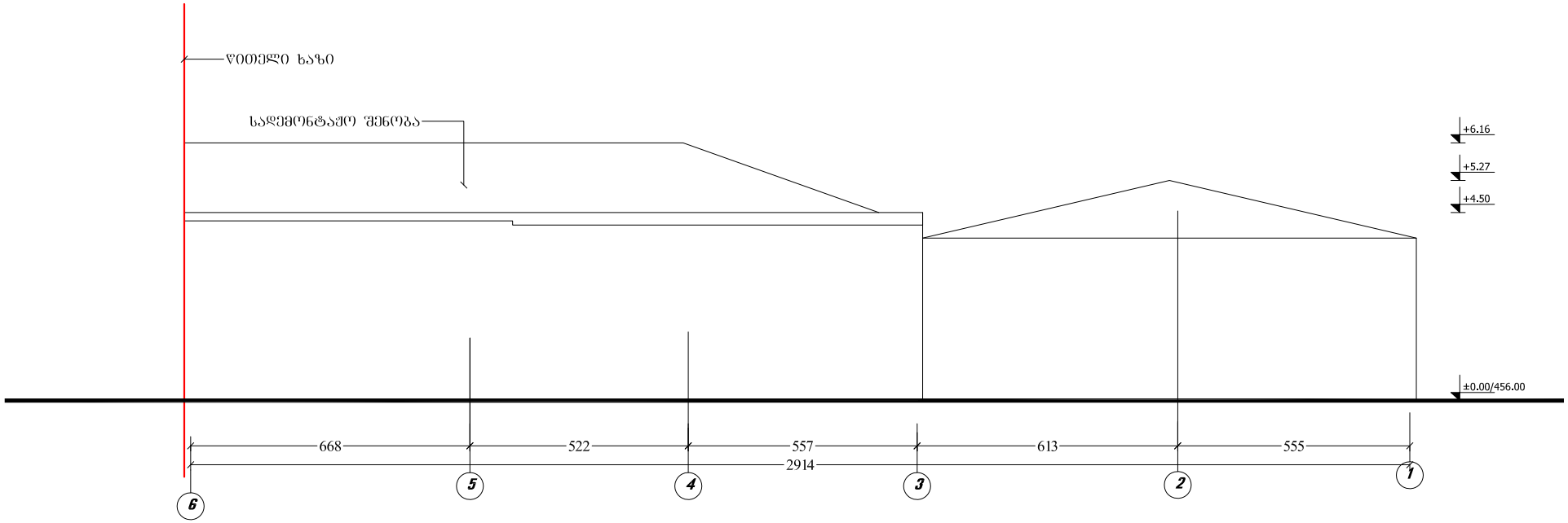

A-4	პროექტის №	დამკვეთი CLIENT	შპს "ნიუ ჰაუზი"	პროექტი/ მისამართი PROJECT	ქ. თბილისში, ერწყოს №11-ში (ნაკვ. ს.კ. 01.12.08.011.028) არსებული 1/1; 2/1; 3/1; 4/1; 5/1 შენობებისა და ღობის დემონტაჟი			
თანამდებობა	გვარი	ხელმოწერა		ნახაზი DRWG.	ფასადი 3-1 ღერძებში №3/1, 4/1	თარიღი	5.02.2017	არქიტექტურული ნაწილი ARCHITECTURE
დირექტორი	მ.გიორგობიანი					პროექტირება		
პრ. ავტორი						№ / პროექტ. REV. / თარიღი DATE		შ.პ.ს MHD Group
						1		
დაამუშავა	მ.გიორგობიანი					2		
						3		
						მასშტაბი SCALE	სტადია STAGE	ინდექსი / ფურც.
						1:150	დემონტაჟი	ა-

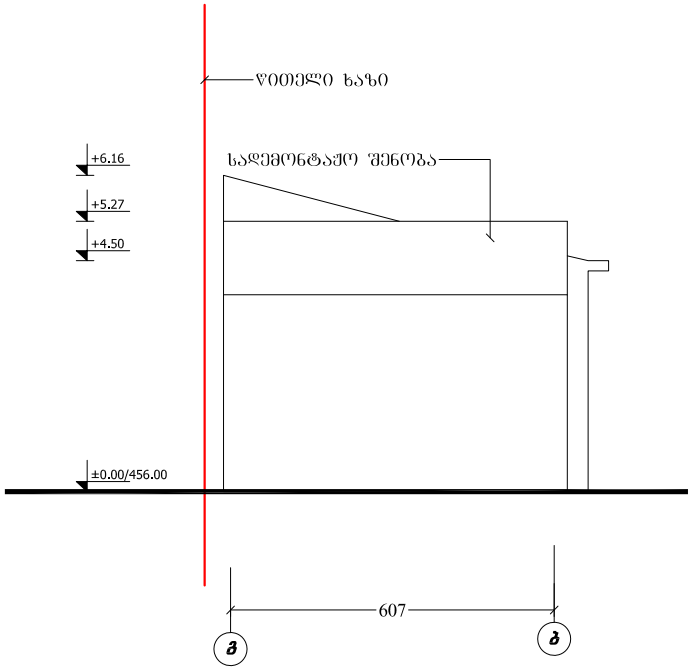

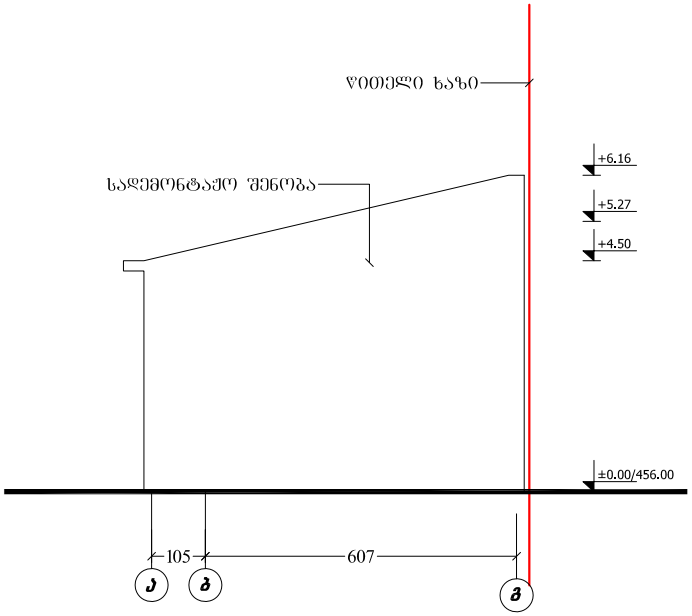

A-4	პროექტის №	დამკვეთი CLIENT	შპს "ნიუ ჰაუზი"	პროექტი/ მისამართი PROJECT	ქ. თბილისში, ერწყოს №11-ში (ნაკვ. ს.კ. 01.12.08.011.028) არსებული 1/1; 2/1; 3/1; 4/1; 5/1 შენობებისა და ღობის დემონტაჟი			
თანამდებობა	გვარი	ხელმოწერა	ნახაზი DRWG.	ფასადი გ-ბ, ა-გ ღერძებში -შენობა №3/1, 4/1	თარიღი	5.02.2017	არქიტექტურული ნაწილი ARCHITECTURE	
დირექტორი	გ.გიორგობიანი				პროექტირება			
პრ. ავტორი					№	პროექტ. REV.	თარიღი DATE	შ.პ.ს MHD Group
					1			
დაამუშავა	გ.გიორგობიანი				2			
					3			
					მასშტაბი SCALE	სტადია STAGE	ინდექსი	ფურც.
					1:150	დემონტაჟი	ა-	

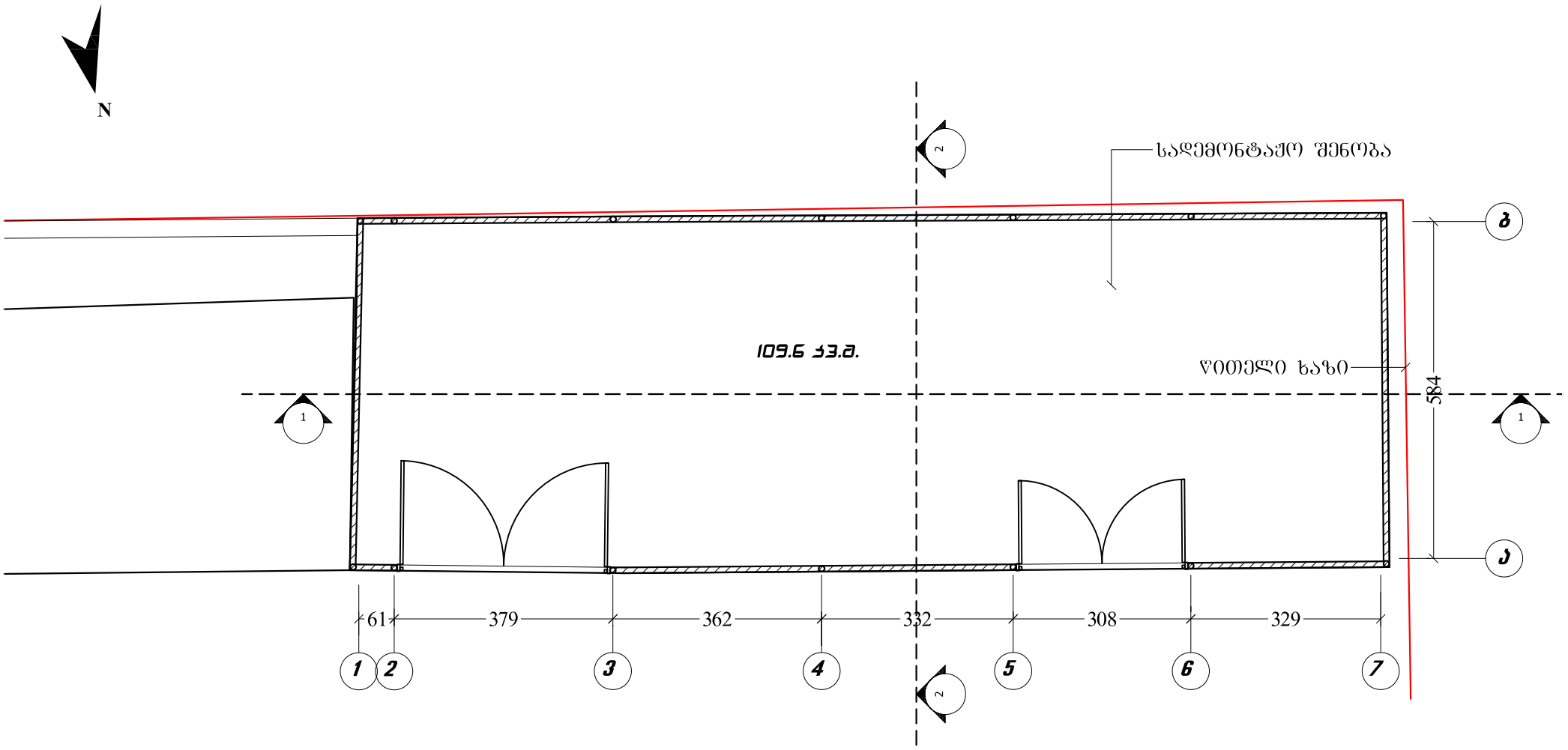

A-4	პროექტის №	დამკვეთი CLIENT	შპს "ნიუ ჰაუზი"	პროექტი/ მისამართი PROJECT	ქ. თბილისში, ერწყოს №11-ში (ნაკვ. ს.კ. 01.12.08.011.028) არსებული 1/1; 2/1; 3/1; 4/1/; 5/1 შენობებისა და ღობის დემონტაჟი			
თანამდებობა	გვარი	ხელმოწერა		ნახაზი DRWG.		თარიღი	5.02.2017	არქიტექტურული ნაწილი ARCHITECTURE
დირექტორი	მ.გიორგობიანი			გეგმა-შენობა №5/1		პროექტირება		
პრ. პვტორი						№	პროექტ. REV.	თარიღი DATE
						1		
დაამუშავა	მ.გიორგობიანი					2		
						3		
						მასშტაბი SCALE	სტადია STAGE	ინდექსი	ფურც.
						1:100	დემონტაჟი	ა-	

შ.პ.ს MHD Group

MHD GROUP

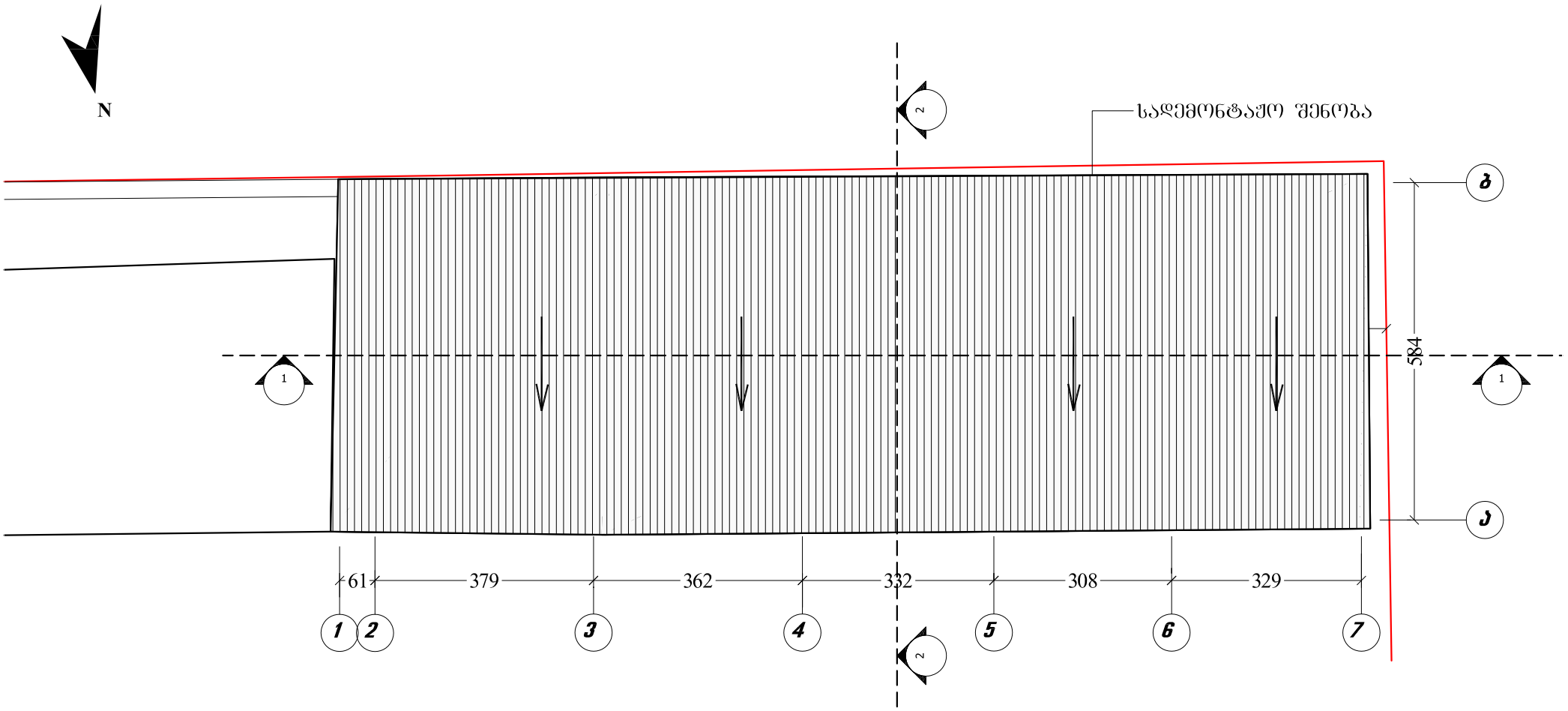

A-4	პროექტის №	დამკვეთი CLIENT	შპს "ნიუ ჰაუზი"	პროექტი/ მისამართი PROJECT	ქ. თბილისში, ერწყოს №11-ში (ნაკვ. ს.კ. 01.12.08.011.028) არსებული 1/1; 2/1; 3/1; 4/1; 5/1 შენობებისა და ღობის დემონტაჟი			
თანამდებობა	გვარი	ხელმოწერა	ნახაზი DRWG.	სახურავის გეგმა-შენობა №5/1	თარიღი	5.02.2017	არქიტექტურული ნაწილი ARCHITECTURE	
დირექტორი	მ.გიორგობიანი				პროექტირება		შ.პ.ს MHD Group	
პრ. პატრონი					№	პროექტ. REV.	თარიღი DATE	
					1			
დაამუშავა	მ.გიორგობიანი				2			
					3			
					მასშტაბი SCALE	სტადია STAGE	ინდექსი	ფურც.
					1:100	დემონტაჟი	ა-	

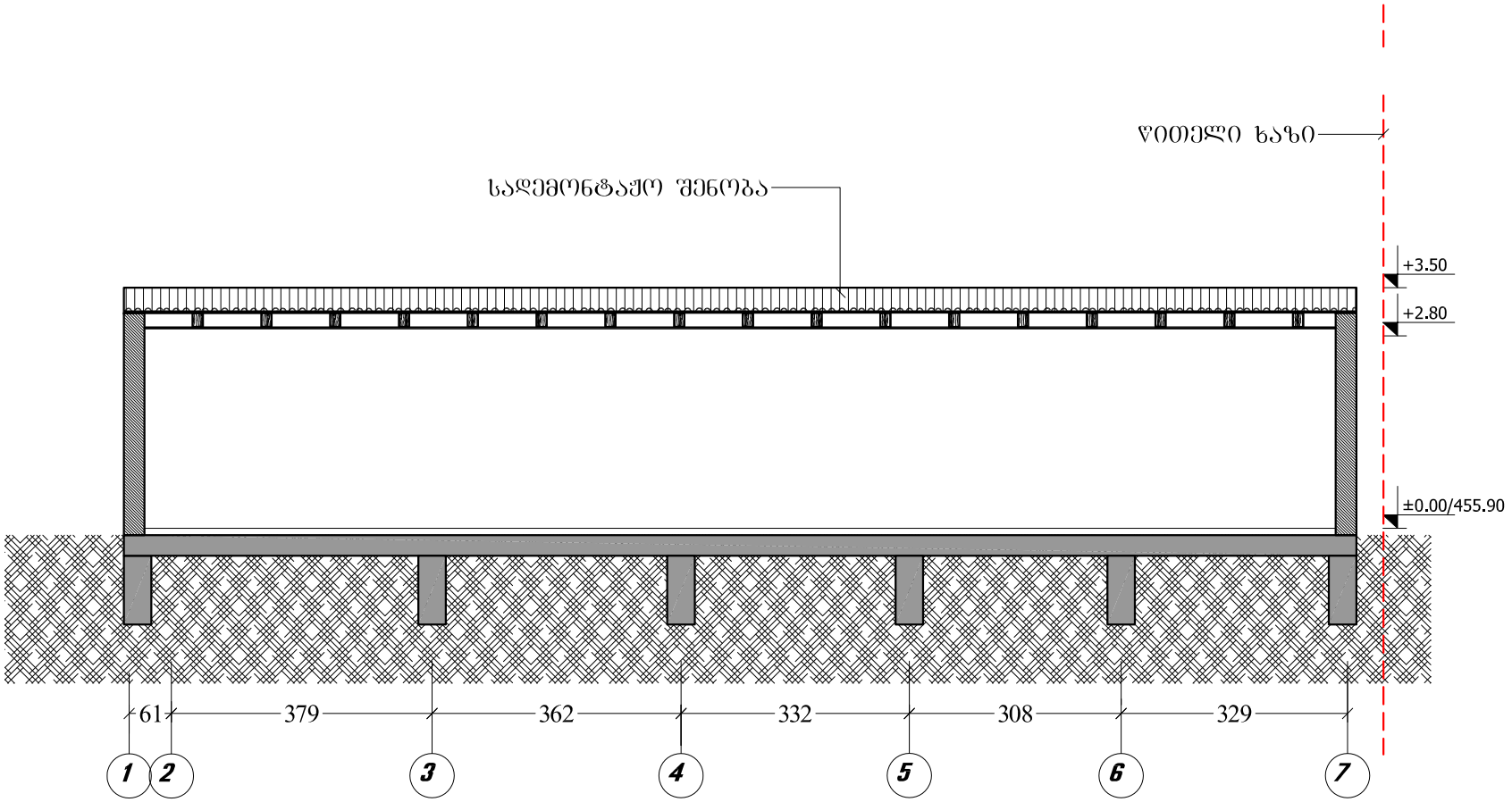

A-4	პროექტის №	დამკვეთი CLIENT	შპს "ნიუ ჰაუზი"	პროექტი/ მისამართი PROJECT	ქ. თბილისში, ერწყოს №11-ში (ნაკვ. ს.კ. 01.12.08.011.028) არსებული 1/1; 2/1; 3/1; 4/1; 5/1 შენობებისა და ღობის დემონტაჟი			
თანამდებობა	გვარი	ხელმოწერა		ნახაზი DRWG.		თარიღი	5.02.2017	არქიტექტურული ნაწილი ARCHITECTURE
დირექტორი	მ.გიორგობიანი					პროექტირება		
პრ. პატრონი						№	პროექტ. REV.	თარიღი DATE
						1		
დაამუშავა	მ.გიორგობიანი					2		
						3		
						მასშტაბი SCALE	სტადია STAGE	ინდექსი	ფურც.
						1:100	დემონტაჟი	ა-	

შ.პ.ს MHD Group

MHD GROUP

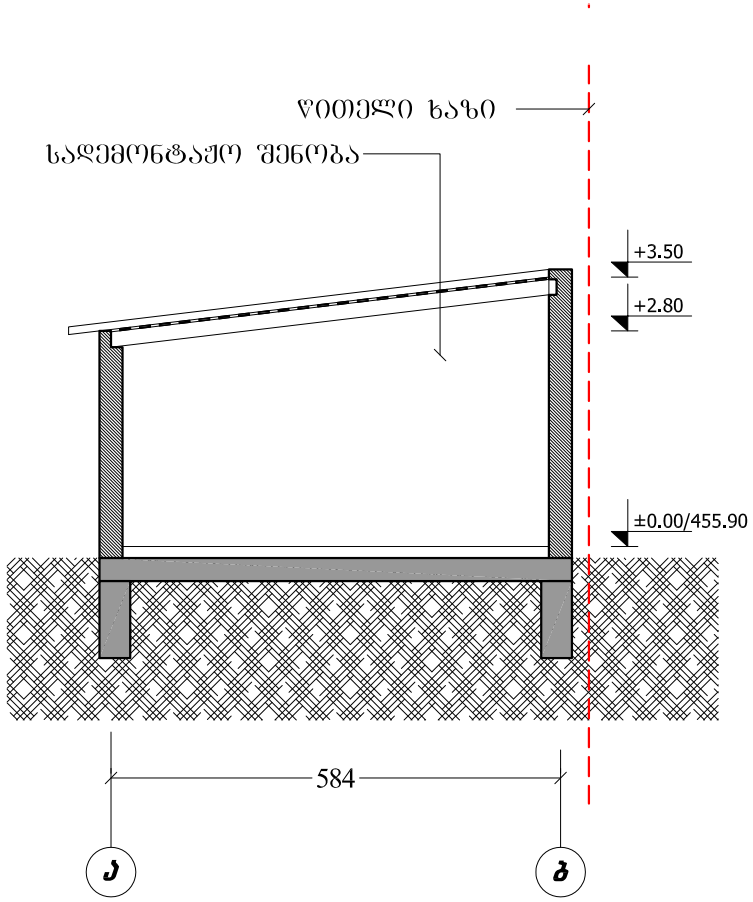

A-4	პროექტის №	დამკვეთი CLIENT	შპს "ნიუ ჰაუზი"	პროექტი/ მისამართი PROJECT	ქ. თბილისში, ერწყოს №11-ში (ნაკვ. ს.კ. 01.12.08.011.028) არსებული 1/1; 2/1; 3/1; 4/1; 5/1 შენობებისა და ღობის დემონტაჟი			
თანამდებობა	გვარი	ხელმოწერა	ნახაზი DRWG.	ჭრილი 2-2 -შენობა №5/1	თარიღი	5.02.2017	არქიტექტურული ნაწილი ARCHITECTURE	
დირექტორი	მ.გიორგობიანი				პროექტირება		შ.პ.ს MHD Group	
პრ. პატრონი					№	პროექტ. REV.	თარიღი DATE	
					1			
დაამუშავა	მ.გიორგობიანი				2			
					3			
					მასშტაბი SCALE	სტადია STAGE	ინდექსი	ფურც.
					1:100	დემონტაჟი	ა-	

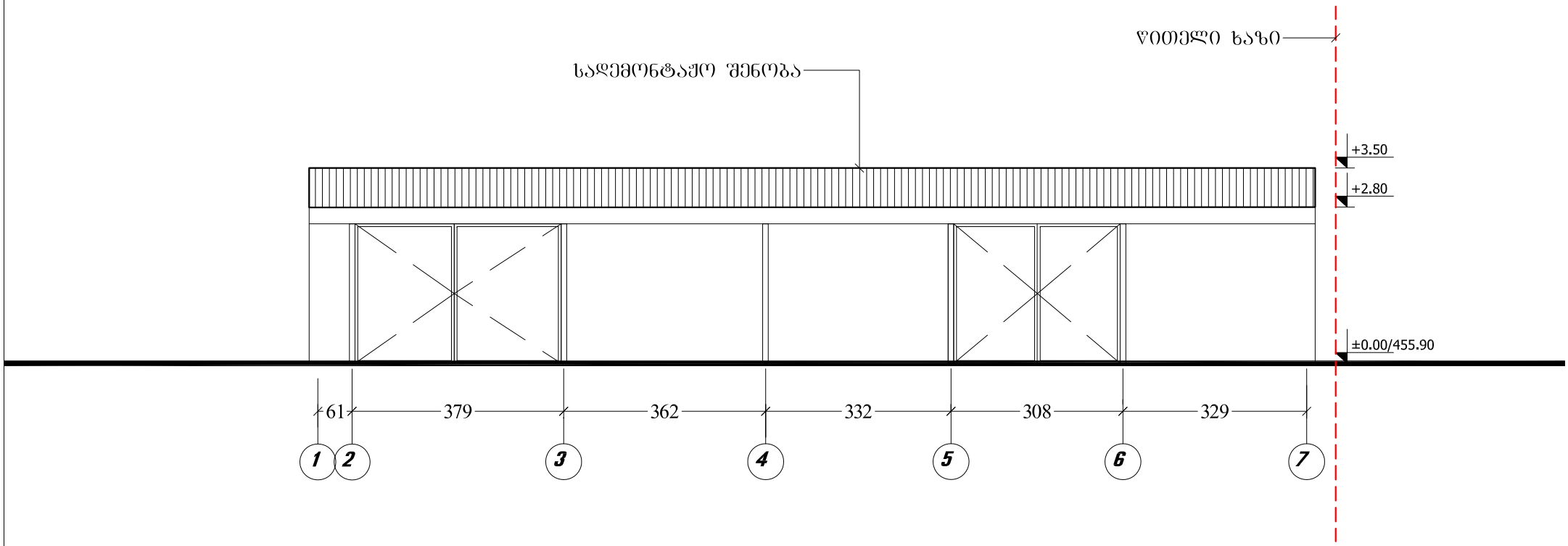

A-4	პროექტის №	დამკვეთი CLIENT	შპს "ნიუ ჰაუზი"	პროექტი/ მისამართი PROJECT	ქ. თბილისში, ერწყოს №11-ში (ნაკვ. ს.კ. 01.12.08.011.028) არსებული 1/1; 2/1; 3/1; 4/1; 5/1 შენობებისა და ღობის დემონტაჟი			
თანამდებობა	გვარი	ხელმოწერა		ნახაზი DRWG.	ფასადი 1-2 ღერძებში -შენობა №5/1	თარიღი	5.02.2017	არქიტექტურული ნაწილი ARCHITECTURE
დირექტორი	გ.გიორგობიანი					პროექტირება		შ.პ.ს MHD Group
პრ. ავტორი						№ / პროექტ. REV. / თარიღი DATE		
						1		
დაამუშავა	გ.გიორგობიანი					2		
						3		
						მასშტაბი SCALE	სტადია STAGE	ინდექსი / ფურც.
						1:100	დემონტაჟი	ა-

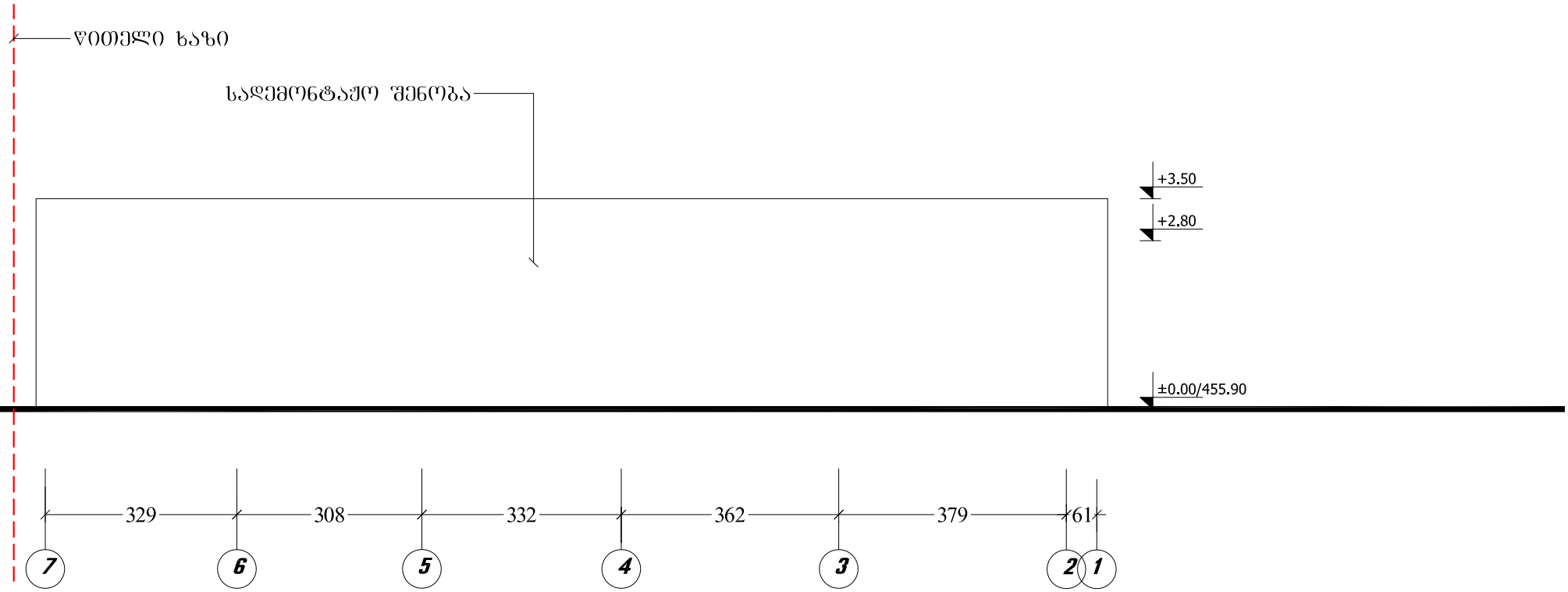

A-4	პროექტის №	დამკვეთი CLIENT	შპს "ნიუ ჰაუზი"	პროექტი/ მისამართი PROJECT	ქ. თბილისში, ერწყოს №11-ში (ნაკვ. ს.კ. 01.12.08.011.028) არსებული 1/1; 2/1; 3/1; 4/1/; 5/1 შენობებისა და ღობის დემონტაჟი			
თანამდებობა	გვარი	ხელმოწერა		ნახაზი DRWG.	ფასადი 2-1 ღერძებში -შენობა №5/1	თარიღი	5.02.2017	არქიტექტურული ნაწილი ARCHITECTURE
დირექტორი	გ.გიორგობიანი					პროექტირება		
პრ. პატრონი						№ / პროექტ. REV. / თარიღი DATE		შ.პ.ს MHD Group
						1		
დაამუშავა	გ.გიორგობიანი					2		
						3		
						მასშტაბი SCALE	სტადია STAGE	ინდექსი / ფურც.
						1:100	დემონტაჟი	პ-

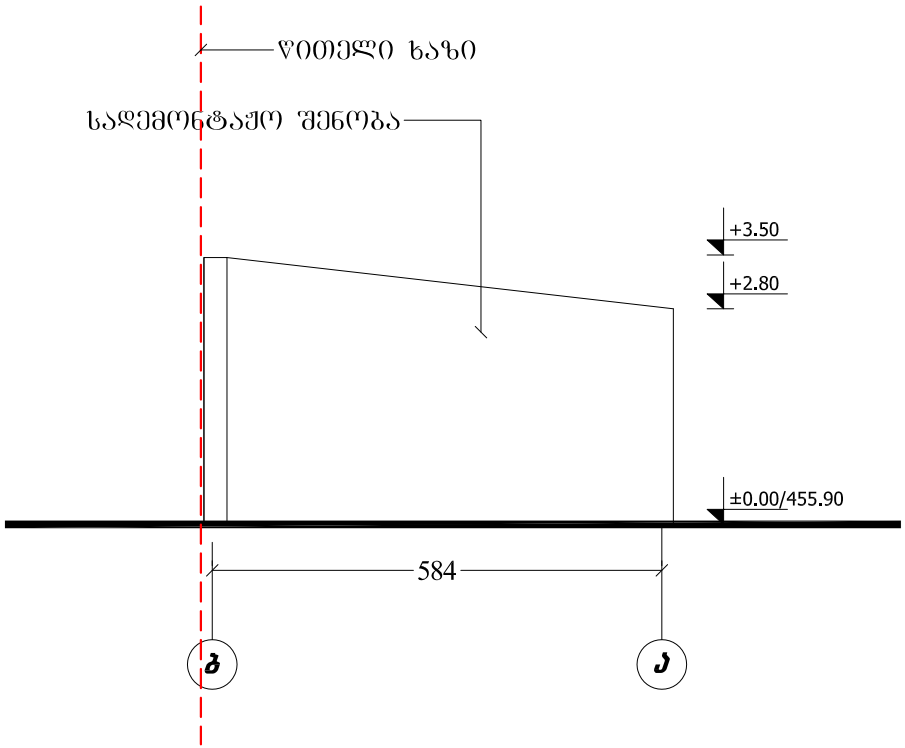

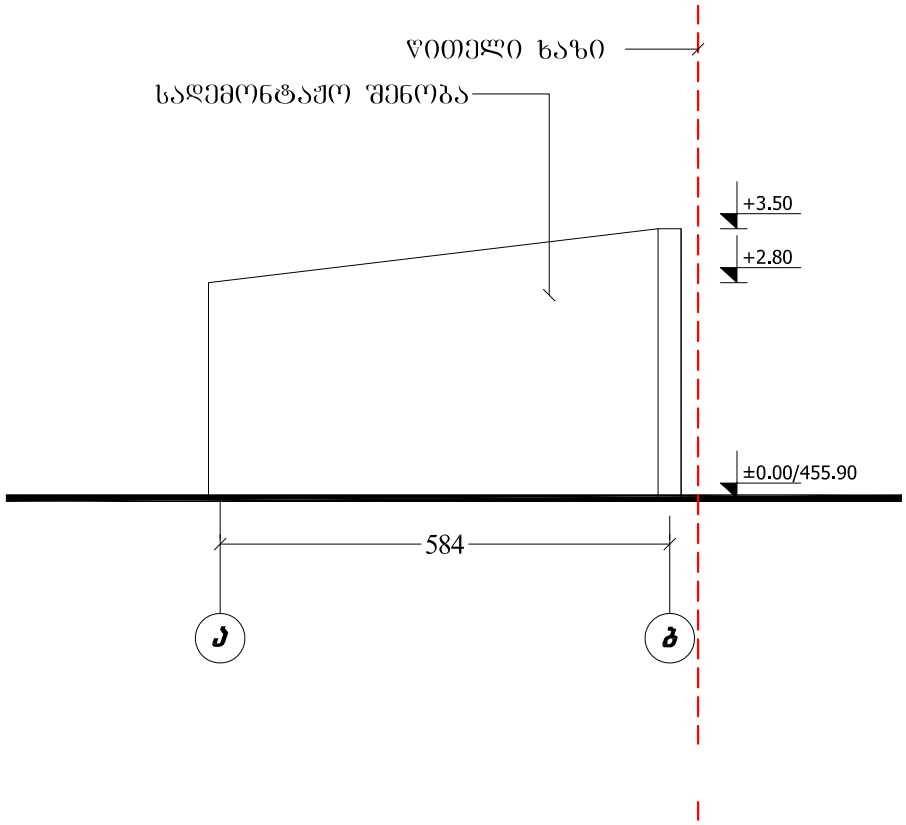

A-4	პროექტის №	დამკვეთი CLIENT	შპს "ნიუ ჰაუზი"	პროექტი/ მისამართი PROJECT	ქ. თბილისში, ერწყოს №11-ში (ნაკვ. ს.კ. 01.12.08.011.028) არსებული 1/1; 2/1; 3/1; 4/1; 5/1 შენობებისა და ღობის დემონტაჟი			
თანამდებობა	გვარი	ხელმოწერა		ნახაზი DRWG.	ფასადი ბ-ა, ა-ბ ღერძებში -შენობა №5/1	თარიღი	5.02.2017	არქიტექტურული ნაწილი ARCHITECTURE
დირექტორი	მ.გიორგობიანი					პროექტირება		
პრ. ავტორი						№ / პროექტ. REV. / თარიღი DATE		შ.პ.ს MHD Group
						1		
დაამუშავა	მ.გიორგობიანი					2		
						3		
						მასშტაბი SCALE	სტადია STAGE	ინდექსი / ფურც.
						1:100	დემონტაჟი	ა-

ქ. თბილისში, ერწოს №11-ში (ნაკვ. ს.კ. 01.12.08.011.028) არსებული 1/1; 2/1; 3/1; 4/1/; 5/1 შენობებისა და ღობის დემონტაჟი

დემონტაჟის განხორციელების შენაკრები კალენდარული გეგმა

№	ობიექტისა და სამუშაოების დასახელება	დემონტაჟი კვირეების მიხედვით	თვეების რაოდენობა დემონტაჟის პერიოდების მიხედვით											
			I თვე				II თვე				III თვე			
			Iკვირა	IIკვირა	IIIკვირა	IVკვირა	Iკვირა	IIკვირა	IIIკვირა	IVკვირა	Iკვირა	IIკვირა	IIIკვირა	IVკვირა
1	2	3	4	5	6	7	8	9	10	11	12	13	14	15
1	მოსამზადებელი სამუშაოები (დროებითი შენობა-ნაგებობები და სხვა) მობილიზაცია, ქსელების ჩაჭრა-გადალაგება; ფარდების ჩამოფარება და ა. შ.	1												
2	ტერიტორიაზე არსებული ლითონის მსუბუქი კონსტრუქციით ნაშენი 5/1 და 3/1 შენობების დემონტაჟი და გატანა სადემონტაჟო მოედნიდან	3												
3	ტერიტორიაზე არსებული №1/1 (წითელ ხაზამდე); 2/1 და 4/1 შენობის დემონტაჟი და გატანა სადემონტაჟო მოედნიდან	6												
4	არსებული ანაკრები კონსტრუქციებით მოწყობილი ღობის სრული დემონტაჟი და გატანა სადემონტაჟო მოედნიდან	4												
5	მიმდებარედ ტერიტორიის მოსუფთავება და ობიექტის ექსპლუატ. ჩაბარების წინა სამუშაოები	2												

1 შენობა-ნაგებობათა დემონტაჟის ხანგრძლივობა მიღებულია 3 თვის პერიოდში. მოპ-2

2. კალენდარულ თვეში მიღებულია 25 სამუშაო დღე შაბათის ჩათვლით, კვირა დასვენების დღედაა ჩათვლილი.