მშენებლობის დღიური გრაფიკი

სამუშაოთა ჩამონათვალი	I თვე			II თვე			III თვე			IV თვე			V თვე			VI თვე			VII თვე			VIII თვე			IX თვე			X თვე			XI თვე			XII თვე			XIII თვე			XIV თვე			XV თვე			XVI თვე			XVII თვე			XVIII თვე			XIX თვე		
	10	20	30	10	20	30	10	20	30	10	20	30	10	20	30	10	20	30	10	20	30	10	20	30	10	20	30	10	20	30	10	20	30	10	20	30	10	20	30	10	20	30	10	20	30	10	20	30	10	20	30	10	20	30
ხუთ სართულამდე გარე კედლების ბლოკით შევსება	90																																																						
ცამეტ სართულამდე რკ/ბ კარკასის მონტაჟი																																												370											
შენობის გადახურვა და მისი იზოლაციის მოწყობა																																														70							
გარე და შიდა კედლების ბლოკით შევსება																																															390						
გარე და შიდა კედლების გალესვა																																																350					
კარ-ფანჯრების მონტაჟი																																																				
იატაკების ცემენტის ხსნარით მოჭიმვა																																																	220				
ელ.გაყვანილობის და სანტექნიკური დგარების მონტაჟი																																																		180			
გარე კედლების შელებვა მოპირკეთება																																																			150		
ტერიტორიის დასუფთავება კეთილმოწყობა																																																				380	

ღობე

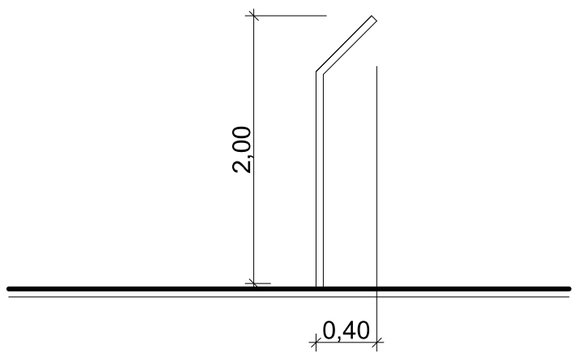

დირექტორი	თ.ბაღათურია		ქ.ზუგდიდის ქ. №32-34-ში მრავალბინიანი საცხოვრებელი სახლი		2017 წ
შეასრულა	ა.მაისაშვილი				
			მშენებლობის ორგანიზაცია	სტადია	ფურცლი	სულ
				მ.ო.		
			მშენებლობის დღიური გრაფიკი	შ.პ.ს. "კოლხა-07„		