საპროექტო საოპერატორო შენობის გეგმა 1:100 მ.

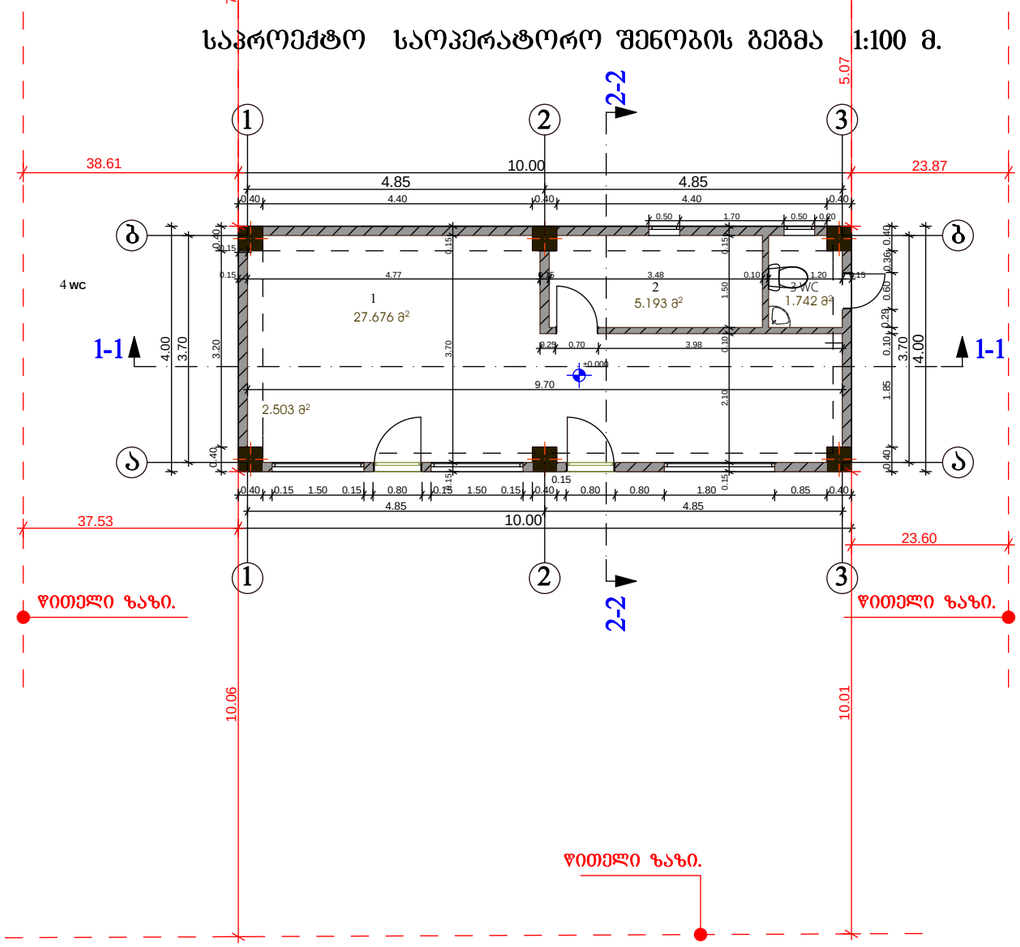

საპროექტო საოპერატორო შენობის სახურავის გეგმა 1:100 მ.

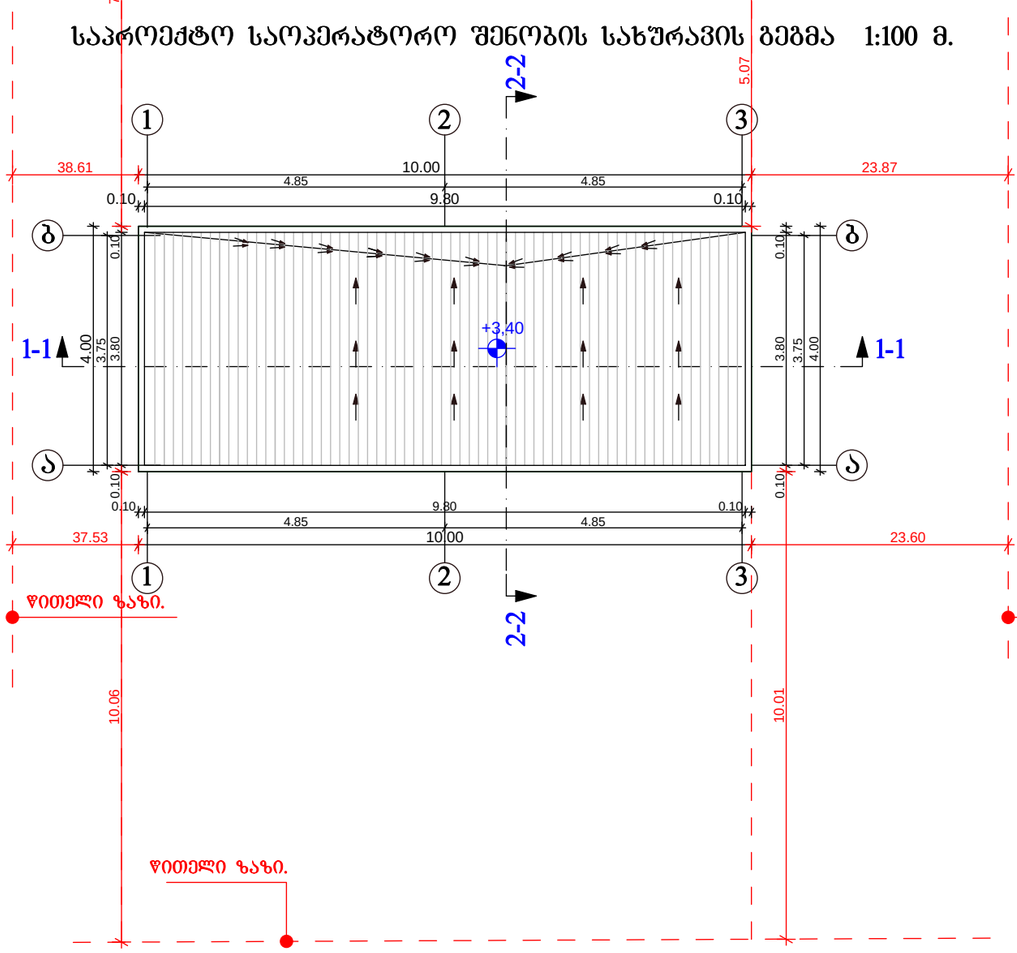

ექსპლიკაცია

1 მაღაზია
2 საოპერტორო ოთახი
3 WC

			დაკვეთა№73	ინვენ.№	
დირექტორი	დ.ჩახტახური				
პრ.მთ.ინ.	ვ.მურალაშვილი			თარიღი	27.01.2017
დააპროექტა	ქ.ჩახტახური		ქ. თბილისი, მარშალ გელოვანის გამზირი, მარჯვენა მხარეს (ნაკვეთი 25/38)		
შეამოწმა	ნ.ხინჩიკაშვილი		შპს "ბიოსფერო +"-ს კუთვნილი ავტოგასამართი კომპლექსი	სტადია	ფურცალი ფურ-ბი
				მ. 1:100	3 6
			საპროექტო შენობის გეგმა	შპს "ინჟინერი"	

საპროექტო ფარდულის გეგმა 1:100 მ.

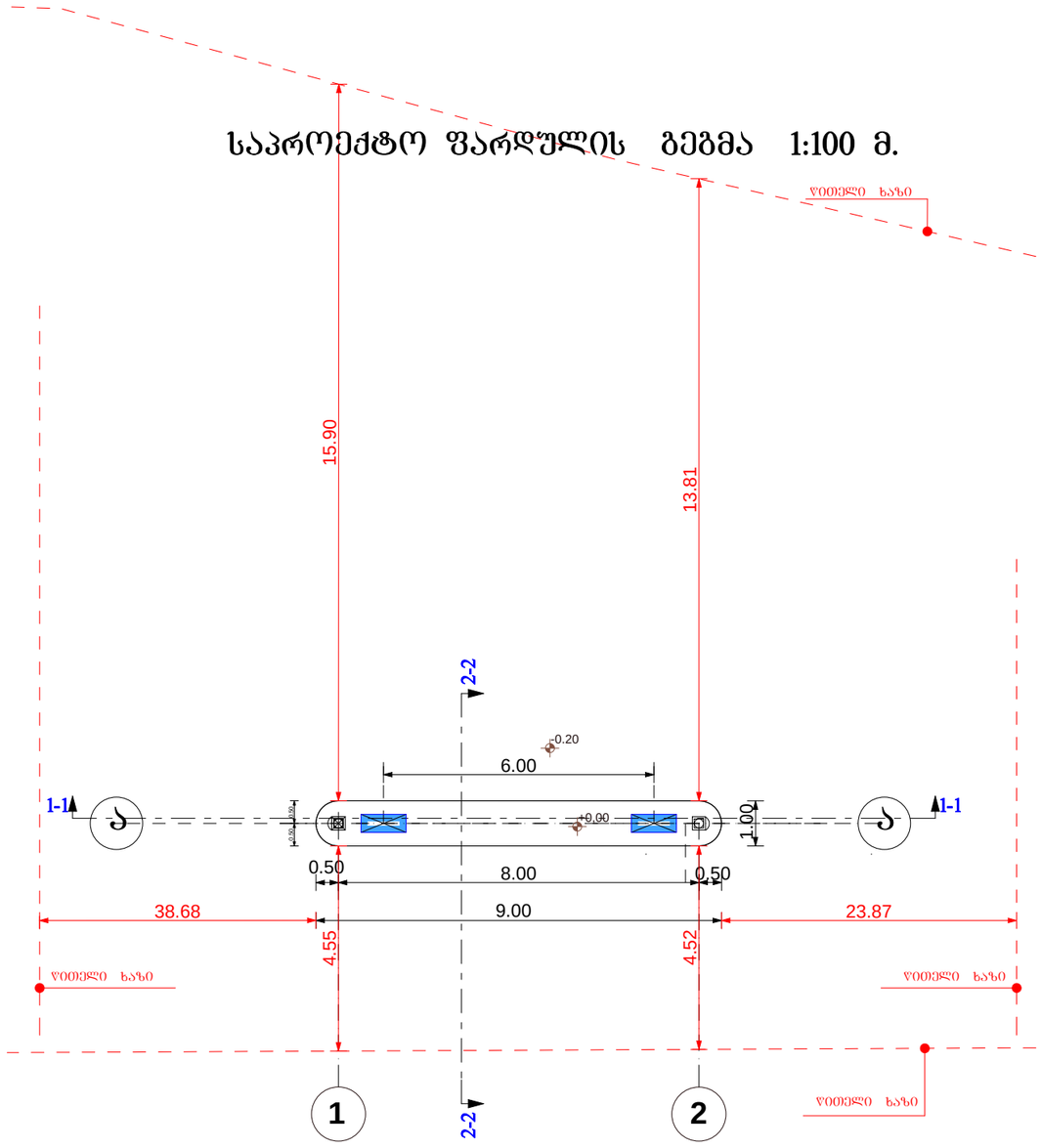

საპროექტო ფარდულის სახურავის გეგმა 1:100 მ.

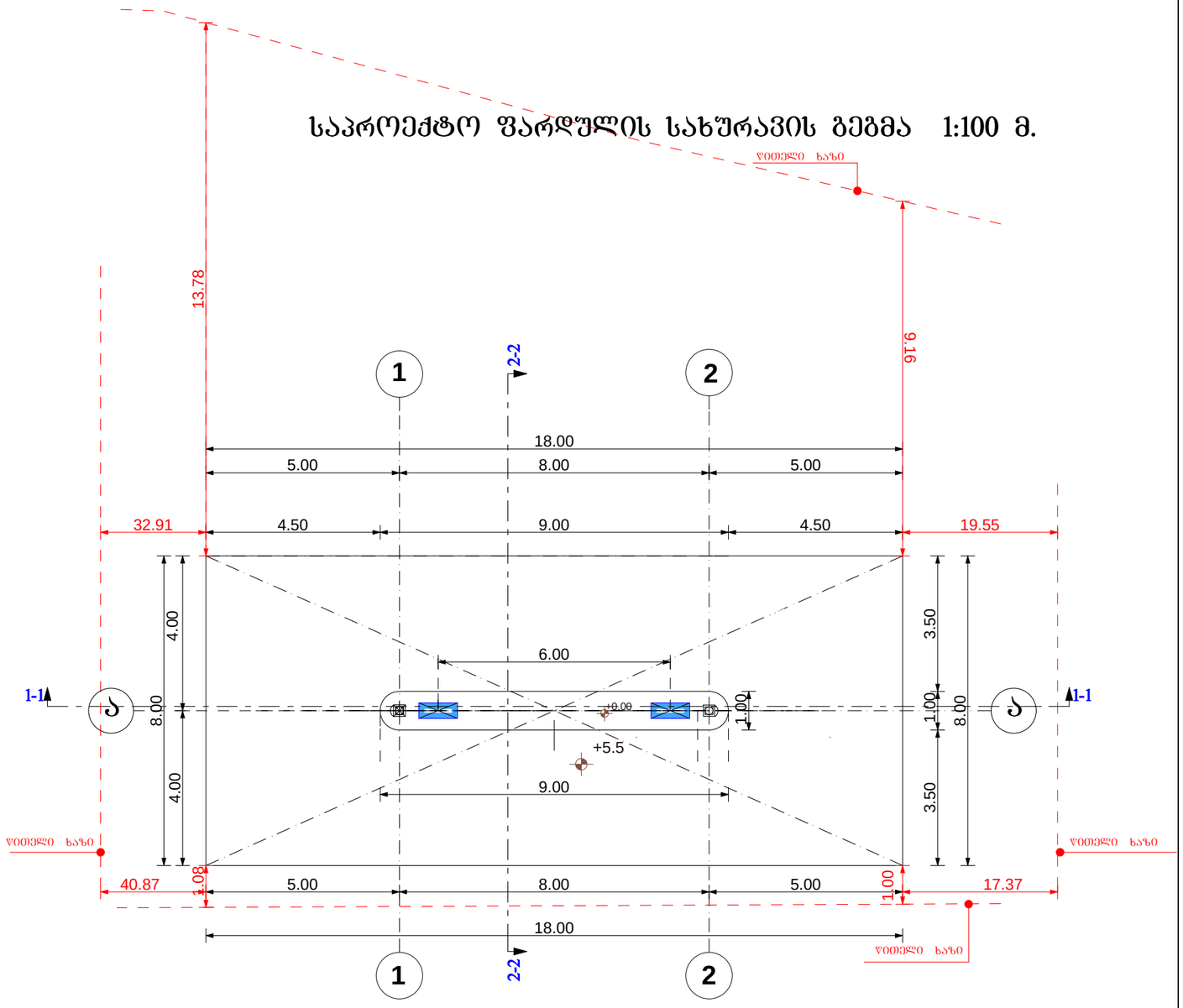

			დაკვეთა№73	ობიექტის№
დირექტორი	დ.ჩახტაური			
პრ.მთ.ინ.	ვ.მურალაშვილი			თარიღი 27.01.2017
დააპროექტა	ქ.ჩახტაური		ქ. თბილისი, მარშალ გელოვანის გამზირი, მარჯვენა მხარეს (ნაკვეთი 25/38)	
შეამოწმა	ნ.ხინჩიკაშვილი		შპს "ბიოსფერო +"-ს კუთვნილი ავტოგასამართი კომპლექსი	სტადია: 1:100; ფურცალი: 5; ფურ-ბი: 5
			საპროექტო ფარდულის გეგმა	შპს "ინჟინერი"

გენგეგმა
მ. 1:100

ექსპლიკაცია

1. საოპერატორო
2. ფარდული
3. უსაფრთხოების კუნძული
4. დისპენსერი
5. საპროექტო რეზერვუარები 20 მ
6. არსებული რეზერვუარები 50 მ

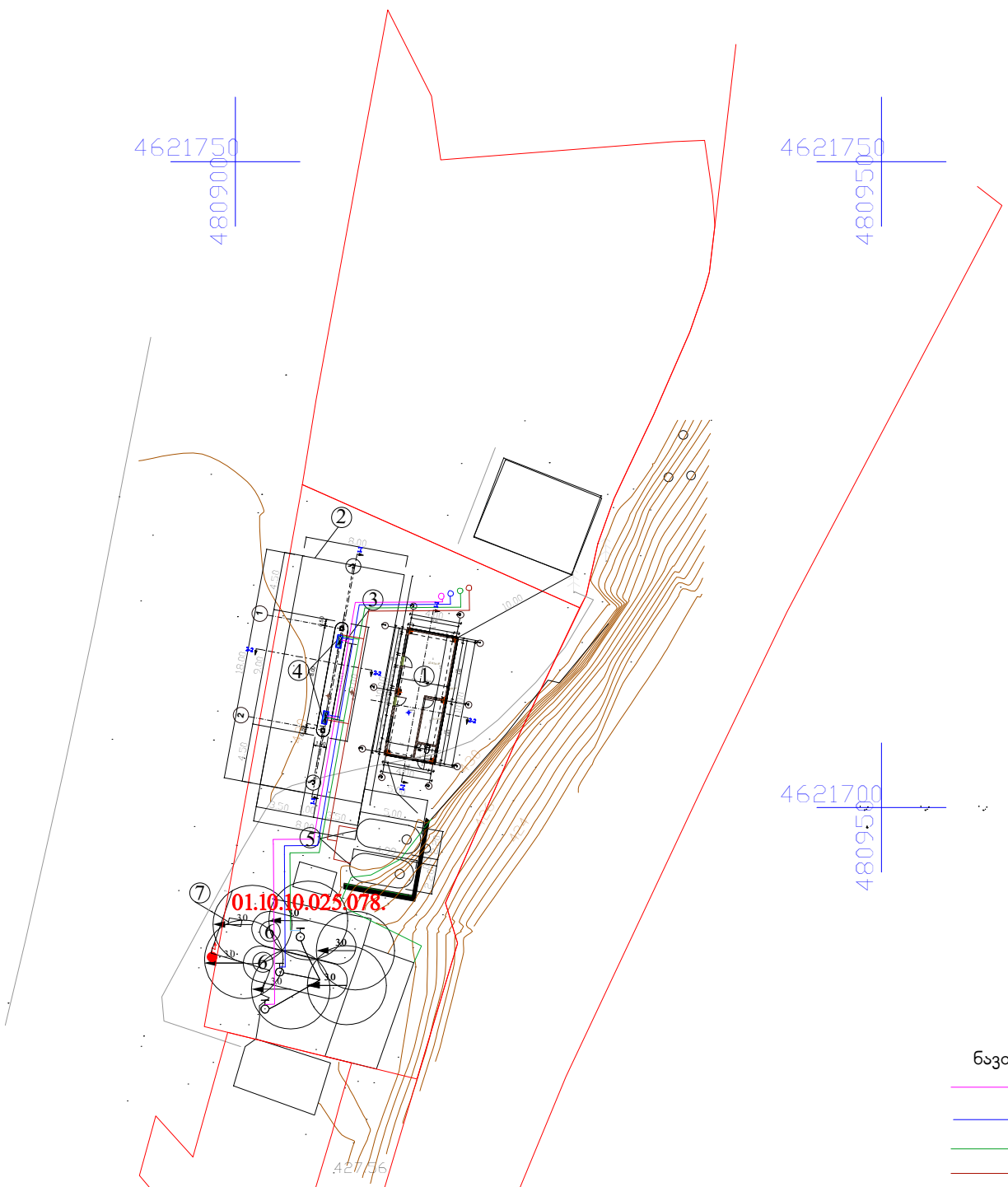

ნავთობ პროდუქტების მილები

დირექტორი	დ.ჩახტაური		დაკვეთა№73	ობვეგ..№	
პრ.მთ.ინ.	ვ.მშრალაშვილი				
დააპროექტა				თაიღი	27.01.2017
შეამოწმა	ნ.ხინჩიკაშვილი		ქ. თბილისი, მარშალ გელოვანის გამზირი, მარჯვენა მხარეს (ნაკვეთი 25/38)		
			შპს "ბიოსფერო +"-ს კუთვნილი ავტოგასამართი კომპლექსი		
				მ. 1:100	2	2
			გეგმა	შპს "ინჟინერი"	

საწვავის რეზერვუარის გეგმა

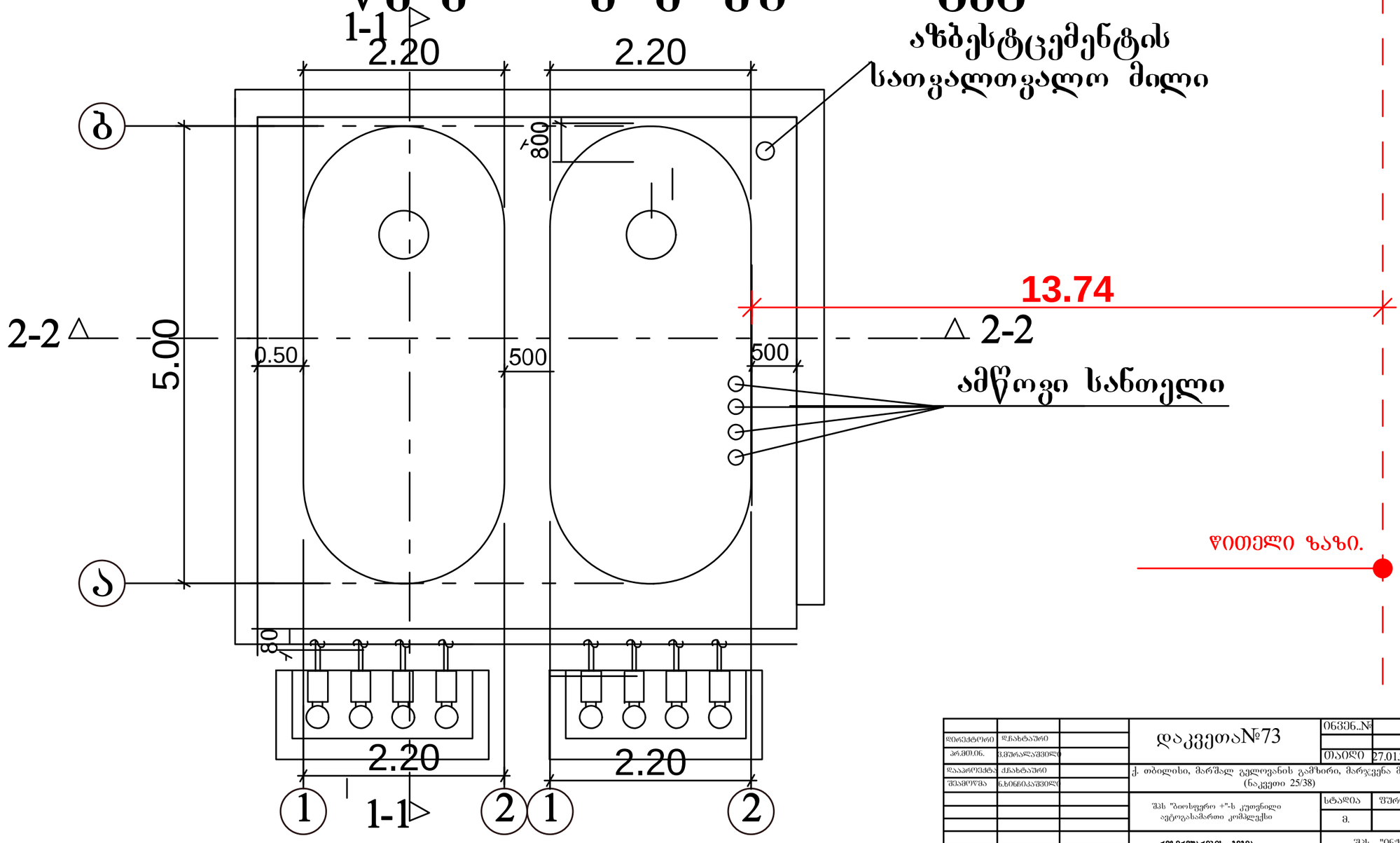

			დაკვეთა№73	ობვენ.№	
დირექტორი	ლ.ახატაური				
პრ.მთ.ინ.	ვ.ცურაულაშვილი			თარიღი	27.01.2017
დაპროექტა	ქ.ახატაური		ქ. თბილისი, მარშალ გელოვანის გამზირი, მარჯვენა მხარეს (ნაკვეთი 25/38)		
შესამოწმა	ნ.ხინთიბაშვილი				
			შპს "ბიოსფერო +"-ს კუთვნილი ავტოგასამართი კომპლექსი	სტადია	ფურცელი	ფურც-ბი
				მ.	1	3
			რეზერვუარების გეგმა	შპს "ობვინერი"		

არსებული რეზერვუარის გეგმა

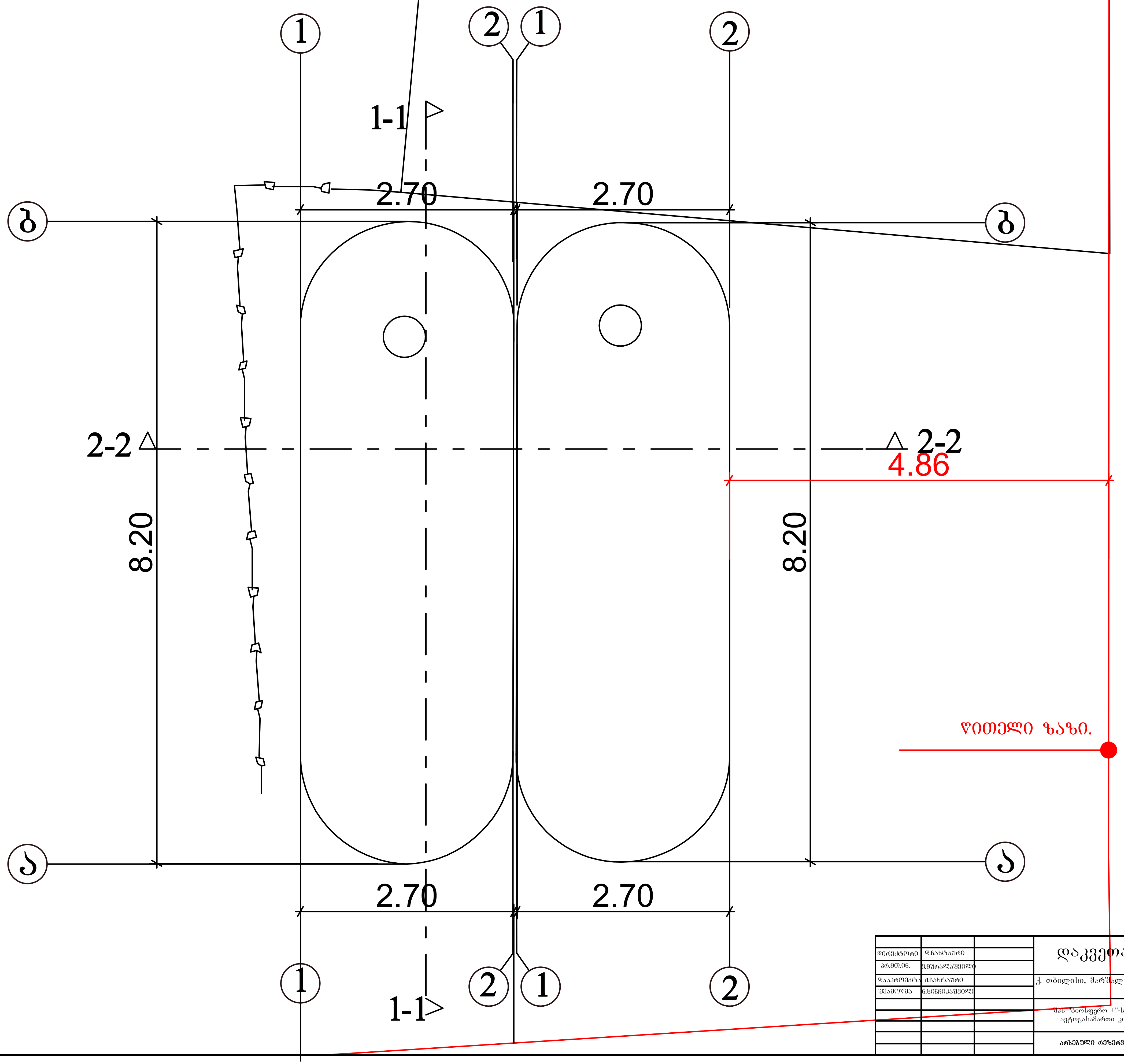

		დაკვეთა№73	ინვენ..№		
დირექტორი	დ.ჩახტაური				
პრ.მთ.ინ.	ვ.მურალაშვილი		თარიღი	27.01.2017	
დააპროექტა	ქ.ჩახტაური	ქ. თბილისი, მარშალ გელოვანის გამზირი, მარჯვენა მხარეს (ნაკვეთი 25/38)			
შეამოწმა	ნ.ხინჩიკაშვილი				
		შპს "ბიოსფერო +"-ს კუთვნილი ავტოგასამართი კომპლექსი	სტადია	ფურცელი	ფურ-ბი
			მ.	1	3
		არსებული რეზერვუარების გეგმა	შპს "ინჟინერი"		

საპროექტო ფასის მაჩვენებელის გეგმა 1:100 მ.

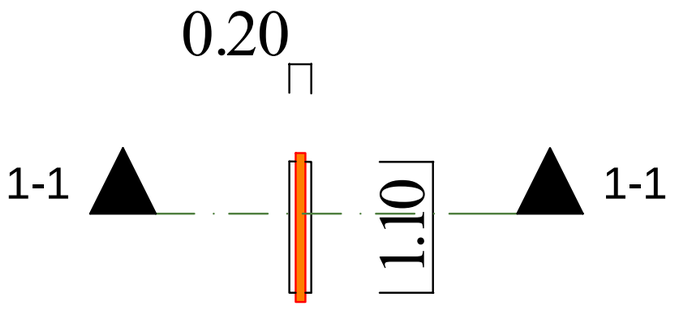

			დაკვეთა№73	ინვენ..№		
დირექტორი	დ.ჩახტაური					
პრ.მთ.ინ.	ვ.მურალაშვილი			თარიღი	27.01.2017	
დააპროექტა	ქ.ჩახტაური		ქ. თბილისი, მარშალ გელოვანის გამზირი, მარჯვენა მხარეს (ნაკვეთი 25/38)			
შეამოწმა	ნ.ხინჩიკაშვილი					
			შპს "ბიოსფერო +"-ს კუთვნილი ავტოგასამართი კომპლექსი	სტადია	ფურცალი	ფურ-ბი
				1:100	7	7
			საპროექტო ფასის მაჩვენებელის გეგმა	შპს "ინჟინერი"		

საპროექტო ტექნიკურ ეკონომიკური მაჩვენებლები

საპროექტო შენობა ნაგებობების კ1 კოეფიციენტის ფართობი სულ: 49.003 მ²

საპროექტო საოპერატორის კ1 კოეფიციენტის
საანგარშო ფართობი 39.995 მ²

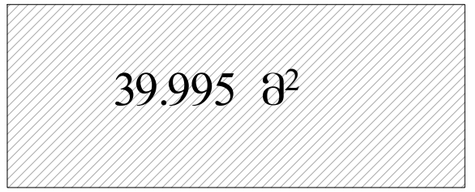

საპროექტო კუნძულის კ-1 კოეფიციენტის
საანგარიშო ფართობი 8.785 მ2

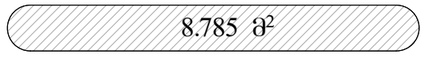

საპროექტო ფასის მაჩვენებლის კ-1 კოეფიციენტის
საანგარიშო ფართობი 0.223



საპროექტო ტექნიკურ ეკონომიკური მაჩვენებლები

საპროექტო შენობა ნაგებობების განაშენიანების ფართობი სულ: 184,157 მ²

საპროექტო ფარდულის განაშენიანების
საანგარიშო ფართობი 143,939 მ²

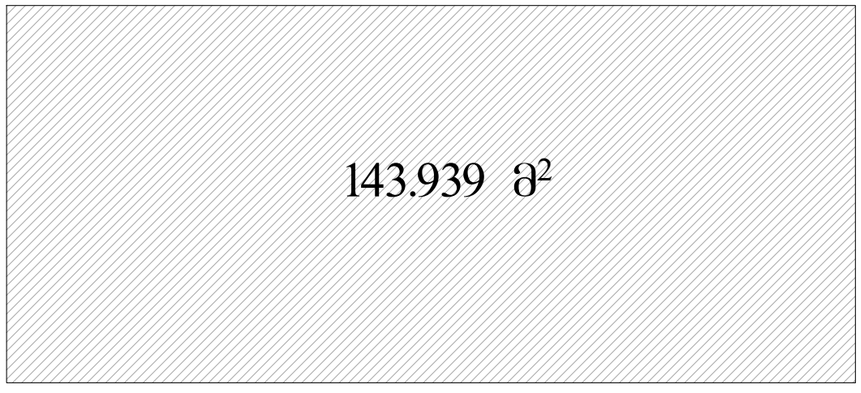

საპროექტო საოპერატოროს განაშენიანების
საანგარიშო ფართობი 39,995 მ²

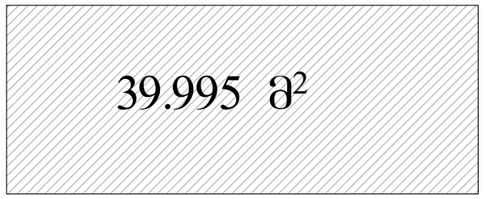

საპროექტო ფასის მაჩვენებლის
განაშენიანების
საანგარიშო ფართობი 0.223 მ²

