საპროექტო საოპერატორო შენობის ფასადები 1:100 მ.

საპროექტო საოპერატორო შენობის ფასადი 1-3 ღერძებში 1:100 მ.

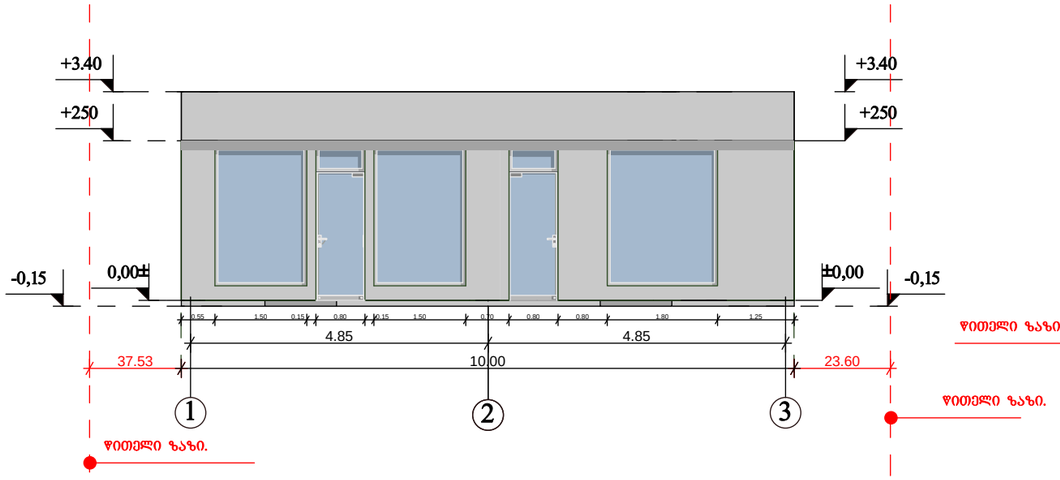

საპროექტო საოპერატორო შენობის ფასადი3-1 ღერძებში 1:100 მ.

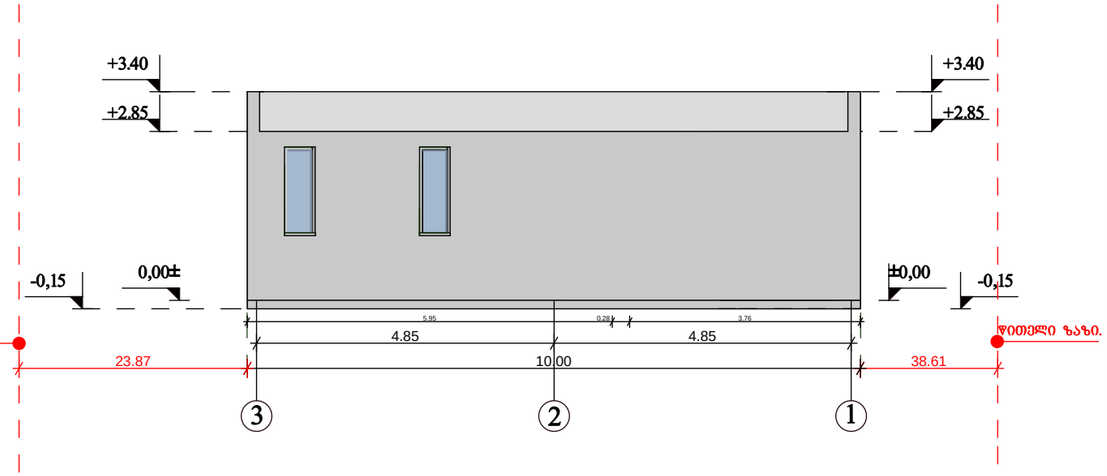

საპროექტო საოპერატორო შენობის ფასადი ბ-ა ღერძებში 1:100 მ.

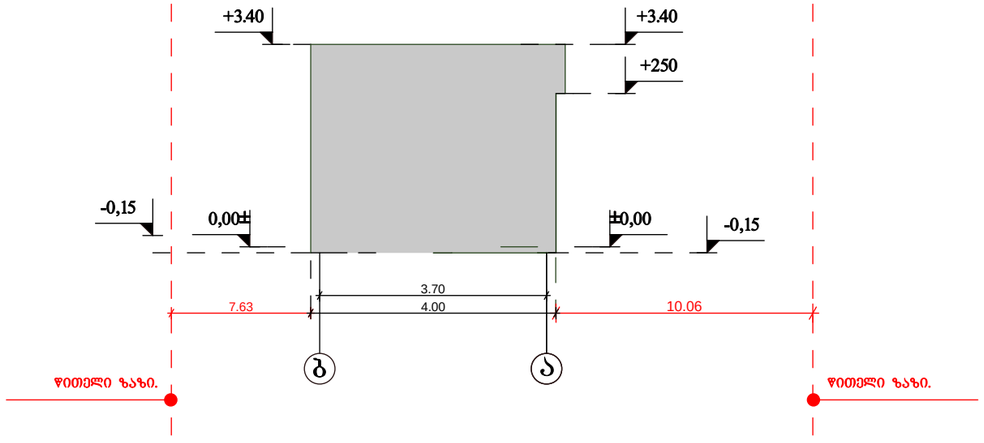

საპროექტო საოპერატორო შენობის ფასადი ა-ბ ღერძებში 1:100 მ.

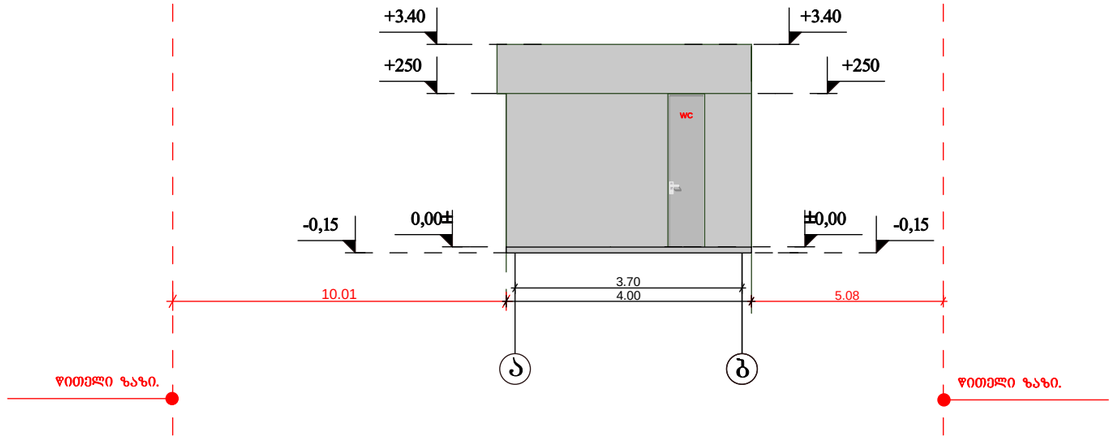

			დაკვეთა№73	ობვენ..№	
დირექტორი	დ.ჩახტაური				
პრ.მთ.ინ.	ვ.მურალაშვილი			თარიღი	27.01.2017
დააპროექტა	ქ.ჩახტაური		ქ. თბილისი, მარშალ გელოვანის გამზირი, მარჯვენა მხარეს (ნაკვეთი 25/38)		
შეამოწმა	ნ.ხინჩიკაშვილი		შპს "ბიოსფერო +"-ს კუთვნილი ავტოგასამართი კომპლექსი	სტადია	ფურცალი ფურ-ბი
				მ. 1:100	3 7
			საპროექტო საოპერატორო შენობის ფასადი	შპს "ინჟინერი"	

საპროექტო ფარდულის ფასადები 1:100 მ.

საპროექტო ფარდულის ფასადები 1-2 ღერძებში 1:100 მ.

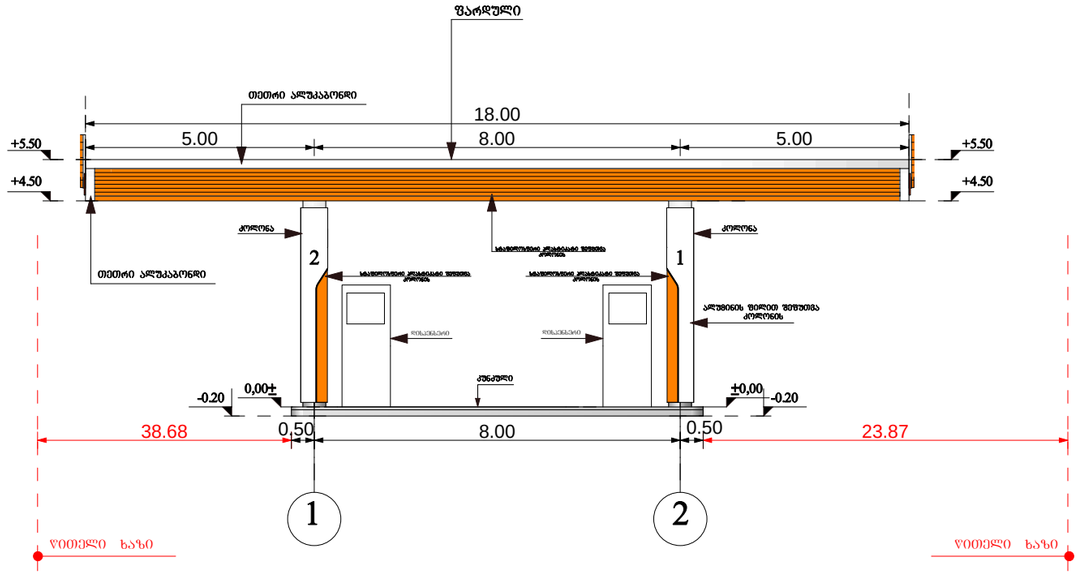

საპროექტო ფარდულის ფასადები 2-1 ღერძებში 1:100 მ.

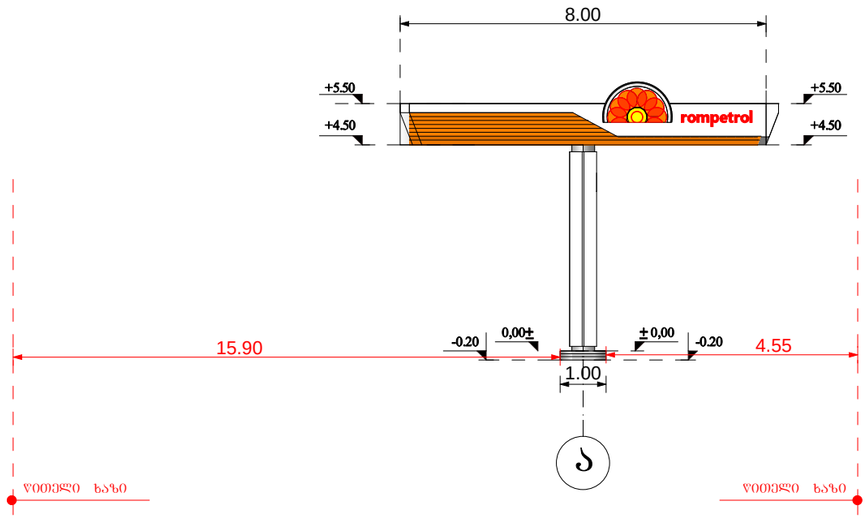

საპროექტო ფარდულის გეგმა ა-ბ ღერძებში 1:100 მ.

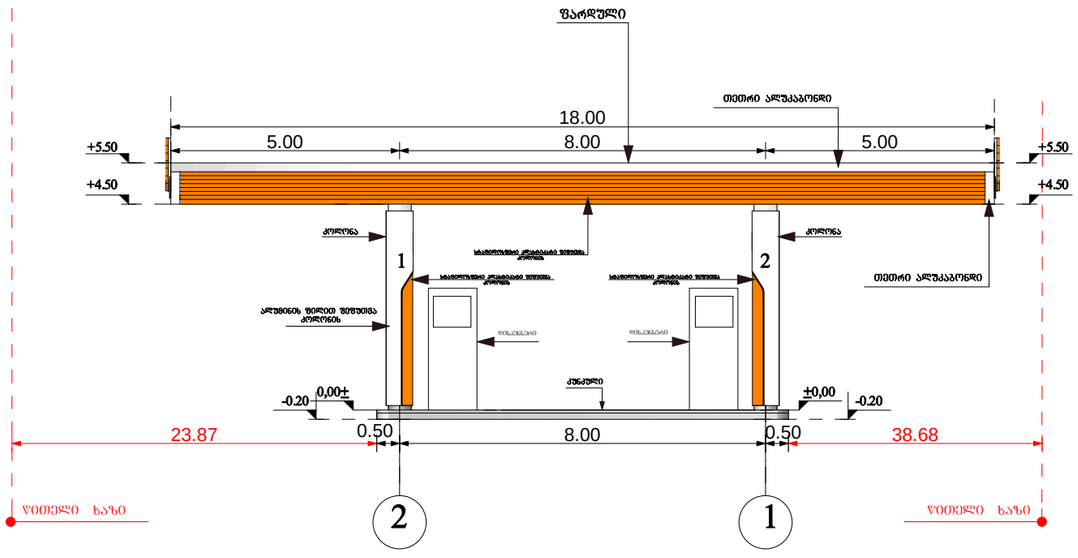

საპროექტო ფარდულის გეგმა ბ-ა ღერძებში 1:100 მ.

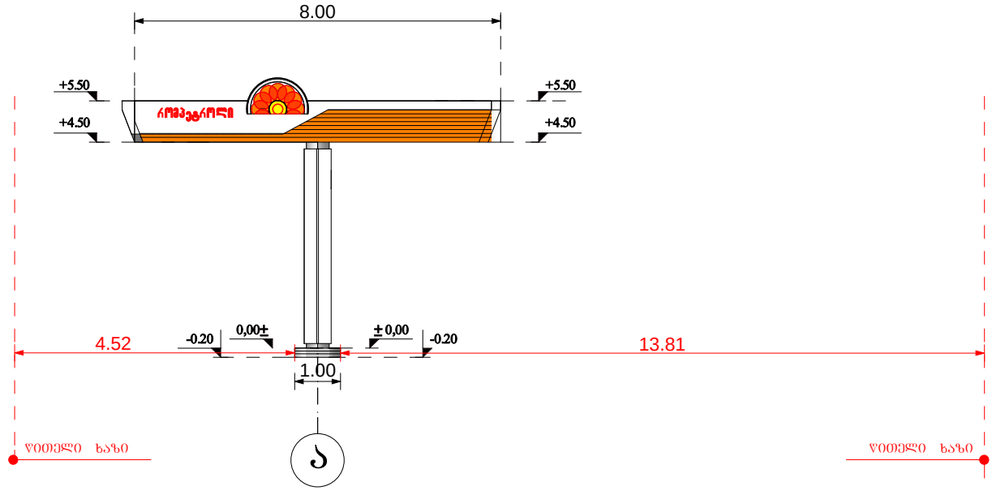

			დაკვეთა№73	ობვენ..№	
დირექტორი	დ.ჩახტაშარი				
პრ.მთ.ინ.	ვ.მურალაშვილი			თარიღი	27.01.2017
დააპროექტა	ქ.ჩახტაშარი		ქ. თბილისი, მარშალ გელოვანის გამზირი, მარჯვენა მხარეს (ნაკვეთი 25/38)		
შეამოწმა	ნ.ხინჩიკაშვილი				
			შპს "ბიოსფერო +"-ს კუთვნილი ავტოგასამართი კომპლექსი	სტადია	შრცალი შრ-ბი
				1:100	5 7
			საპროექტო ფარდულის ფასადი	შპს "ინჟინერი"	

საპროექტო ფასადი 1-2 ღერძებში 1:100 მ.

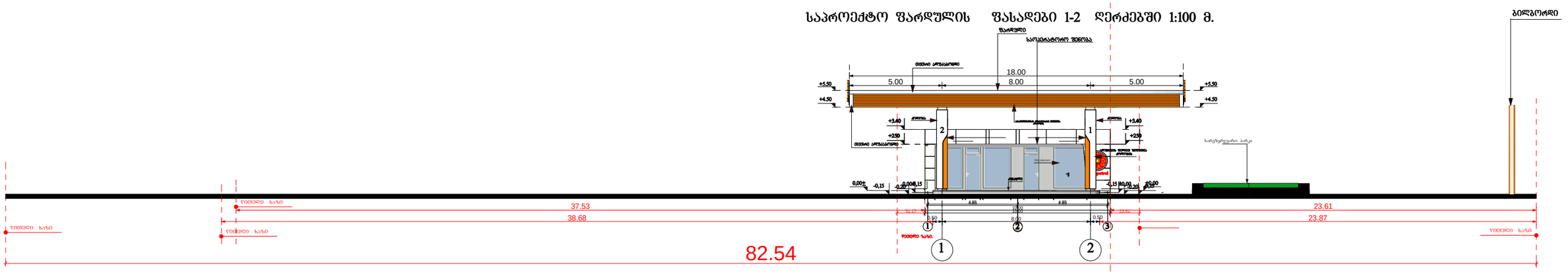

			დაკვეთა№73	ობიექტის№	
დირექტორი	დ.ჩახტაური				
პრ.მთ.ინ.	ვ.მურალაშვილი			თარიღი	27.01.2017
დააპროექტა	ქ.ჩახტაური		ქ. თბილისი, მარშალ გელოვანის გამზირი, მარჯვენა მხარეს (ნაკვეთი 25/38)		
შეამოწმა	ნ.ხინჩიკაშვილი				
			შპს "ბიოსფერო +"-ს კუთვნილი ავტოგასამართი კომპლექსი	სტადია	შურცელი / შურ-ბი
				მ. 1:100	5 / 7
			საპროექტო ფასადი 1-2 ღერძებში	შპს "ინჟინერი"	

საპროექტო ფასადი ბ-ა ღერძებში 1:100 მ.

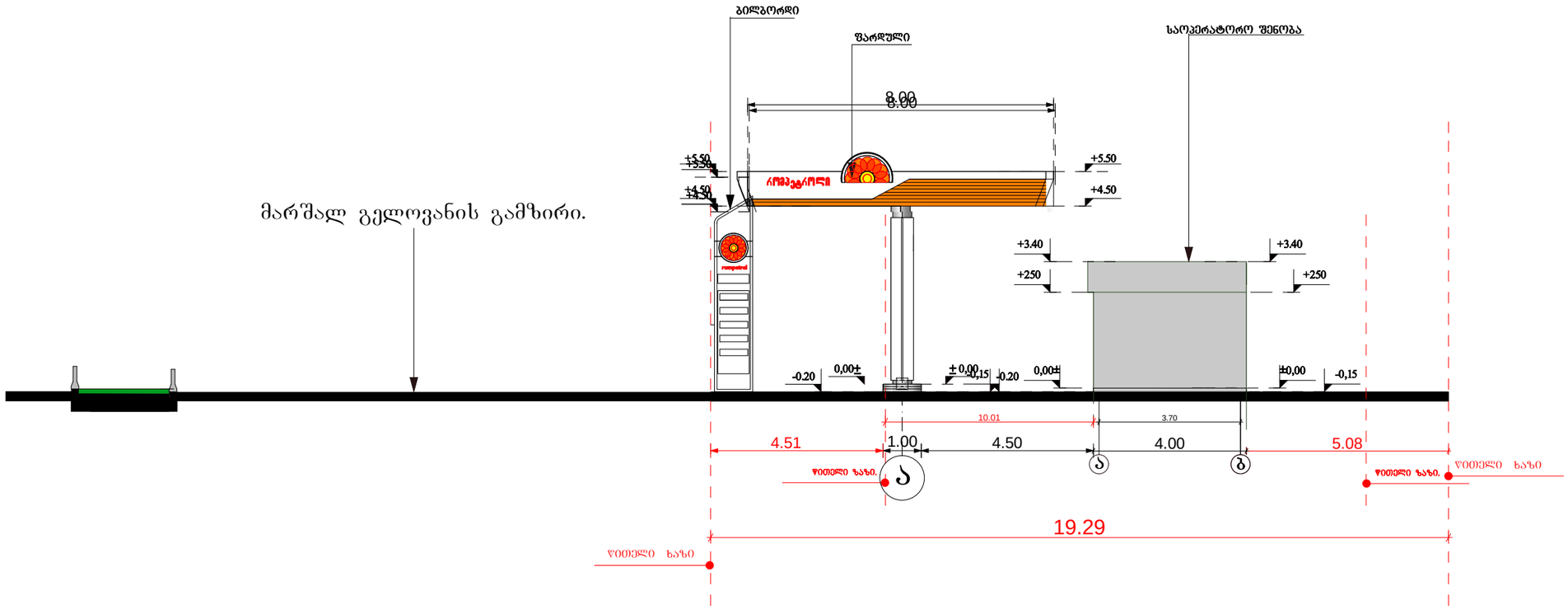

მარშალ გელოვანის გამზირი.

			დაკვეთა№73	ინვენ..№	
დირექტორი	დ.ჩახტაური				
პრ.მთ.ინ.	ვ.მურალაშვილი			თარიღი	27.01.2017
დაპროექტა	ქ.ჩახტაური		ქ. თბილისი, მარშალ გელოვანის გამზირი, მარჯვენა მხარეს (ნაკვეთი 25/38)		
შეამოწმა	ნ.ხინჩიკაშვილი				
			შპს "ბიოსფერო +"-ს კუთვნილი ავტოგასამართი კომპლექსი	სტადია	ფურცალი / ფურ-ბი
				1:100	5 / 7
			საპროექტო ფარდულის ფასადი ბ-ა ღერძებში	შპს "ინჟინერი"	

საპროექტო რეზერვუარების ფასადი

რეზერვუარების ფასადი ა-ბ ღერძებში

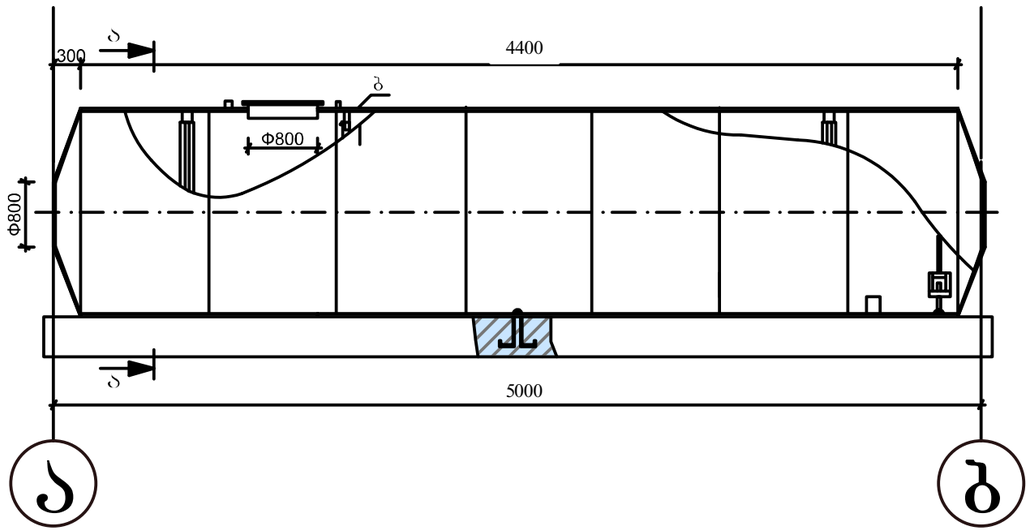

რეზერვუარების ფასადი 1-2 ღერძებში

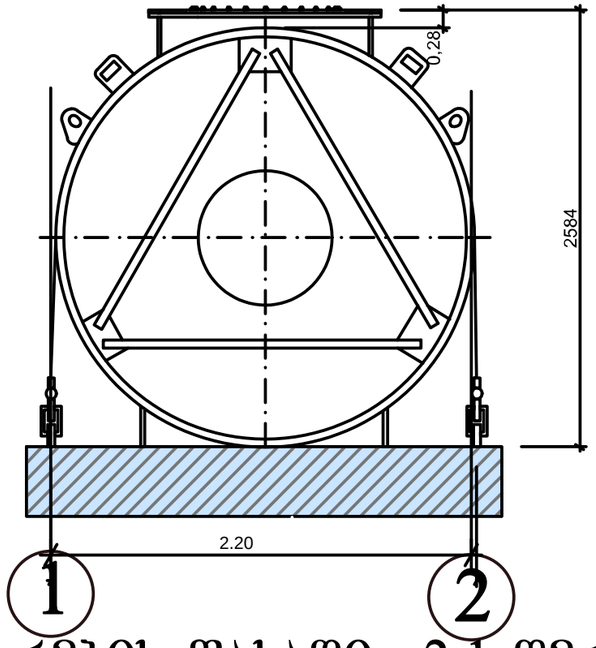

რეზერვუარების ფასადი ა-ბ ღერძებში

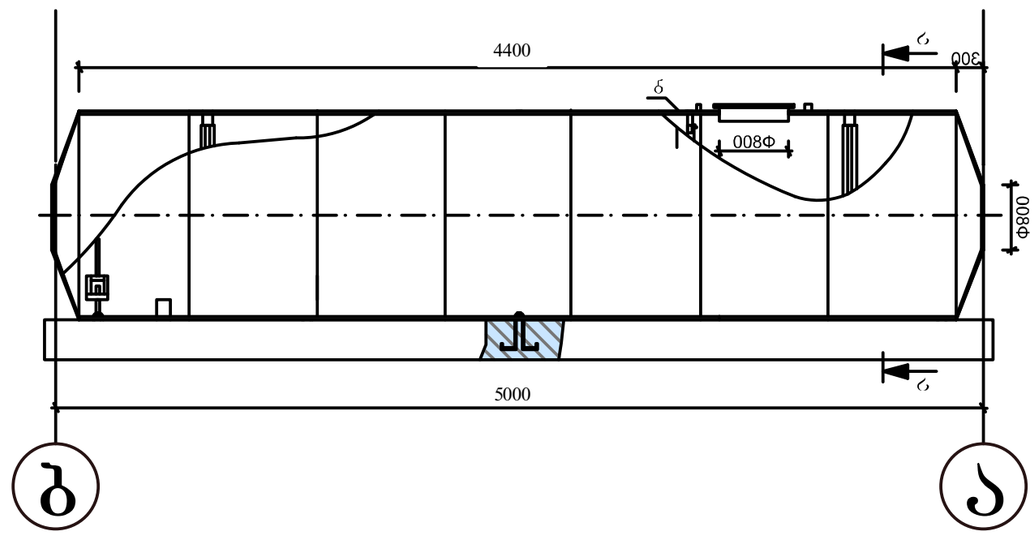

რეზერვუარების ფასადი 2-1 ღერძებში

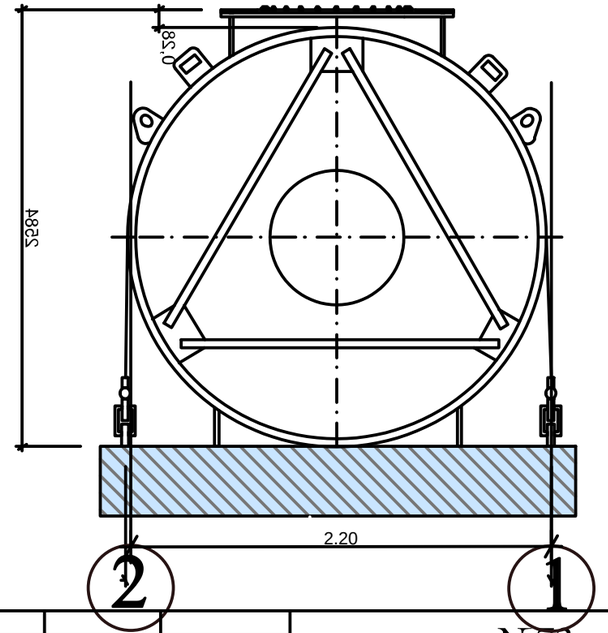

დირექტორი	დ.ჩახტაური	დაკვეთა№73	ობჯენ..№		
პრ.მთ.ინ.	ვ.მურალაშვილი				
დააპროექტა	ქ.ჩახტაური		თარიღი	27.01.2017	
შეამოწმა	ნ.ხინჩიკაშვილი	ქ. თბილისი, მარშალ გელოვანის გამზირი, მარჯვენა მხარეს (ნაკვეთი 25/38)			
		შპს "ბიოსფერო +"-ს კუთვნილი ავტოგასამართი კომპლექსი	სტადია	ფურცელი	ფურ-ბი
			მ.	3	3
		საპროექტო რეზერვუარების ფასადები	შპს "ობშინერი"		

არსებული რეზერვუარების ფასადი ბ-ა ღერძებში

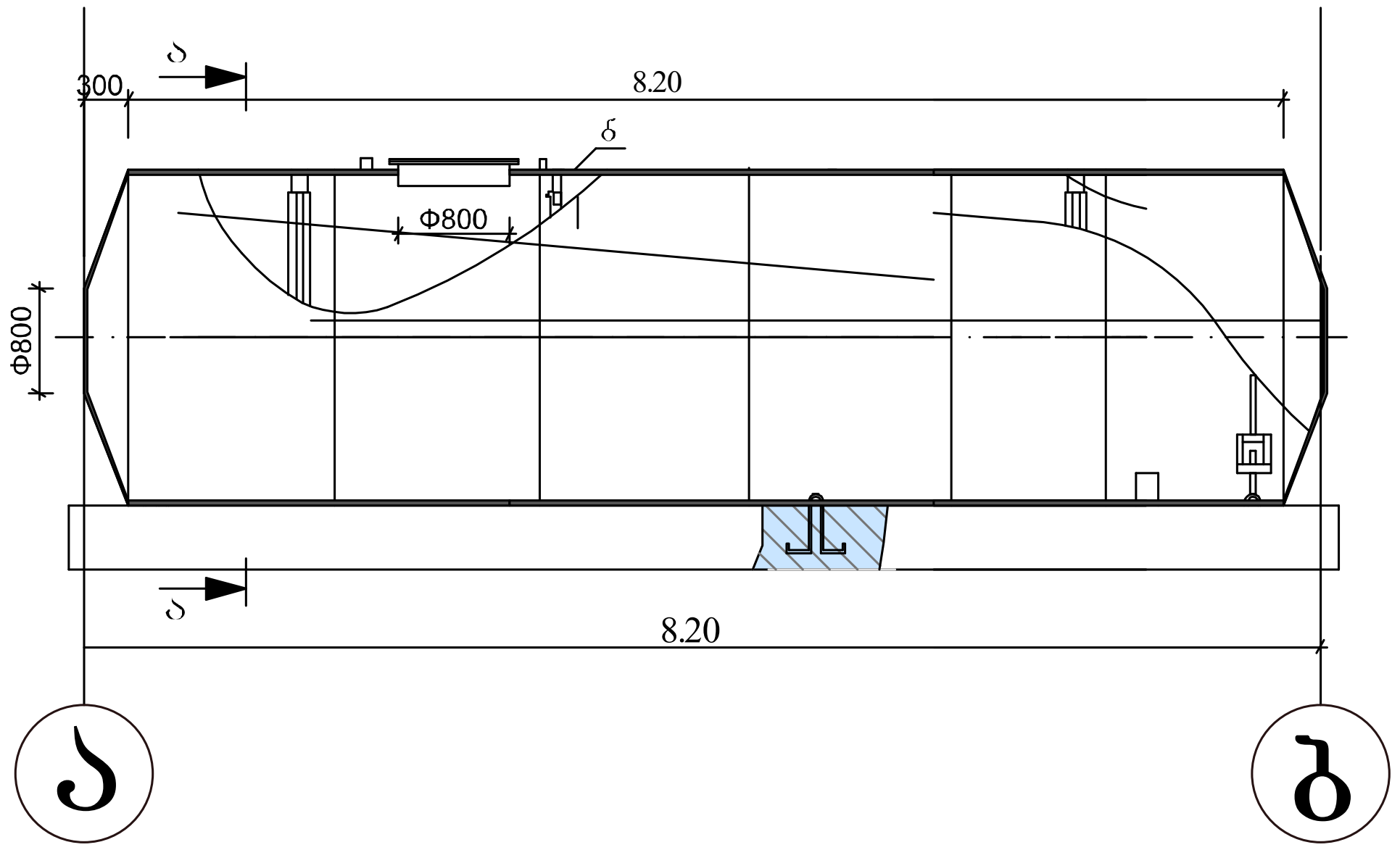

არსებული რეზერვუარების ფასადი 1-2 ღერძებში

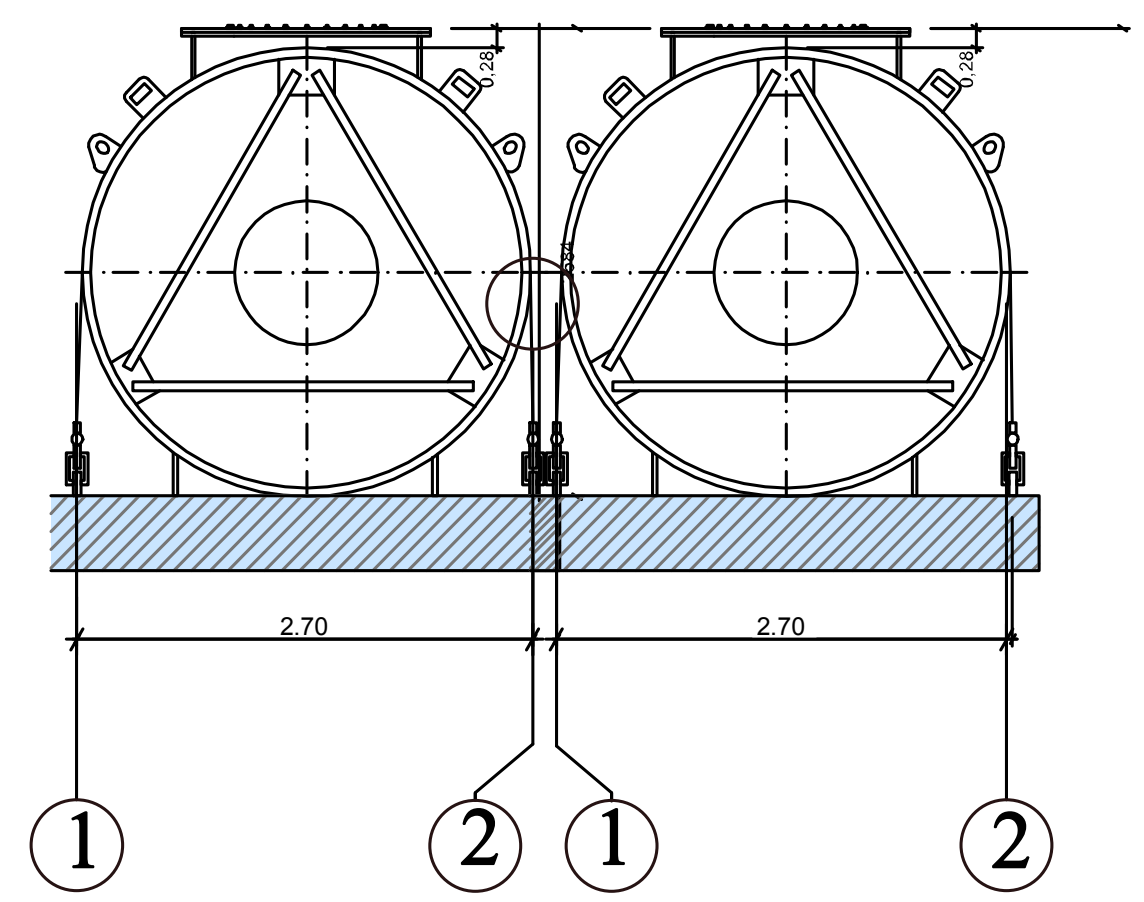

არსებული რეზერვუარების ფასადი ბ-ა ღერძებში

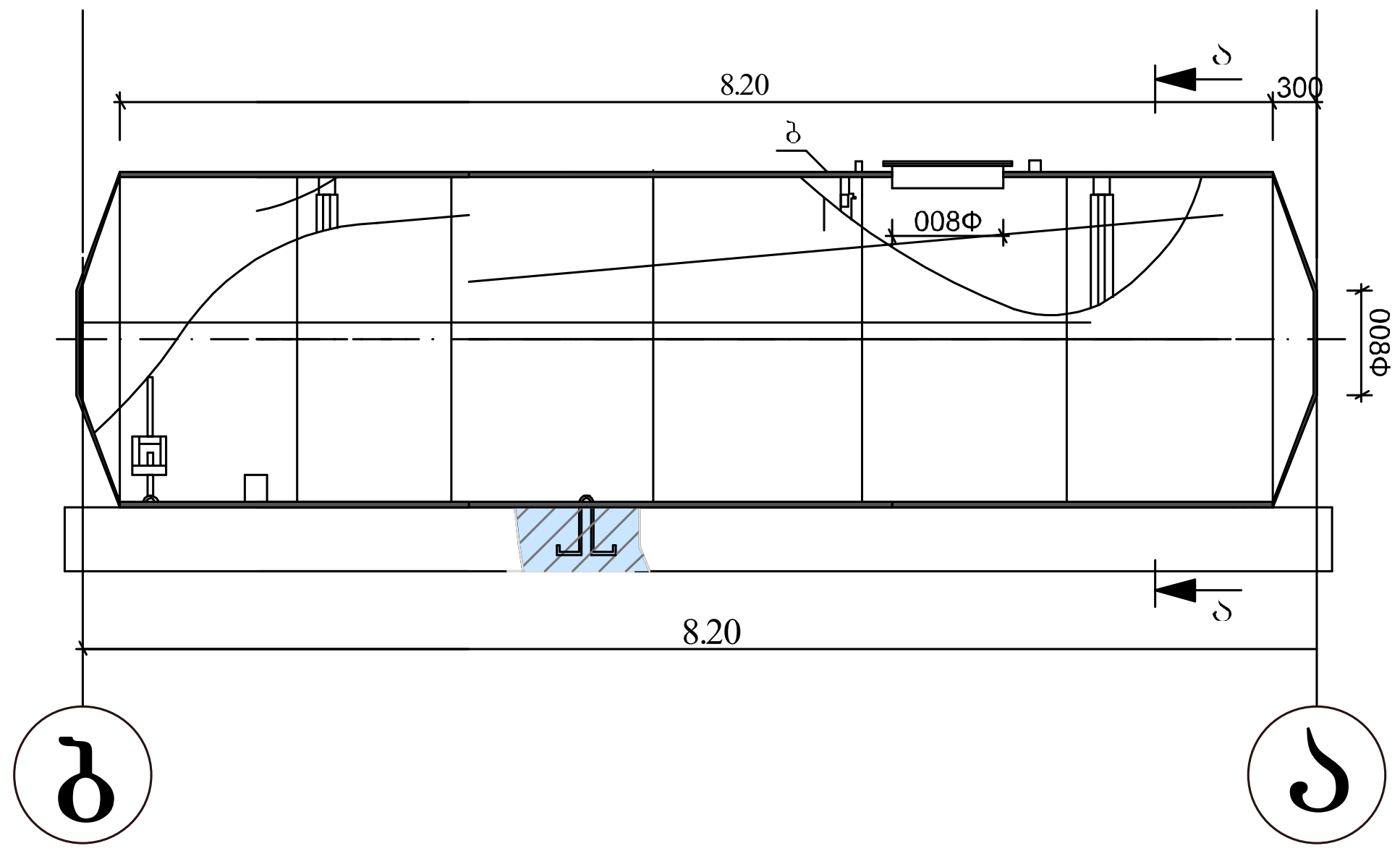

არსებული რეზერვუარების ფასადი 2-1 ღერძებში

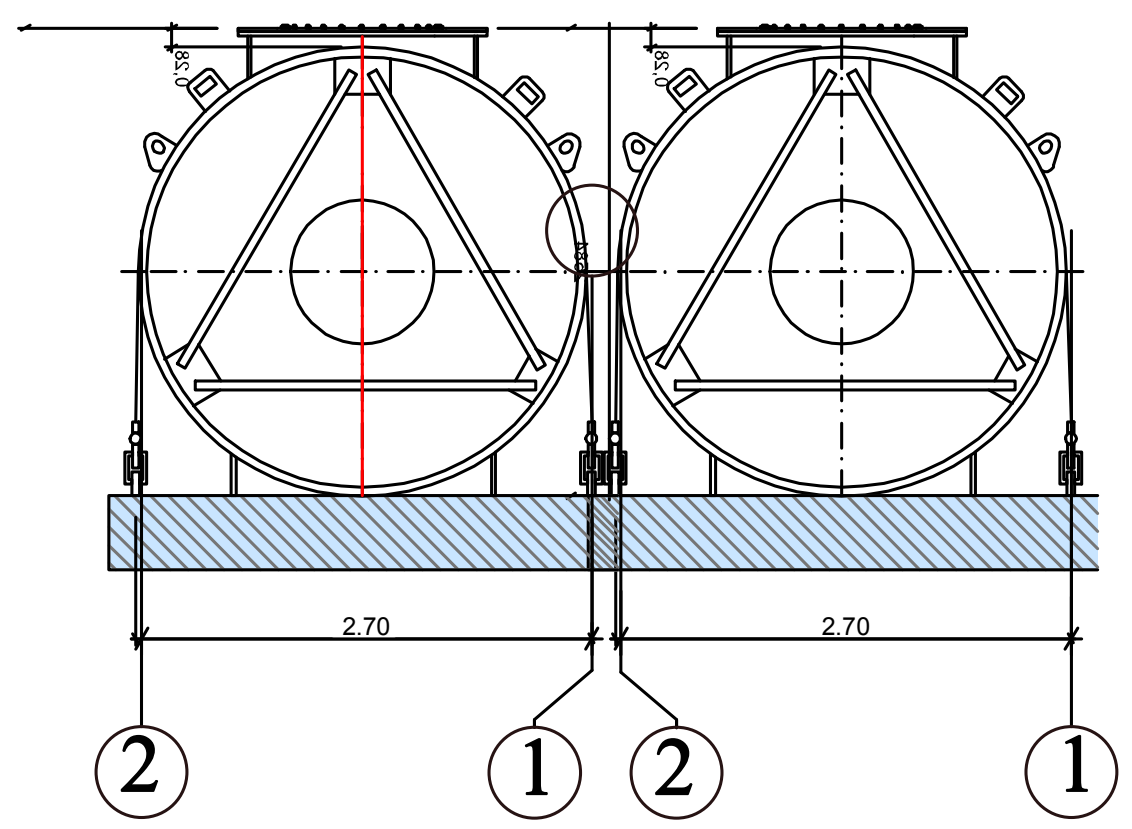

დირექტორი	დ.ჩახტაური		დაკვეთა№73	ინვენ..№		
პრ.მთ.ინ.	ვ.მურალაშვილი			თარიღი	27.01.2017	
დააპროექტა	ქ.ჩახტაური		ქ. თბილისი, მარშალ გელოვანის გამზირი, მარჯვენა მხარეს (ნაკვეთი 25/38)			
შეამოწმა	ნ.ხინჩიკაშვილი					
			შპს "ბიოსფერო +"-ს კუთვნილი ავტოგასამართი კომპლექსი	სტადია	ფურცელი	ფურ-ბი
				მ.	1	3
			არსებული რეზერვუარების გეგმა	შპს "ინჟინერი"		

საპროექტო ფასადი ბ-ა ღერძებში 1:100 მ.

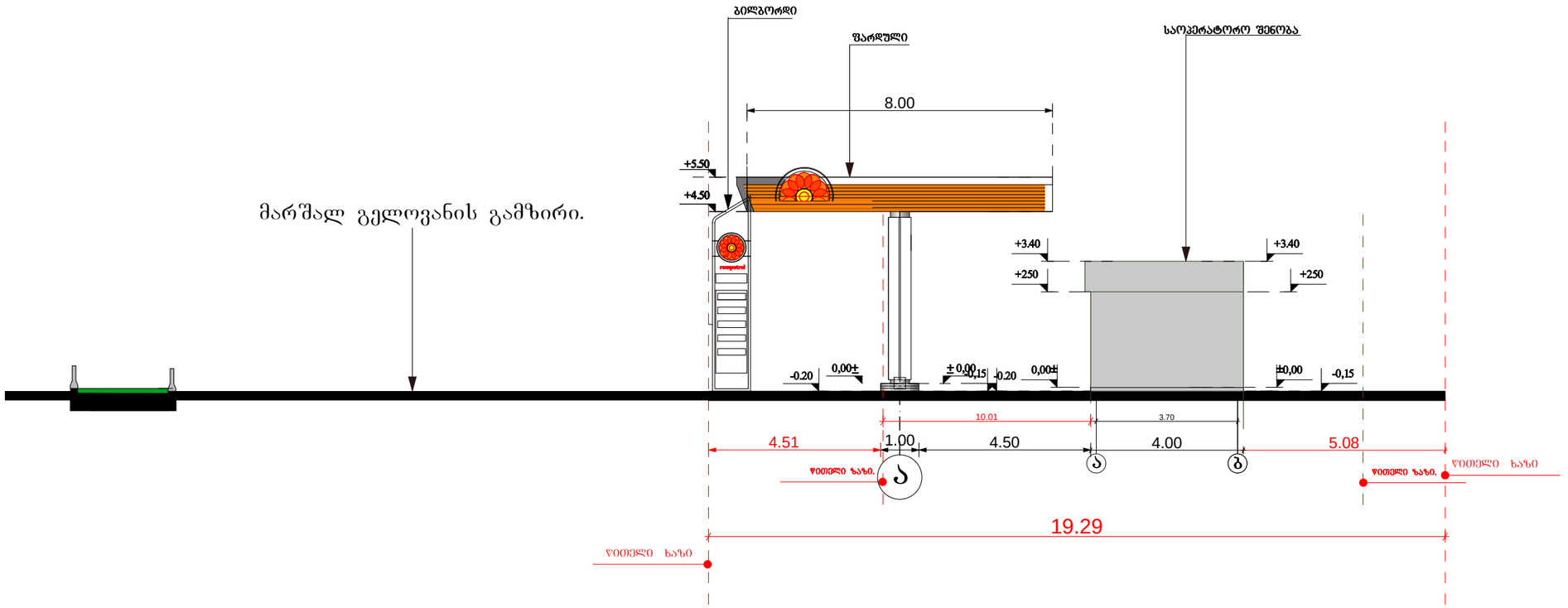

			დაკვეთა№73	ობვენ..№	
დირექტორი	დ.ჩახტახირი				
პრ.მთ.ინ.	ვ.მურალაშვილი			თარიღი	27.01.2017
დააპროექტა	ქ.ჩახტახირი		ქ. თბილისი, მარშალ გელოვანის გამზირი, მარჯვენა მხარეს (ნაკვეთი 25/38)		
შეამოწმა	ნ.ხინჩიკაშვილი				
			შპს "ბიოსფერო +"-ს კუთვნილი ავტოგასამართი კომპლექსი	სტადია	ფურცალი ფურ-ბი
				1:100	5 7
			საპროექტო ფარდულის ფასადი ბ-ა ღერძებში	შპს "ინჟინერი"	

საპროექტო ფასადი 1-2 ღერძებში 1:100 მ.

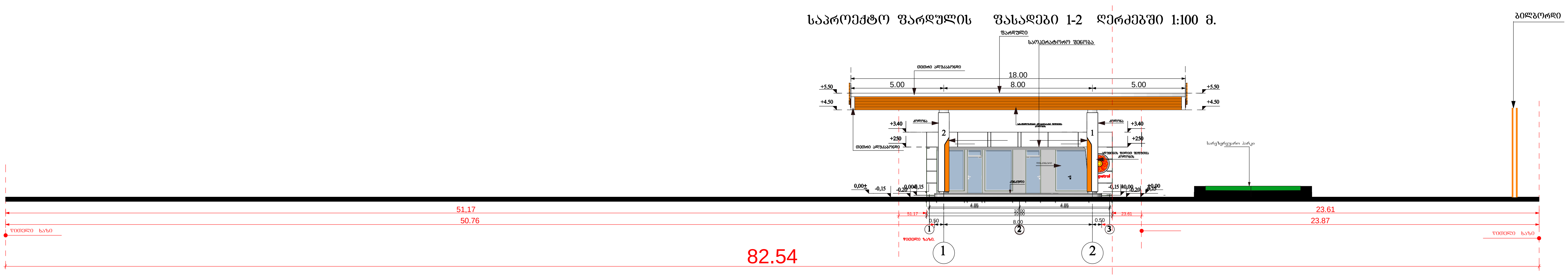

			დაკვეთა№73	ინვენ..№	
დირექტორი	დ.ჩახტაური				
პრ.მთ.ინ.	ვ.მურალაშვილი			თარიღი	27.01.2017
დააპროექტა	ქ.ჩახტაური		ქ. თბილისი, მარშალ გელოვანის გამზირი, მარჯვენა მხარეს (ნაკვეთი 25/38)		
შეამოწმა	ნ.ხინჩიკაშვილი				
			შპს "ბიოსფერო +"-ს კუთვნილი ავტოგასამართი კომპლექსი	სტადია	ფურცელი	ფურ-ბი
				მ. 1:100	5	7
			საპროექტო ფასადი 1-2 ღერძებში	შპს "ინჟინერი"	

საპროექტო ფასის მაჩვენებელის ფასადები 1:100 მ.

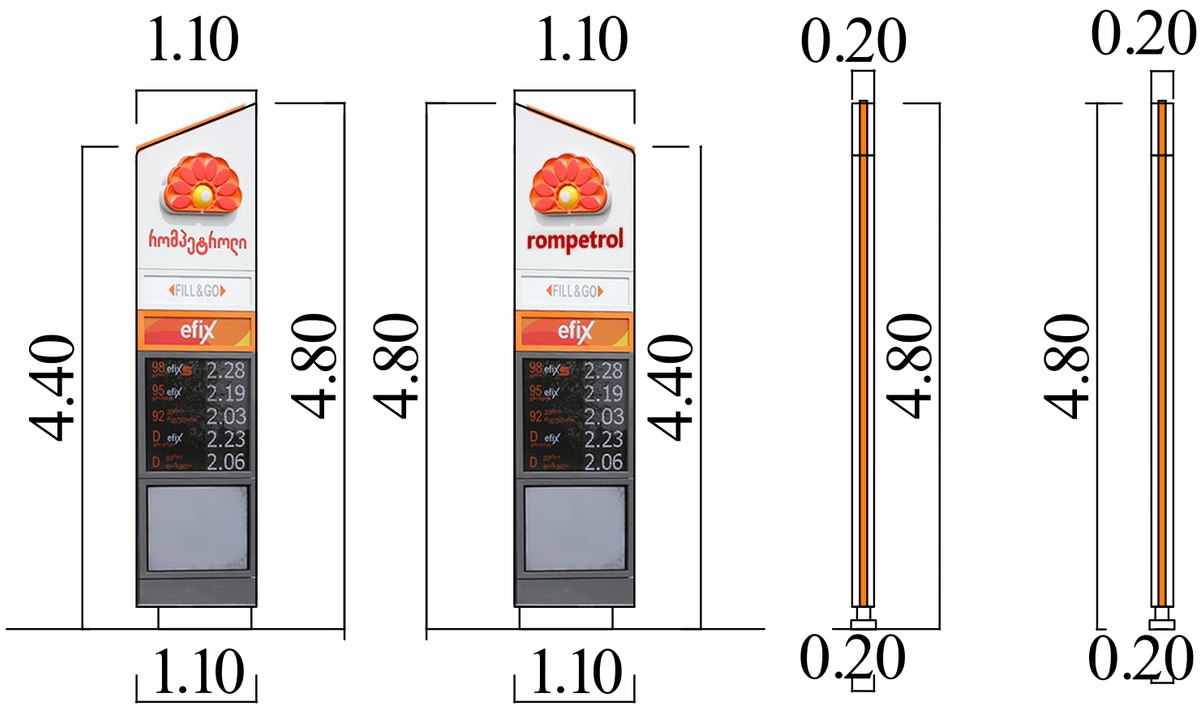

			დაკვეთა№73	ობვენ..№	
დირექტორი	დ.ჩახტაური				
პრ.მთ.ინ.	ვ.მურალაშვილი			თარიღი	27.01.2017
დააპროექტა	ქ.ჩახტაური		ქ. თბილისი, მარშალ გელოვანის გამზირი, მარჯვენა მხარეს (ნაკვეთი 25/38)		
შეამოწმა	ნ.ხინჩიკაშვილი				
			შპს "ბიოსფერო +"-ს კუთვნილი ავტოგასამართი კომპლექსი	სტადია	ფურცალი / ფურ-ბი
				1:100	6 / 7
			საპროექტო ფასის მაჩვენებელის ფასადი	შპს "ინჟინერი"	