არსებული შენობის ფასადის ანაზომი (ნაგებობა1/1 2/1) "1 - 15" მ 1:100

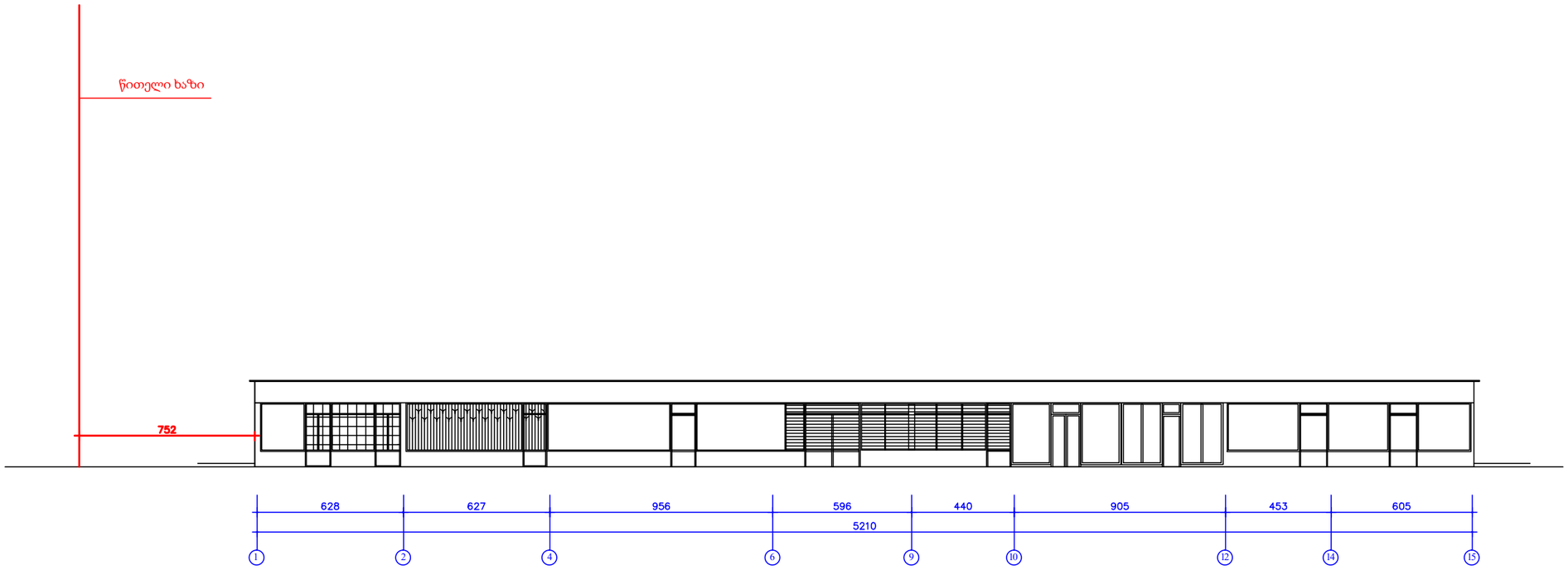

დამკვეთი "შპს " მშპიღება"			არქიტექტურული ნაწილი (ანაზომი) ქ.თბილისში, კახეთის გზატკეცილზე, მოწყვლადობის სამინისტროს სარეაბილიტაციო სამშენებლო სამართველოს მიმდებარედ შ.პ.ს. "მშენიერობის" საკუთარ მიწის ნაკვეთზე (ს/კ 01.19.13.001.034) არსებული საავადმყო პავილიონის რეკონსტრუქციის პროექტი		
დირექტორი		შ.მსხარაშვილი		ფურც.	ა№ -5
არქიტექტორი		დ.სარაჯიშვილი	არსებული შენობის ფასადის ანაზომი "1-15"	შ.პ.ს. სხივი 2017	
შესრულა		ს.გორგაძე			

არსებული შენობის ფასადის ანაზომი (ნაგებობა1/1 2/1) "15 - 1" მ 1:100

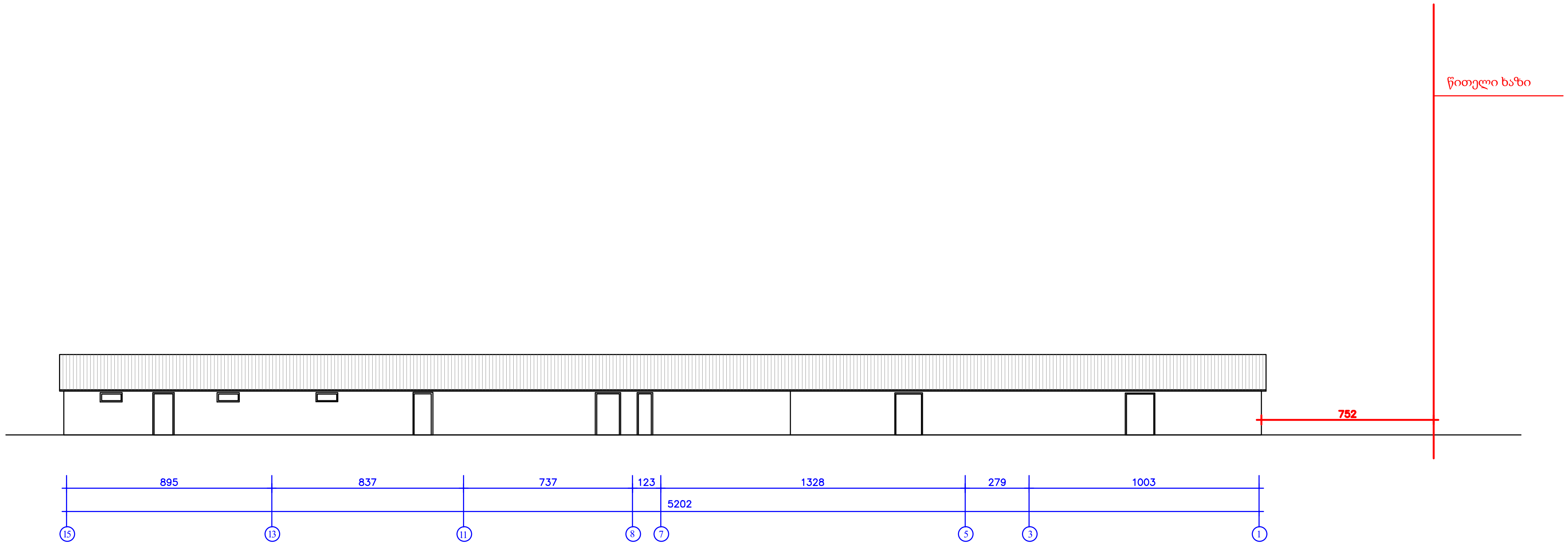

დამკვეთი შპს " მშვიდობა"			არქიტექტურული ნაწილი (ანაზომი) ქ.თბილისში, კახეთის გზატკეცილზე, მრეწველობის სამინისტროს სარემონტო-სამშენებლო სამართველოს მიმდებარედ შ.პ.ს. "მშვიდობის" საკუთარ მიწის ნაკვეთზე (ს/კ 01.19.13.001.034) არსებული სავაჭრო პავილიონის რეკონსტრუქციის პროექტი	
დირექტორი		მ.მასხარაშვილი	არქიტექტურული ნაწილი (ანაზომი)	ფურც. აზ.-6
არქიტექტორი		დ.სარაჯიშვილი	არსებული შენობის ფასადის ანაზომი "15-1"	შ.პ.ს. სხივი 2017
შეასრულა		ს.გორგაძე		

არსებული შენობის ფასადის ანაზომი "გ - ა" მ 1:100

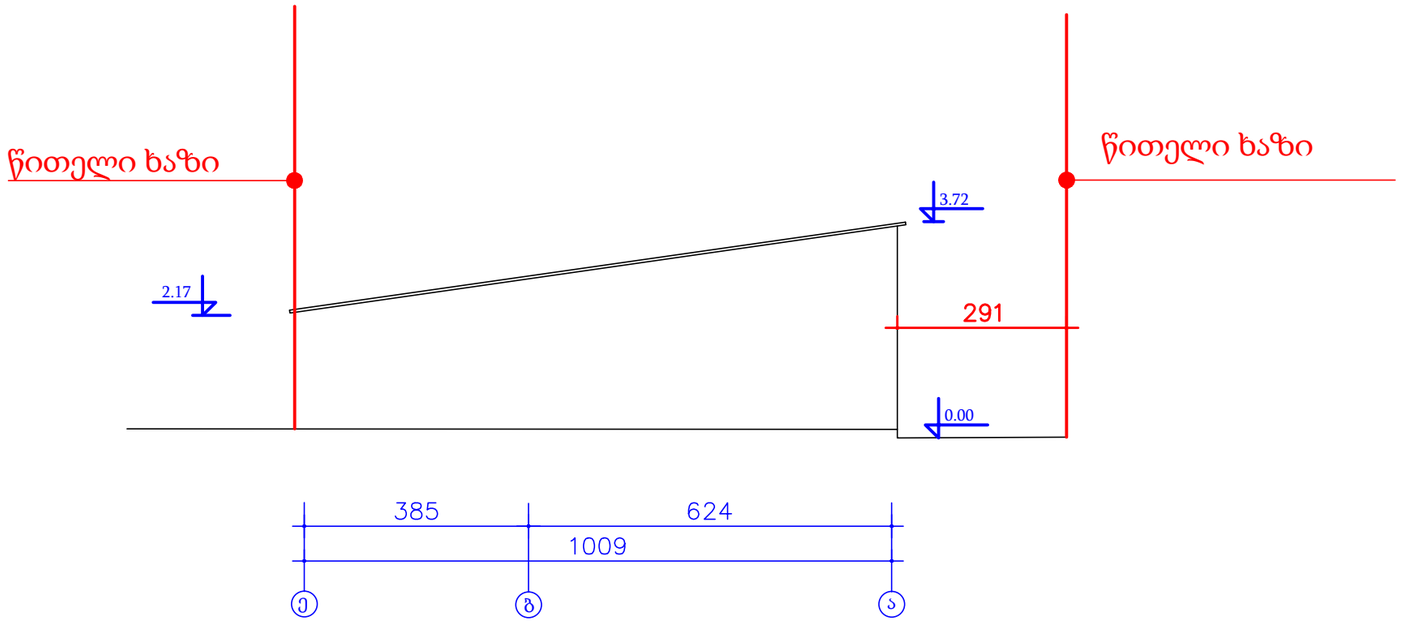

დამკვეთი შპს " მშვიდობა"			არქიტექტურული ნაწილი (ანაზომი) ქ.თბილისში, კახეთის გზატკეცილზე, მრეწველობის სამინისტროს სარემონტო-სამშენებლო სამართველოს მიმდებარედ შ.პ.ს. "მშვიდობის" საკუთარ მიწის ნაკვეთზე (ს/კ 01.19.13.001.034) არსებული სავაჭრო პავილიონის რეკონსტრუქციის პროექტი		
დირექტორი		მ.მასხარაშვილი	არქიტექტურული ნაწილი (ანაზომი)	ფურც.	აზ.-7
არქიტექტორი		დ.სარაჯიშვილი	არსებული შენობის ფასადის ანაზომი "გ-ა"	შ.პ.ს. სხივი 2017	
შეასრულა		ს.გორგაძე			

არსებული შენობის ფასადის ანაზომი "ა - გ" მ 1:100

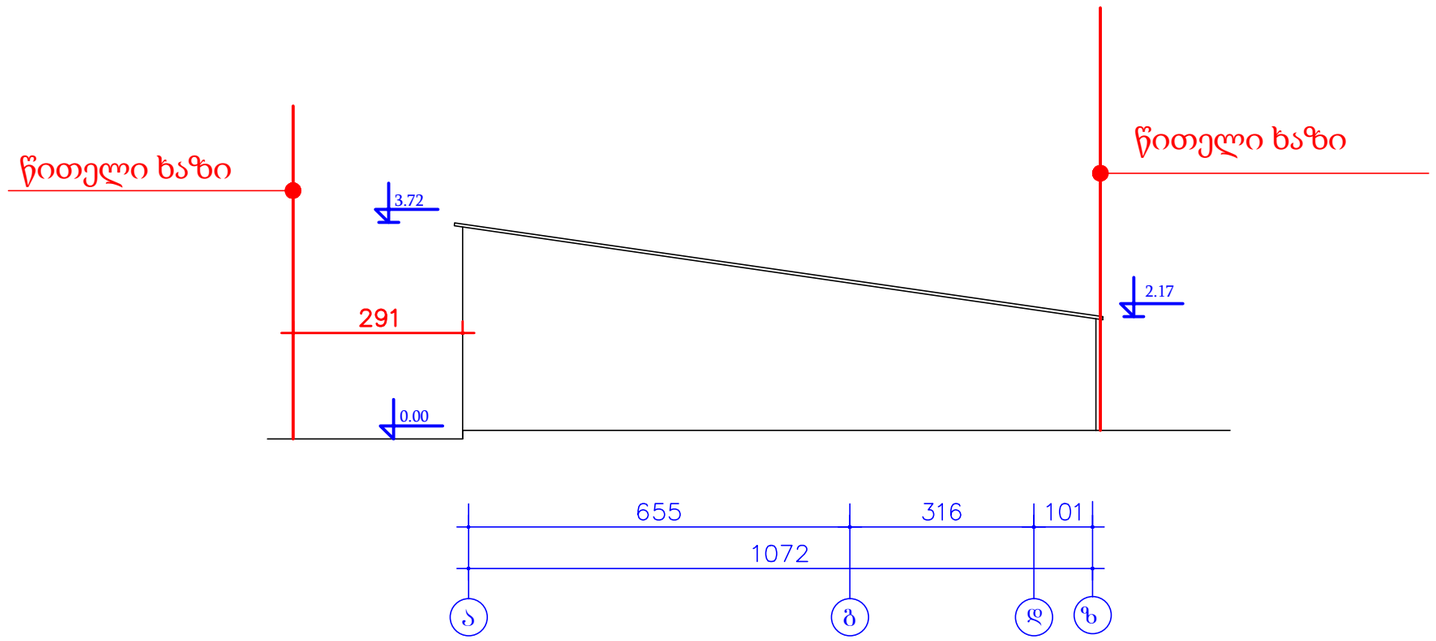

დამკვეთი შპს " მშვიდობა"			არქიტექტურული ნაწილი (ანაზომი) ქ.თბილისში, კახეთის გზატკეცილზე, მრეწველობის სამინისტროს სარემონტო-სამშენებლო სამართველოს მიმდებარედ შ.პ.ს. "მშვიდობის" საკუთარ მიწის ნაკვეთზე (ს/კ 01.19.13.001.034) არსებული სავაჭრო პავილიონის რეკონსტრუქციის პროექტი		
დირექტორი		მ.მასხარაშვილი	არქიტექტურული ნაწილი (ანაზომი)	ფურც.	აზ.-8
არქიტექტორი		დ.სარაჯიშვილი	არსებული შენობის ფასადის ანაზომი "ა-გ"	შ.პ.ს. სხივი 2017	
შეასრულა		ს.გორგაძე			

საპროექტო შენობის ფასადი "1-15" მ 1:100

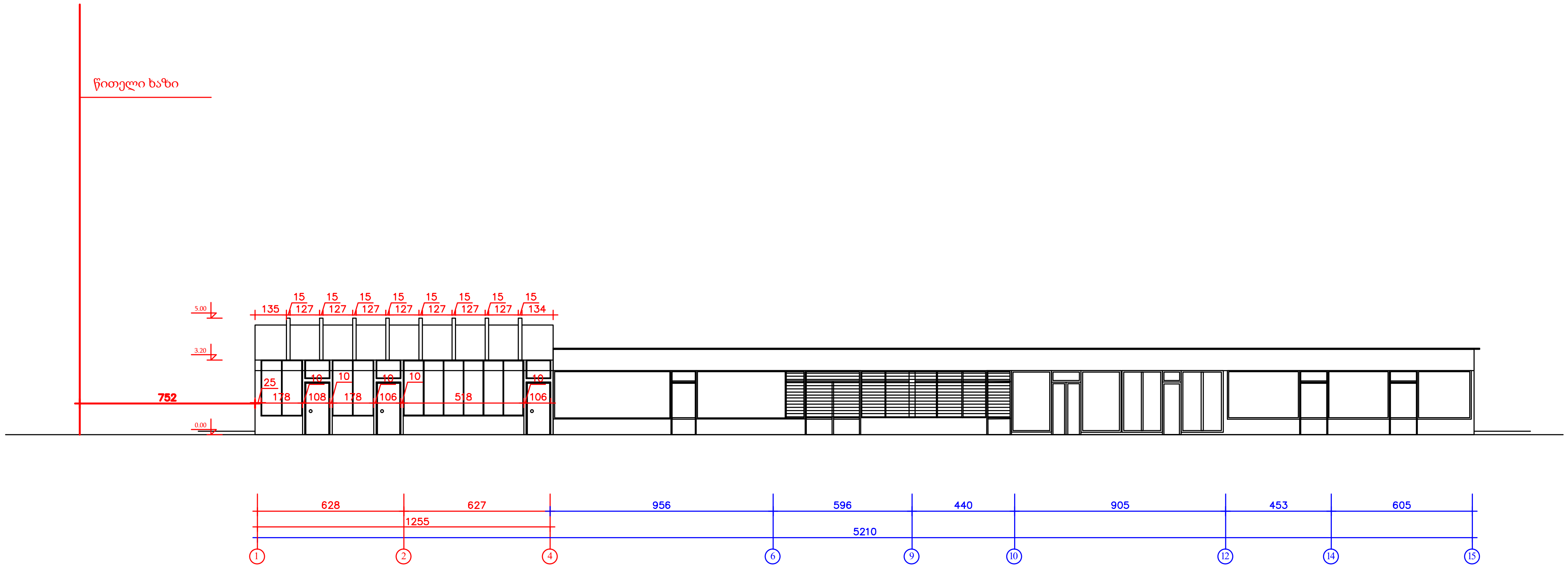

დამკვეთი შპს " მშვიდობა"			არქიტექტურული ნაწილი (ანაზომი) ქ.თბილისში, კახეთის გზატკეცილზე, მრეწველობის სამინისტროს სარემონტო-სამშენებლო სამართველოს მიმდებარედ შ.პ.ს. "მშვიდობის" საკუთარ მიწის ნაკვეთზე (ს/კ 01.19.13.001.034) არსებული სავაჭრო პავილიონის რეკონსტრუქციის პროექტი		
დირექტორი		მ.მასხარაშვილი	არქიტექტურული ნაწილი	ფურც.	ა-5
არქიტექტორი		დ.სარაჯიშვილი	საპროექტო შენობის ფასადი "1-15"	შ.პ.ს. სხივი 2017	
შეასრულა		ს.გორგაძე			

საპროექტო შენობის ფასადი "15-1" მ 1:100

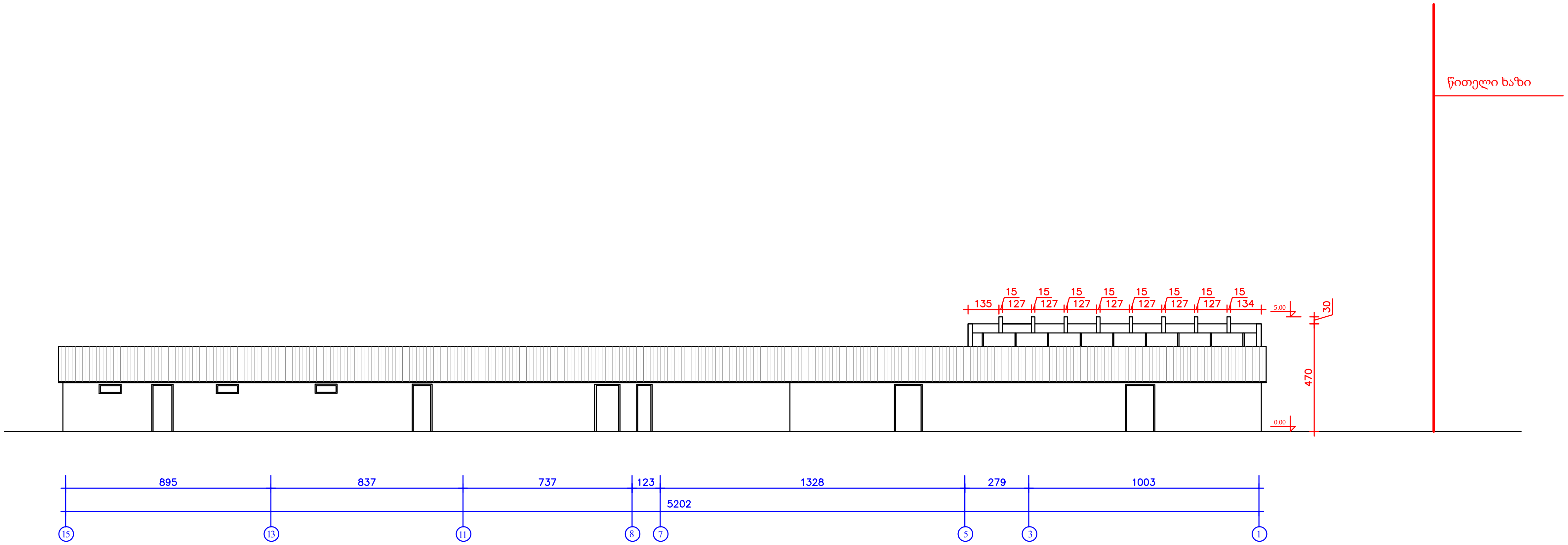

დამკვეთი შპს " მშვიდობა"			არქიტექტურული ნაწილი (ანაზომი) ქ.თბილისში, კახეთის გზატკეცილზე, მრეწველობის სამინისტროს სარემონტო-სამშენებლო სამართველოს მიმდებარედ შ.პ.ს. "მშვიდობის" საკუთარ მიწის ნაკვეთზე (ს/კ 01.19.13.001.034) არსებული სავაჭრო პავილიონის რეკონსტრუქციის პროექტი		
დირექტორი		მ.მასხარაშვილი	არქიტექტურული ნაწილი	ფურც.	ა-6
არქიტექტორი		დ.სარაჯიშვილი	საპროექტო შენობის ფასადი "15-1"	შ.პ.ს. სხივი 2017	
შეასრულა		ს.გორგაძე			

საპროექტო შენობის ფასადი "ბ-ა" მ 1:100

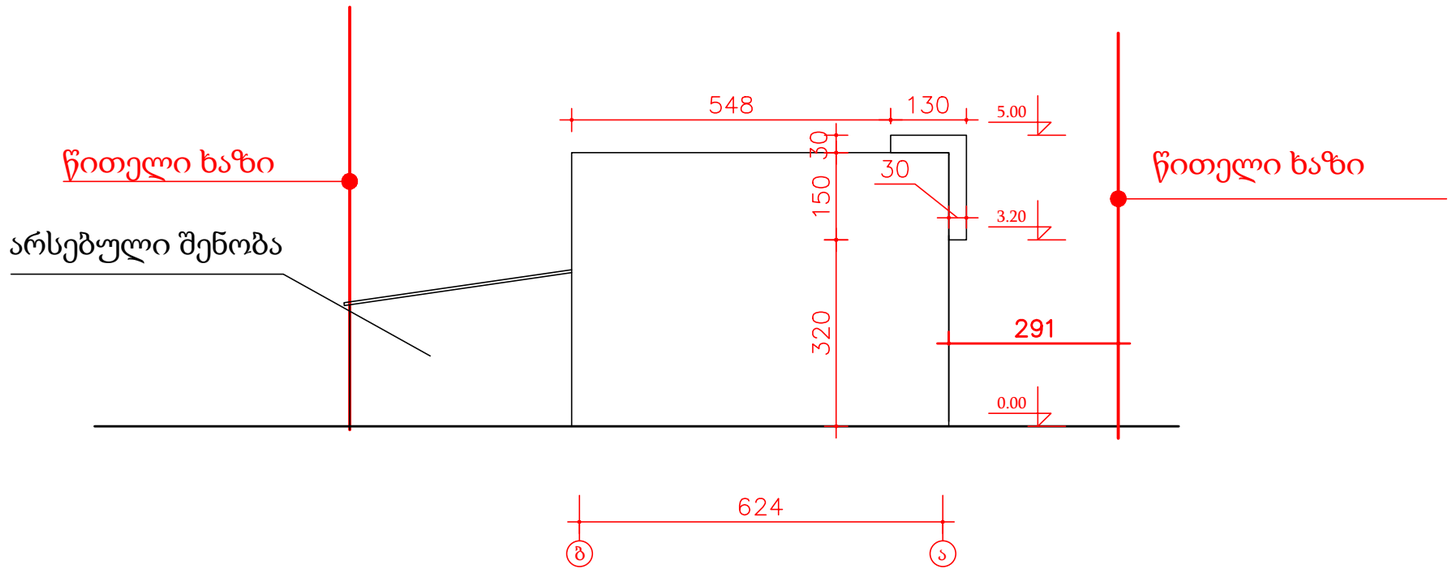

დამკვეთი შპს " მშვიდობა"			არქიტექტურული ნაწილი (ანაზომი) ქ.თბილისში, კახეთის გზატკეცილზე, მრეწველობის სამინისტროს სარემონტო-სამშენებლო სამართველოს მიმდებარედ შ.პ.ს. "მშვიდობის" საკუთარ მიწის ნაკვეთზე (ს/კ 01.19.13.001.034) არსებული სავაჭრო პავილიონის რეკონსტრუქციის პროექტი		
დირექტორი		მ.მასხარაშვილი	არქიტექტურული ნაწილი	ფურც.	ა-6
არქიტექტორი		დ.სარაჯიშვილი	საპროექტო შენობის ფასადი "ბ-ა"	შ.პ.ს. სხივი 2017	
შეასრულა		ს.გორგაძე			

საპროექტო შენობის ფასადი "ა-ბ" მ 1:100

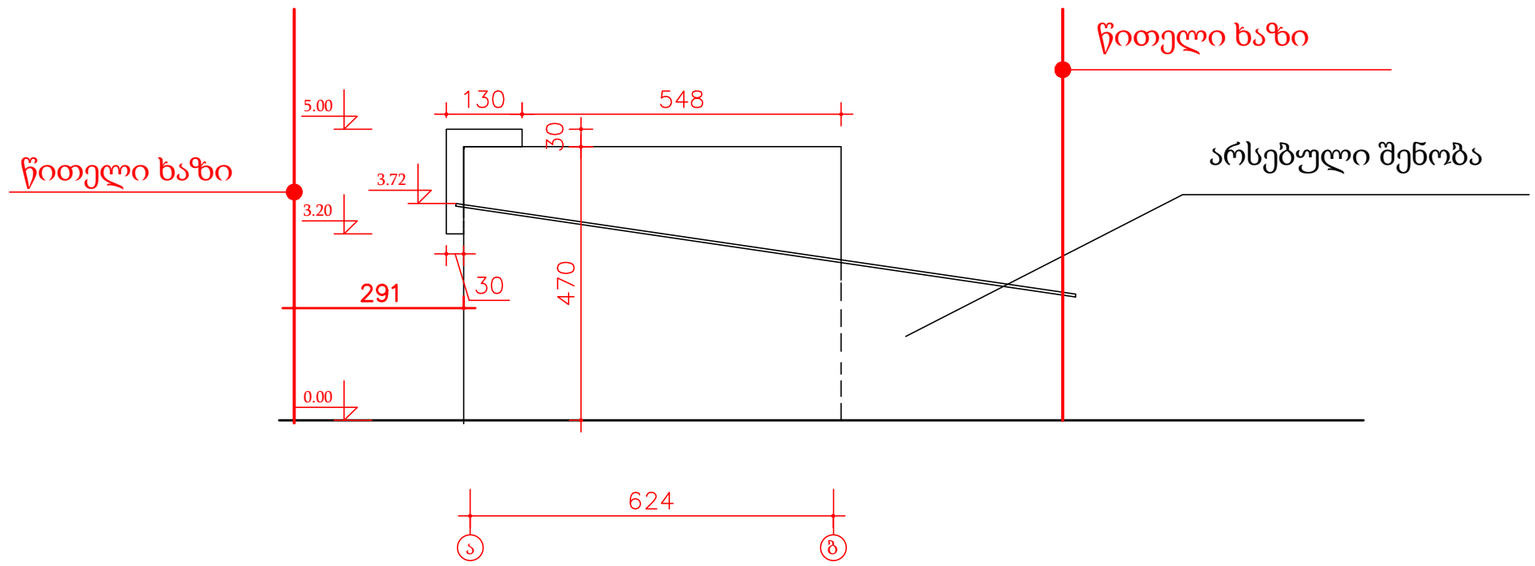

დამკვეთი შპს " მშვიდობა"			არქიტექტურული ნაწილი (ანაზომი) ქ.თბილისში, კახეთის გზატკეცილზე, მრეწველობის სამინისტროს სარემონტო-სამშენებლო სამართველოს მიმდებარედ შ.პ.ს. "მშვიდობის" საკუთარ მიწის ნაკვეთზე (ს/კ 01.19.13.001.034) არსებული სავაჭრო პავილიონის რეკონსტრუქციის პროექტი		
დირექტორი		მ.მასხარაშვილი	არქიტექტურული ნაწილი	ფურც.	ა-7
არქიტექტორი		დ.სარაჯიშვილი	საპროექტო შენობის ფასადი "ა-ბ"	შ.პ.ს. სხივი 2017	
შეასრულა		ს.გორგაძე			