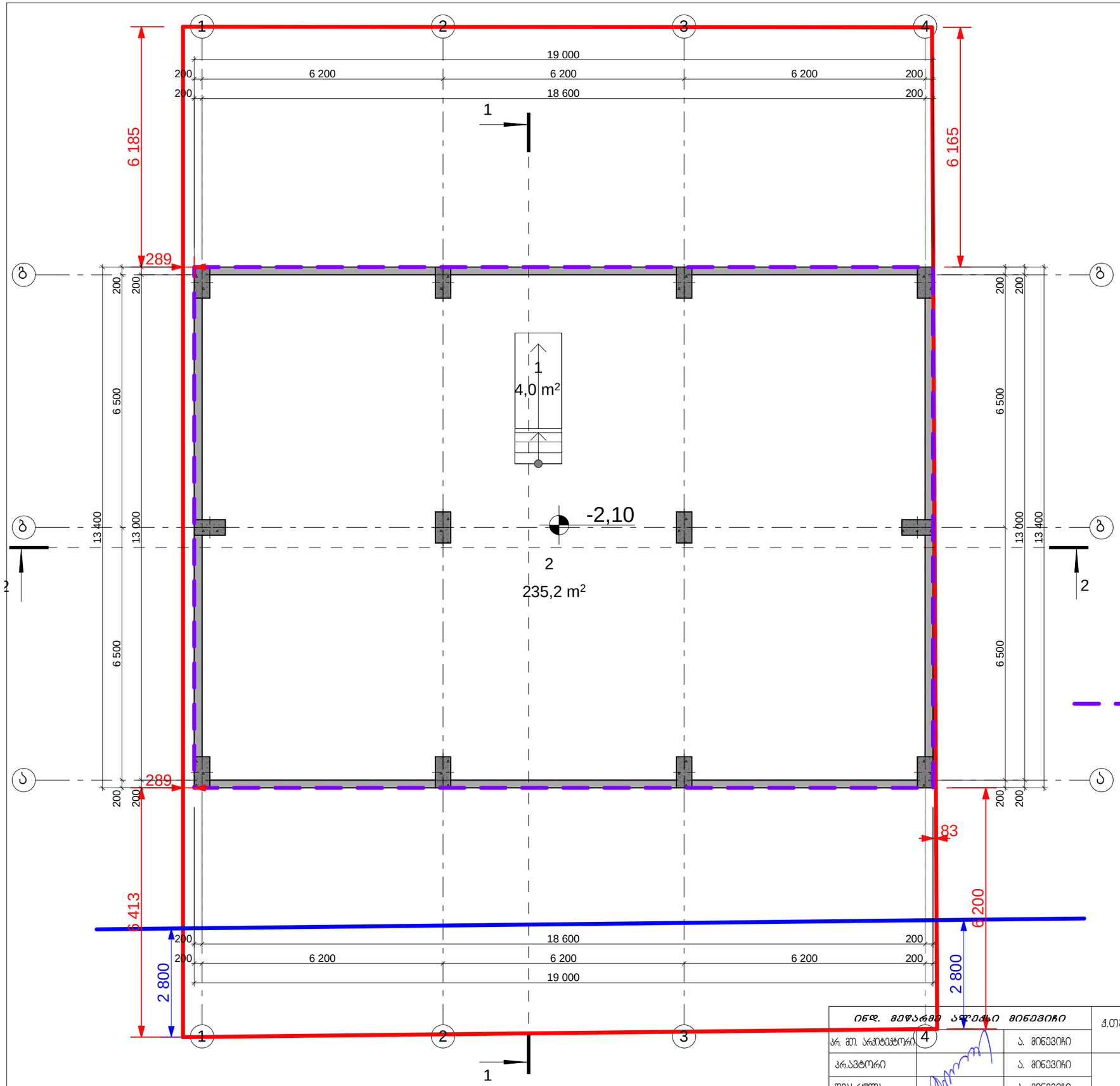

ექსპლიკაცია

1. კიბე	4,0 m²
2. სარდაფი	235,2 m²

სართულის
ტექნიკურ-ეკონომიკური
მაჩვენებლები

1. საერთო ფართი	239,2 m²
მათ შორის:	
ა) სარდაფის ფართი	235,2 m²
ბ) სადარბაზო და კიბის უჯრედი	4,0 m²
2. კონსტრუქციული სიმაღლე	2,1 m²
3. სამშენებლო მოცულობა (254,6 m² × 2,1) = 534,7 m³	

- მოცულობის საანგარიშო ფართის კონტური (254,6 m²)

ინდ.	*მედაგმე*	*ცვლილი*	*მინევიჩი*
პრ. მთ. არქიტექტორი			ა. მინევიჩი
პრ.ავტორი			ა. მინევიჩი
შესრულა			ა. მინევიჩი

მრავალფუნქციური სახლი
ქ.თბილისი, სოფ. ღიღვის ტერიტორია,
ნაკვ. № 01.72.14.040.306
(კორექტირებული პროექტი)

არქიტექტურული ნაწილი

დაკვეთა № 02/2017

სარდაფის გეგმა
-2,10 ნიშნულზე

სტადია	ფურც.	რაოდ.	მასშტ.
პროექტი	არ-2	27	1:100

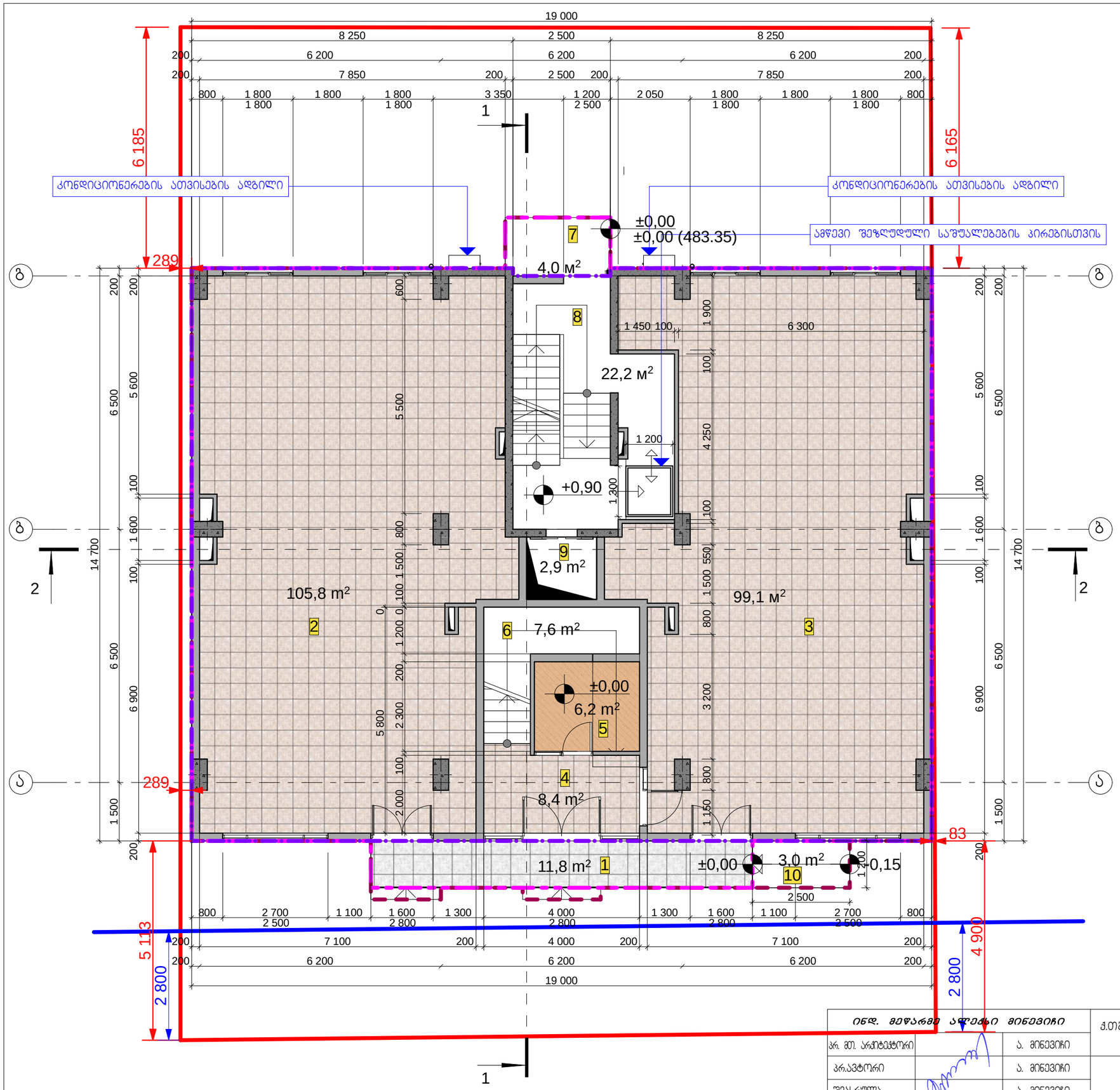

ექსპლიკაცია

1. ღია ბაქანი	11,8 m²
2. კომერციული ფართი	99,1 m²
3. კომერციული ფართი	105,8 m²
4. ვესტიბიული	8,4 m²
5. დამხმარე ოთახი	6,2 m²
6. კიბე	7,6 m²
7. ღია ბაქანი	4,0 m²
8. სადარბაზო და კიბე	22,2 m²
9. ლიფტის შახტა	2,9 m²
10. პანდუსი	3,0 m²

სართულის ტექნიკურ-ეკონომიკური მაჩვენებლები

1. საერთო ფართი	271,0 m²
მათ შორის:	
ა) კომერციული ფართი	219,5 m²
ბ) საზაფხულო ფართი	15,8 m²
გ) სადარბაზო და კიბის უჯრედი	35,7 m²
2. განაშენიანების ფართი	298,7 m²
3. კ1-ის საანგარიშო ფართი	294,6 m²
4. კ2-ის საანგარიშო ფართი	278,8 m²
5. კონსტრუქციული სიმაღლე	4,05 m²
6. სამშენებლო მოცულობა	1 129,1 m³

- განაშენიანების საანგარიშო ფართის კონტური
- კ1-ის საანგარიშო ფართის კონტური
- კ2-ის საანგარიშო ფართის კონტური

ინდ. მეფარდე ცვლილი მინევიჩი			მრავალფუნქციური საბლი ქ.თბილისი, სოფ. დიღმის ტერიტორია, ნაკვ. № 01.72.14.040.306 (კორექტირებული პროექტი)	არქიტექტურული ნაწილი
პრ. მთ. არქიტექტორი		ა. მინევიჩი		დაკვეთა № 02/2017
პრ.ავტორი		ა. მინევიჩი	I სართულის გეგმა ±0,00 ნიშნულზე	სტადია / ფურც. / რაოდ. / მას.შტ.
შესრულა		ა. მინევიჩი		პროექტი / არ-3 / 27 / 1:100

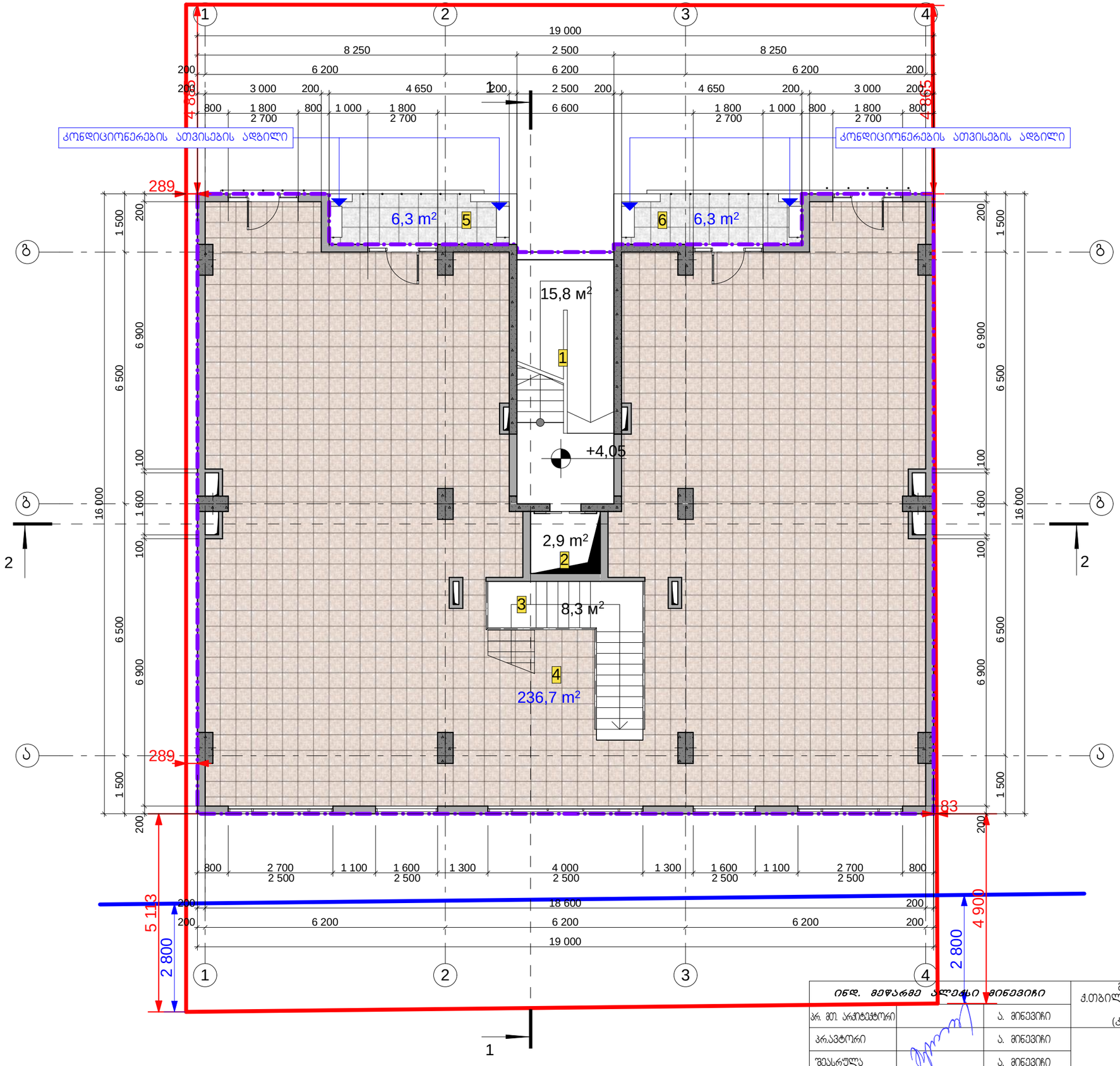

ექსპლიკაცია

1.	კიბე	15,8 m²
2.	ლიფტის შახტა	2,9 m²
3.	კიბე	8,3 m²
4.	კომერციული ფართი	236,7 m²
5.	ღია აივანი	6,3 m²
6.	ღია აივანი	6,3 m²

სართულის
ტექნიკურ-ეკონომიკური
მაჩვენებლები

1.	საერთო ფართი	276,3 m²
	მათ შორის:	
ა)	კომერციული ფართი	236,7 m²
ბ)	საზაფხულო ფართი	12,6 m²
გ)	სადარბაზო და კიბის უჯრედი	27,0 m²
2.	კ2-ის საანგარიშო ფართი	287,6 m²
3.	კონსტრუქციული სიმაღლე	3,30 m²
4.	სამშენებლო მოცულობა	949,1 m³

- კ2-ის საანგარიშო ფართის კონტური

ინდ.	მედაგრამ ცვლილება	ხელმოწერა		
პრ. მთ. არქიტექტორი		ა. მინევიჩი	მრავალფუნქციური სახლი ქ.თბილისი, სოფ. დიღმის ტერიტორია, ნაკვ. № 01.72.14.040.306 (კორექტირებული პროექტი)	არქიტექტურული ნაწილი
პროექტორი		ა. მინევიჩი		დაკვეთა № 02/2017
შემსრულა		ა. მინევიჩი	II სართულის გეგმა +4.05 ნიშნულზე	სტადია / ფურც. / რაოდ. / მასშტ.
				პროექტი / არ-4 / 27 / 1:100



- კ2-ის საანგარიშო ფართის კონტური (სრული 280,4 მ²)
- კ2-ის საანგარიშო ფართის კონტური (0,5 კოეფიციენტით (3,6 მ² + 3,6 მ²)× 0,5=3,6მ²)

ექსპლიკაცია

I. საერთო მოხმარების ფართი

1. სადარბაზო	4,9 მ²
2. კიბე	10,9 მ²
3. ლიფტის შახტა	2,9 მ²

II. ბინა I

1. ჰოლი	17,7 მ²
2. საერთო ოთახი	38,9 მ²
3. სამზარეულო	16,3 მ²
4. საძინებელი	16,0 მ²
5. საძინებელი	17,8 მ²
6. WC	3,8 მ²
7. WC	1,9 მ²
8. დამხმარე სათავსო	1,6 მ²
9. დამხმარე სათავსო	0,9 მ²
10. ღია აივანი	3,6 მ²
11. ღია აივანი	6,3 მ²

III. ბინა II

1. ჰოლი	17,7 მ²
2. საერთო ოთახი	38,9 მ²
3. სამზარეულო	16,3 მ²
4. საძინებელი	16,0 მ²
5. საძინებელი	17,8 მ²
6. WC	3,8 მ²
7. WC	1,9 მ²
8. დამხმარე სათავსო	1,6 მ²
9. დამხმარე სათავსო	0,9 მ²
10. ღია აივანი	3,6 მ²
11. ღია აივანი	6,3 მ²

სართულის ტექნიკურ-ეკონომიკური მაჩვენებლები

1. საერთო ფართი	268,3 მ²
მათ შორის:	
ა) საცხოვრებელი ფართი	145,4 მ²
ბ) საზაფხულო ფართი	19,8 მ²
გ) დამხმარე ფართი	84,4 მ²
დ) სადარბაზო და კიბის ჯჭრედი	18,7 მ²
2. კ2-ის საანგარიშო ფართი	284,0 მ²
3. კონსტრუქციული სიმაღლე	3,3 მ²
4. სამშენებლო მოცულობა	937,2 მ³

ინდ. მეწარმე ალექსი ბინევიჩი			მრავალფუნქციური საბლი ქ.თბილისი, სოფ. დიღმის ტერიტორია, ნაკვ. № 01.72.14.040.306 (კორექტირებული პროექტი)	არქიტექტურული ნაწილი		
				დაკვეთა № 02/2017		
პრ. მთ. არქიტექტორი		ა. მინევიჩი		სტადია	ფურც.	რაოდ.	მასშტ.
პრაქტორი		ა. მინევიჩი	III სართულის გეგმა +7,35 ნიშნულზე	პროექტი	არ-5	27	1:100
შესრულა		ა. მინევიჩი					

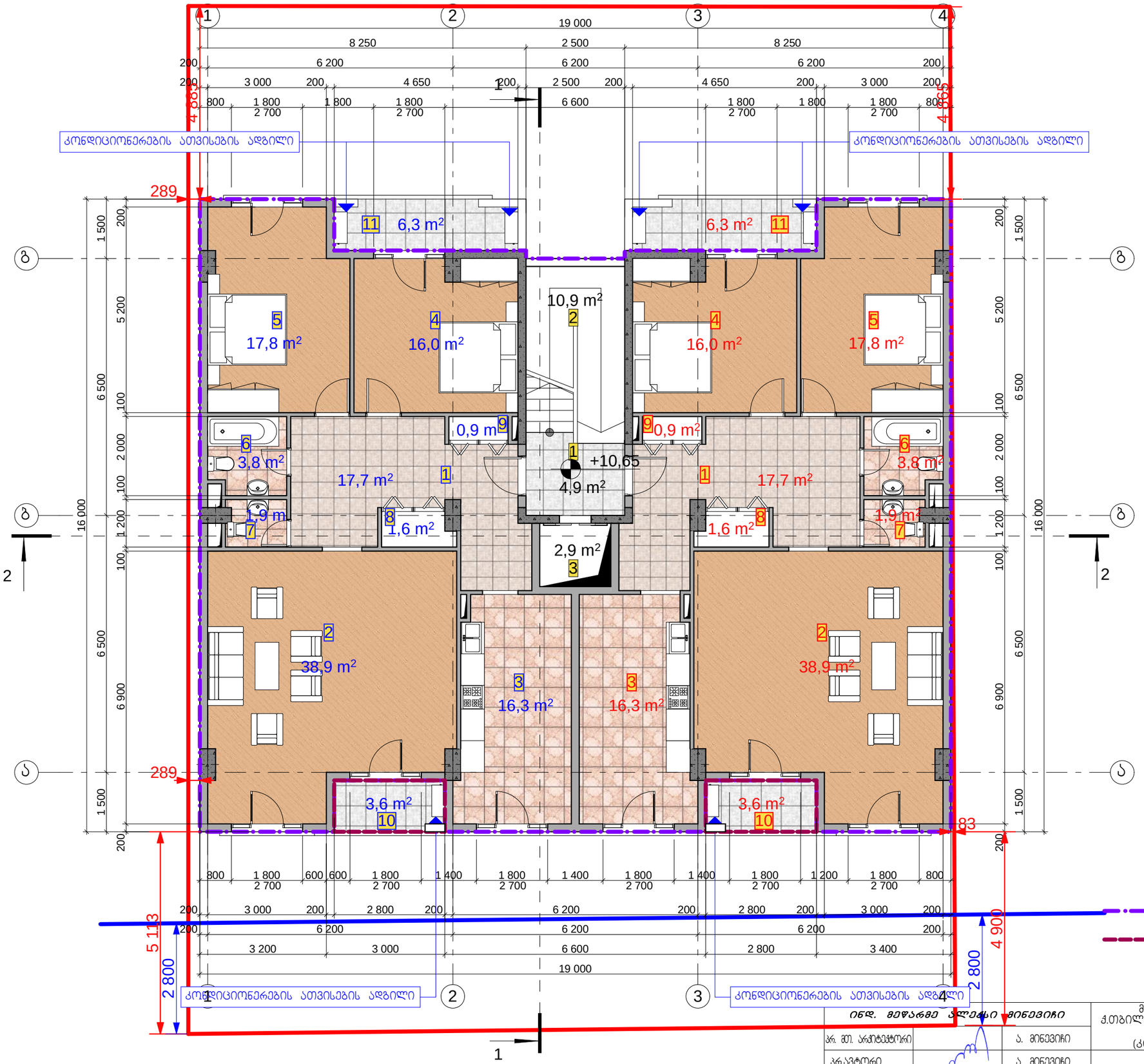

ექსპლიკაცია

I. საერთო მოხმარების ფართი

1. სადარბაზო	4,9 m²
2. კიბე	10,9 m²
3. ლიფტის შახტა	2,9 m²

II. ბინა I

1. ჰოლი	17,7 m²
2. საერთო ოთახი	38,9 m²
3. სამზარეულო	16,3 m²
4. საძინებელი	16,0 m²
5. საძინებელი	17,8 m²
6. WC	3,8 m²
7. WC	1,9 m²
8. დამხმარე სათავსო	1,6 m²
9. დამხმარე სათავსო	0,9 m²
10. ღია აივანი	3,6 m²
11. ღია აივანი	6,3 m²

III. ბინა II

1. ჰოლი	17,7 m²
2. საერთო ოთახი	38,9 m²
3. სამზარეულო	16,3 m²
4. საძინებელი	16,0 m²
5. საძინებელი	17,8 m²
6. WC	3,8 m²
7. WC	1,9 m²
8. დამხმარე სათავსო	1,6 m²
9. დამხმარე სათავსო	0,9 m²
10. ღია აივანი	3,6 m²
11. ღია აივანი	6,3 m²

სართულის ტექნიკურ-ეკონომიკური მაჩვენებლები

1. საერთო ფართი	268,3 m²
მათ შორის:	
ა) საცხოვრებელი ფართი	145,4 m²
ბ) საზაფხულო ფართი	19,8 m²
გ) დამხმარე ფართი	84,4 m²
დ) სადარბაზო და კიბის ჯურედი	18,7 m²
2. კ2-ის საანგარიშო ფართი	284,0 m²
3. კონსტრუქციული სიმაღლე	3,3 m²
4. სამშენებლო მოცულობა	937,2 m³

ინდ. მეწარმე პლეში მინევიჩი			მრავალფუნქციური სახლი ქ.თბილისი, სოფ. დიღმის ტერიტორია, ნაკვ. № 01.72.14.040.306 (კორექტირებული პროექტი)	არქიტექტურული ნაწილი			
				დაკვეთა № 02/2017			
პრ. მთ. არქიტექტორი		ა. მინევიჩი					
პრ.ავტორი		ა. მინევიჩი	IV სართულის გეგმა +10,65 ნიშნულზე	სტადია	ფურც.	რაოდ.	მასშტ.
შემსრულა		ა. მინევიჩი		პროექტი	არ-6	27	1:100

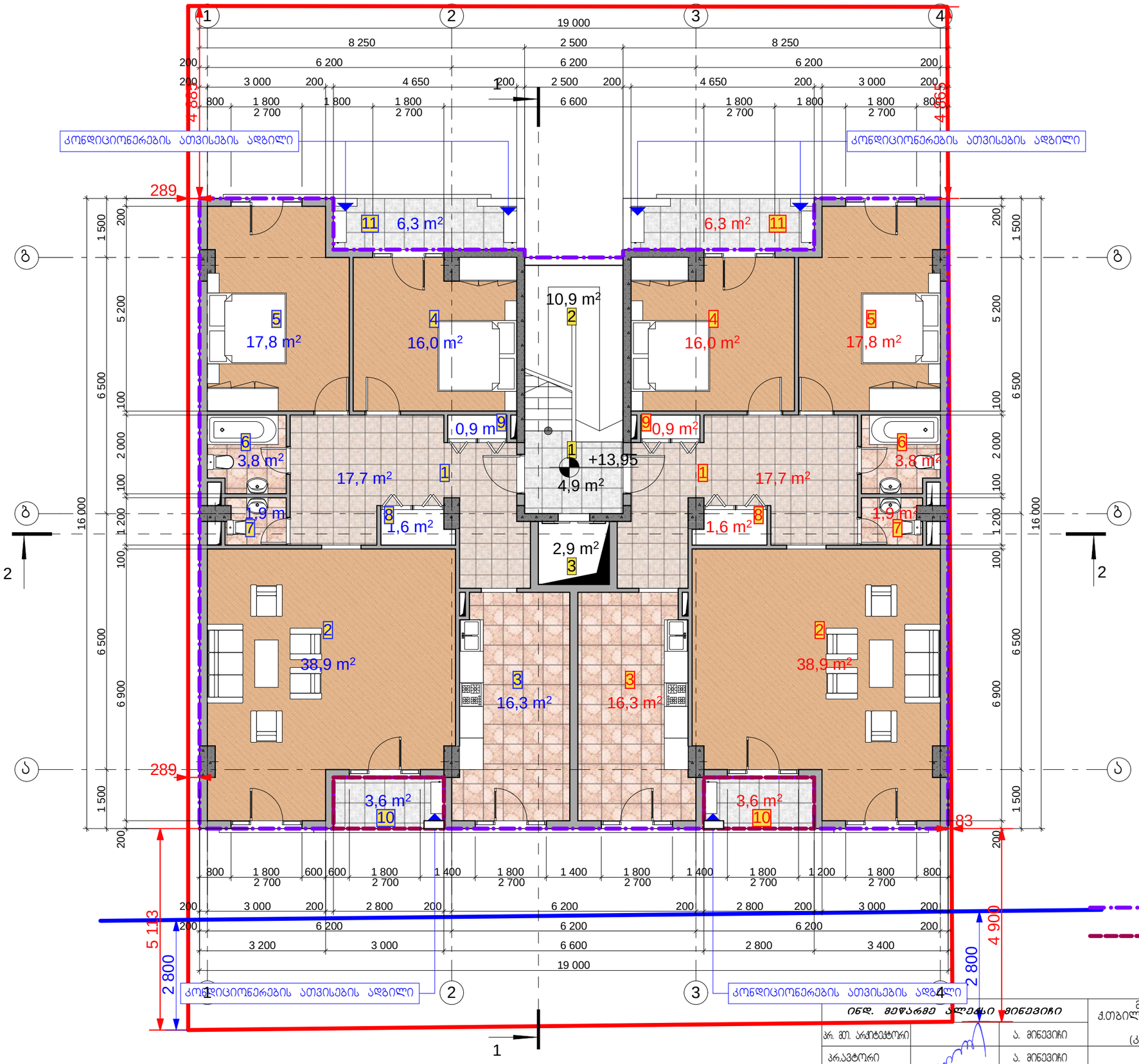

- კ2-ის საანგარიშო ფართის კონტური (სრული 280,4 მ²)
- კ2-ის საანგარიშო ფართის კონტური (0,5 კოეფიციენტით (3,6 მ² + 3,6 მ²)× 0,5=3,6მ²)

ექსპლიკაცია

I. საერთო მოხმარების ფართი

1. სადარბაზო	4,9 m²
2. კიბე	10,9 m²
3. ლიფტის შახტა	2,9 m²

II. ბინა I

1. ჰოლი	17,7 m²
2. საერთო ოთახი	38,9 m²
3. სამზარეულო	16,3 m²
4. საძინებელი	16,0 m²
5. საძინებელი	17,8 m²
6. WC	3,8 m²
7. WC	1,9 m²
8. დამხმარე სათავსო	1,6 m²
9. დამხმარე სათავსო	0,9 m²
10. ღია აივანი	3,6 m²
11. ღია აივანი	6,3 m²

III. ბინა II

1. ჰოლი	17,7 m²
2. საერთო ოთახი	38,9 m²
3. სამზარეულო	16,3 m²
4. საძინებელი	16,0 m²
5. საძინებელი	17,8 m²
6. WC	3,8 m²
7. WC	1,9 m²
8. დამხმარე სათავსო	1,6 m²
9. დამხმარე სათავსო	0,9 m²
10. ღია აივანი	3,6 m²
11. ღია აივანი	6,3 m²

სართულის ტექნიკურ-ეკონომიკური მაჩვენებლები

1. საერთო ფართი	268,3 m²
მათ შორის:	
ა) საცხოვრებელი ფართი	145,4 m²
ბ) საზაფხულო ფართი	19,8 m²
გ) დამხმარე ფართი	84,4 m²
დ) სადარბაზო და კიბის უჯრედი	18,7 m²
2. კ2-ის საანგარიშო ფართი	284,0 m²
3. კონსტრუქციული სიმაღლე	3,3 m²
4. სამშენებლო მოცულობა	937,2 m³

ინდ. მეწარმე პლეშაკი მინევიჩი			მრავალფუნქციური საბლი ქ.თბილისი, სოფ. დიღმის ტერიტორია, ნაკვ. № 01.72.14.040.306 (კორექტირებული პროექტი)
პრ. მთ. არქიტექტორი		ა. მინევიჩი	
პრაქტორი		ა. მინევიჩი	V სართულის გეგმა +13,95 ნიშნულზე
შესრულა		ა. მინევიჩი	

არქიტექტურული ნაწილი

დაკვეთა № 02/2017

სტადია	ფურც.	რაოდ.	მასშტ.
პროექტი	არ-7	27	1:100

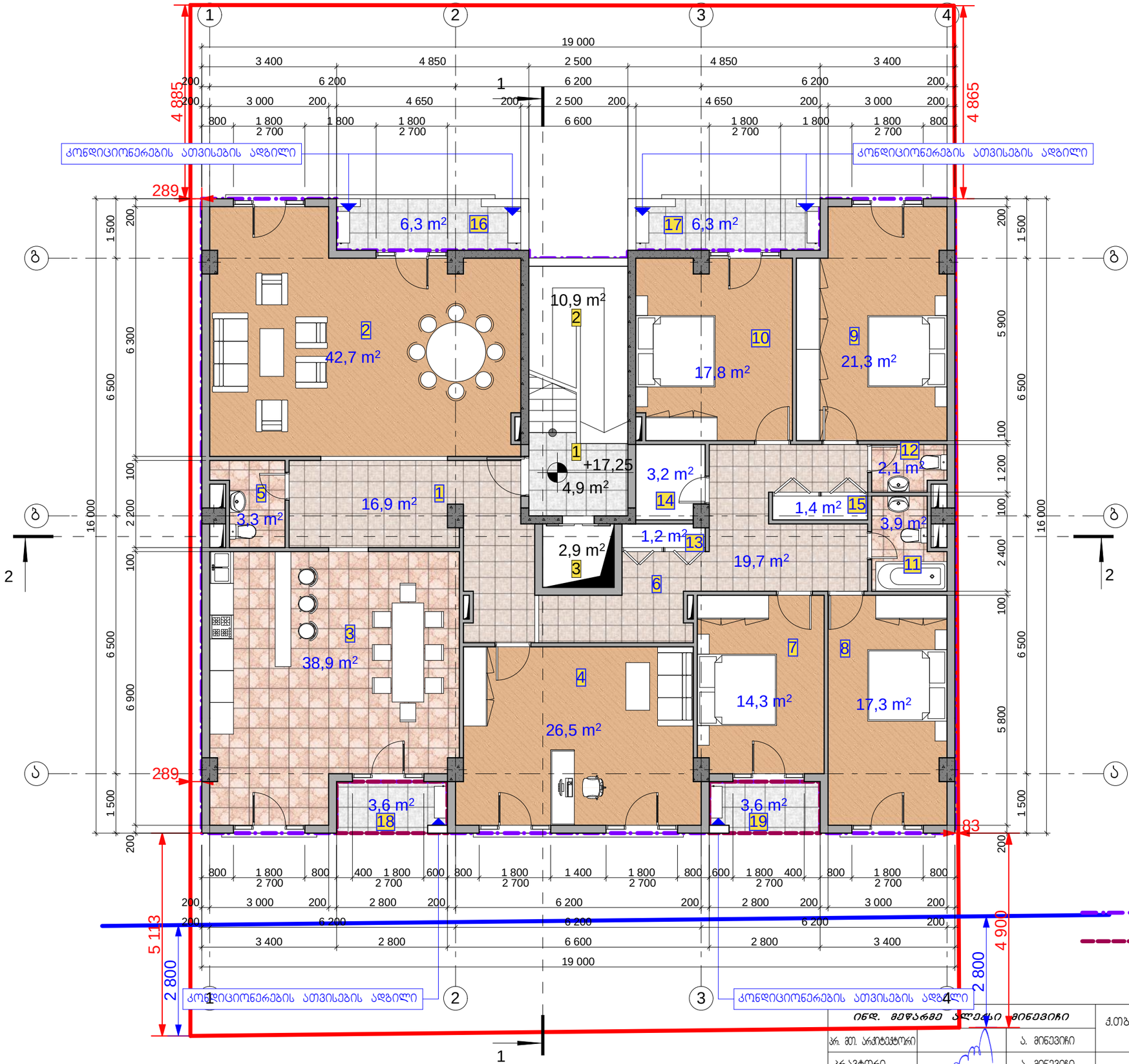

ექსპლიკაცია

I საერთო მოხმარების ფართი

1.	სადარბაზო	4,9 m²
2.	კიბე	10,9 m²
3.	ლიფტის შახტა	2,9 m²

1.	ჰოლი	16,9 m²
2.	საერთო ოთახი	42,7 m²
3.	სამზარეულო-სასადილო	38,9 m²
4.	კაბინეტი	26,5 m²
5.	WC	3,3 m²
6.	დერეფანი	19,7 m²
7.	საძინებელი	14,3 m²
8.	საძინებელი	17,3 m²
9.	საძინებელი	21,3 m²
10.	საძინებელი	17,8 m²
11.	WC	3,9 m²
12.	WC	2,1 m²
13.	დამხმარე სათავსო	1,2 m²
14.	დამხმარე სათავსო	3,2 m²
15.	დამხმარე სათავსო	1,4 m²
16.	ღია აივანი	6,3 m²
17.	ღია აივანი	6,3 m²
18.	ღია აივანი	3,6 m²
19.	ღია აივანი	3,6 m²

სართულის ტექნიკურ-ეკონომიკური მაჩვენებლები

1.	საერთო ფართი	269,0 m²
	მათ შორის:	
ა)	საცხოვრებელი ფართი	139,9 m²
ბ)	საზაფხულო ფართი	19,8 m²
გ)	დამხმარე ფართი	90,6 m²
დ)	სადარბაზო და კიბის ჯვრედი	18,7 m²
2.	კ2-ის საანგარიშო ფართი	284,0 m²
3.	კონსტრუქციული სიმაღლე	3,3 m²
4.	სამშენებლო მოცულობა	937,2 m³

ინდ. მედაგრე	კლეკი	მინევიჩი	მრავალფუნქციური საბლი ქ.თბილისი, სოფ. დიღმის ტერიტორია, ნაკვ. № 01.72.14.040.306 (კორექტირებული პროექტი)	არქიტექტურული ნაწილი	
				დაკვეთა № 02/2017	
პრ. მთ. არქიტექტორი		ა. მინევიჩი	VI სართულის გეგმა +17,25 ნიშნულზე	სტადია	ფურც. რაოდ. მასშტ.
პრ.ავტორი		ა. მინევიჩი		პროექტი	არ-8 27 1:100
შესრულა		ა. მინევიჩი			

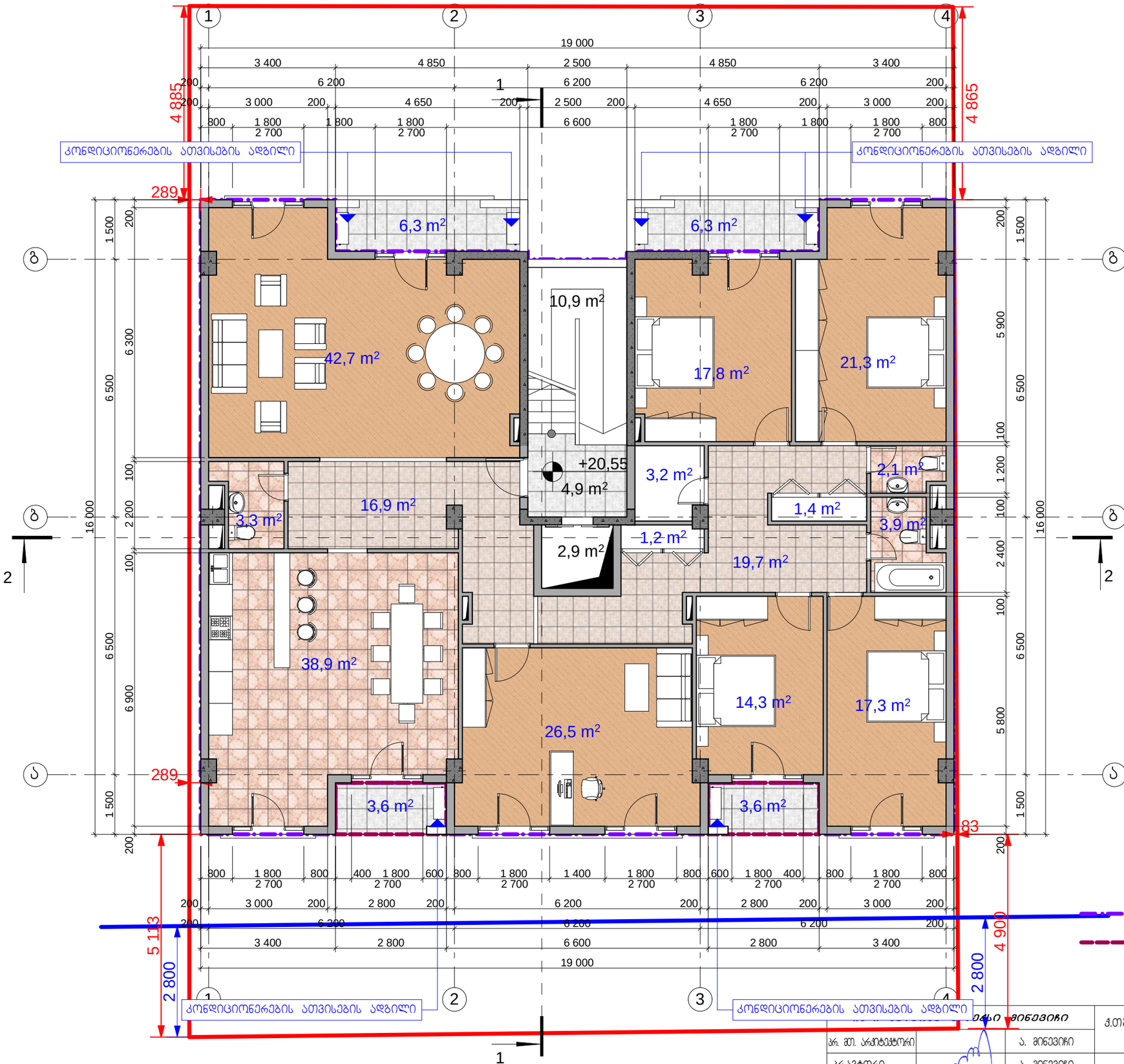

ექსპლიკაცია

I საერთო მოხმარების ფართი

1. სადარბაზო	4,9 m²
2. კიბე	10,9 m²
3. ლიფტის შახტა	2,9 m²

1. ჰოლი	16,9 m²
2. საერთო ოთახი	42,7 m²
3. სამზარეულო-სასადილო	38,9 m²
4. კაბინეტი	26,5 m²
5. WC	3,3 m²
6. დერეფანი	19,7 m²
7. საძინებელი	14,3 m²
8. საძინებელი	17,3 m²
9. საძინებელი	21,3 m²
10. საძინებელი	17,8 m²
11. WC	3,9 m²
12. WC	2,1 m²
13. დამხმარე სათავსო	1,2 m²
14. დამხმარე სათავსო	3,2 m²
15. დამხმარე სათავსო	1,4 m²
16. ღია აივანი	6,3 m²
17. ღია აივანი	6,3 m²
18. ღია აივანი	3,6 m²
19. ღია აივანი	3,6 m²

სართულის ტექნიკურ-ეკონომიკური მაჩვენებლები

1. საერთო ფართი	269,0 m²
მათ შორის:	
ა) საცხოვრებელი ფართი	139,9 m²
ბ) საზაფხულო ფართი	19,8 m²
გ) დამხმარე ფართი	90,6 m²
დ) სადარბაზო და კიბის უჯრედი	18,7 m²
2. კ2-ის საანგარიშო ფართი	284,0 m²
3. კონსტრუქციული სიმაღლე	3,3 m²
4. სამშენებლო მოცულობა	937,2 m³

- კ2-ის საანგარიშო ფართის კონტური (სრული 280,4 m²)
- კ2-ის საანგარიშო ფართის კონტური (0,5 კოეფიციენტით (3,6 м² + 3,6 м²)× 0,5=3,6м²)

			მრავალფუნქციური საბლი ქ.თბილისი, სოფ. დიღმის ტერიტორია, ნაკ. № 01.72.14.040.306 (კორექტირებული პროექტი)	არქიტექტურული ნაწილი		
				დაკვეთა № 02/2017		
პრ. მთ. არქიტექტორი		ა. მინევიჩი	VII სართულის გეგმა +20,55 ნიშნულზე	სტადია	ფურც.	რაოდ.	მასშტ.
პრ.ავტორი		ა. მინევიჩი		პროექტი	არ-9	27	1:100
შესრულა		ა. მინევიჩი					

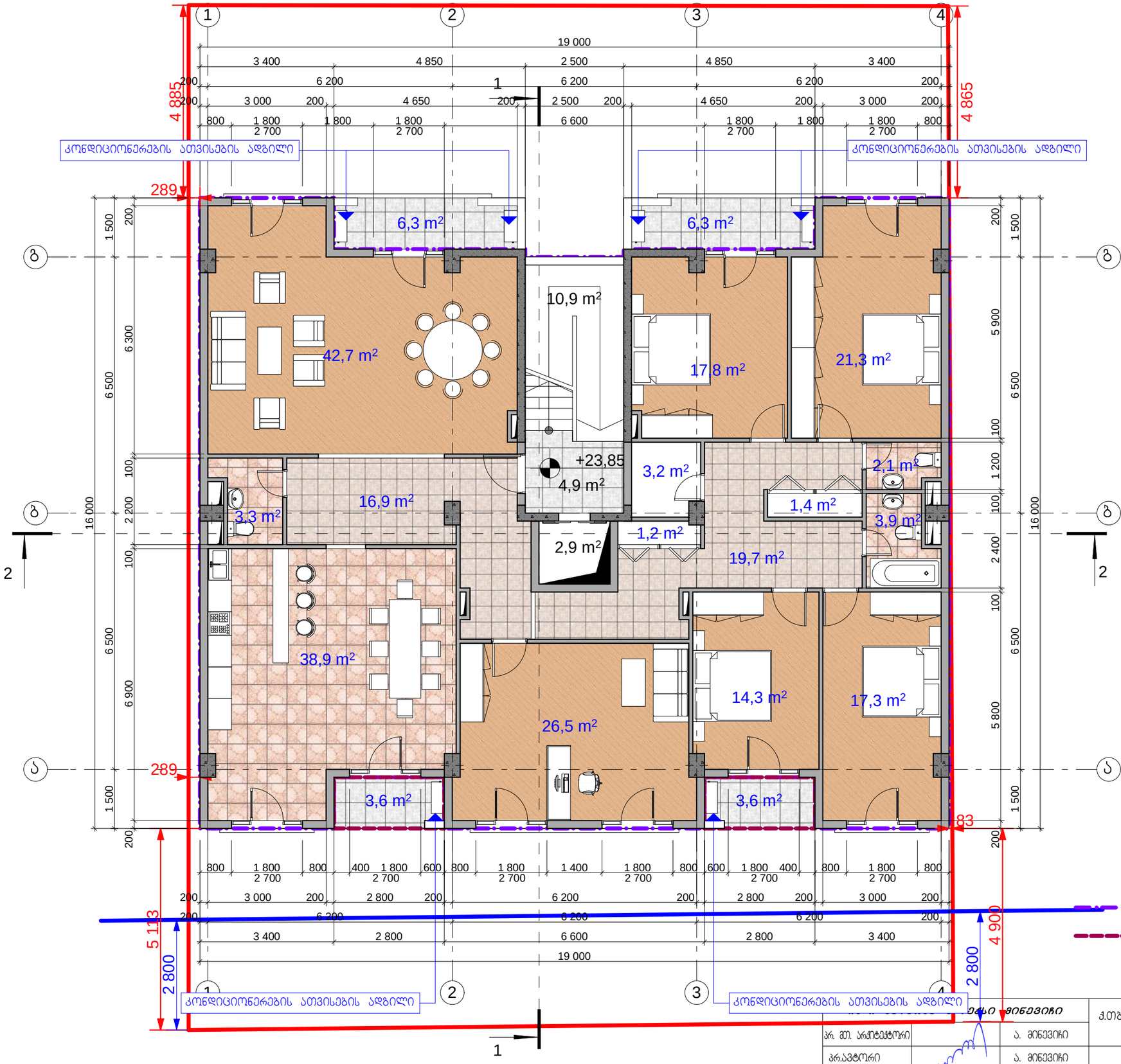

ექსპლიკაცია

I სართული მოხმარების ფართი

1.	სადარბაზო	4,9 m²
2.	კიბე	10,9 m²
3.	ლიფტის შახტა	2,9 m²

1.	ჰოლი	16,9 m²
2.	საერთო ოთახი	42,7 m²
3.	სამზარეულო-სასადილო	38,9 m²
4.	კაბინეტი	26,5 m²
5.	WC	3,3 m²
6.	დერეფანი	19,7 m²
7.	საძინებელი	14,3 m²
8.	საძინებელი	17,3 m²
9.	საძინებელი	21,3 m²
10.	საძინებელი	17,8 m²
11.	WC	3,9 m²
12.	WC	2,1 m²
13.	დამხმარე სათავსო	1,2 m²
14.	დამხმარე სათავსო	3,2 m²
15.	დამხმარე სათავსო	1,4 m²
16.	ღია აივანი	6,3 m²
17.	ღია აივანი	6,3 m²
18.	ღია აივანი	3,6 m²
19.	ღია აივანი	3,6 m²

სართულის ტექნიკურ-ეკონომიკური მაჩვენებლები

1.	საერთო ფართი	269,0 m²
	მათ შორის:	
ა)	საცხოვრებელი ფართი	139,9 m²
ბ)	საზაფხულო ფართი	19,8 m²
გ)	დამხმარე ფართი	90,6 m²
დ)	სადარბაზო და კიბის უჯრედი	18,7 m²
2.	კ2-ის საანგარიშო ფართი	284,0 m²
3.	კონსტრუქციული სიმაღლე	3,3 m²
4.	სამშენებლო მოცულობა	937,2 m³

- კ2-ის საანგარიშო ფართის კონტური (სრული 280,4 m²)

- კ2-ის საანგარიშო ფართის კონტური (0,5 კოეფიციენტით (3,6 м² + 3,6 м²)× 0,5=3,6м²)

				მრავალფუნქციური საბლი ქ.თბილისი, სოფ. დიღმის ტერიტორია, ნაკვ. № 01.72.14.040.306 (კორპუსტირებული პროექტი)	არქიტექტურული ნაწილი		
					დაკვეთა № 02/2017		
პრ. მთ. არქიტექტორი		ა. მინევიჩი		VIII სართულის გეგმა +23,85 ნიშნულზე	სტადია	ფურც.	რაოდ.	მასშტ.
პრ.ავტორი		ა. მინევიჩი			პროექტი	არ-10	27	1:100
შესრულა		ა. მინევიჩი						

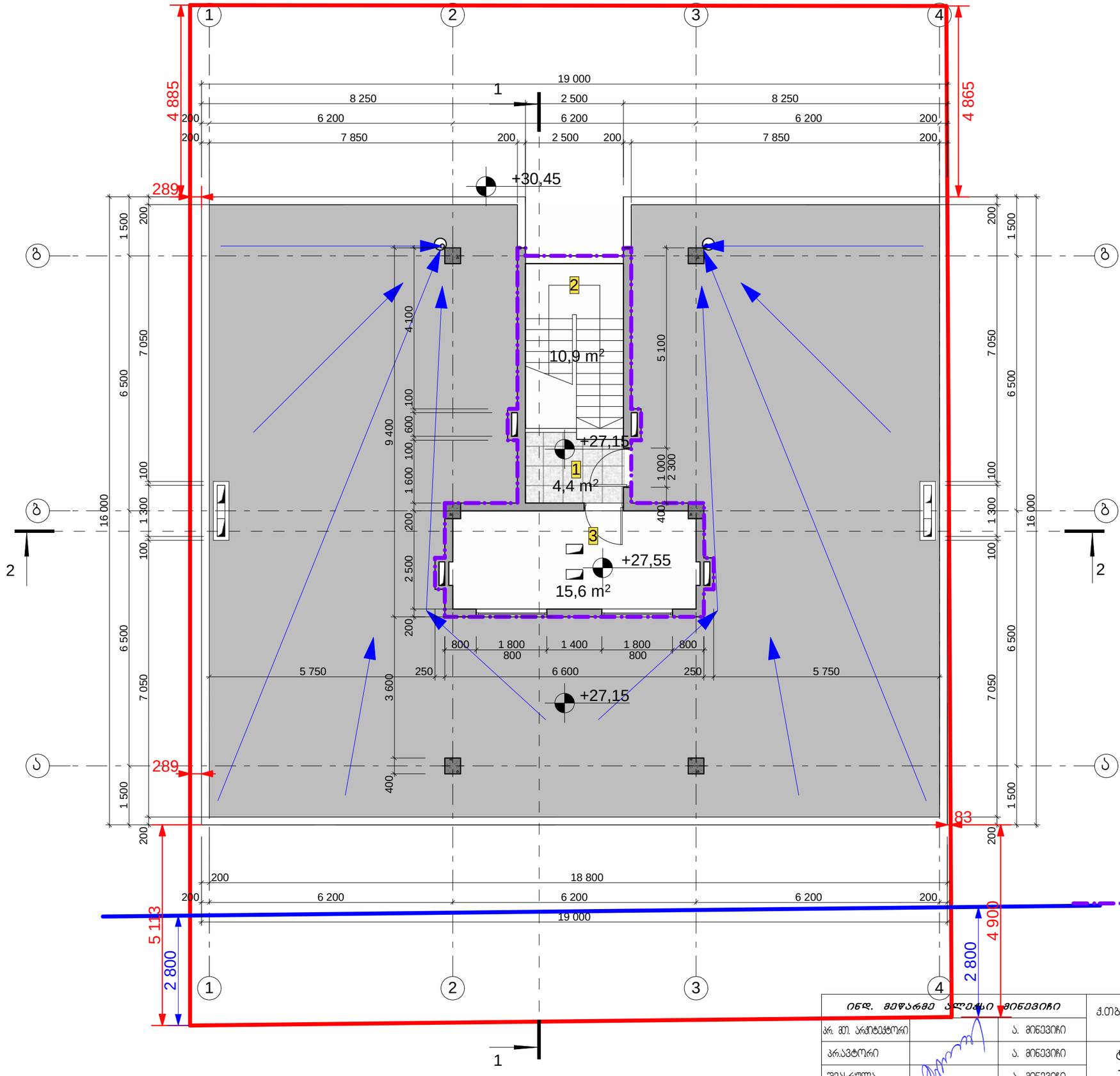

ექსპლიკაცია

I. საერთო მოხმარების ფართი

1.	სადარბაზო	4,4 m²
2.	კიბე	10,9 m²
3.	ტექნიკური ოთახი	15,6 m²

სართულის ტექნიკურ-ეკონომიკური მაჩვენებლები

1.	საერთო ფართი	30,9 m²
	მათ შორის:	
ა)	სადარბაზო და კიბის უჯრედი	30,9 m²
2.	კ2-ის საანგარიშო ფართი	38,3 m²
3.	კონსტრუქციული სიმაღლე	3,3 m²
4.	სამშენებლო მოცულობა	126,4 m³

- კ2-ის საანგარიშო ფართის კონტური (სრული 280,4 m²)

ინდ.	მედაგმე პლეტი	ხელმოწერა	
არ. მთ. არქიტექტორი		ა. მინევიჩი	
არ.ავტორი		ა. მინევიჩი	
შემსრულა		ა. მინევიჩი	

მრავალფუნქციური საბლი ქ.თბილისი, სოფ. დიღმის ტერიტორია, ნაკვ. № 01.72.14.040.306 (კორექტირებული პროექტი)

ტექნიკური სართულის გეგმა +27,15 და +27,55 ნიშნულებზე

არქიტექტურული ნაწილი

დაკვეთა № 02/2017

სტადია	ფურც.	რაოდ.	მასშტ.
პროექტი	არ-11	27	1:100

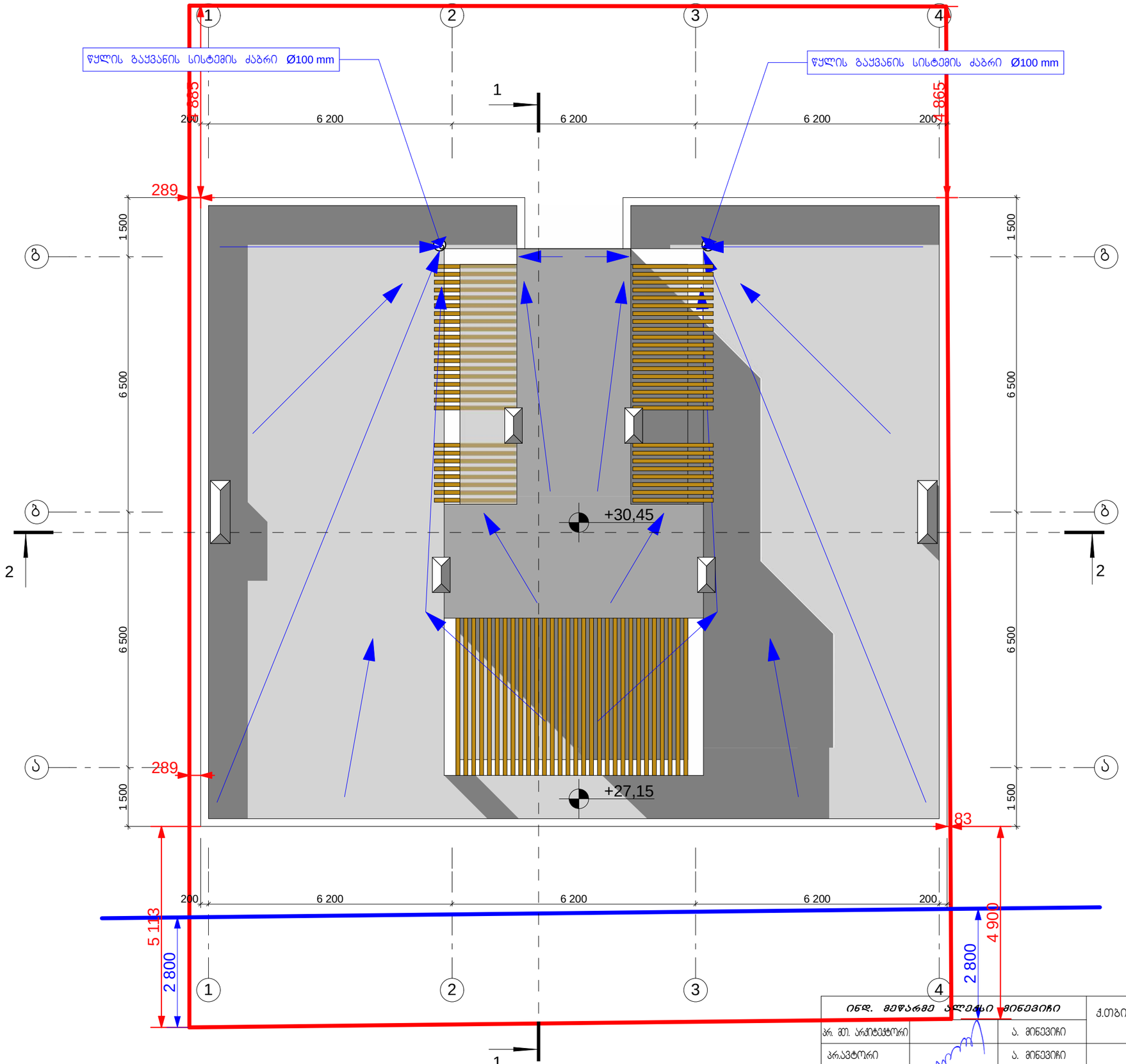

ინდ.	მეფარგე	ალეკსი	მინევიჩი	მრავალფუნქციური სახლი ქ.თბილისი, სოფ. დიღმის ტერიტორია, ნაკ. № 01.72.14.040.306 (კორექტირებული პროექტი)	არქიტექტურული ნაწილი			
					დაკვეთა № 02/2017			
პრ. მთ. არქიტექტორი		ა. მინევიჩი			სტადია	ფურც.	რაოდ.	მას.შტ.
პრ.ავტორი		ა. მინევიჩი		სახურავის გეგმა	პროექტი	არ-12	27	1:100
შემსრულა		ა. მინევიჩი						

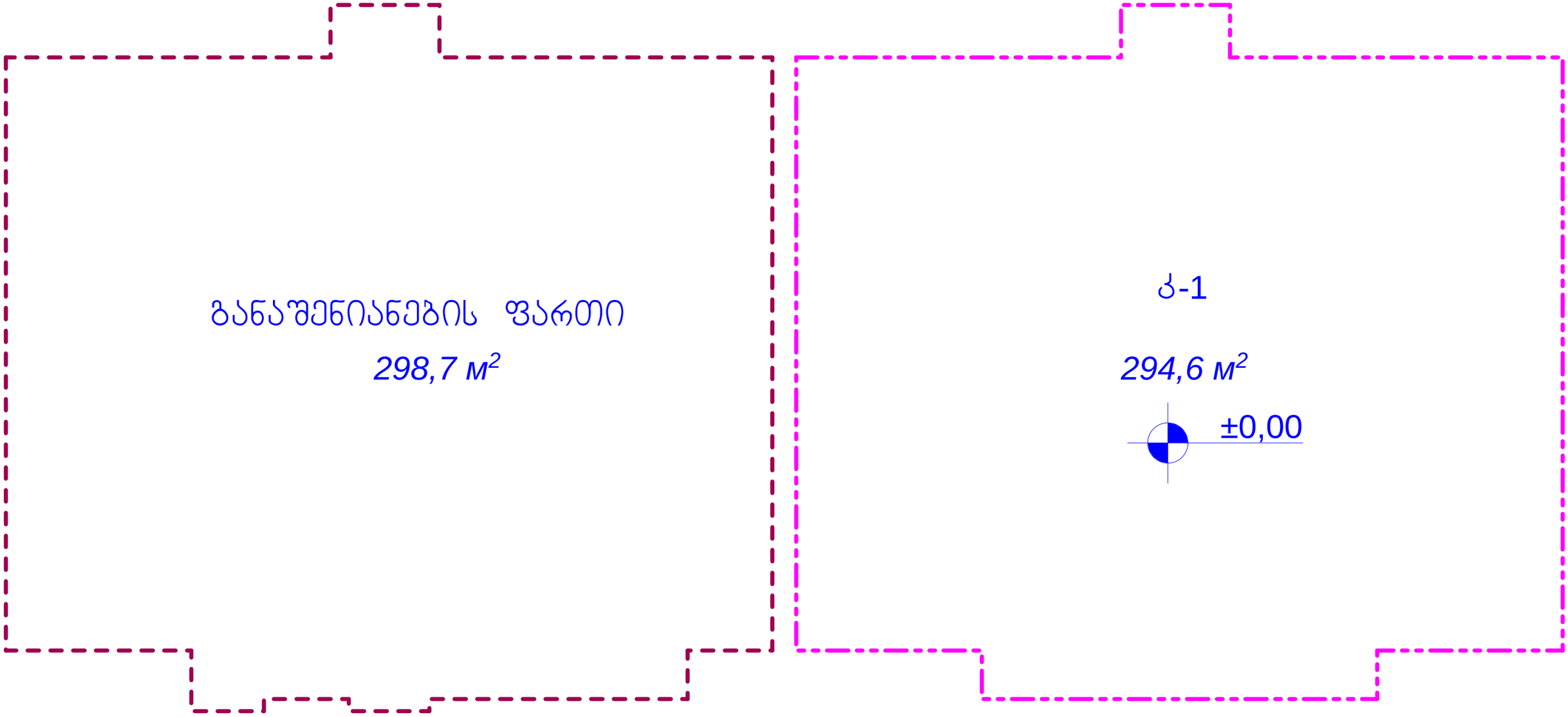

ინდ. მედდარგე ალექსი მინევიჩი			მრავალფუნქციური სახლი ქ.თბილისი, სოფ. დიღმის ტერიტორია, ნაკვ. № 01.72.14.040.306 (კორექტირებული პროექტი)	არქიტექტურული ნაწილი			
პრ. მთ. არქიტექტორი		ა. მინევიჩი		დაკვეთა № 02/2017			
პრაქტორი		ა. მინევიჩი	განაშენიანების და კ1-ის საანგარიშო ფართები	სტადია	ფურც.	რაოდ.	მასშტ.
შესრულა		ა. მინევიჩი		პროექტი	არ-13	27	1:100

ბ-2

278,8 მ²

±0,00

ბ-2

287,6 მ²

+4,05

ინდ. მედარგე ალექსი მინევიჩი			მრავალფუნქციური სახლი ქ.თბილისი, სოფ. დიღმის ტერიტორია, ნაკვ. № 01.72.14.040.306 (კორექტირებული პროექტი)	არქიტექტურული ნაწილი			
პრ. მთ. არქიტექტორი		ა. მინევიჩი		დაკვეთა № 02/2017			
პრ.ავტორი		ა. მინევიჩი	ინტენსივობის კოეფიციენტის (კ2-ის) საანგარიშო ფართები ±0,00 და +4,05 ნიშნულებზე	სტადია	ფურც.	რაოდ.	მასშტ.
შემსრულა		ა. მინევიჩი		პროექტი	არ-14	27	1:100

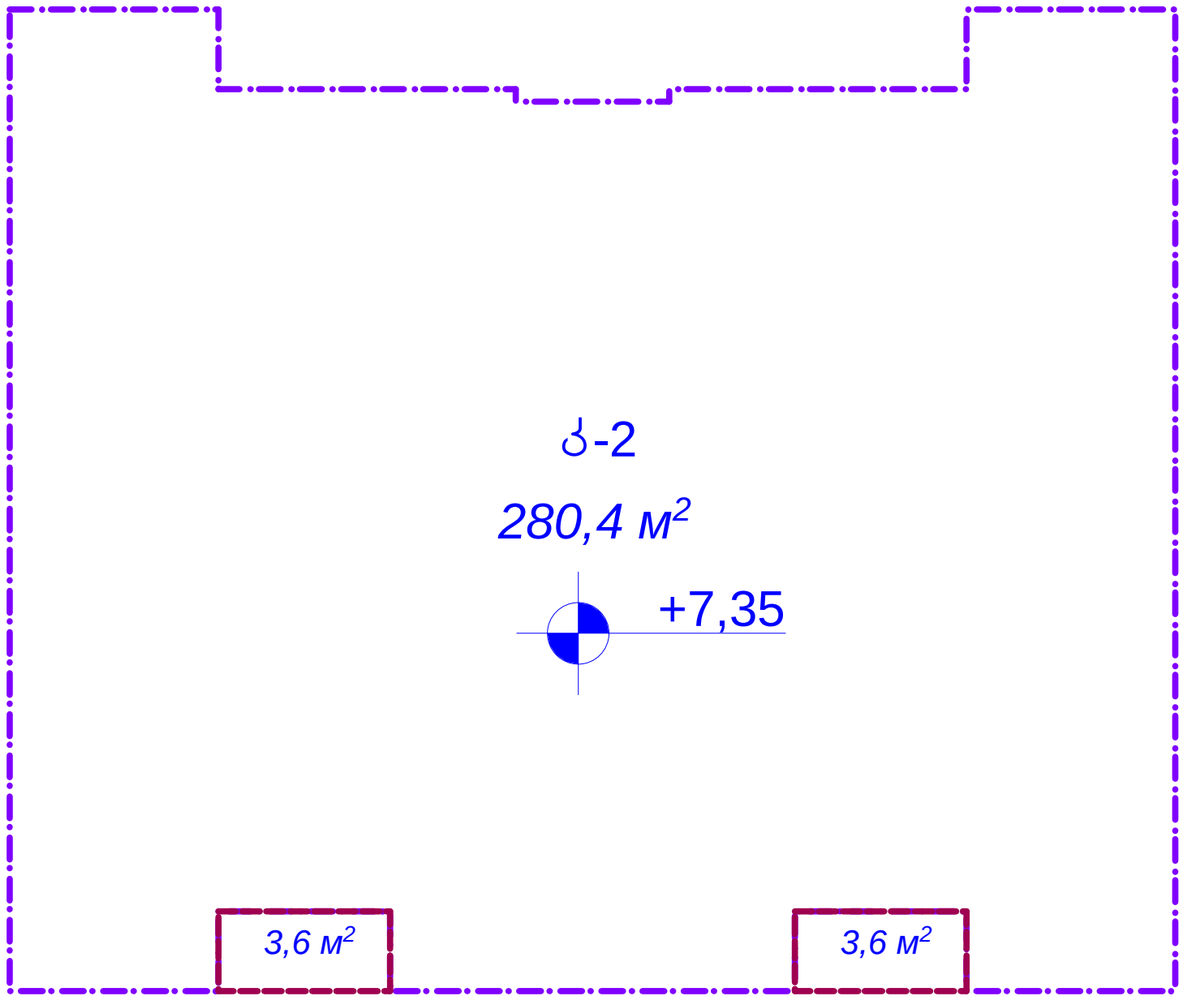

$S_{საანგარიშო} = (3,6\ м^2 + 3,6\ м^2) \times 0,5 + 280,4\ м^2 = 284,0\ м^2$

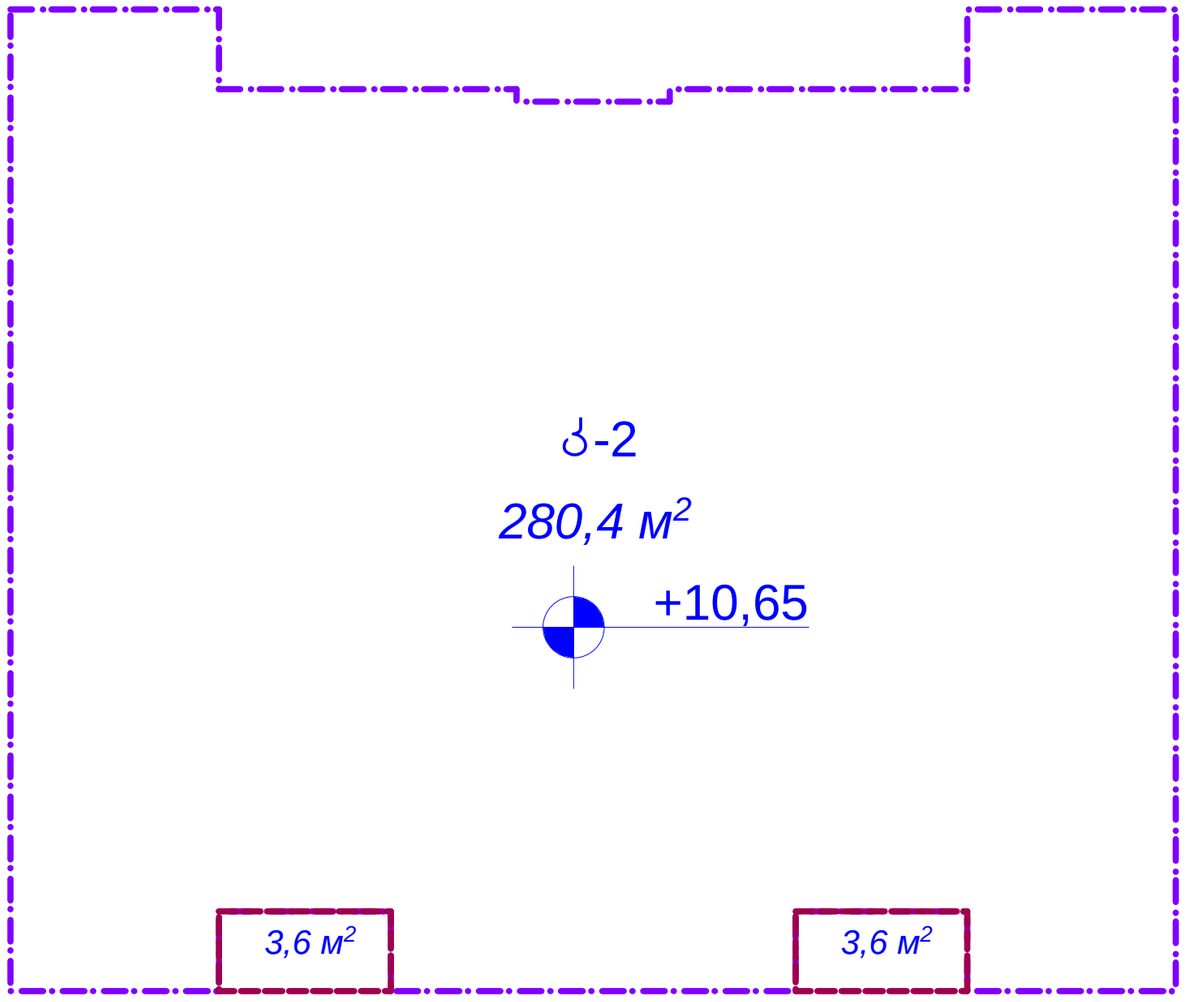

$S_{საანგარიშო} = (3,6\ м^2 + 3,6\ м^2) \times 0,5 + 280,4\ м^2 = 284,0\ м^2$

ინდ. მედარგე ალექსი მინევიჩი			მრავალფუნქციური საჯლი ქ.თბილისი, სოფ. დიღმის ტერიტორია, ნაკ. № 01.72.14.040.306 (კორექტირებული პროექტი)	არქიტექტურული ნაწილი			
				დაკვეთა № 02/2017			
პრ. მთ. არქიტექტორი		ა. მინევიჩი					
პრ.ავტორი		ა. მინევიჩი	ინტენსივობის კოეფიციენტის (კ2-ის) საანგარიშო ფართები +7,35 და +10,65 ნიშნულებზე	სტადია	ფურც.	რაოდ.	მასშტ.
შესრულა		ა. მინევიჩი		პროექტი	არ-15	27	1:100

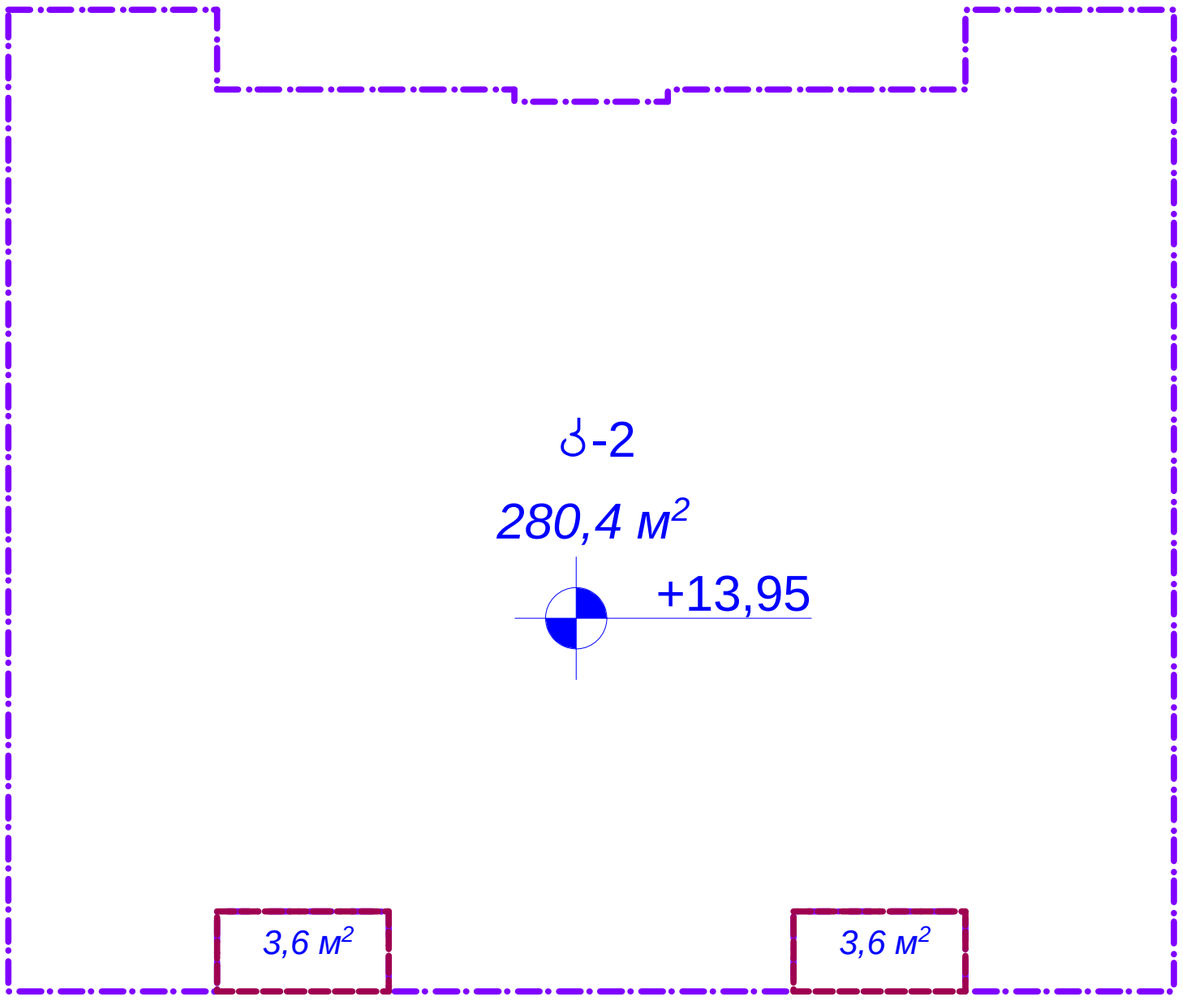

$S_{საანგარიშო} = (3,6\ м^2 + 3,6\ м^2) \times 0,5 + 280,4\ м^2 = 284,0\ м^2$

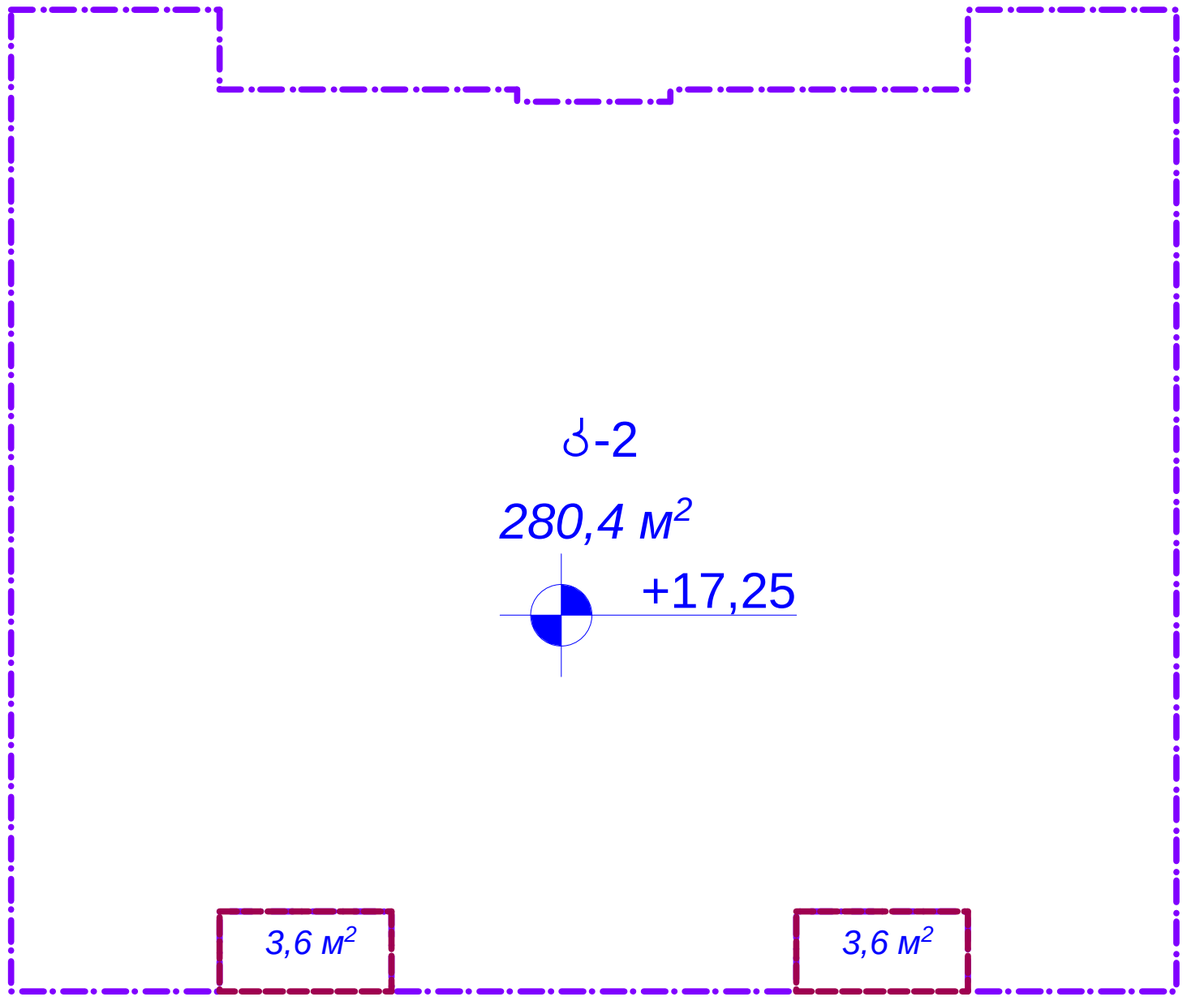

$S_{საანგარიშო} = (3,6\ м^2 + 3,6\ м^2) \times 0,5 + 280,4\ м^2 = 284,0\ м^2$

ინდ. მეწარმე ალექსი მინევიჩი			მრავალფუნქციური სახლი ქ.თბილისი, სოფ. დიღმის ტერიტორია, ნაკვ. № 01.72.14.040.306 (კორექტირებული პროექტი)	არქიტექტურული ნაწილი			
არ. მთ. არქიტექტორი		ა. მინევიჩი		დაკვეთა № 02/2017			
არ.ავტორი		ა. მინევიჩი	ინტენსივობის კოეფიციენტის (კ2-ის) საანგარიშო ფართები +13,95 და +17,25 ნიშნულებზე	სტადია	ფურც.	რაოდ.	მასშტ.
შემსრულა		ა. მინევიჩი		პროექტი	არ-16	27	1:100

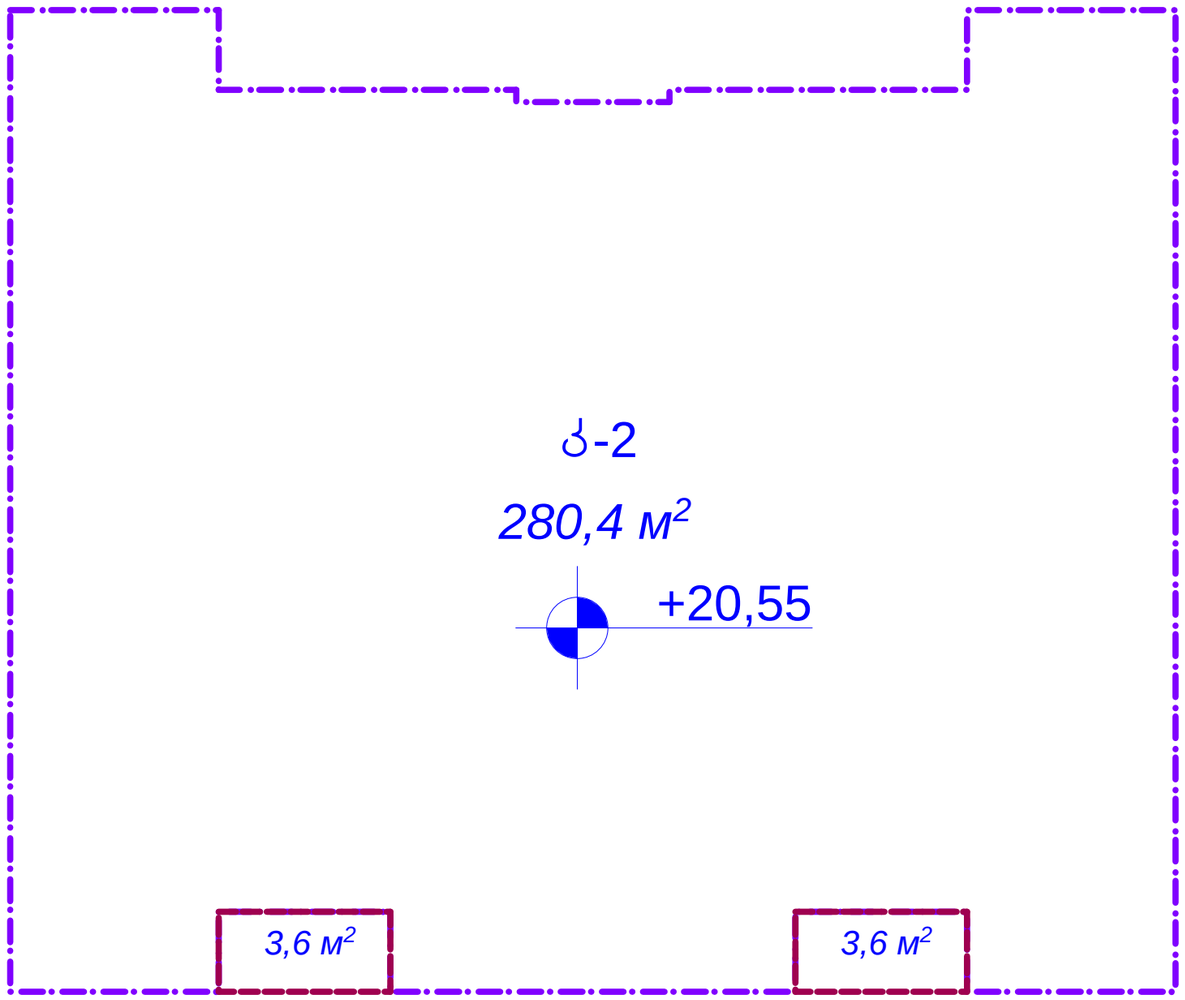

$S_{\text{საანგარიშო}} = (3,6\ м^2 + 3,6\ м^2) \times 0,5 + 280,4\ м^2 = 284,0\ м^2$

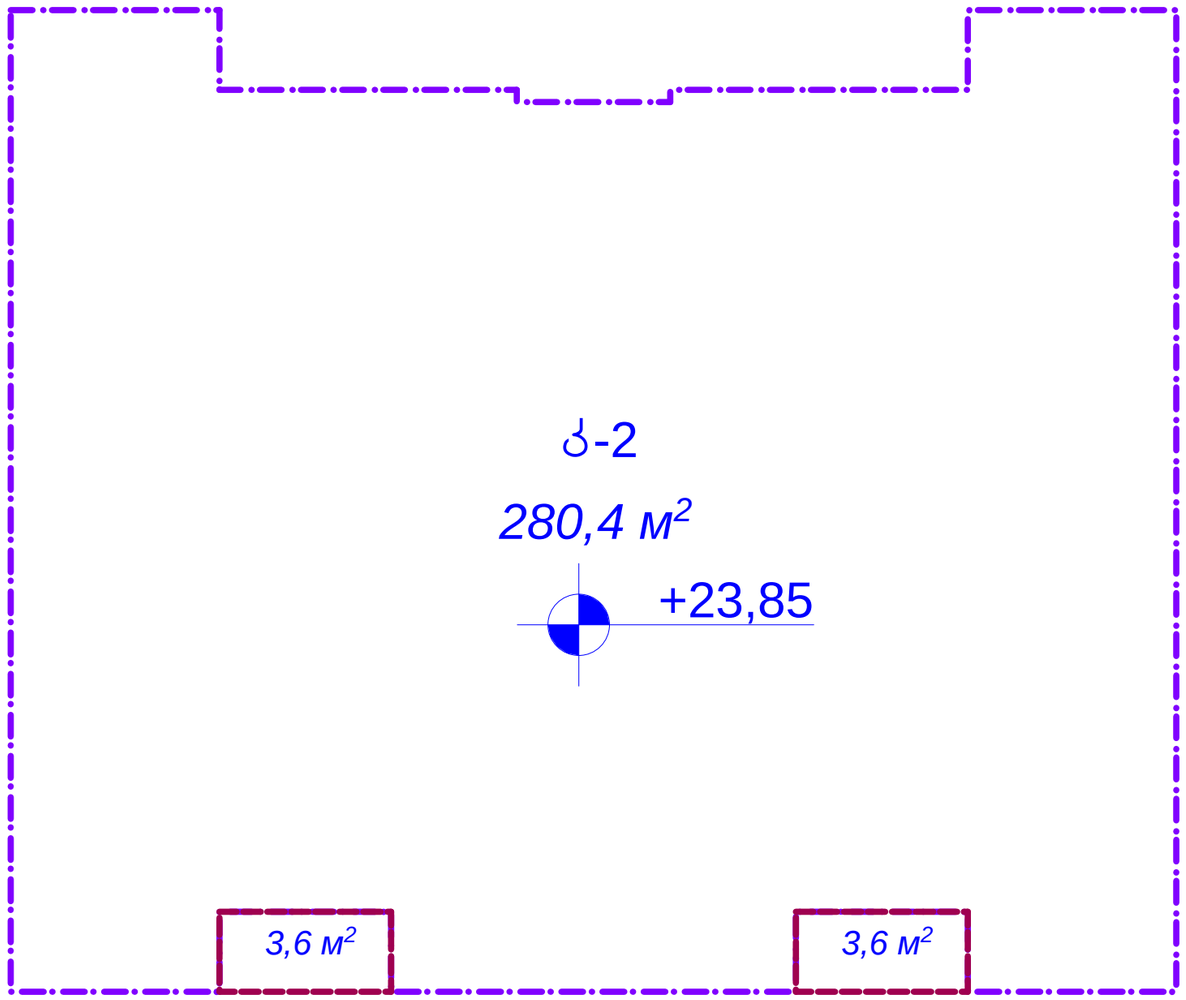

$S_{\text{საანგარიშო}} = (3,6\ м^2 + 3,6\ м^2) \times 0,5 + 280,4\ м^2 = 284,0\ м^2$

ინდ. მედარგე ალექსი მინევიჩი			მრავალფუნქციური საბლი ქ.თბილისი, სოფ. დიღმის ტერიტორია, ნაკვ. № 01.72.14.040.306 (კორექტირებული პროექტი)	არქიტექტურული ნაწილი			
				დაკვეთა № 02/2017			
პრ. მთ. არქიტექტორი		ა. მინევიჩი					
პრ.ავტორი		ა. მინევიჩი	ინტენსივობის კოეფიციენტის (კ2-ის) საანგარიშო ფართები +20,55 და +23,85 ნიშნულებზე	სტადია	ფურც.	რაოდ.	მას.შტ.
შესრულა		ა. მინევიჩი		პროექტი	არ-17	27	1:100

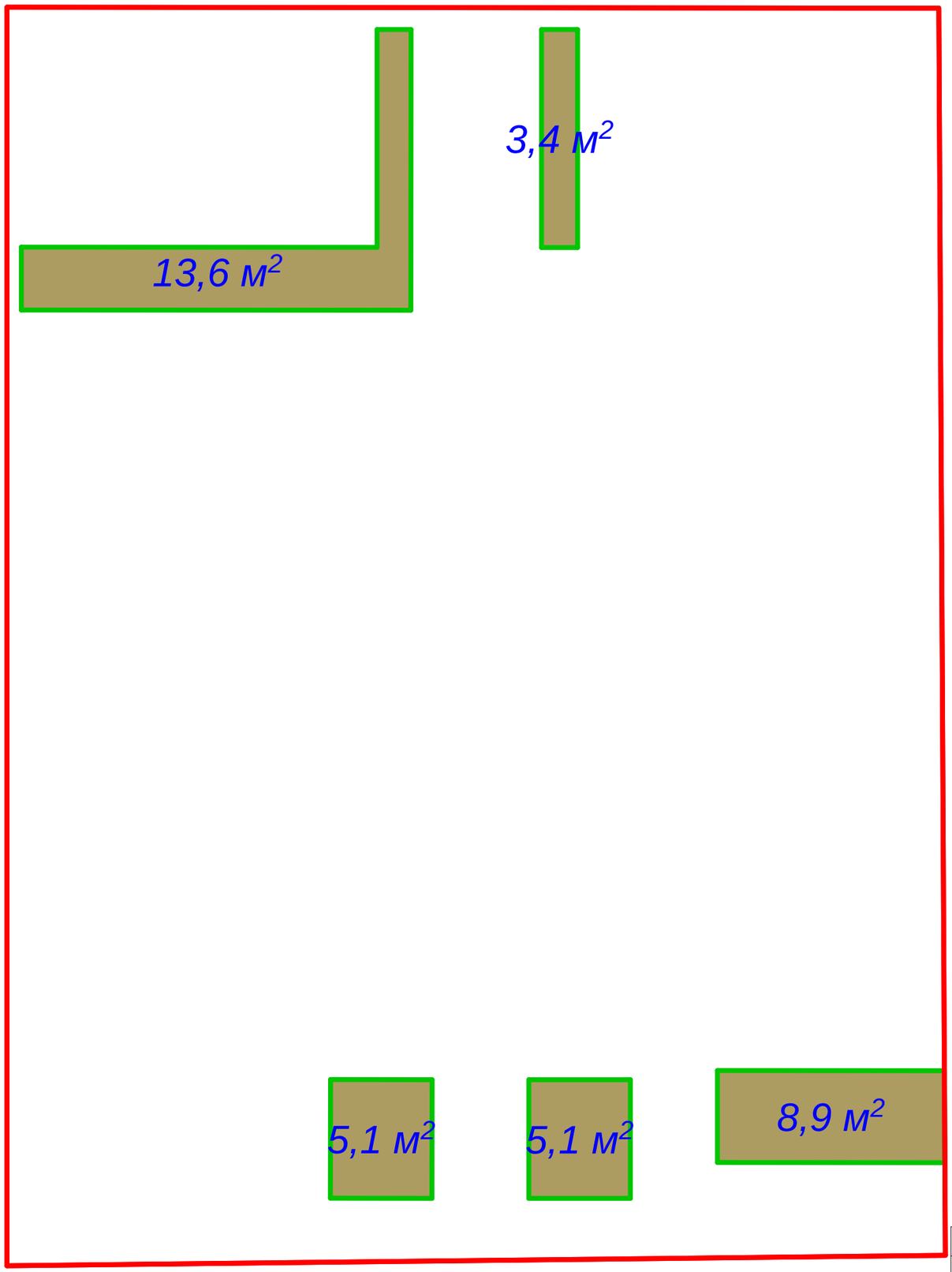

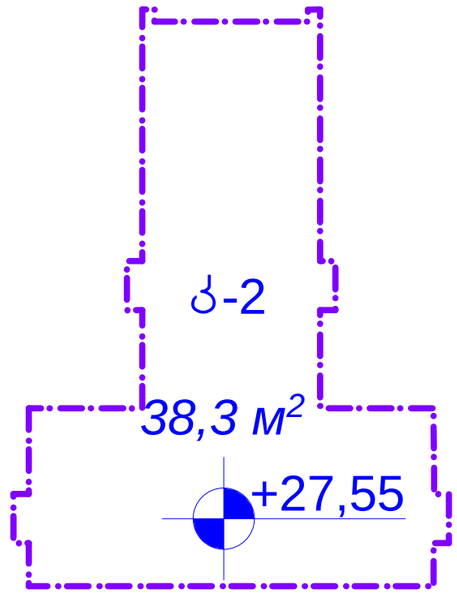

განაშენიანების საანგარიშო ფართი: 298,7 მ²

კ1-ს საანგარიშო ფართი: 294,6 მ²

კ2-ს საანგარიშო ფართი: (278,8 მ²+287,6 მ²+284,0 მ² +284,0 მ²+284,0 მ²+284,0 მ² +284,0 მ²+284,0 მ²+38,3 მ²)= 2 308,7 მ²

კ3-ს საანგარიშო ფართი: (13,6 მ²+3,4 მ²+5,1 მ²+5,1 მ²+8,9 მ²)= 36,1 მ²

კ1= 294,6 მ² :500 მ² = 0,6

კ2 = 2 308,7 მ² : 500 მ² = 4,6

კ3 = 36,1 მ² : 500 მ² = 0,1

ინდ. მედარმე ალექსი მინევიჩი			მრავალფუნქციური სახლი ქ.თბილისი, სოფ. დიდმის ტერიტორია, ნაკ. № 01.72.14.040.306 (კორექტირებული პროექტი)	არქიტექტურული ნაწილი			
				დაკვეთა № 02/2017			
არ. მთ. არქიტექტორი		ა. მინევიჩი	კ2-ის (+27,55) და კ3-ის საანგარიშო ფართები	სტადია	ფურც.	რაოდ.	მასშტ.
არავტორი		ა. მინევიჩი		პროექტი	არ-18	27	1:100
შესრულა		ა. მინევიჩი					