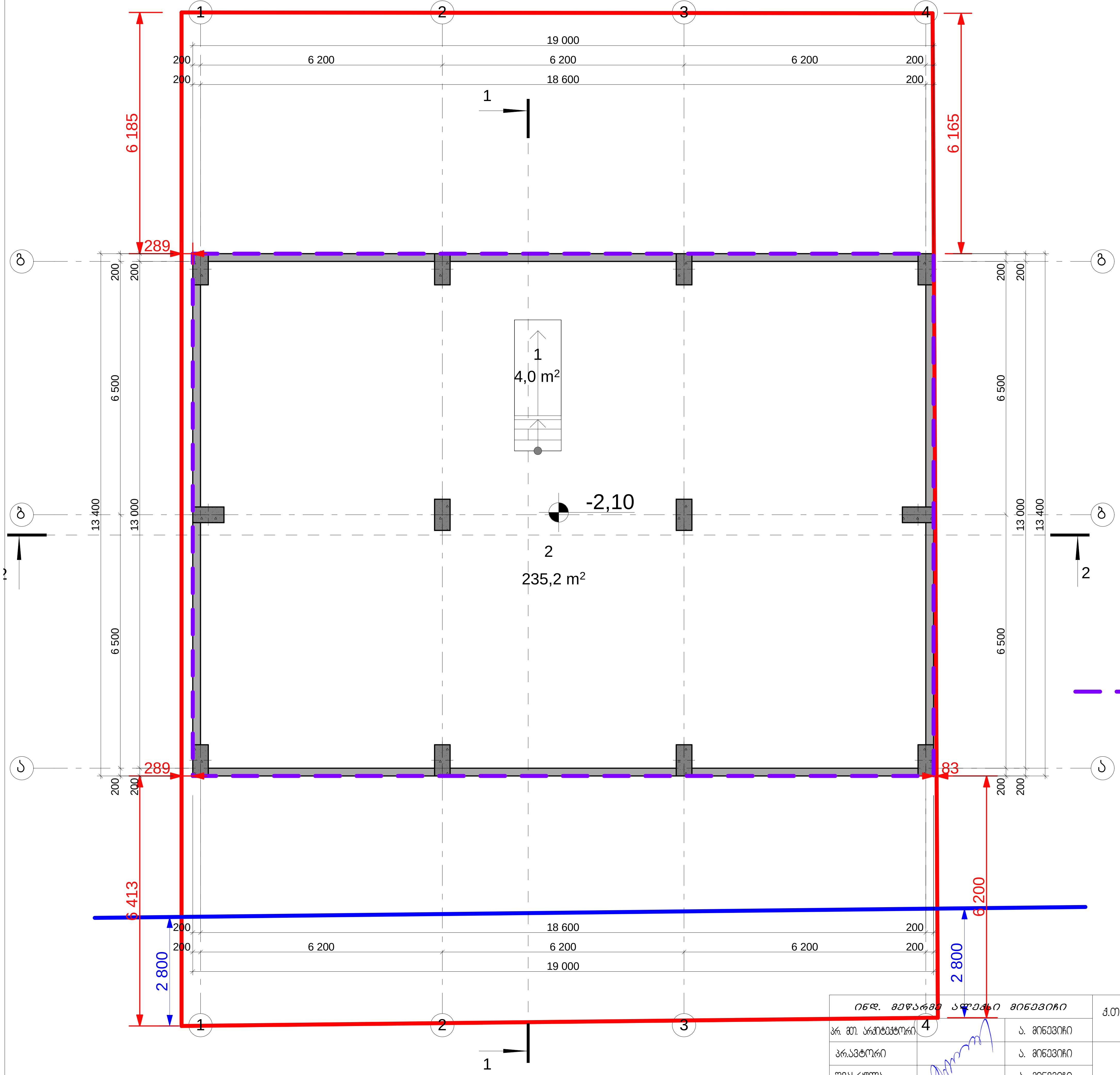

ექსპლიკაცია

1. კიბე	4,0 m^2
2. სარდაფი	235,2 m^2

სართულის ტექნიკურ-ეკონომიკური მაჩვენებლები

1. საერთო ფართი	239,2 m^2
მათ შორის:	
ა) სარდაფის ფართი	235,2 m^2
ბ) სადარბაზო და კიბის უჯრედი	4,0 m^2
2. კონსტრუქციული სიმაღლე	2,1 m^2
3. სამშენებლო მოცულობა (254,6 m^2 × 2,1) = 534,7 m^3	

- მოცულობის საანგარიშო ფართის კონტური (254,6 m^2)

ინდ. მეწარმე ალექსი მინევიჩი			მრავალფუნქციური სახლი ქ.თბილისი, სოფ. დიღმის ტერიტორია, ნაკვ. № 01.72.14.040.306 (კორექტირებული პროექტი)	არქიტექტურული ნაწილი			
არ. მთ. არქიტექტორი		ა. მინევიჩი		დაკვეთა № 02/2017			
პრ.ავტორი		ა. მინევიჩი	სარდაფის გეგმა -2,10 ნიშნულზე	სტადია	ფურც.	რაოდ.	მასშტ.
შეასრულა		ა. მინევიჩი		პროექტი	არ-2	28	1:100

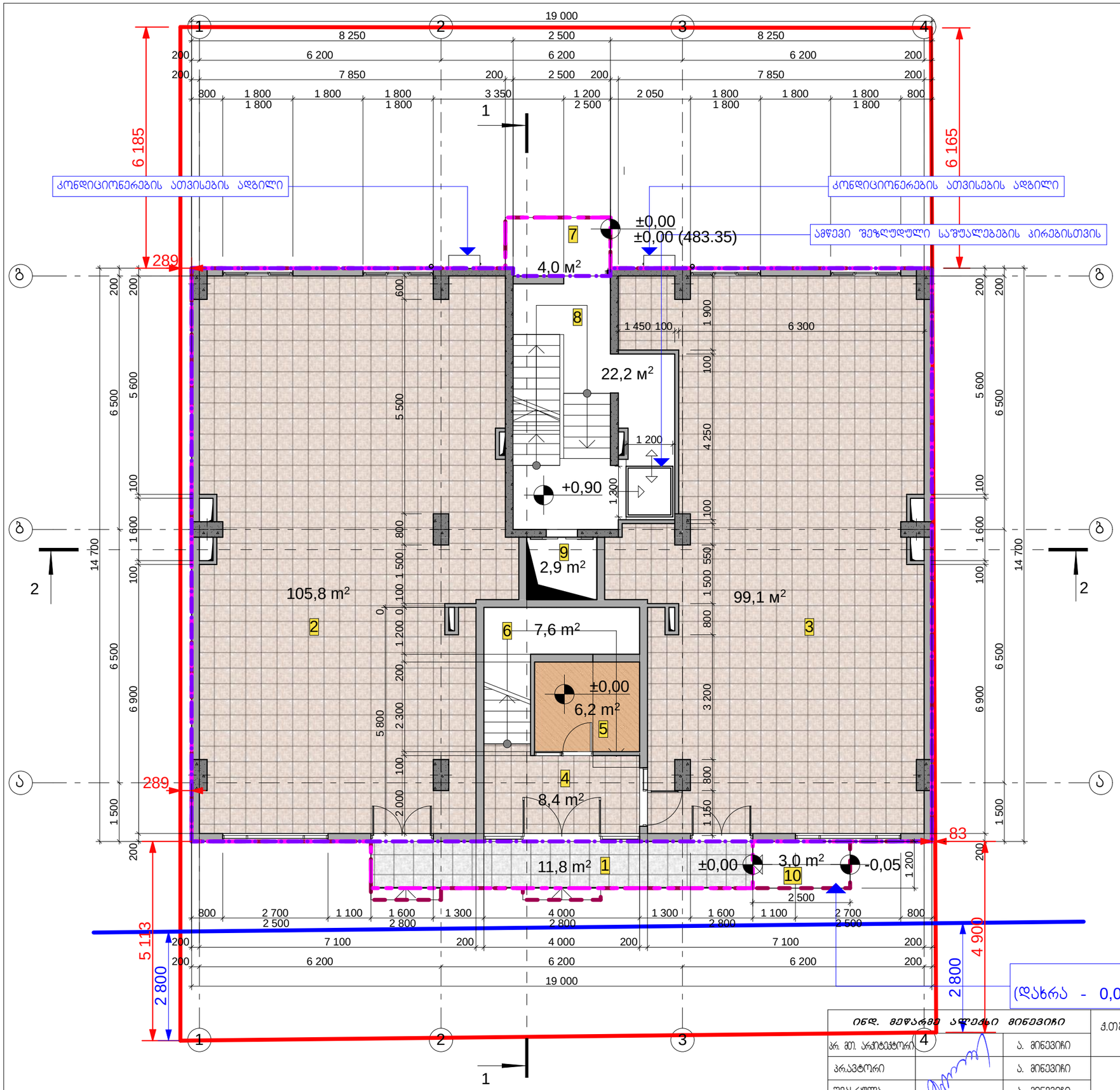

ექსპლიკაცია

1.	ღია ბაქანი	11,8 m²
2.	კომერციული ფართი	99,1 m²
3.	კომერციული ფართი	105,8 m²
4.	ვესტიბიული	8,4 m²
5.	დამხმარე ოთახი	6,2 m²
6.	კიბე	7,6 m²
7.	ღია ბაქანი	4,0 m²
8.	სადარბაზო და კიბე	22,2 m²
9.	ლიფტის შახტა	2,9 m²
10.	პანდუსი	3,0 m²

სართულის ტექნიკურ-ეკონომიკური მაჩვენებლები

1.	საერთო ფართი	271,0 m²
	მათ შორის:	
ა)	კომერციული ფართი	219,5 m²
ბ)	საზაფხულო ფართი	15,8 m²
გ)	სადარბაზო და კიბის უჯრედი	35,7 m²
2.	განაშენიანების ფართი	298,7 m²
3.	კ1-ის საანგარიშო ფართი	294,6 m²
4.	კ2-ის საანგარიშო ფართი	278,8 m²
5.	კონსტრუქციული სიმაღლე	4,05 m²
6.	სამშენებლო მოცულობა	1 129,1 m³

- - - -

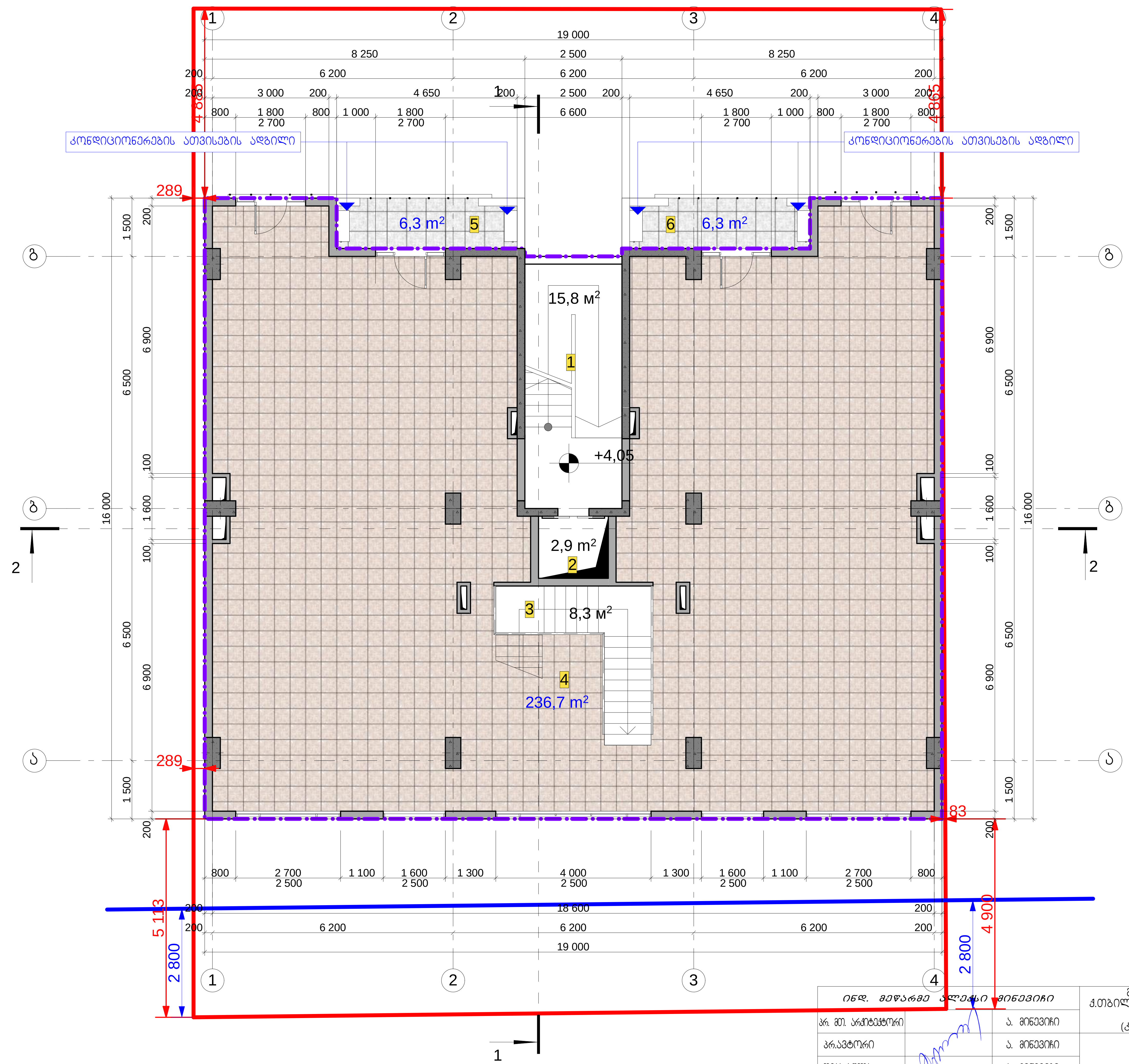

ექსპლიკაცია

1. კიბე	15,8 m²
2. ლიფტის შახტა	2,9 m²
3. კიბე	8,3 m²
4. კომერციული ფართი	236,7 m²
5. ღია აივანი	6,3 m²
6. ღია აივანი	6,3 m²

სართულის ტექნიკურ-ეკონომიკური მაჩვენებლები

1. საერთო ფართი	276,3 m²
მათ შორის:	
ა) კომერციული ფართი	236,7 m²
ბ) საზაფხულო ფართი	12,6 m²
გ) სადარბაზო და კიბის უჯრედი	27,0 m²
2. კ2-ის საანგარიშო ფართი	287,6 m²
3. კონსტრუქციული სიმაღლე	3,30 m²
4. სამშენებლო მოცულობა	949,1 m³

- კ2-ის საანგარიშო ფართის კონტური

ინდ. მეწარმე ალექსი მინევიჩი			მრავალფუნქციური სახლი ქ.თბილისი, სოფ. დიღმის ტერიტორია, ნაკვ. № 01.72.14.040.306 (კორექტირებული პროექტი)	არქიტექტურული ნაწილი			
პრ. მთ. არქიტექტორი		ა. მინევიჩი		დაკვეთა № 02/2017			
პრ.ავტორი		ა. მინევიჩი	II სართულის გეგმა +4.05 ნიშნულზე	სტადია	ფურც.	რაოდ.	მასშტ.
შეასრულა		ა. მინევიჩი		პროექტი	არ-4	28	1:100



ექსპლიკაცია

I. საერთო მოხმარების ფართი

1. სადარბაზო	4,9 m²
2. კიბე	10,9 m²
3. ლიფტის შახტა	2,9 m²

II. ბინა I

1. ჰოლი	17,7 m²
2. საერთო ოთახი	38,9 m²
3. სამზარეულო	16,3 m²
4. საძინებელი	16,0 m²
5. საძინებელი	17,8 m²
6. WC	3,8 m²
7. WC	1,9 m²
8. დამხმარე სათავსო	1,6 m²
9. დამხმარე სათავსო	0,9 m²
10. ღია აივანი	3,6 m²
11. ღია აივანი	6,3 m²

III. ბინა II

1. ჰოლი	17,7 m²
2. საერთო ოთახი	38,9 m²
3. სამზარეულო	16,3 m²
4. საძინებელი	16,0 m²
5. საძინებელი	17,8 m²
6. WC	3,8 m²
7. WC	1,9 m²
8. დამხმარე სათავსო	1,6 m²
9. დამხმარე სათავსო	0,9 m²
10. ღია აივანი	3,6 m²
11. ღია აივანი	6,3 m²

სართულის ტექნიკურ-ეკონომიკური მაჩვენებლები

1. საერთო ფართი	268,3 m²
მათ შორის:	
ა) საცხოვრებელი ფართი	145,4 m²
ბ) საზაფხულო ფართი	19,8 m²
გ) დამხმარე ფართი	84,4 m²
დ) სადარბაზო და კიბის ჯურღმი	18,7 m²
2. კ2-ის საანგარიშო ფართი	284,0 m²
3. კონსტრუქციული სიმაღლე	3,3 m²
4. სამშენებლო მოცულობა	937,2 m³

- კ2-ის საანგარიშო ფართის კონტური (სრული 280,4 m²)
- კ2-ის საანგარიშო ფართის კონტური (0,5 კოეფიციენტით (3,6 m² + 3,6 m²)× 0,5=3,6m²)

ინდ. მეწარმე პლეშაკი მინდვრის			
არ. მთ. არქიტექტორი		ა. მინდვრის	მრავალფუნქციური საბერი ქ.თბილისი, სოფ. დიღმის ტერიტორია, ნაკვ. № 01.72.14.040.306 (კორექტირებული პროექტი)
პრაქტორი		ა. მინდვრის	III სართულის გეგმა +7,35 ნიშნულზე
შესრულა		ა. მინდვრის	

არქიტექტურული ნაწილი

დაკვეთა № 02/2017

სტადია	ფურც.	რაოდ.	მასშტ.
პროექტი	არ-5	28	1:100

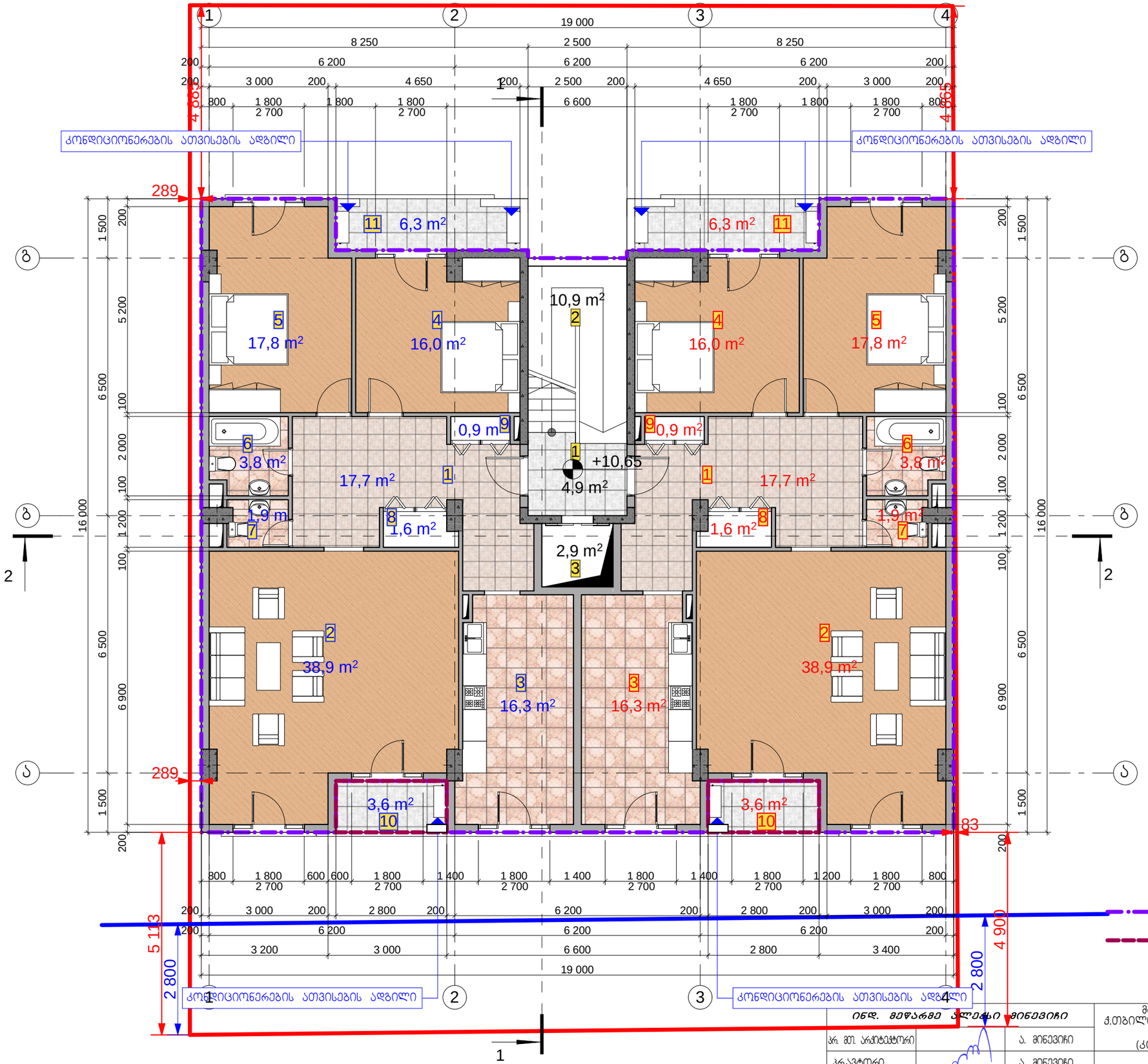

ექსპლიკაცია

I. საერთო მოხმარების ფართი

1. სადარბაზო	4,9 m²
2. კიბე	10,9 m²
3. ლიფტის შახტა	2,9 m²

II. ბინა I

1. ჰოლი	17,7 m²
2. საერთო ოთახი	38,9 m²
3. სამზარეულო	16,3 m²
4. საძინებელი	16,0 m²
5. საძინებელი	17,8 m²
6. WC	3,8 m²
7. WC	1,9 m²
8. დამხმარე სათავსო	1,6 m²
9. დამხმარე სათავსო	0,9 m²
10. ღია აივანი	3,6 m²
11. ღია აივანი	6,3 m²

III. ბინა II

1. ჰოლი	17,7 m²
2. საერთო ოთახი	38,9 m²
3. სამზარეულო	16,3 m²
4. საძინებელი	16,0 m²
5. საძინებელი	17,8 m²
6. WC	3,8 m²
7. WC	1,9 m²
8. დამხმარე სათავსო	1,6 m²
9. დამხმარე სათავსო	0,9 m²
10. ღია აივანი	3,6 m²
11. ღია აივანი	6,3 m²

სართულის ტექნიკურ-ეკონომიკური მაჩვენებლები

1. საერთო ფართი	268,3 m²
მათ შორის:	
ა) საცხოვრებელი ფართი	145,4 m²
ბ) საზაფხულო ფართი	19,8 m²
გ) დამხმარე ფართი	84,4 m²
დ) სადარბაზო და კიბის ჯვრედი	18,7 m²
2. კ2-ის საანგარიშო ფართი	284,0 m²
3. კონსტრუქციული სიმაღლე	3,3 m²
4. სამშენებლო მოცულობა	937,2 m³

ინდ. მეფარგე	კლეკში	ხელმოწერა		მრავალფუნქციური საბინაო კომპლექსი ქ.თბილისი, სოფ. დიღმის ტერიტორია, ნაკვ. № 01.72.14.040.306 (კორექტირებული პროექტი)	არქიტექტურული ნაწილი			
					დაკვეთა № 02/2017			
პრ. მთ. არქიტექტორი		ა. მინევიჩი	IV სართულის გეგმა +10,65 ნიშნულზე		სტადია	ფურც.	რაოდ.	მასშტ.
პრ.ავტორი		ა. მინევიჩი			პროექტი	არ-6	28	1:100
შემსრულა		ა. მინევიჩი						



- კ2-ის საანგარიშო ფართის კონტური (სრული 280,4 m²)
- კ2-ის საანგარიშო ფართის კონტური (0,5 კოეფიციენტით (3,6 м² + 3,6 м²)× 0,5=3,6м²)

ექსპლიკაცია

I. საერთო მოხმარების ფართი

1. სადარბაზო	4,9 m²
2. კიბე	10,9 m²
3. ლიფტის შახტა	2,9 m²

II. ბინა I

1. ჰოლი	17,7 m²
2. საერთო ოთახი	38,9 m²
3. სამზარეულო	16,3 m²
4. საძინებელი	16,0 m²
5. საძინებელი	17,8 m²
6. WC	3,8 m²
7. WC	1,9 m²
8. დამხმარე სათავსო	1,6 m²
9. დამხმარე სათავსო	0,9 m²
10. ღია აივანი	3,6 m²
11. ღია აივანი	6,3 m²

III. ბინა II

1. ჰოლი	17,7 m²
2. საერთო ოთახი	38,9 m²
3. სამზარეულო	16,3 m²
4. საძინებელი	16,0 m²
5. საძინებელი	17,8 m²
6. WC	3,8 m²
7. WC	1,9 m²
8. დამხმარე სათავსო	1,6 m²
9. დამხმარე სათავსო	0,9 m²
10. ღია აივანი	3,6 m²
11. ღია აივანი	6,3 m²

სართულის ტექნიკურ-ეკონომიკური მაჩვენებლები

1. საერთო ფართი	268,3 m²
მათ შორის:	
ა) საცხოვრებელი ფართი	145,4 m²
ბ) საზაფხულო ფართი	19,8 m²
გ) დამხმარე ფართი	84,4 m²
დ) სადარბაზო და კიბის ჯერედი	18,7 m²
2. კ2-ის საანგარიშო ფართი	284,0 m²
3. კონსტრუქციული სიმაღლე	3,3 m²
4. სამშენებლო მოცულობა	937,2 m³

ინდ. მეჯარიშე	ცვლილ.	ფირმის	
პრ. მთ. არქიტექტორი		ა. მინდეშური	მრავალფუნქციური საბლი ქ.თბილისი, სოფ. დიღმის ტერიტორია, ნაკვ. № 01.72.14.040.306 (კორექტირებული პროექტი)
პრ.პროექტორი		ა. მინდეშური	V სართულის ბეტმა +13,95 ნიშნულზე
შესრულა		ა. მინდეშური	

არქიტექტურული ნაწილი

დაკვეთა № 02/2017

სტადია	ფურც.	რაოდ.	მასშტ.
პროექტი	არ-7	28	1:100



ექსპლიკაცია

I. საერთო მოხმარების ფართი

1. სადარბაზო	4,9 m²
2. კიბე	10,9 m²
3. ლიფტის შახტა	2,9 m²

1. ჰოლი	16,9 m²
2. საერთო ოთახი	42,7 m²
3. სამზარეულო-სასადილო	38,9 m²
4. კაბინეტი	26,5 m²
5. WC	3,3 m²
6. დერეფანი	19,7 m²
7. საძინებელი	14,3 m²
8. საძინებელი	17,3 m²
9. საძინებელი	21,3 m²
10. საძინებელი	17,8 m²
11. WC	3,9 m²
12. WC	2,1 m²
13. დამხმარე სათავსო	1,2 m²
14. დამხმარე სათავსო	3,2 m²
15. დამხმარე სათავსო	1,4 m²
16. ღია აივანი	6,3 m²
17. ღია აივანი	6,3 m²
18. ღია აივანი	3,6 m²
19. ღია აივანი	3,6 m²

სართულის ტექნიკურ-ეკონომიკური მაჩვენებლები

1. საერთო ფართი	269,0 m²
მათ შორის:	
ა) საცხოვრებელი ფართი	139,9 m²
ბ) საზაფხულო ფართი	19,8 m²
გ) დამხმარე ფართი	90,6 m²
დ) სადარბაზო და კიბის უჯრედი	18,7 m²
2. კ2-ის საანგარიშო ფართი	284,0 m²
3. კონსტრუქციული სიმაღლე	3,3 m²
4. სამშენებლო მოცულობა	937,2 m³

- კ2-ის საანგარიშო ფართის კონტური (სრული 280,4 m²)
- კ2-ის საანგარიშო ფართის კონტური (0,5 კოეფიციენტით (3,6 м² + 3,6 м²)× 0,5=3,6м²)

ინდ. მეწარმე ალექსი მინევიჩი			მრავალფუნქციური სახლი ქ.თბილისი, სოფ. დიღმის ტერიტორია, ნაკვ. № 01.72.14.040.306 (კორექტირებული პროექტი)	არქიტექტურული ნაწილი			
არ. მთ. არქიტექტორი		ა. მინევიჩი		დაკვეთა № 02/2017			
პრ.ავტორი		ა. მინევიჩი	VI სართულის გეგმა +17,25 ნიშნულზე	სტადია	ფურც.	რაოდ.	მასშტ.
შეასრულა		ა. მინევიჩი		პროექტი	არ-8	28	1:100

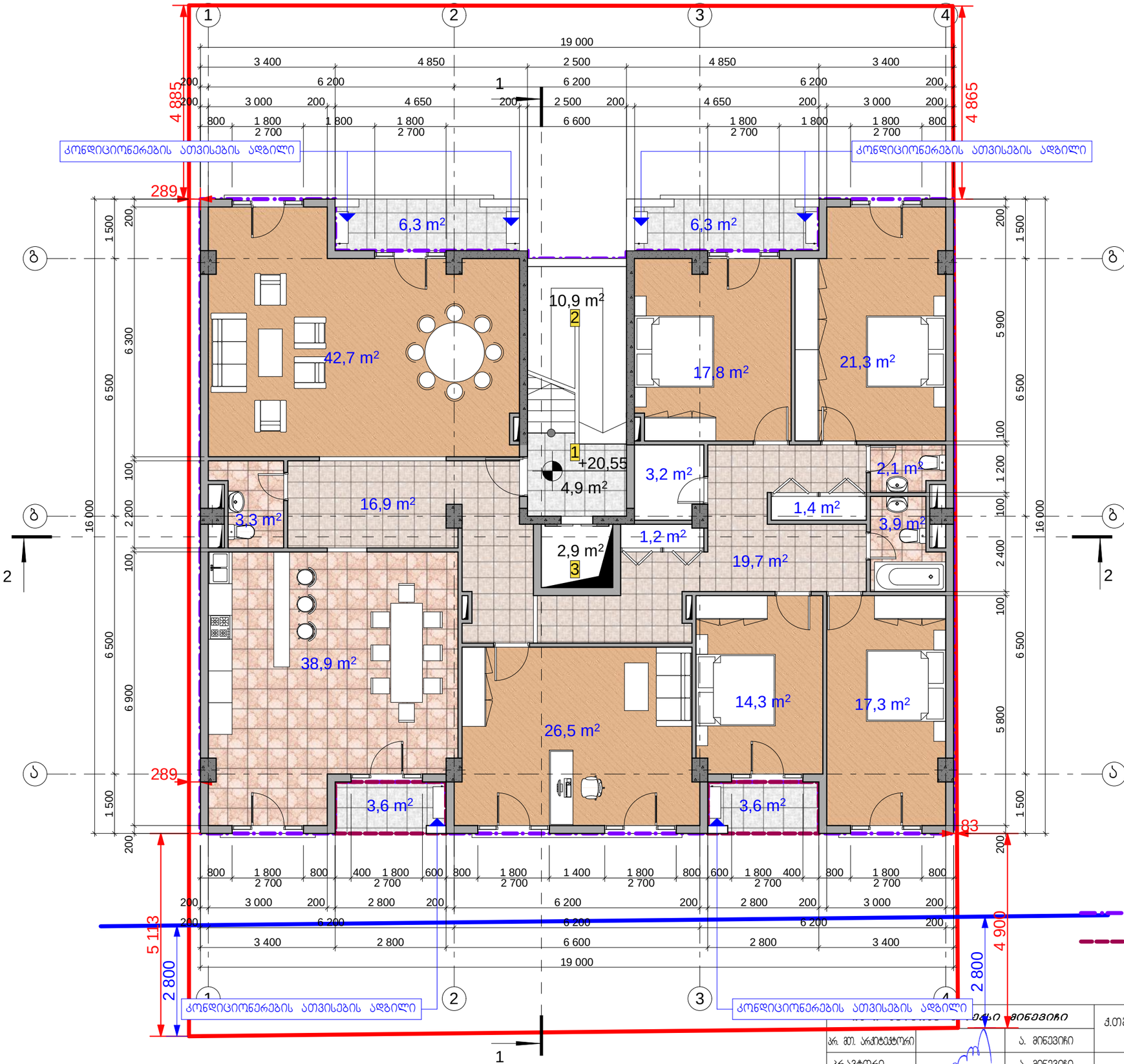

ექსპლიკაცია

I საერთო მოხმარების ფართი

1. სადარბაზო	4,9 m²
2. კიბე	10,9 m²
3. ლიფტის შახტა	2,9 m²

1. ჰოლი	16,9 m²
2. საერთო ოთახი	42,7 m²
3. სამზარეულო-სასადილო	38,9 m²
4. კაბინეტი	26,5 m²
5. WC	3,3 m²
6. დერეფანი	19,7 m²
7. საძინებელი	14,3 m²
8. საძინებელი	17,3 m²
9. საძინებელი	21,3 m²
10. საძინებელი	17,8 m²
11. WC	3,9 m²
12. WC	2,1 m²
13. დამხმარე სათავსო	1,2 m²
14. დამხმარე სათავსო	3,2 m²
15. დამხმარე სათავსო	1,4 m²
16. ღია აივანი	6,3 m²
17. ღია აივანი	6,3 m²
18. ღია აივანი	3,6 m²
19. ღია აივანი	3,6 m²

სართულის ტექნიკურ-ეკონომიკური მაჩვენებლები

1. საერთო ფართი	269,0 m²
მათ შორის:	
ა) საცხოვრებელი ფართი	139,9 m²
ბ) საზაფხულო ფართი	19,8 m²
გ) დამხმარე ფართი	90,6 m²
დ) სადარბაზო და კიბის ჯვრედი	18,7 m²
2. კ2-ის საანგარიშო ფართი	284,0 m²
3. კონსტრუქციული სიმაღლე	3,3 m²
4. სამშენებლო მოცულობა	937,2 m³

- კ2-ის საანგარიშო ფართის კონტური (სრული 280,4 m²)
- კ2-ის საანგარიშო ფართის კონტური (0,5 კოეფიციენტით (3,6 м² + 3,6 м²)× 0,5=3,6м²)

			მრავალფუნქციური საბლი ქ.თბილისი, სოფ. დიღმის ტერიტორია, ნაკ. № 01.72.14.040.306 (კორექტირებული პროექტი)	არქიტექტურული ნაწილი			
				დაკვეთა № 02/2017			
პრ. მთ. არქიტექტორი		ა. მინევიჩი	VII სართულის გეგმა +20,55 ნიშნულზე	სტადია	ფურც.	რაოდ.	მასშტ.
პრაექტორი		ა. მინევიჩი		პროექტი	არ-9	28	1:100
შესრულა		ა. მინევიჩი					

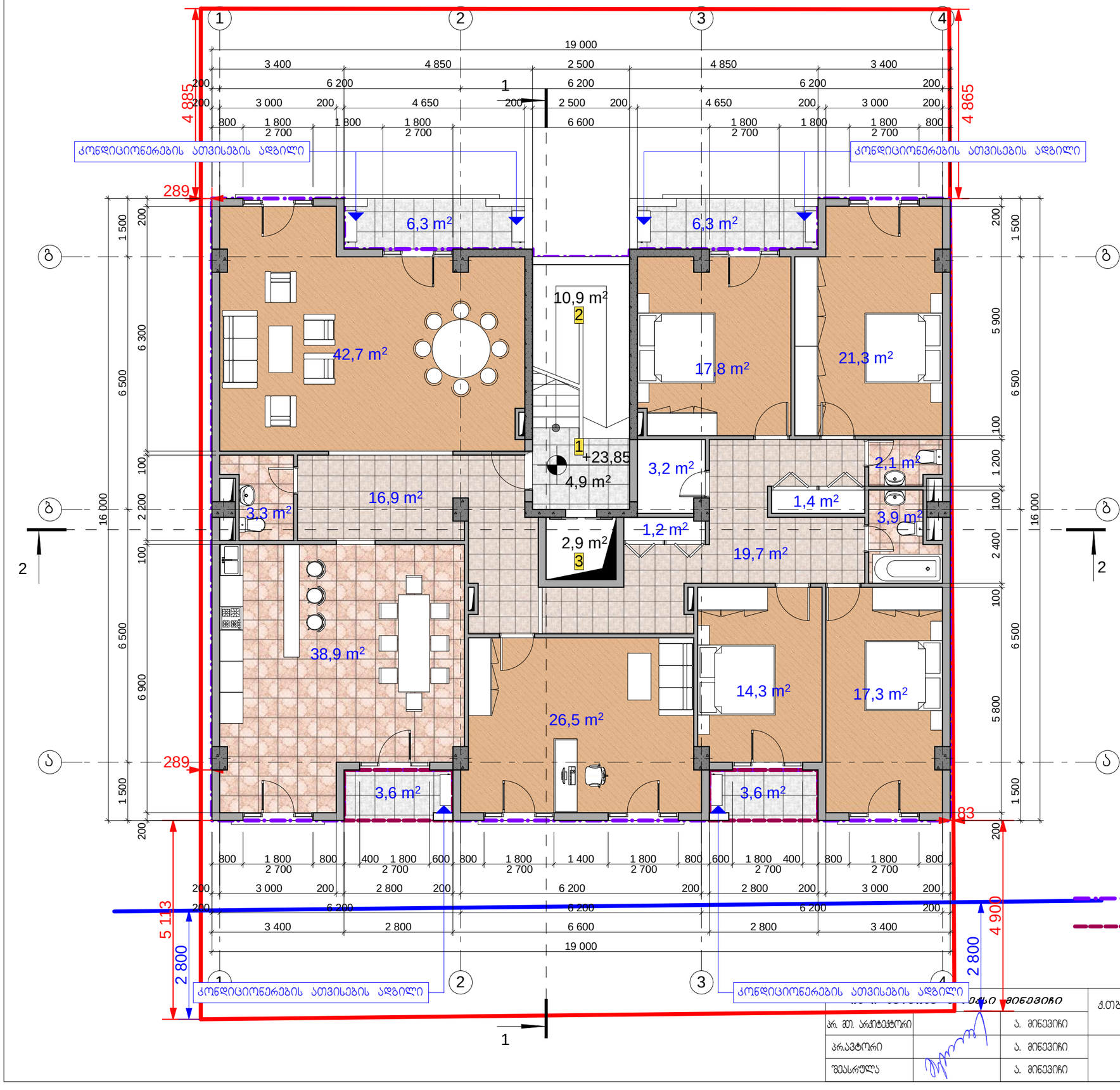

ექსპლიკაცია

I საერთო მოხმარების ფართი

1. სადარბაზო	4,9 m²
2. კიბე	10,9 m²
3. ლიფტის შახტა	2,9 m²

1. ჰოლი	16,9 m²
2. საერთო ოთახი	42,7 m²
3. სამზარეულო-სასადილო	38,9 m²
4. კაბინეტი	26,5 m²
5. WC	3,3 m²
6. დერეფანი	19,7 m²
7. საძინებელი	14,3 m²
8. საძინებელი	17,3 m²
9. საძინებელი	21,3 m²
10. საძინებელი	17,8 m²
11. WC	3,9 m²
12. WC	2,1 m²
13. დამხმარე სათავსო	1,2 m²
14. დამხმარე სათავსო	3,2 m²
15. დამხმარე სათავსო	1,4 m²
16. ღია აივანი	6,3 m²
17. ღია აივანი	6,3 m²
18. ღია აივანი	3,6 m²
19. ღია აივანი	3,6 m²

სართულის ტექნიკურ-ეკონომიკური მაჩვენებლები

1. საერთო ფართი	269,0 m²
მათ შორის:	
ა) საცხოვრებელი ფართი	139,9 m²
ბ) საზაფხულო ფართი	19,8 m²
გ) დამხმარე ფართი	90,6 m²
დ) სადარბაზო და კიბის უჯრედი	18,7 m²
2. კ2-ის საანგარიშო ფართი	284,0 m²
3. კონსტრუქციული სიმაღლე	3,3 m²
4. სამშენებლო მოცულობა	937,2 m³

- კ2-ის საანგარიშო ფართის კონტური (სრული 280,4 m²)
- კ2-ის საანგარიშო ფართის კონტური (0,5 კოეფიციენტით (3,6 м² + 3,6 м²)× 0,5=3,6м²)

			მრავალფუნქციური სახლი ქ.თბილისი, სოფ. დიღმის ტერიტორია, ნაკ. № 01.72.14.040.306 (კორექტირებული პროექტი)
პრ. მთ. არქიტექტორი		ა. მინევიჩი	
პრ.ავტორი		ა. მინევიჩი	VIII სართულის გეგმა +23,85 ნიშნულზე
შესრულა		ა. მინევიჩი	

არქიტექტურული ნაწილი			
დაკვეთა № 02/2017			
სტადია	ფურც.	რაოდ.	მასშტ.
პროექტი	არ-10	28	1:100

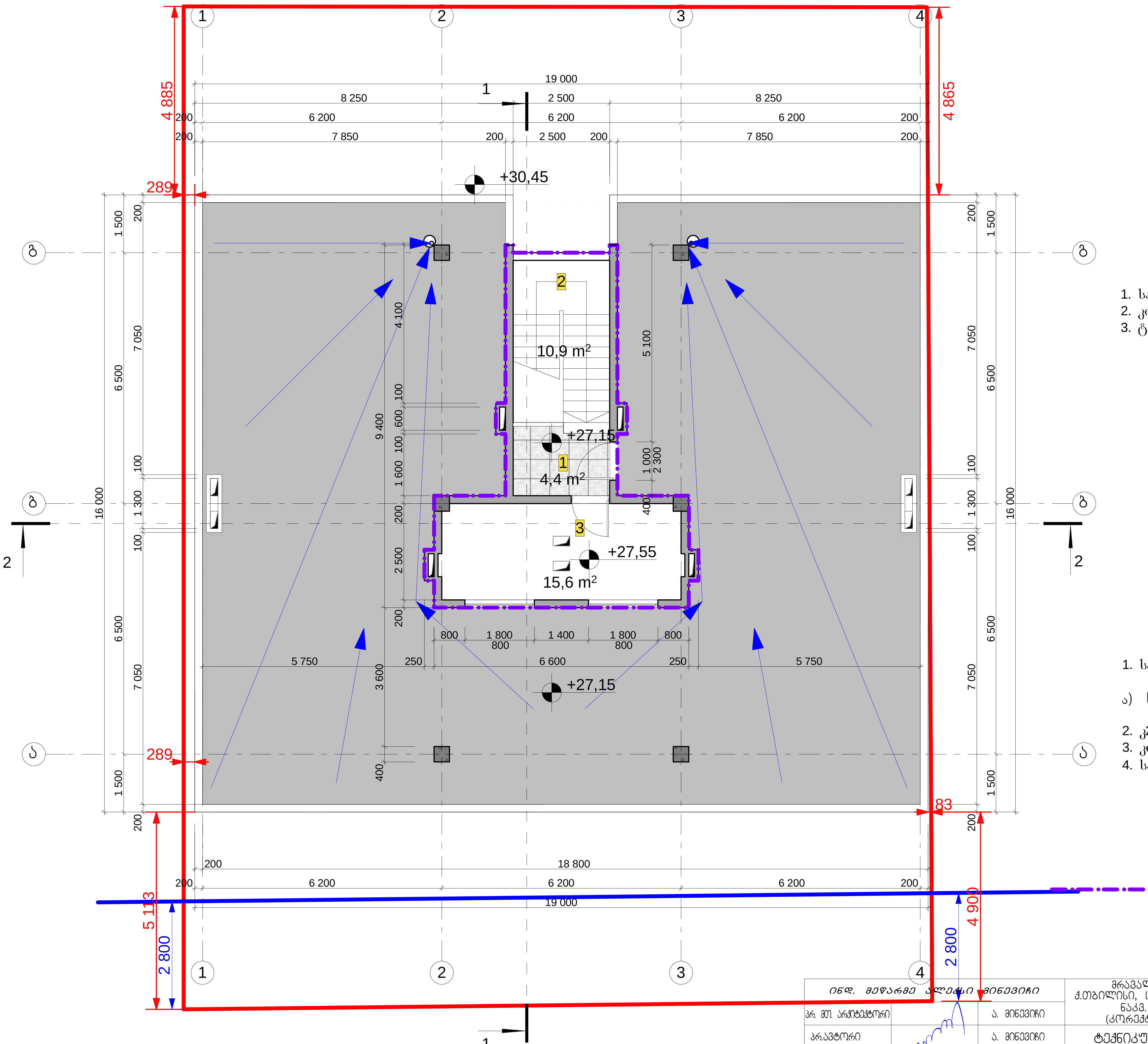

ექსპლიკაცია

I. საერთო მოხმარების ფართი

1.	სადარბაზო	4,4 m²
2.	კიბე	10,9 m²
3.	ტექნიკური ოთახი	15,6 m²

სართულის ტექნიკურ-ეკონომიკური მაჩვენებლები

1.	საერთო ფართი	30,9 m²
	მათ შორის:	
ა)	სადარბაზო და კიბის უჯრედი	30,9 m²
2.	კ2-ის საანგარიშო ფართი	38,3 m²
3.	კონსტრუქციული სიმაღლე	3,3 m²
4.	სამშენებლო მოცულობა	126,4 m³

ინდ. მეწარმე ალექსი მინევიჩი			მრავალფუნქციური სახლი ქ.თბილისი, სოფ. დიღმის ტერიტორია, ნაკვ. № 01.72.14.040.306 (კორექტირებული პროექტი)	არქიტექტურული ნაწილი			
არ. მთ. არქიტექტორი		ა. მინევიჩი		დაკვეთა № 02/2017			
პრ.ავტორი		ა. მინევიჩი	ტექნიკური სართულის გეგმა +27,15 და +27,55 ნიშნულებზე	სტადია	ფურც.	რაოდ.	მასშტ.
შეასრულა		ა. მინევიჩი		პროექტი	არ-11	28	1:100

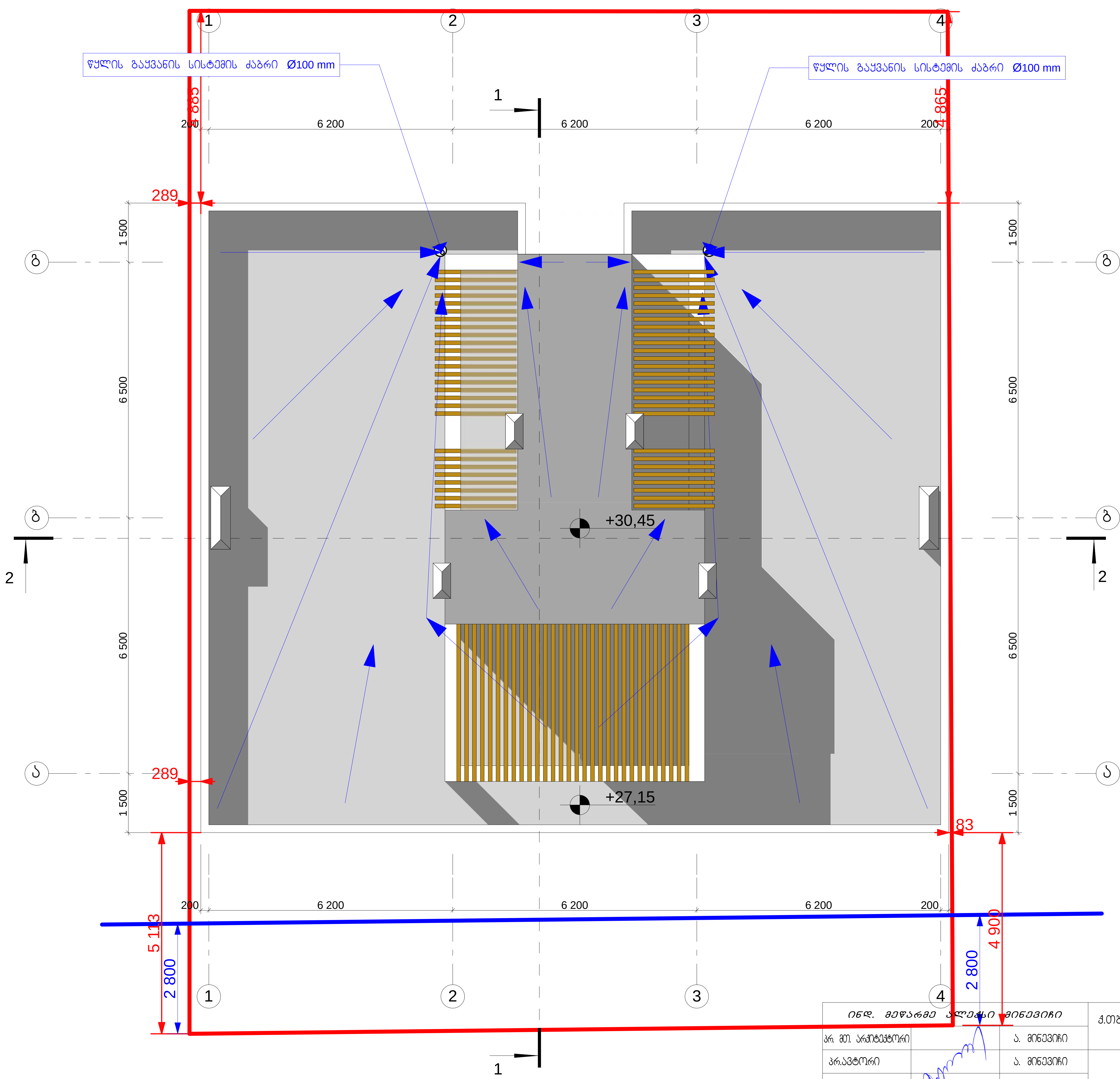

ინდ. მეწარმე ალექსი მინევიჩი			მრავალფუნქციური სახლი ქ.თბილისი, სოფ. დიღმის ტერიტორია, ნაკვ. № 01.72.14.040.306 (კორექტირებული პროექტი)	არქიტექტურული ნაწილი			
პრ. მთ. არქიტექტორი		ა. მინევიჩი		დაკვეთა № 02/2017			
პრ.ავტორი		ა. მინევიჩი	სახურავის გეგმა	სტადია	ფურც.	რაოდ.	მასშტ.
შეასრულა		ა. მინევიჩი		პროექტი	არ-12	28	1:100

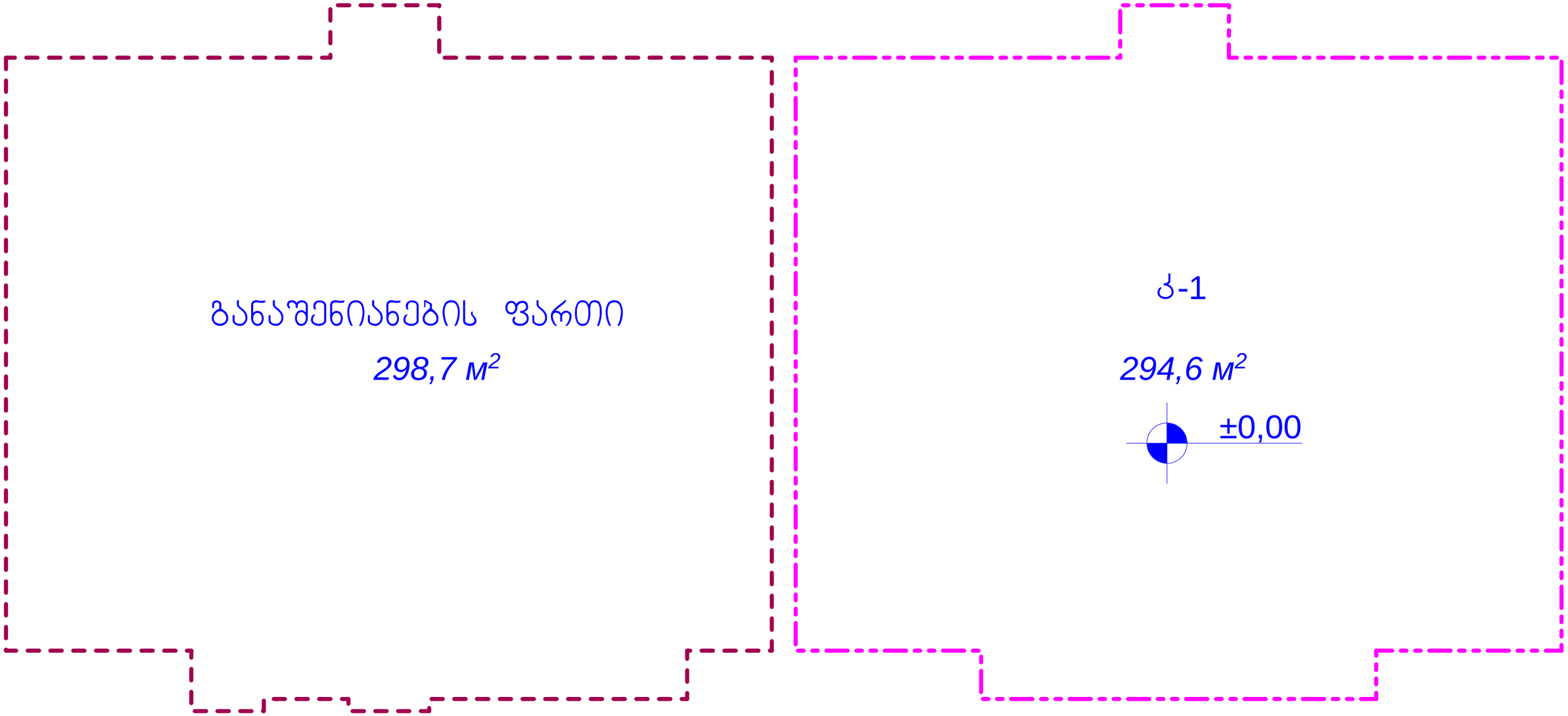

ინდ. მედარგე ალექსი მინევიჩი			მრავალფუნქციური საბლი ქ.თბილისი, სოფ. დიღმის ტერიტორია, ნაკვ. № 01.72.14.040.306 (კორექტირებული პროექტი)	არქიტექტურული ნაწილი	
				დაკვეთა № 02/2017	
პრ. მთ. არქიტექტორი		ა. მინევიჩი			
პრ.ავტორი		ა. მინევიჩი	განაშენიანების და კ1-ის საანგარიშო ფართები	სტადია / ფურც. / რაოდ. / მას.შტ.	
შემსრულა		ა. მინევიჩი		პროექტი / არ-13 / 28 / 1:100	

ბ-2

278,8 მ²

±0,00

ბ-2

287,6 მ²

+4,05

ინდ. მეწარმე ალეჭსი მინევიჩი			მრავალფუნქციური სახლი ქ.თბილისი, სოფ. დიღმის ტერიტორია, ნაკვ. № 01.72.14.040.306 (კორექტირებული პროექტი)	არქიტექტურული ნაწილი			
				დაკვეთა № 02/2017			
არ. მთ. არქიტექტორი		ა. მინევიჩი					
პრავტორი		ა. მინევიჩი	ინტენსივობის კოეფიციენტის (კ2-ის) საანგარიშო ფართები ±0,00 და +4,05 ნიშნულებზე	სტადია	ფურც.	რაოდ.	მასშტ.
შესრულა		ა. მინევიჩი		პროექტი	არ-14	28	1:100

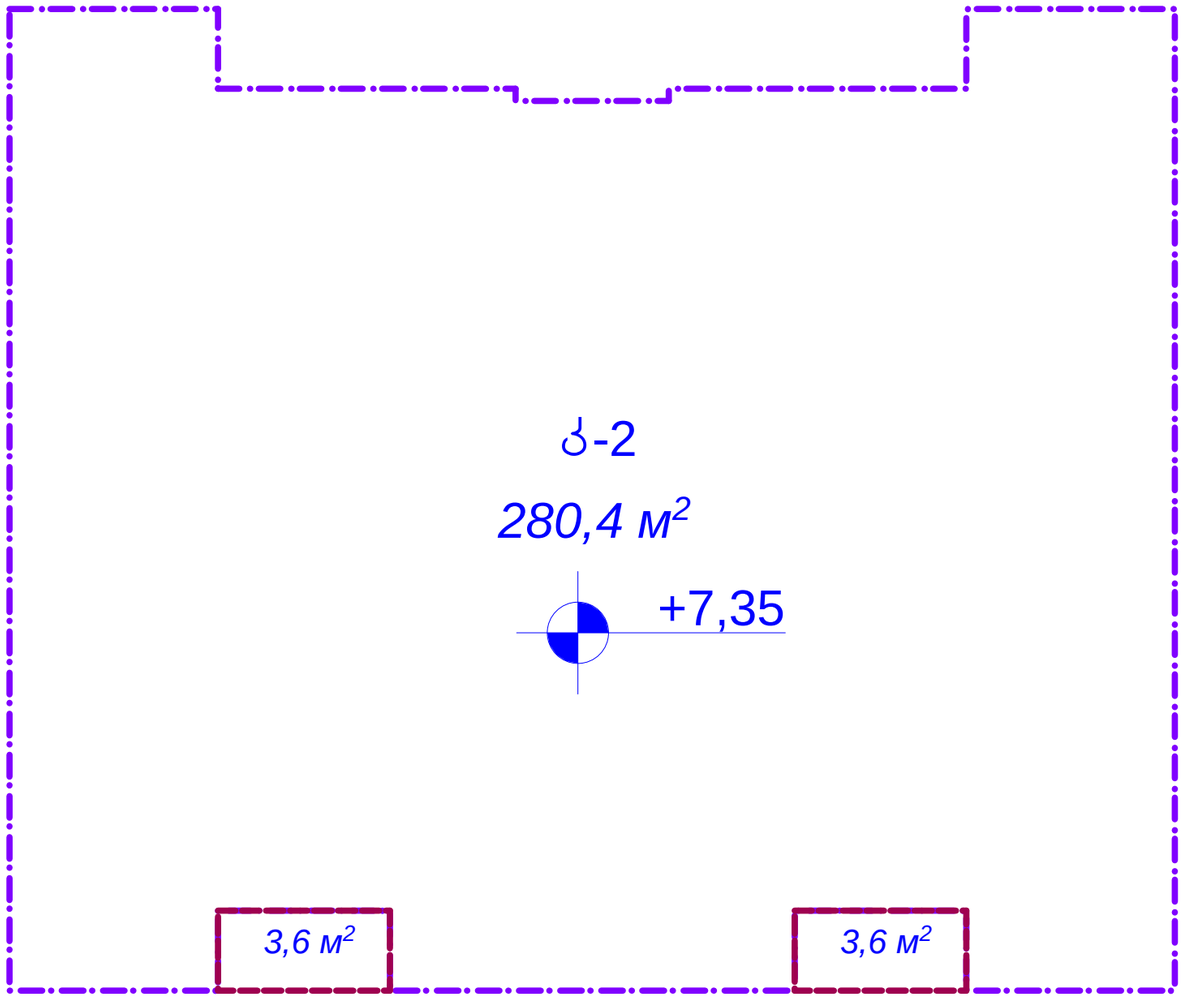

$S_{\text{საანგარიშო}} = (3,6\ м^2 + 3,6\ м^2) \times 0,5 + 280,4\ м^2 = 284,0\ м^2$

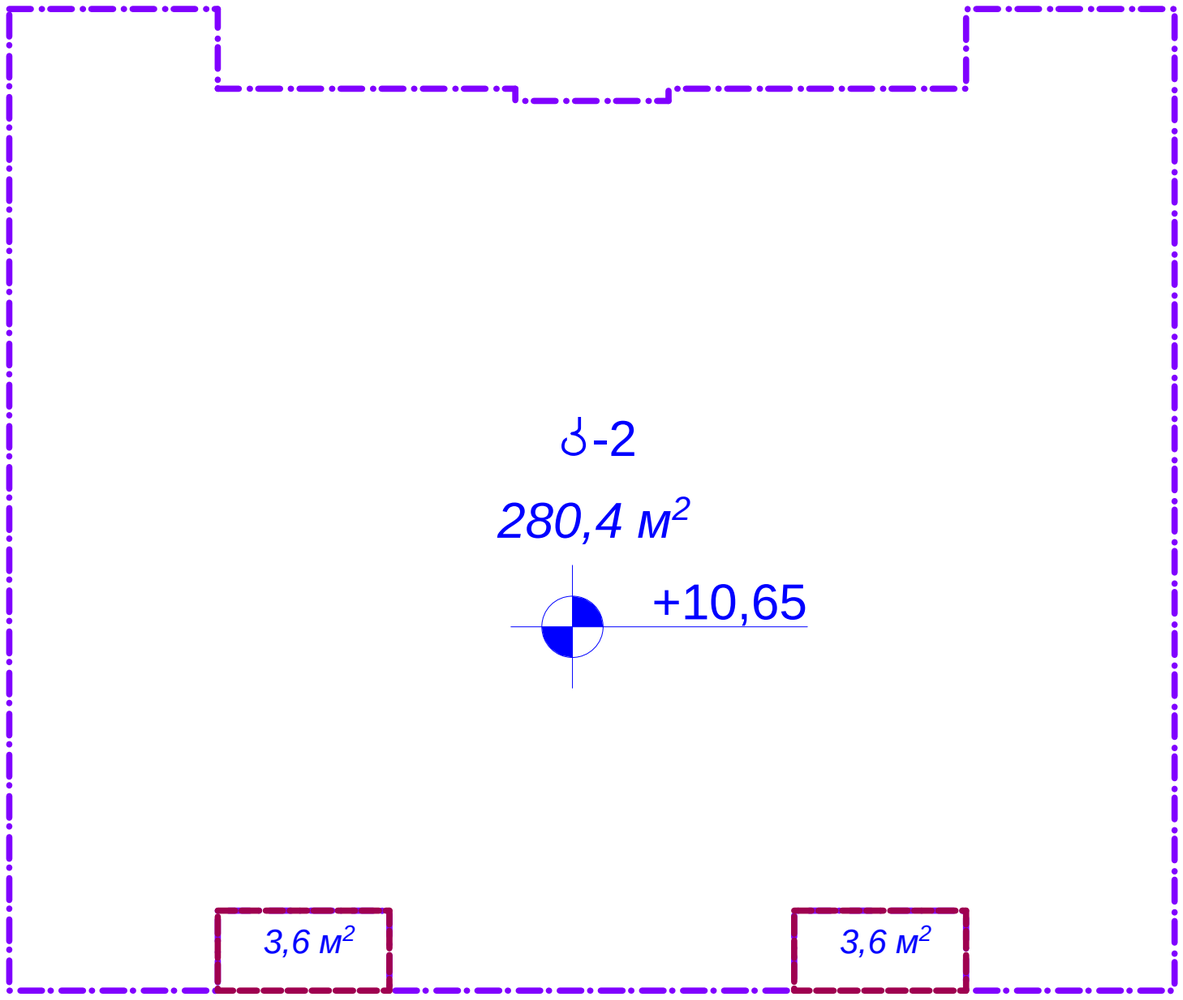

$S_{\text{საანგარიშო}} = (3,6\ м^2 + 3,6\ м^2) \times 0,5 + 280,4\ м^2 = 284,0\ м^2$

ინდ. მედარგე ალექსი მინევიჩი			მრავალფუნქციური საბლი ქ.თბილისი, სოფ. დიღმის ტერიტორია, ნაკვ. № 01.72.14.040.306 (კორექტირებული პროექტი)	არქიტექტურული ნაწილი			
პრ. მთ. არქიტექტორი		ა. მინევიჩი		დაკვეთა № 02/2017			
პრ.ავტორი		ა. მინევიჩი	ინტენსივობის კოეფიციენტის (კ2-ის) საანგარიშო ფართები +7,35 და +10,65 ნიშნულებზე	სტადია	ფურც.	რაოდ.	მას.შტ.
შემსრულა		ა. მინევიჩი		პროექტი	არ-15	28	1:100

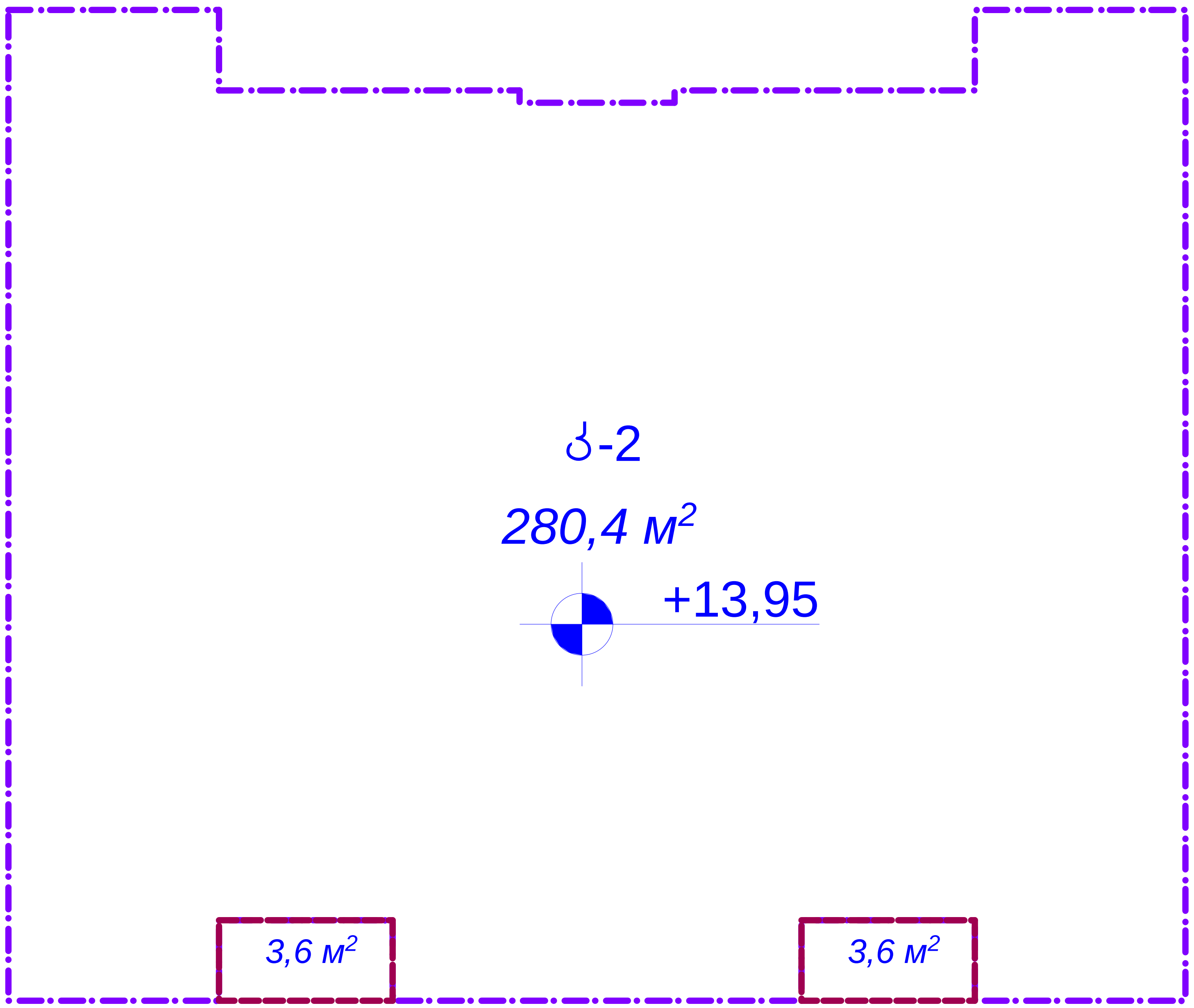

$S_{საანგარიშო} = (3{,}6\ м^2 + 3{,}6\ м^2) \times 0{,}5 + 280{,}4\ м^2 = 284{,}0\ м^2$

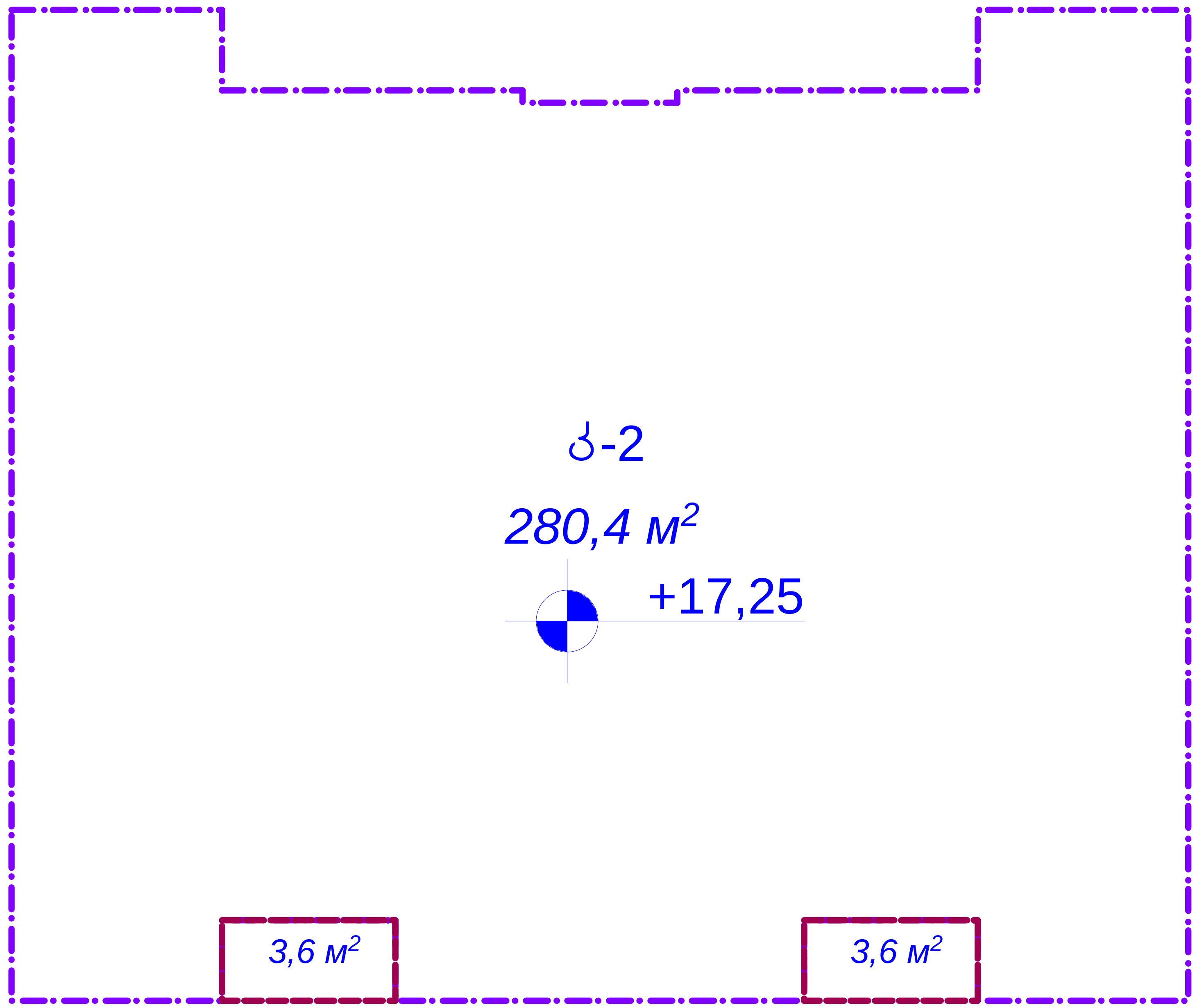

$S_{საანგარიშო} = (3{,}6\ м^2 + 3{,}6\ м^2) \times 0{,}5 + 280{,}4\ м^2 = 284{,}0\ м^2$

ინდ. მეწარმე ალექსი მინევიჩი			მრავალფუნქციური სახლი ქ.თბილისი, სოფ. დიღმის ტერიტორია, ნაკვ. № 01.72.14.040.306 (კორექტირებული პროექტი)	არქიტექტურული ნაწილი			
არ. მთ. არქიტექტორი		ა. მინევიჩი		დაკვეთა № 02/2017			
პრ.ავტორი		ა. მინევიჩი	ინტენსივობის კოეფიციენტის (კ2-ის) საანგარიშო ფართები +13,95 და +17,25 ნიშნულებზე	სტადია	ფურც.	რაოდ.	მასშტ.
შეასრულა		ა. მინევიჩი		პროექტი	არ-16	28	1:100

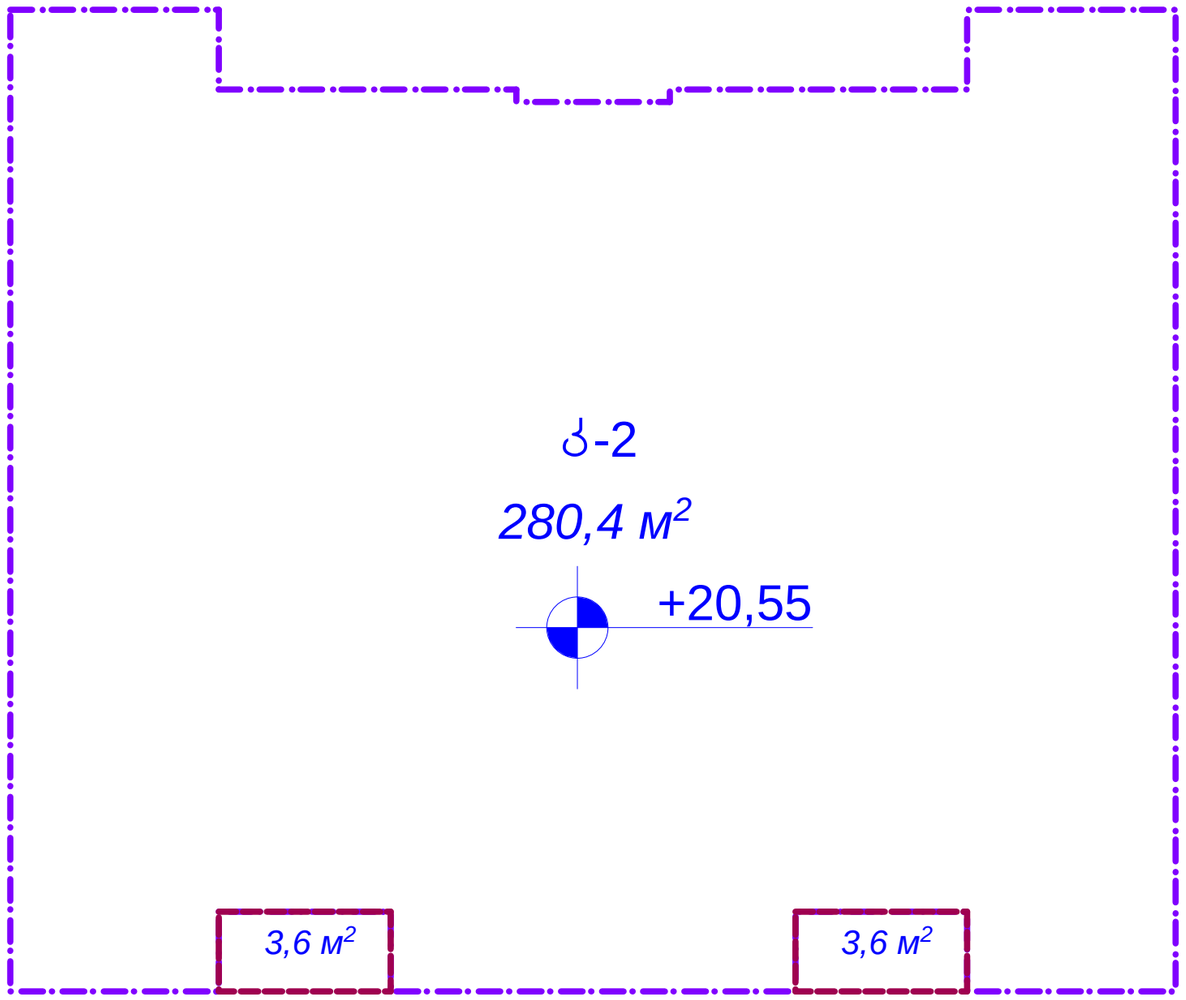

$S_{\text{საანგარიშო}} = (3{,}6\ м^2 + 3{,}6\ м^2) \times 0{,}5 + 280{,}4\ м^2 = 284{,}0\ м^2$

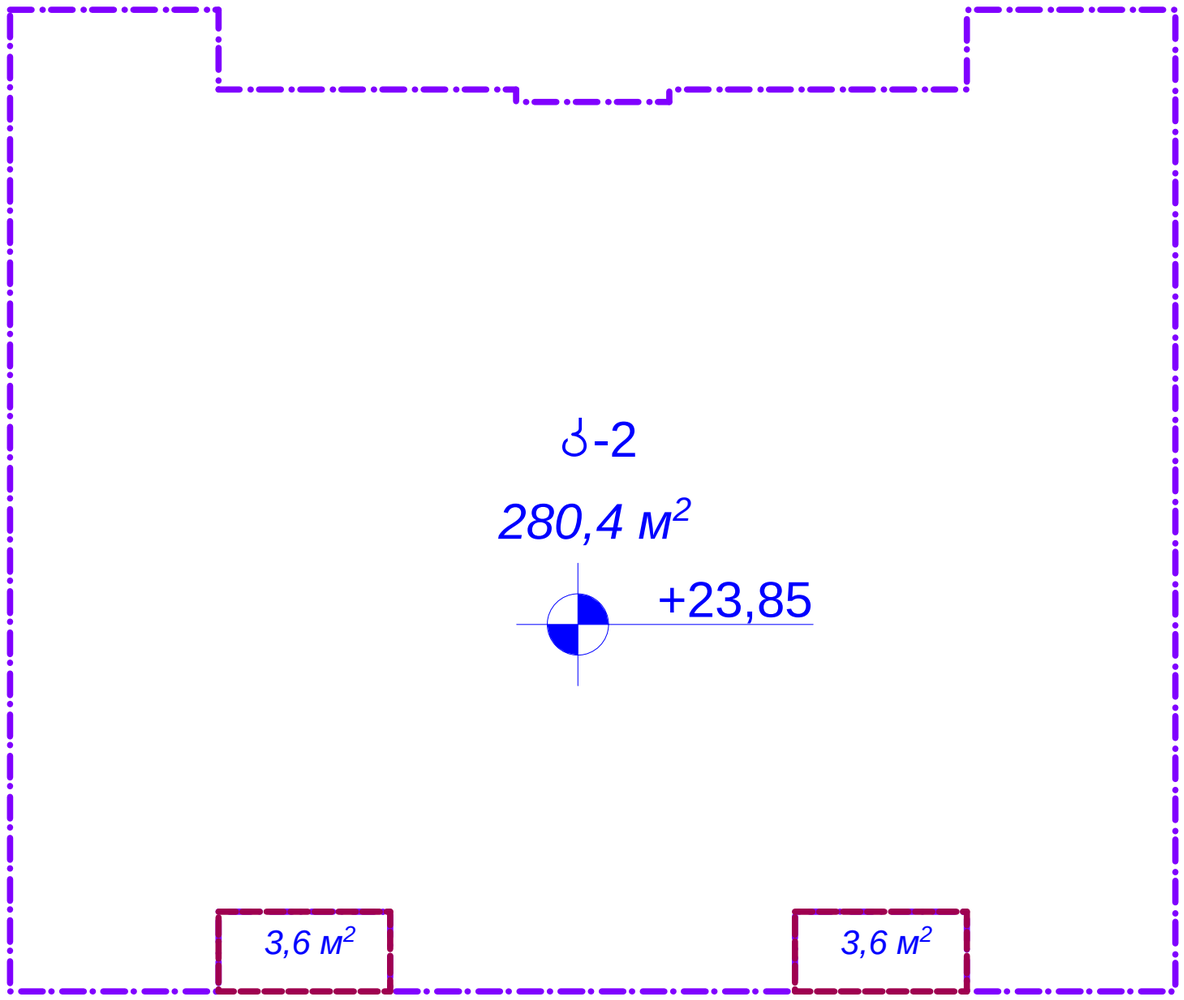

$S_{\text{საანგარიშო}} = (3{,}6\ м^2 + 3{,}6\ м^2) \times 0{,}5 + 280{,}4\ м^2 = 284{,}0\ м^2$

ინდ. მედგარმე ალექსი მინევიჩი			მრავალფუნქციური საბლი ქ.თბილისი, სოფ. დიღმის ტერიტორია, ნაკვ. № 01.72.14.040.306 (კორექტირებული პროექტი)	არქიტექტურული ნაწილი			
პრ. მთ. არქიტექტორი		ა. მინევიჩი		დაკვეთა № 02/2017			
პრ.ავტორი		ა. მინევიჩი	ინტენსივობის კოეფიციენტის (კ2-ის) საანგარიშო ფართები +20,55 და +23,85 ნიშნულებზე	სტადია	ფურც.	რაოდ.	მას.შტ.
შემსრულა		ა. მინევიჩი		პროექტი	არ-17	28	1:100

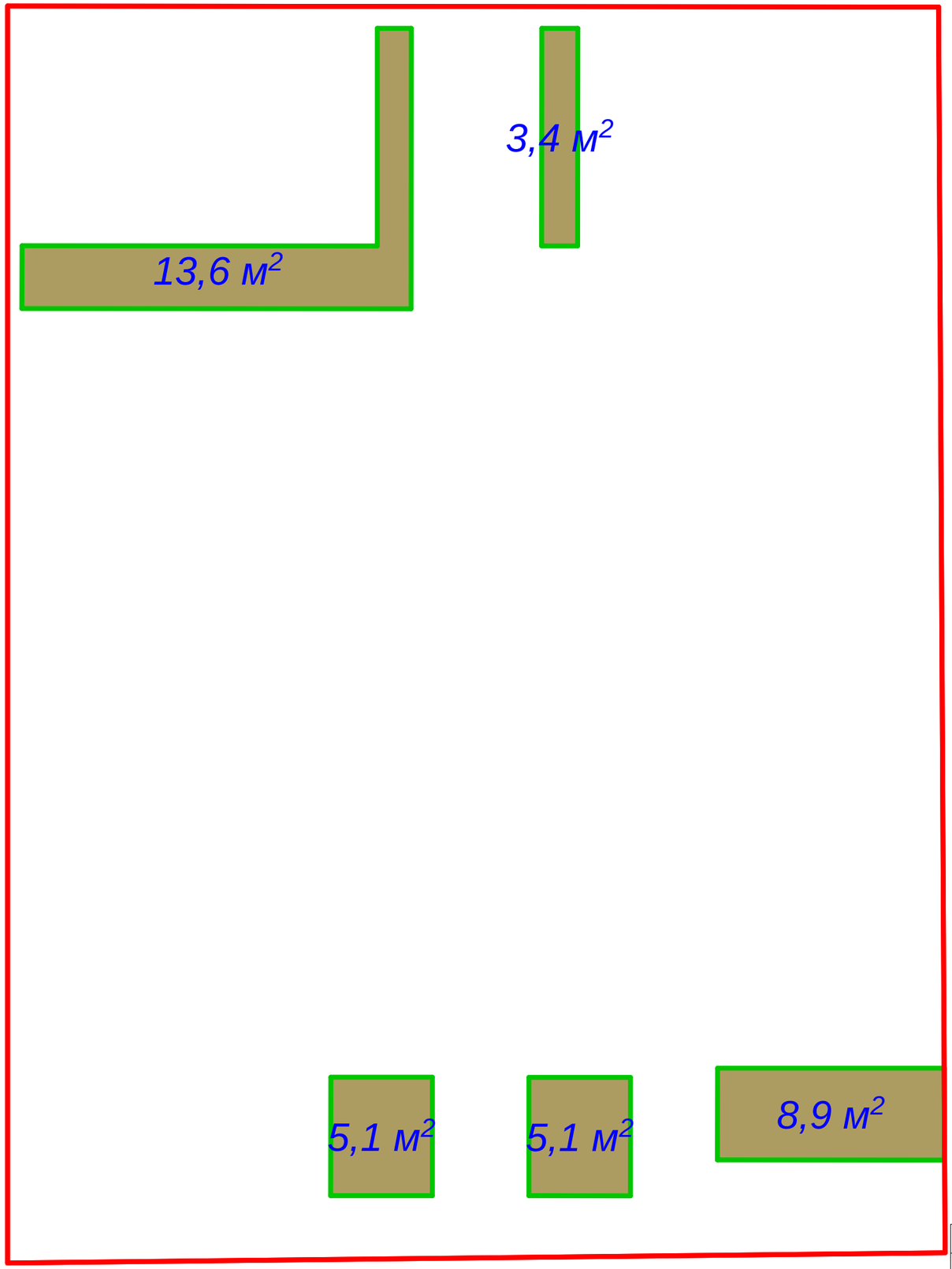

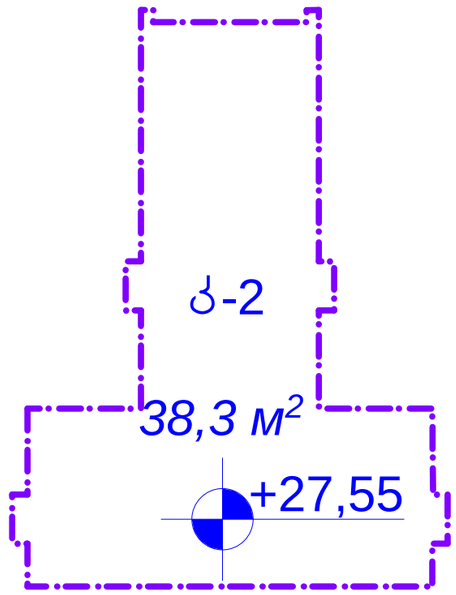

განაშენიანების საანგარიშო ფართი: 298,7 მ²

კ1-ს საანგარიშო ფართი: 294,6 მ²

კ2-ს საანგარიშო ფართი: (278,8 მ²+287,6 მ²+284,0 მ² +284,0 მ²+284,0 მ²+284,0 მ² +284,0 მ²+284,0 მ²+38,3 მ²)= 2 308,7 მ²

კ3-ს საანგარიშო ფართი: (13,6 მ²+3,4 მ²+5,1 მ²+5,1 მ²+8,9 მ²)= 36,1 მ²

კ1= 294,6 მ² :500 მ² = 0,6

კ2 = 2 308,7 მ² : 500 მ² = 4,6

კ3 = 36,1 მ² : 500 მ² = 0,1

ინდ. მეწარმე ალექსი მინდვიჩი			მრავალფუნქციური სახლი ქ.თბილისი, სოფ. დიღმის ტერიტორია, ნაკვ. № 01.72.14.040.306 (კორექტირებული პროექტი)	არქიტექტურული ნაწილი			
				დაკვეთა № 02/2017			
პრ. მთ. არქიტექტორი		ა. მინდვიჩი					
პრ.ავტორი		ა. მინდვიჩი	კ2-ის (+27,55) და კ3-ის საანგარიშო ფართები	სტადია	ფურც.	რაოდ.	მასშტ.
შემსრულა		ა. მინდვიჩი		პროექტი	არ-18	28	1:100

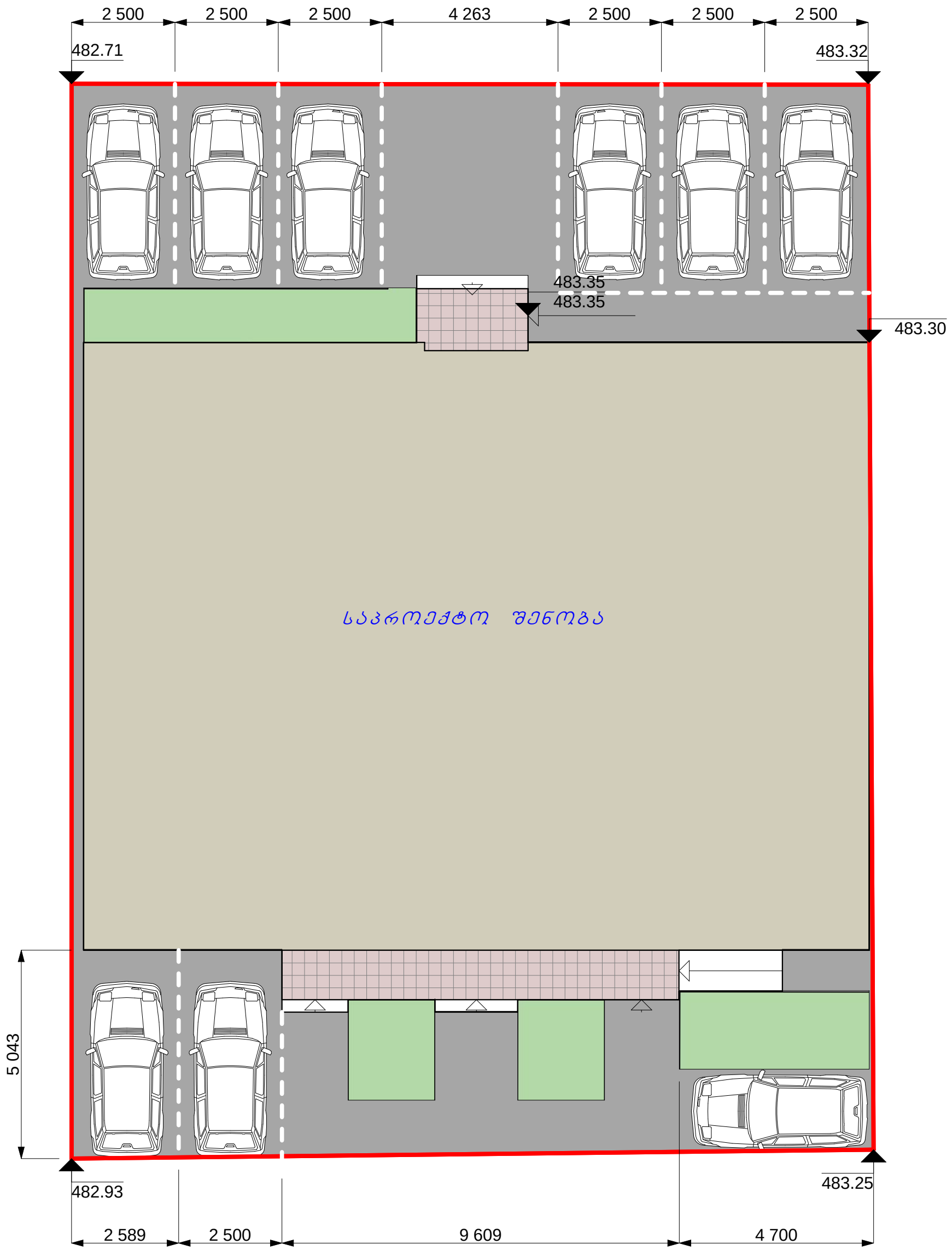

ინდ. მეწარმე ალექსი მინევიჩი			მრავალფუნქციური სახლი ქ.თბილისი, სოფ. დიღმის ტერიტორია, ნაკვ. № 01.72.14.040.306 (კორექტირებული პროექტი)	არქიტექტურული ნაწილი			
				დაკვეთა № 02/2017			
პრ. მთ. არქიტექტორი		ა. მინევიჩი					
პრ.ავტორი		ა. მინევიჩი	ავტოპარკინგის სქემა	სტადია	ფურც.	რაოდ.	მასშტ.
შესრულა		ა. მინევიჩი		პროექტი	არ-19	28	1:100