PRODUCED BY AN AUTODESK EDUCATIONAL PRODUCT

ტექნიკური მაჩვენებლები

ნაგებობა №1/1 - 310.78 კვ.მ
ნაგებობა №2/1 - 174.39 კვ.მ
ნაგებობა №3/1 - 21.25 კვ.მ
ნაგებობა №4/1 - 61.81 კვ.მ
ნაგებობა №5/1 - 751.43 კვ.მ
ნაგებობა №6/1 - 124.41 კვ.მ
ნაგებობა №7/1 - 63.80 კვ.მ
ნაგებობა №8/1 - 49.98 კვ.მ
ნაგებობა №9/1 - 95.72 კვ.მ
ნაგებობა №10/1 - 66.70 კვ.მ
ნაგებობა №11/1 - 15.24 კვ.მ
ნაგებობა №12/1 - 11.37 კვ.მ
ნაგებობა №13/1 - 15.88 კვ.მ
ნაგებობა №14/1 - 139.71 კვ.მ

საერთო ფართი - 1902.47 კვ.მ

მოშენების ფართობი - 1976.25 კვ.მ

სიტუაციური გეგმა

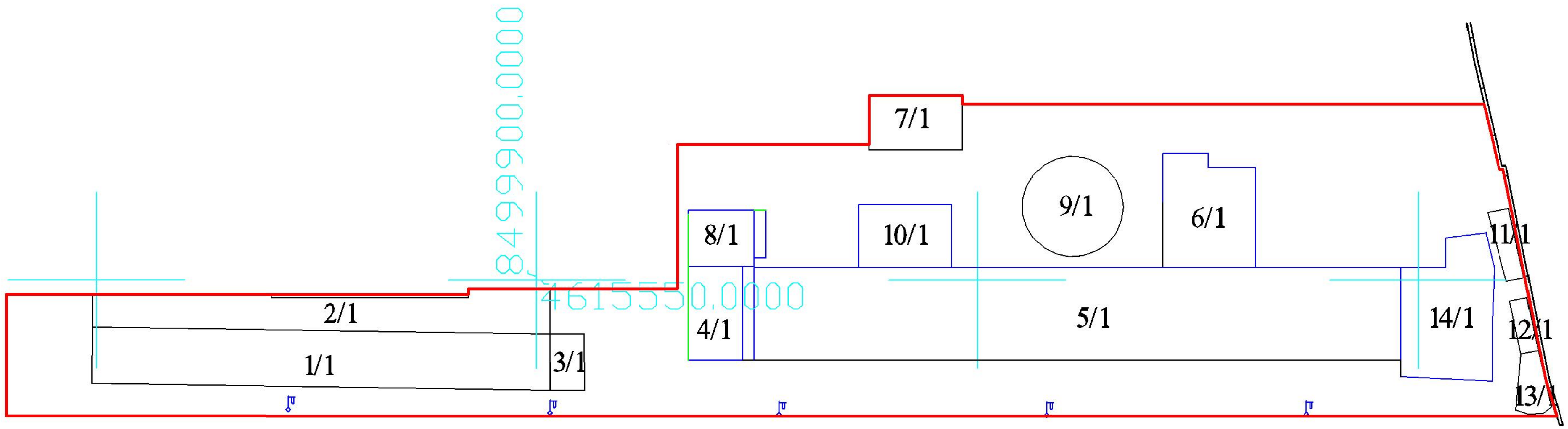

შენიშვნა

1. ნახაზი გამზადდა 2012 წლის ივნისის თვის მდგომარეობით.

ბ. ა.

ქ. თბილისი, კახეთის გზატკ. მრეწველობის სამინისტროს სარემონტო-სამშენებლო სამმართველოს მიმდებარედ შ.პ.ს. "მშვიდობა"-ს საკუთრებაში არსებულ ტერიტორიაზე შენობა-ნაგებობათა აზომვითი ნახაზი				შ.პ.ს "სხივი"	
დამკვეთი	ლ. იმერლიშვილი		შიდა აზომვები	ხელშეკრულება №	
დირექტორი	ი. მასხარაშვილი		ნაგებობა №1/1 და 2/1-ის გეგმა, ჭრილი "1-1", "2-2"	სტადია	აზ.
შეასრულა	დ. სარაჯიშვილი			ფურცელი	აზ-1
კომპ. უზრუნველყ.	თ. მასხარაშვილი			მასშტაბი	1:200

PRODUCED BY AN AUTODESK EDUCATIONAL PRODUCT
PRODUCED BY AN AUTODESK EDUCATIONAL PRODUCT
PRODUCED BY AN AUTODESK EDUCATIONAL PRODUCT

PRODUCED BY AN AUTODESK EDUCATIONAL PRODUCT

გეგმა (ნაგებობა №1/1, 2/1)

მ 1:200

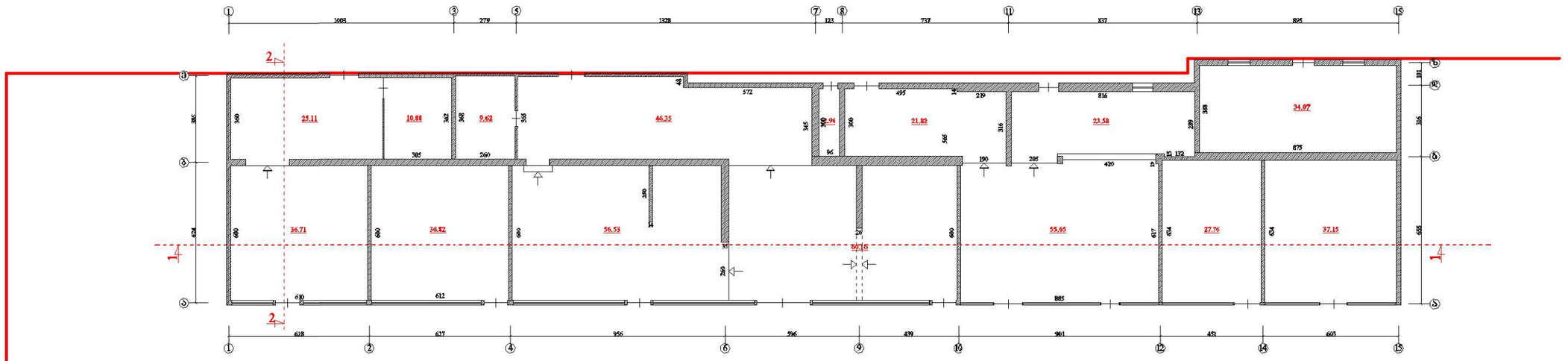

ჭრილი "1-1"

მ 1:200

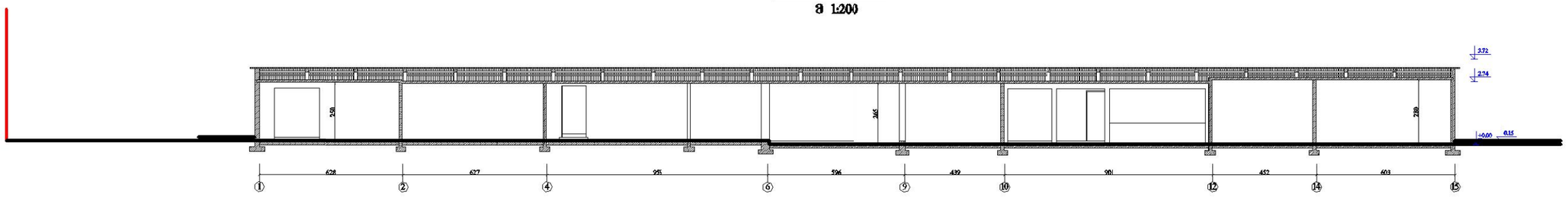

ჭრილი "2-2"

მ 1:200

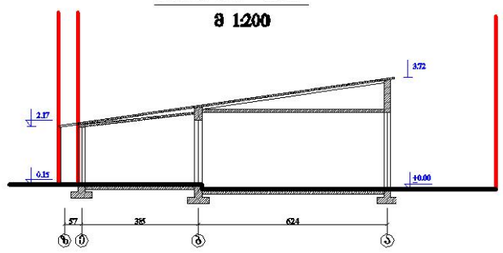

ნაგებობა №1/1
საერთო ფართი - 310.78 კვ.მ
ნაგებობა №2/1
საერთო ფართი - 174.39 კვ.მ

შ ე ნ ი შ ვ ნ ა

1. ნახაზი გამზადდა 2012 წლის ივნისის თვის მდგომარეობით.

ბ. ა.

ქ. თბილისი, კახეთის გზატკ. მრეწველობის სამინისტროს სარეზერვო-სამშენებლო სამმართველოს მიმდებარედ შ.პ.ს. "შვიდღობა"-ს საკუთრებაში არსებულ ტერიტორიაზე შენობა-ნაგებობათა ახორციელი ნახაზი			შ.პ.ს "სხივი"	
დამკვეთი	ლ. იმერლიშვილი		ხელშეკრულება №	
დირექტორი	ი. მახნარაშვილი	ნაგებობა №1/1 და 2/1-ის გეგმა, ჭრილი "1-1", "2-2"	სტადია	ა/ხ.
შემსრულა	ლ. სარაჯიშვილი		შეკვეთილი	ა/ხ-1
კონს. ზედამხედველ.	ი. მახნარაშვილი		მასშტაბი	1:200

PRODUCED BY AN AUTODESK EDUCATIONAL PRODUCT

PRODUCED BY AN AUTODESK EDUCATIONAL PRODUCT

ფასადი "1-15" ღერძებში
მ 1:200

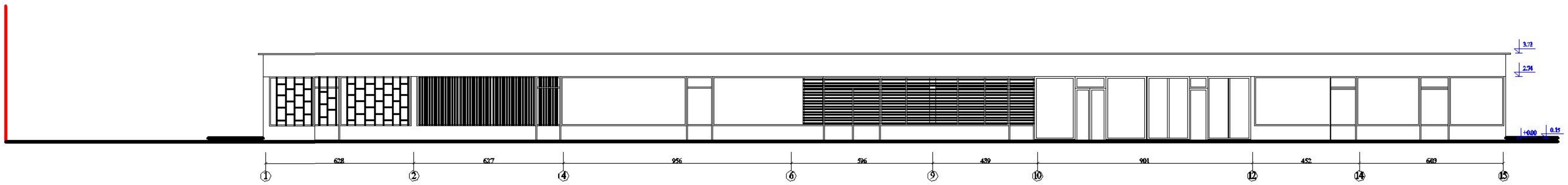

ფასადი "15-1" ღერძებში
მ 1:200

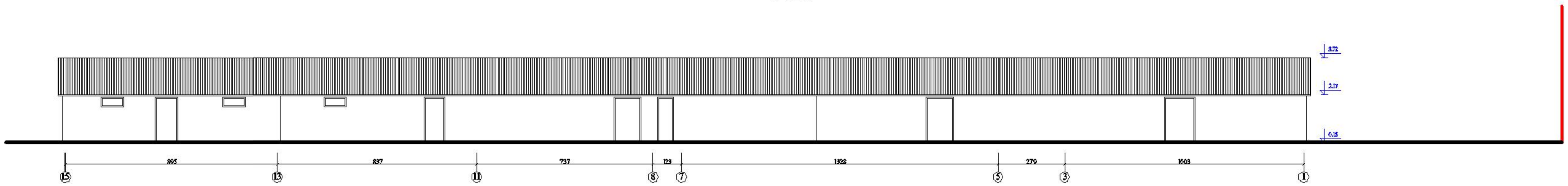

ფასადი "ა-ზ" ღერძებში
მ 1:200

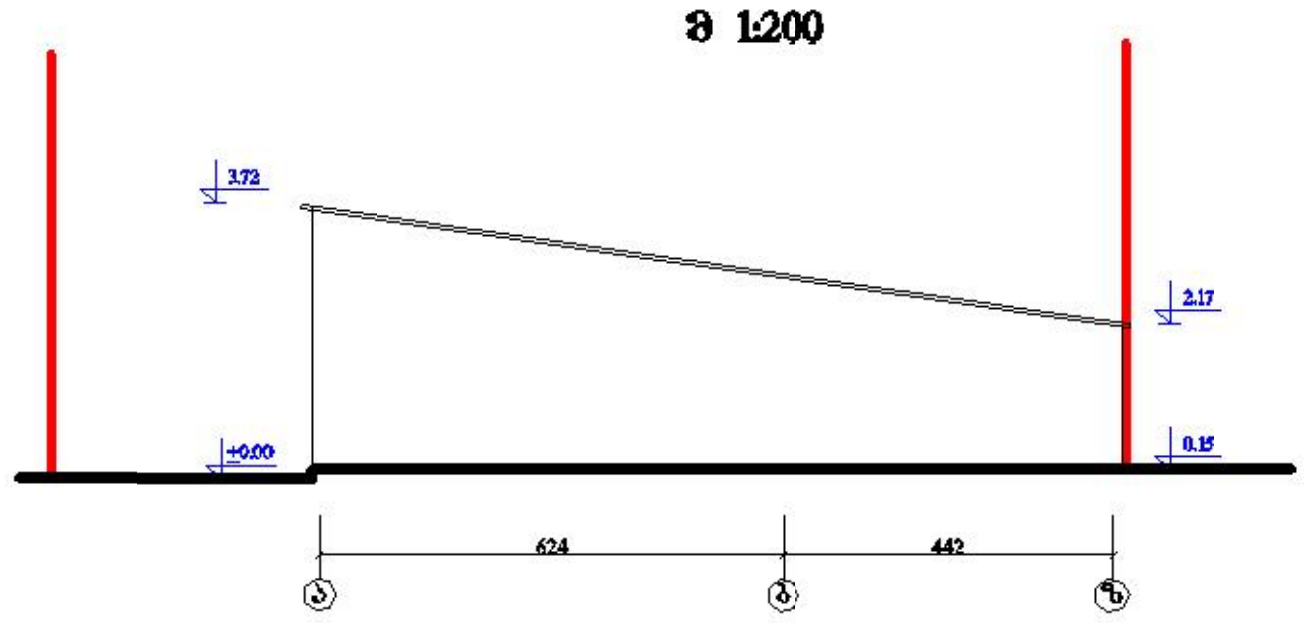

ფასადი "ზ-ა" ღერძებში
მ 1:200

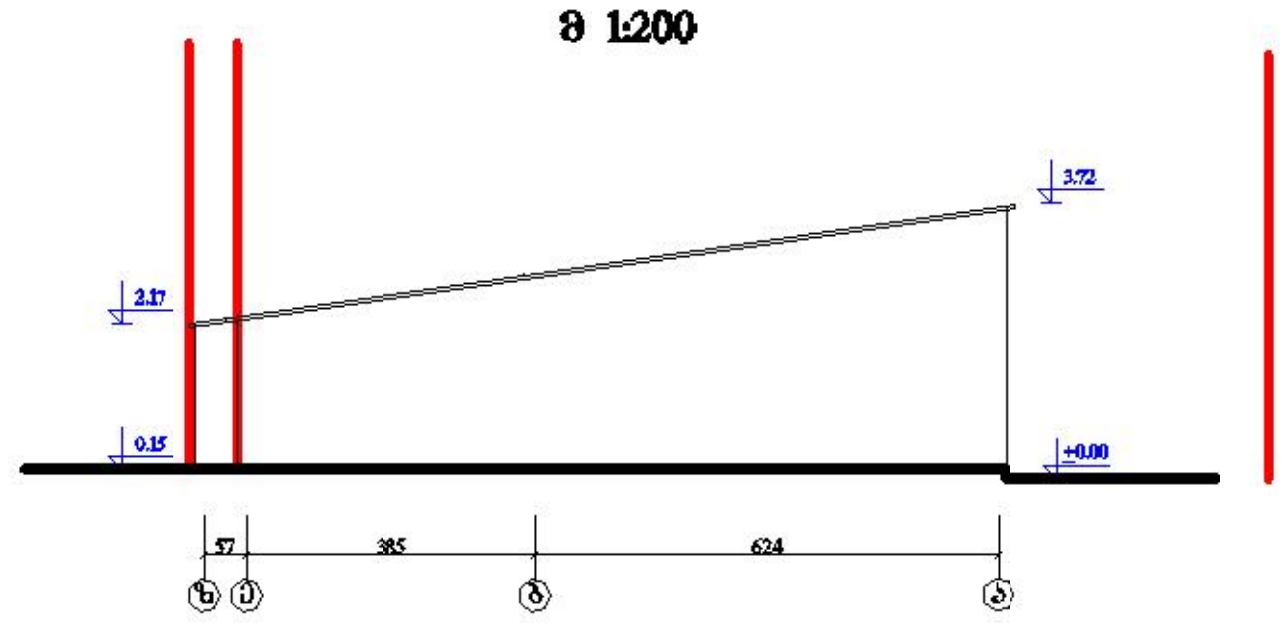

შ ე ნ ი შ ვ ნ ა

1. ნახაზი გამზადდა 2012 წლის ივნისის თვის მდგომარეობით.

ბ. ა.

ქ. თბილისი, კახეთის გზატკ. მრეწველობის სამინისტროს სარემონტო-სამშენებლო სამმართველოს მიმდებარედ შ.პ.ს. "მშვიდობა"-ს საკუთრებაში არსებულ ტერიტორიაზე შენობა-ნაგებობათა აზომვითი ნახაზი				შ.პ.ს "სხივი"	
დამკვეთი	დ. იმერლიშვილი		შიდა აზომვები	ხელშეკრულება №	
დირექტორი	ი. მასხარაშვილი		ფასადი "1-15", "15-1", "ა-ზ" და "ზ-ა" ღერძებში	სტადია	აზ.
შეასრულა	დ. სარაჯიშვილი			ფურცელი	აზ-2
კომპ. უზრუნველყ.	თ. მასხარაშვილი			მასშტაბი	1:200

PRODUCED BY AN AUTODESK EDUCATIONAL PRODUCT
PRODUCED BY AN AUTODESK EDUCATIONAL PRODUCT
PRODUCED BY AN AUTODESK EDUCATIONAL PRODUCT

PRODUCED BY AN AUTODESK EDUCATIONAL PRODUCT

ჭრილი "1-1"
მ 1:100

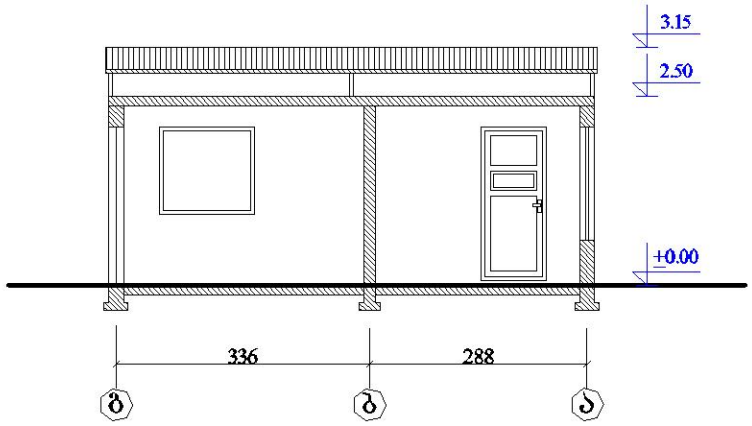

გეგმა (ნაგებობა №3/1)
მ 1:100

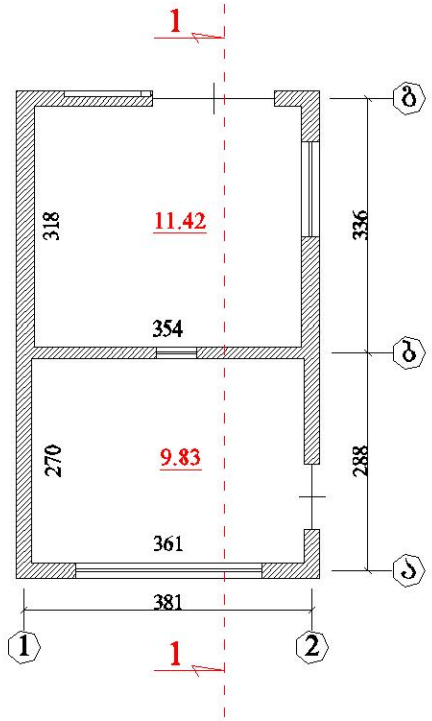

ტექნიკური მაჩვენებლები

საერთო ფართი - 21.25 კვ.მ

შ ე ნ ი შ ვ ნ ა

1. ნახაზი გამზადდა 2012 წლის ივნისის თვის მდგომარეობით.

ბ. ა.

ქ. თბილისი, კახეთის გზატკ. მრეწველობის სამინისტროს სარემონტო-სამშენებლო სამმართველოს მიმდებარედ შ.პ.ს. "მშვიდობა"-ს საკუთრებაში არსებულ ტერიტორიაზე შენობა-ნაგებობათა აზომვითი ნახაზი				შ.პ.ს "სხივი"	
დამკვეთი	ლ. იმერლიშვილი		შიდა აზომვები	ხელშეკრულება №	
დირექტორი	ი. მასხარაშვილი		გეგმა, ჭრილი "1-1" (ნაგებობა №3/1)	სტადია	აზ.
შემსრულა	დ. სარაჯიშვილი			ფურცელი	აზ-1
კომპ. უზრუნველყ.	თ. მასხარაშვილი			მასშტაბი	1:100

PRODUCED BY AN AUTODESK EDUCATIONAL PRODUCT
PRODUCED BY AN AUTODESK EDUCATIONAL PRODUCT
PRODUCED BY AN AUTODESK EDUCATIONAL PRODUCT

PRODUCED BY AN AUTODESK EDUCATIONAL PRODUCT

ფასადი "1-2" ღერძებში
მ 1:100

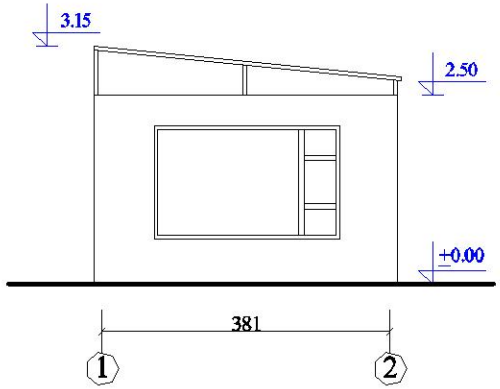

ფასადი "2-1" ღერძებში
მ 1:100

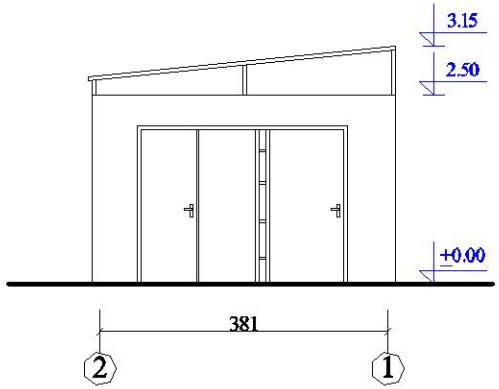

შ ე ნ ი შ ვ ნ ა

1. ნახაზი გამზადდა 2012 წლის ივნისის თვის მდგომარეობით.

ბ. ა.

ქ. თბილისი, კახეთის გზატკ. მრეწველობის სამინისტროს სარემონტო-სამშენებლო სამმართველოს მიმდებარედ შ.პ.ს. "მშვიდობა"-ს საკუთრებაში არსებულ ტერიტორიაზე შენობა-ნაგებობათა აზომვითი ნახაზი				შ.პ.ს "სხივი"	
დამკვეთი	ლ. იმერლიშვილი		შიდა აზომვები	ხელშეკრულება №	
დირექტორი	ი. მასხარაშვილი		ფასადი "1-2", "2-1" ღერძებში (ნაგებობა №3/1)	სტადია	აზ.
შეასრულა	დ. სარაჯიშვილი			ფურცელი	აზ-2
კომპ. უზრუნველყ.	ი. მასხარაშვილი			მასშტაბი	1:100

PRODUCED BY AN AUTODESK EDUCATIONAL PRODUCT
PRODUCED BY AN AUTODESK EDUCATIONAL PRODUCT
PRODUCED BY AN AUTODESK EDUCATIONAL PRODUCT

PRODUCED BY AN AUTODESK EDUCATIONAL PRODUCT

ფასადი "ა-გ" ღერძებში
მ 1:100

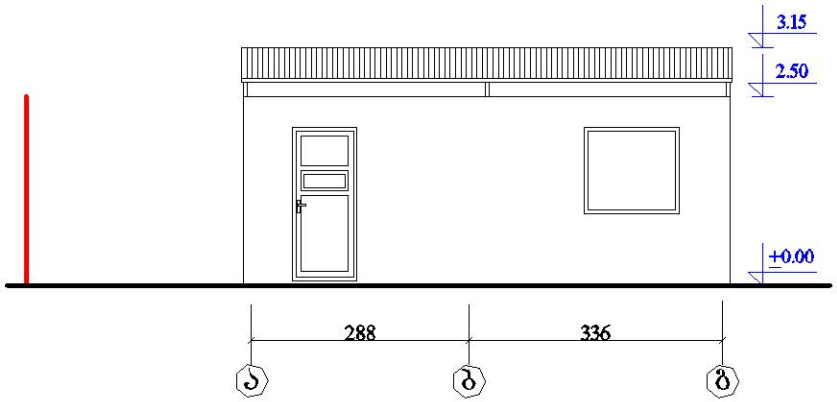

ფასადი "გ-ა" ღერძებში
მ 1:100

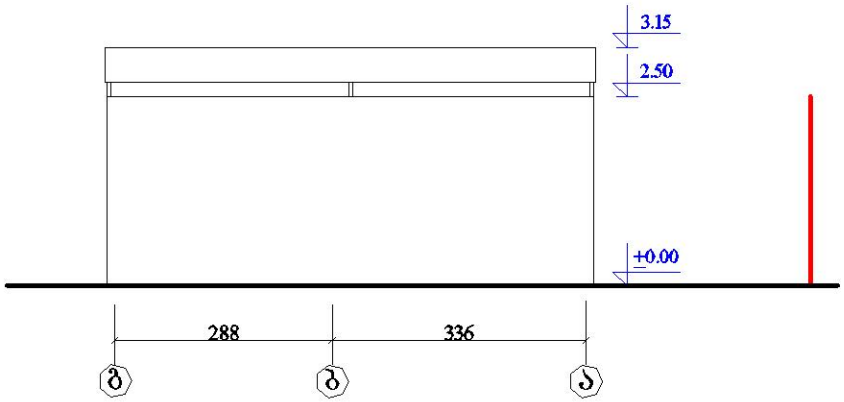

შ ე ნ ი შ ვ ნ ა

1. ნახაზი გამზადდა 2012 წლის ივნისის თვის მდგომარეობით.

ბ. ა.

ქ. თბილისი, კახეთის გზატკ. მრეწველობის სამინისტროს სარემონტო-სამშენებლო სამმართველოს მიმდებარედ შ.პ.ს. "მშვიდობა"-ს საკუთრებაში არსებულ ტერიტორიაზე შენობა-ნაგებობათა აზომვითი ნახაზი				შ.პ.ს "სხივი"	
დამკვეთი	ლ. იმერლიშვილი		შიდა აზომვები	ხელშეკრულება №	
დირექტორი	ი. მასხარაშვილი		ფასადი "ა-გ", "გ-ა" ღერძებში (ნაგებობა №3/1)	სტადია	აზ.
შემსრულა	დ. სარაჯიშვილი			ფურცელი	აზ-3
კომპ. უზრუნველყო	ი. მასხარაშვილი			მასშტაბი	1:100

PRODUCED BY AN AUTODESK EDUCATIONAL PRODUCT
PRODUCED BY AN AUTODESK EDUCATIONAL PRODUCT
PRODUCED BY AN AUTODESK EDUCATIONAL PRODUCT

PRODUCED BY AN AUTODESK EDUCATIONAL PRODUCT

გეგმა (ნაგებობა №4/1)

მ 1:100

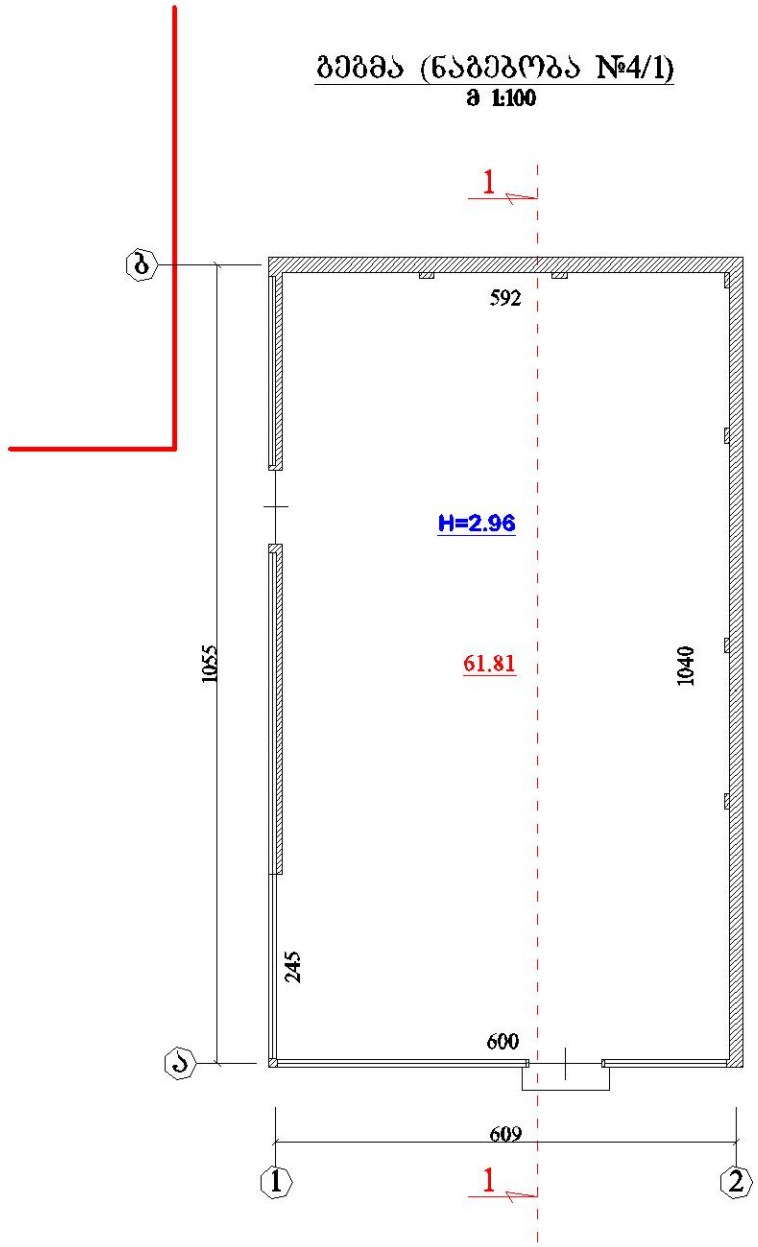

ჭრილი "1-1"

მ 1:100

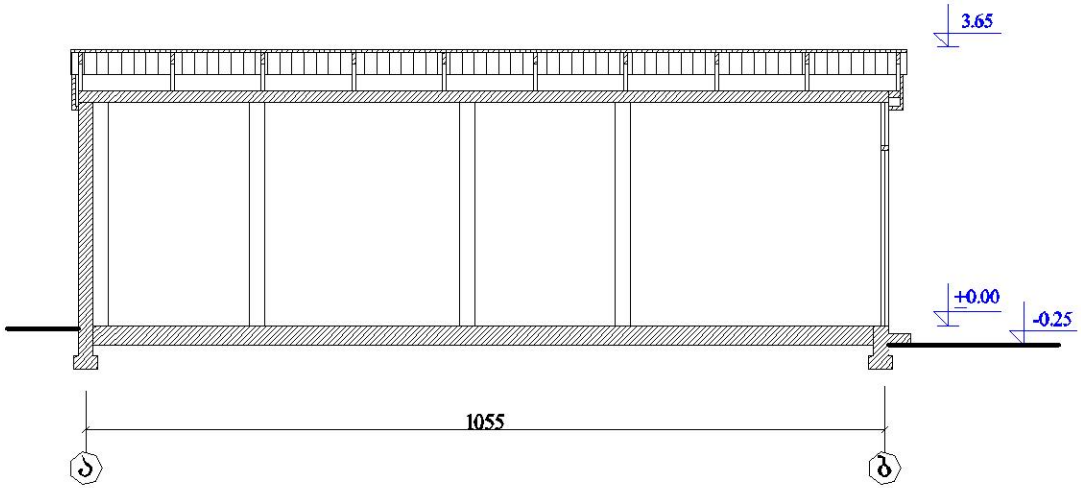

ტექნიკური მაჩვენებლები

საერთო ფართი - 61.81 კვ.მ

შ ე ნ ი შ ვ ნ ა

1. ნახაზი77 გამზადდა 2012 წლის ივნისის თვის მდგომარეობით.

ბ. ა.

ქ. თბილისი, კახეთის გზატკ. მრეწველობის სამინისტროს სარემონტო-სამშენებლო სამმართველოს მიმდებარედ შ.პ.ს. "მშვიდობა"-ს საკუთრებაში არსებულ ტერიტორიაზე შენობა-ნაგებობათა აზომვითი ნახაზი				შ.პ.ს "სხივი"	
დამკვეთი	ლ. იმერლიშვილი		შიდა აზომვები	ხელშეკრულება №	
დირექტორი	ი. მასხარაშვილი		გეგმა, ჭრილი "1-1" (ნაგებობა №4/1)	სტადია	აზ.
შემსრულა	დ. სარაჯიშვილი			ფურცელი	აზ-1
კომპ. უზრუნველყ.	თ. მასხარაშვილი			მასშტაბი	1:100

PRODUCED BY AN AUTODESK EDUCATIONAL PRODUCT
PRODUCED BY AN AUTODESK EDUCATIONAL PRODUCT
PRODUCED BY AN AUTODESK EDUCATIONAL PRODUCT

PRODUCED BY AN AUTODESK EDUCATIONAL PRODUCT

ფასადი "1-2" ღერძებში
მ 1:100

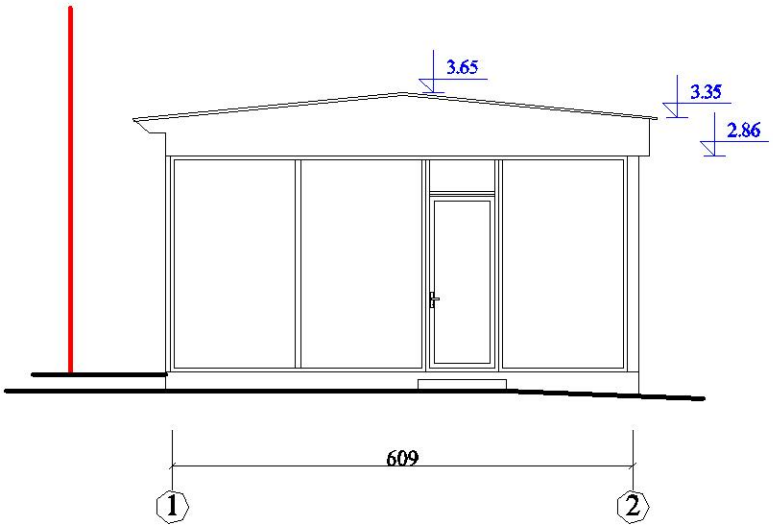

ფასადი "2-1" ღერძებში
მ 1:100

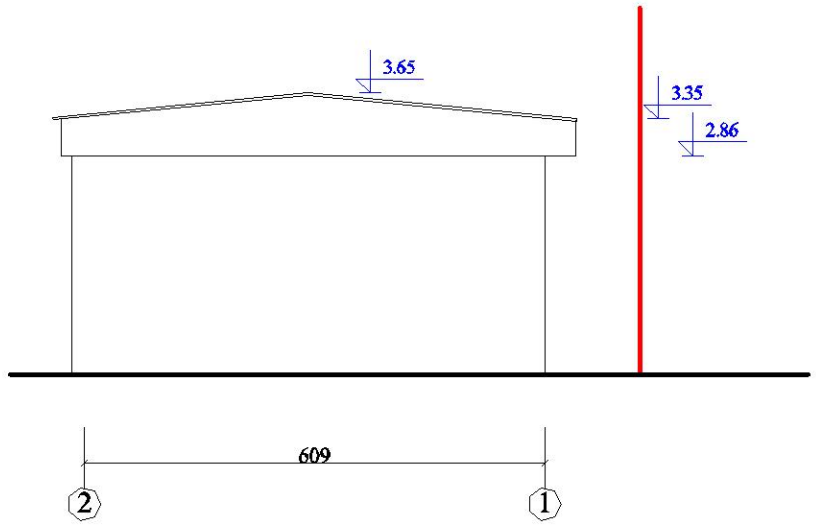

შ ე ნ ი შ ვ ნ ა

1. ნახაზი გამზადდა 2012 წლის ივნისის თვის მდგომარეობით.

ბ. ა.

ქ. თბილისი, კახეთის გზატკ. მრეწველობის სამინისტროს სარემონტო-სამშენებლო სამმართველოს მიმდებარედ შ.პ.ს. "მშვიდობა"-ს საკუთრებაში არსებულ ტერიტორიაზე შენობა-ნაგებობათა აზომვითი ნახაზი				შ.პ.ს "სხ030"	
დამკვეთი	ლ. იმერლიშვილი		შიდა აზომვები	ხელშეკრულება №	
დირექტორი	ი. მასხარაშვილი		ფასადი "1-2", "2-1" ღერძებში (ნაგებობა №4/1)	სტადია	აზ.
შემსრულა	ლ. სარაჯიშვილი			ფურცელი	აზ-2
კომპ. უზრუნველყ.	ი. მასხარაშვილი			მასშტაბი	1:100

PRODUCED BY AN AUTODESK EDUCATIONAL PRODUCT
PRODUCED BY AN AUTODESK EDUCATIONAL PRODUCT
PRODUCED BY AN AUTODESK EDUCATIONAL PRODUCT

PRODUCED BY AN AUTODESK EDUCATIONAL PRODUCT

ფასადი "ა-ბ" ღერძებში

მ 1:100

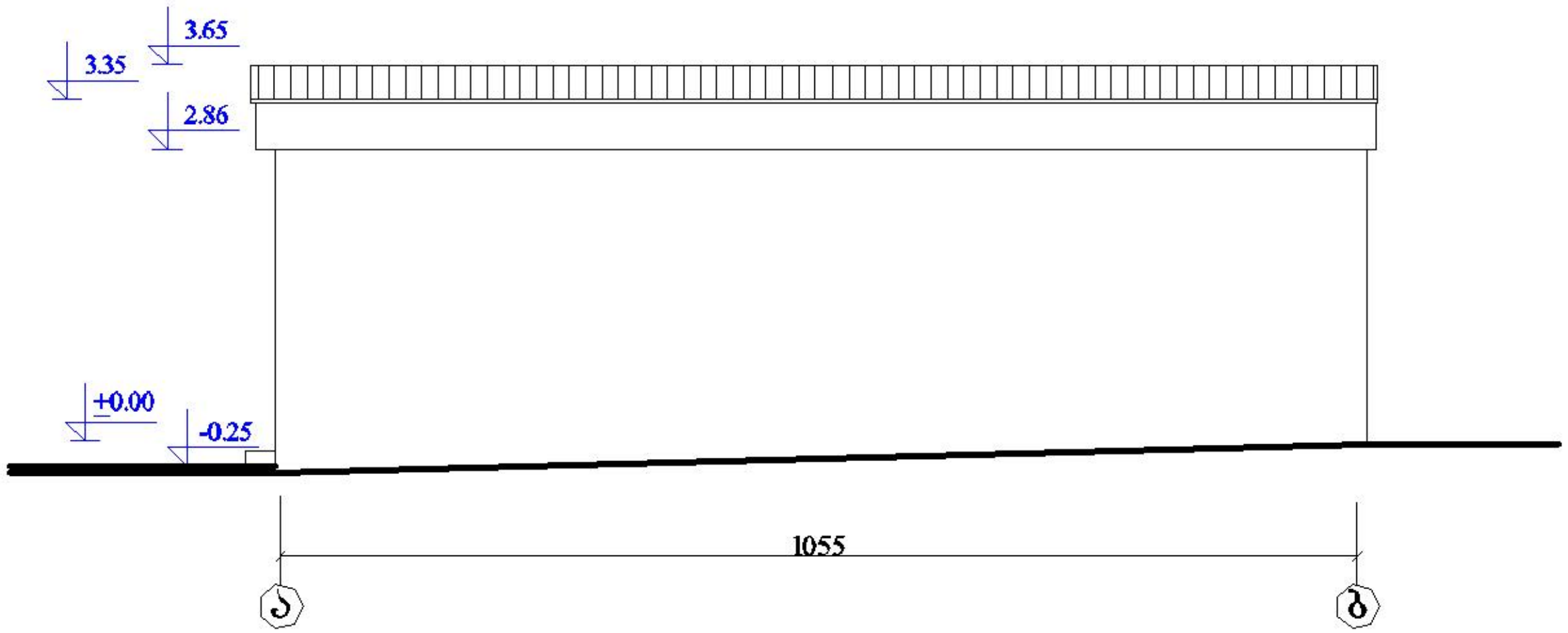

შ ე ნ ი შ ვ ნ ა

1. ნახაზი გამზადდა 2012 წლის ივნისის თვის მდგომარეობით.

ბ. ა.

ქ. თბილისი, კახეთის გზატკ. მრეწველობის სამინისტროს სარემონტო-სამშენებლო სამმართველოს მიმდებარედ შ.პ.ს. "მშვიდობა"-ს საკუთრებაში არსებულ ტერიტორიაზე შენობა-ნაგებობათა აზომვითი ნახაზი				შ.პ.ს "სხივი"	
დამკვეთი	ლ. იმერლიშვილი		შიდა აზომვები	ხელშეკრულება №	
დირექტორი	ი. მასხარაშვილი		ფასადი "ა-ბ" ღერძებში (ნაგებობა №4/1)	სტადია	აზ.
შემსრულა	დ. სარაჯიშვილი			ფურცელი	აზ-3
კომპ. უზრუნველყ.	თ. მასხარაშვილი			მასშტაბი	1:100

PRODUCED BY AN AUTODESK EDUCATIONAL PRODUCT
PRODUCED BY AN AUTODESK EDUCATIONAL PRODUCT
PRODUCED BY AN AUTODESK EDUCATIONAL PRODUCT

PRODUCED BY AN AUTODESK EDUCATIONAL PRODUCT

ფასადი "ბ-ა" ღერძებში
მ 1:100

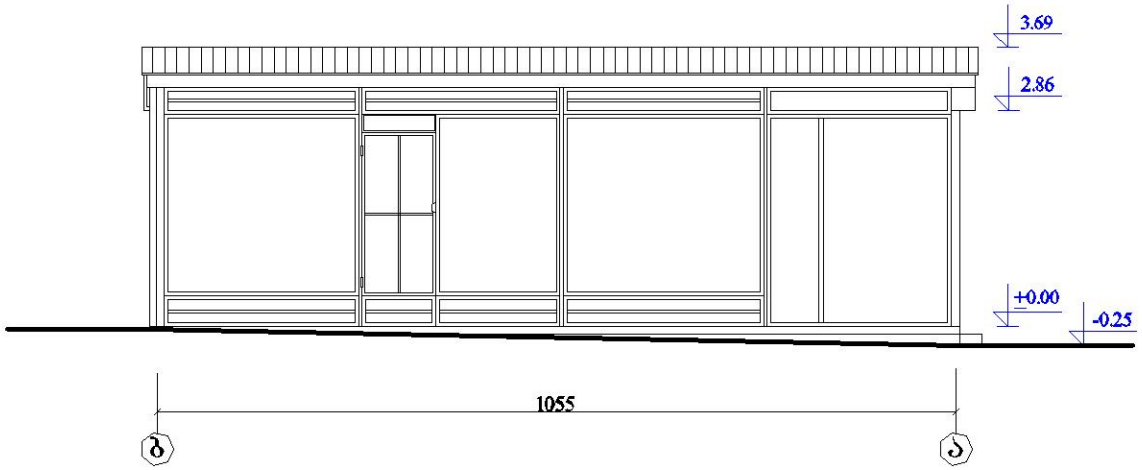

შ ე ნ ი შ ვ ნ ა

1. ნახაზი გამზადდა 2012 წლის ივნისის თვის მდგომარეობით.

ბ. ა.

ქ. თბილისი, კახეთის გზატკ. მრეწველობის სამინისტროს სარემონტო-სამშენებლო სამმართველოს მიმდებარედ შ.პ.ს. "მშვიდობა"-ს საკუთრებაში არსებულ ტერიტორიაზე შენობა-ნაგებობათა აზომვითი ნახაზი				შ.პ.ს "სხივი"	
დამკვეთი	ლ. იმერლიშვილი		შიდა აზომვები	ხელშეკრულება №	
დირექტორი	ი. მასხარაშვილი		ფასადი "ბ-ა" ღერძებში (ნაგებობა №4/1)	სტადია	აზ.
შესრულა	დ. სარაჯიშვილი			ფურცელი	აზ-4
კონტ. უზრუნველყ.	თ. მასხარაშვილი			მასშტაბი	1:100

PRODUCED BY AN AUTODESK EDUCATIONAL PRODUCT
PRODUCED BY AN AUTODESK EDUCATIONAL PRODUCT
PRODUCED BY AN AUTODESK EDUCATIONAL PRODUCT

PRODUCED BY AN AUTODESK EDUCATIONAL PRODUCT

გეგმა (ნაგებობა №5/1)

მ 1:200

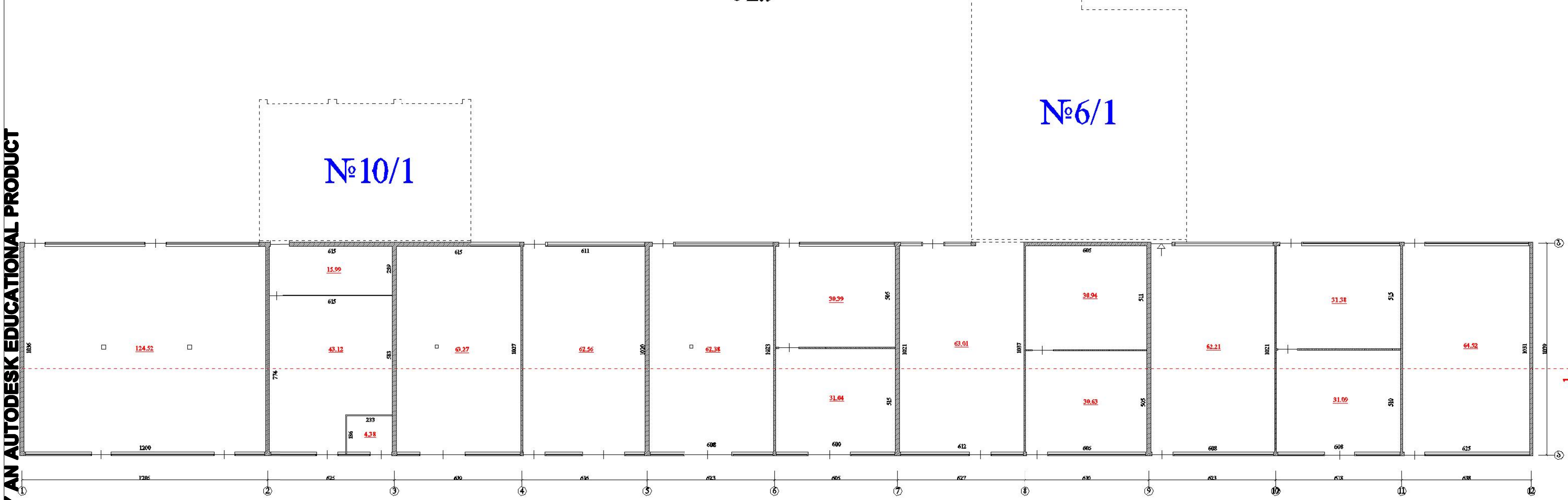

ნაგებობა №5/1
საერთო ფართი - 751.43 კვ.მ

შ ე ნ ი შ ვ ნ ა

1. ნახაზი გამზადდა 2012 წლის ივნისის თვის მდგომარეობით.

ბ. ა.

ქ. თბილისი, კახეთის გზატკ. მრეწველობის სამინისტროს სარემონტო-სამშენებლო სამმართველოს მიმდებარედ შ.პ.ს. "მშვიდობა"-ს საკუთრებაში არსებულ ტერიტორიაზე შენობა-ნაგებობათა აზომვითი ნახაზი				შ.პ.ს "სხივი"	
დამკვეთი	ლ. იმერლიშვილი		შიდა აზომვები	ხელშეკრულება №	
დირექტორი	ი. მასხარაშვილი		ნაგებობა №5/1-ის გეგმა	სტადია	აზ.
შეასრულა	დ. სარაჯიშვილი			ფურცელი	აზ-1
კომპ. უზრუნველყ.	თ. მასხარაშვილი			მასშტაბი	1:200

PRODUCED BY AN AUTODESK EDUCATIONAL PRODUCT
PRODUCED BY AN AUTODESK EDUCATIONAL PRODUCT
PRODUCED BY AN AUTODESK EDUCATIONAL PRODUCT

PRODUCED BY AN AUTODESK EDUCATIONAL PRODUCT

ჭრილი "1-1"

მ 1:200

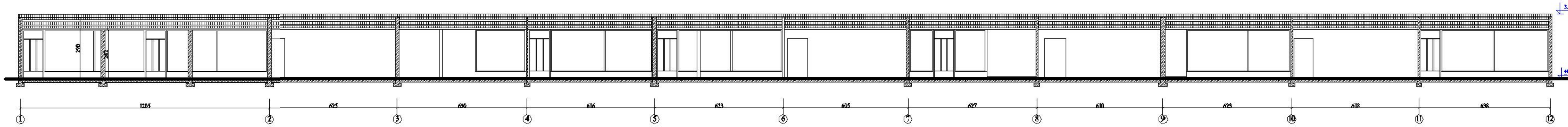

ფასადი "1-12" ღერძებში

მ 1:200

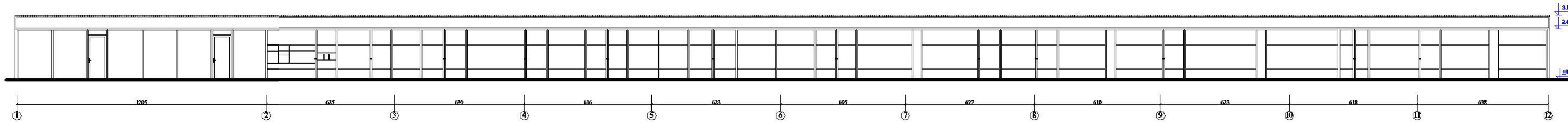

ფასადი "12-1" ღერძებში

მ 1:200

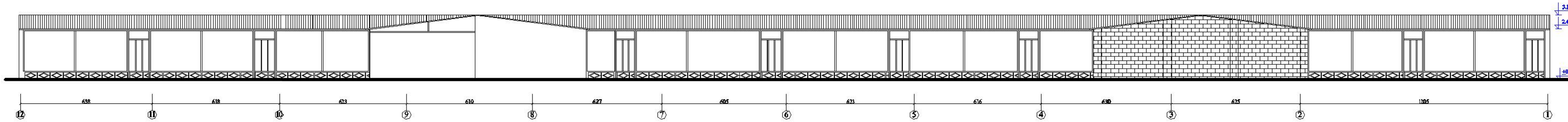

ფასადი "ა-ბ" ღერძებში

მ 1:200

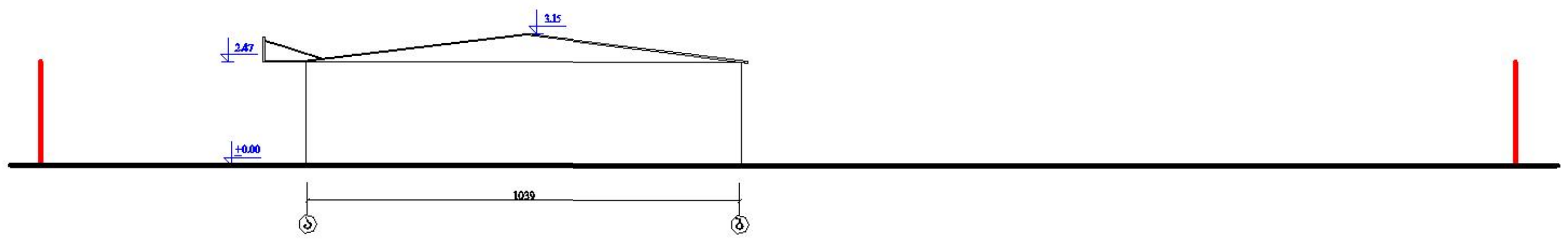

ფასადი "ბ-ა" ღერძებში

მ 1:200

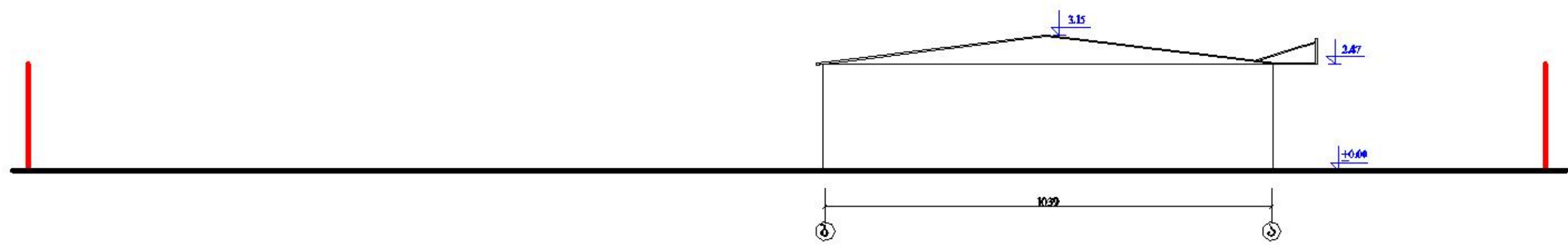

შ ე ნ ი შ ვ ნ ა

1. ნახაზი გამზადდა 2012 წლის ივნისის თვის მდგომარეობით.

ბ. ა.

ქ. თბილისი, კახეთის გზატკ. მრეწველობის სამინისტროს სარემონტო-სამშენებლო სამმართველოს მიმდებარედ შ.პ.ს. "მშვიდობა"-ს საკუთრებაში არსებულ ტერიტორიაზე შენობა-ნაგებობათა აზომვითი ნახაზი				შ.პ.ს "სხივი"	
დამკვეთი	ლ. იმერლიშვილი		შიდა აზომვები	ხელშეკრულება №	
დირექტორი	ი. მასხარაშვილი		ჭრილი "1-1", ფასადი "1-12", "12-1", "ა-ბ" და "ბ-ა" ღერძებში	სტადია	აზ.
შეასრულა	დ. სარაჯიშვილი			ფურცელი	აზ-2
კომპ. უზრუნველყ.	თ. მასხარაშვილი			მასშტაბი	1:200

PRODUCED BY AN AUTODESK EDUCATIONAL PRODUCT
PRODUCED BY AN AUTODESK EDUCATIONAL PRODUCT
PRODUCED BY AN AUTODESK EDUCATIONAL PRODUCT

PRODUCED BY AN AUTODESK EDUCATIONAL PRODUCT

გეგმა (ნაგებობა №6/1)

მ 1:100

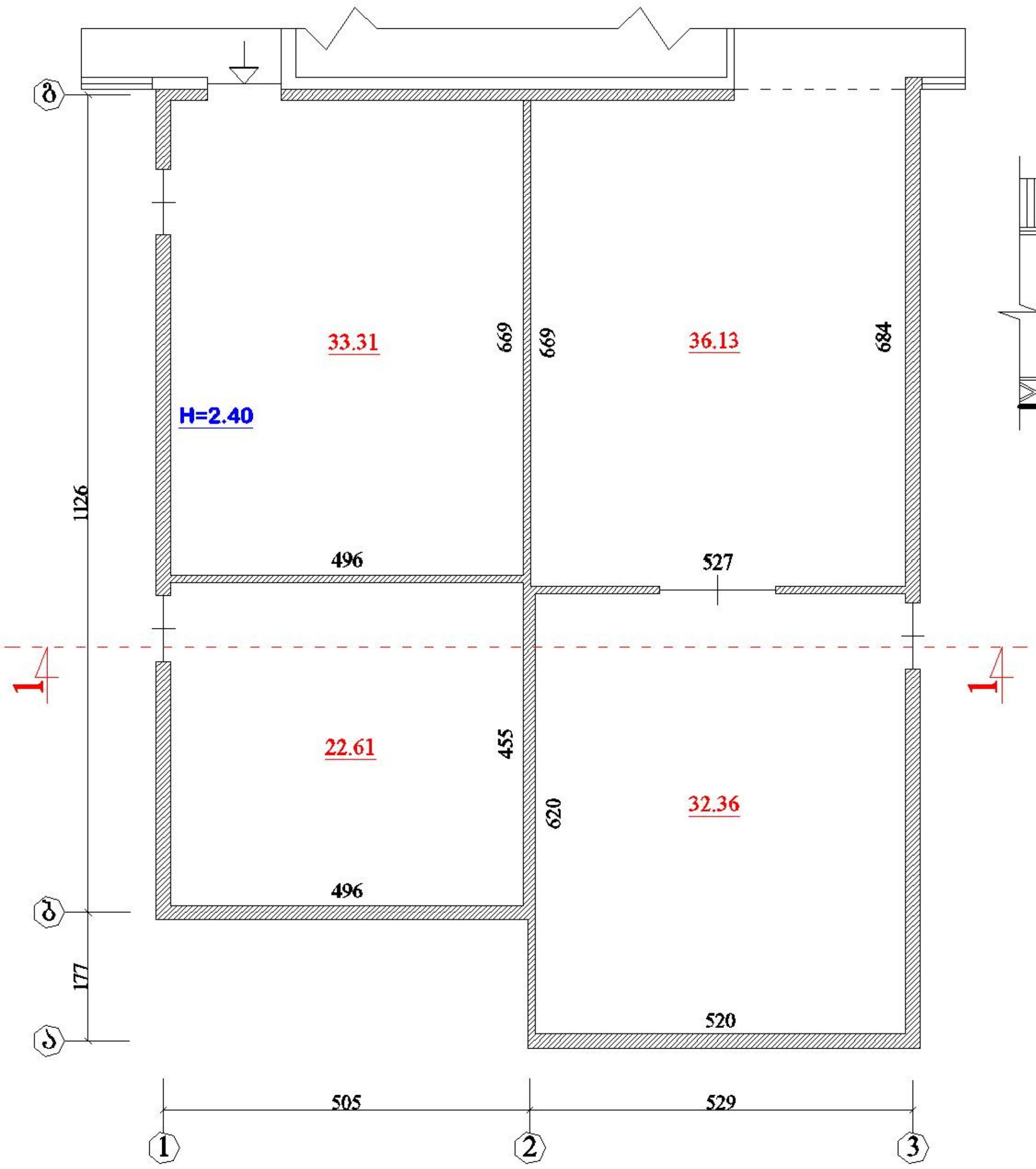

ჭრილი "1-1"

მ 1:100

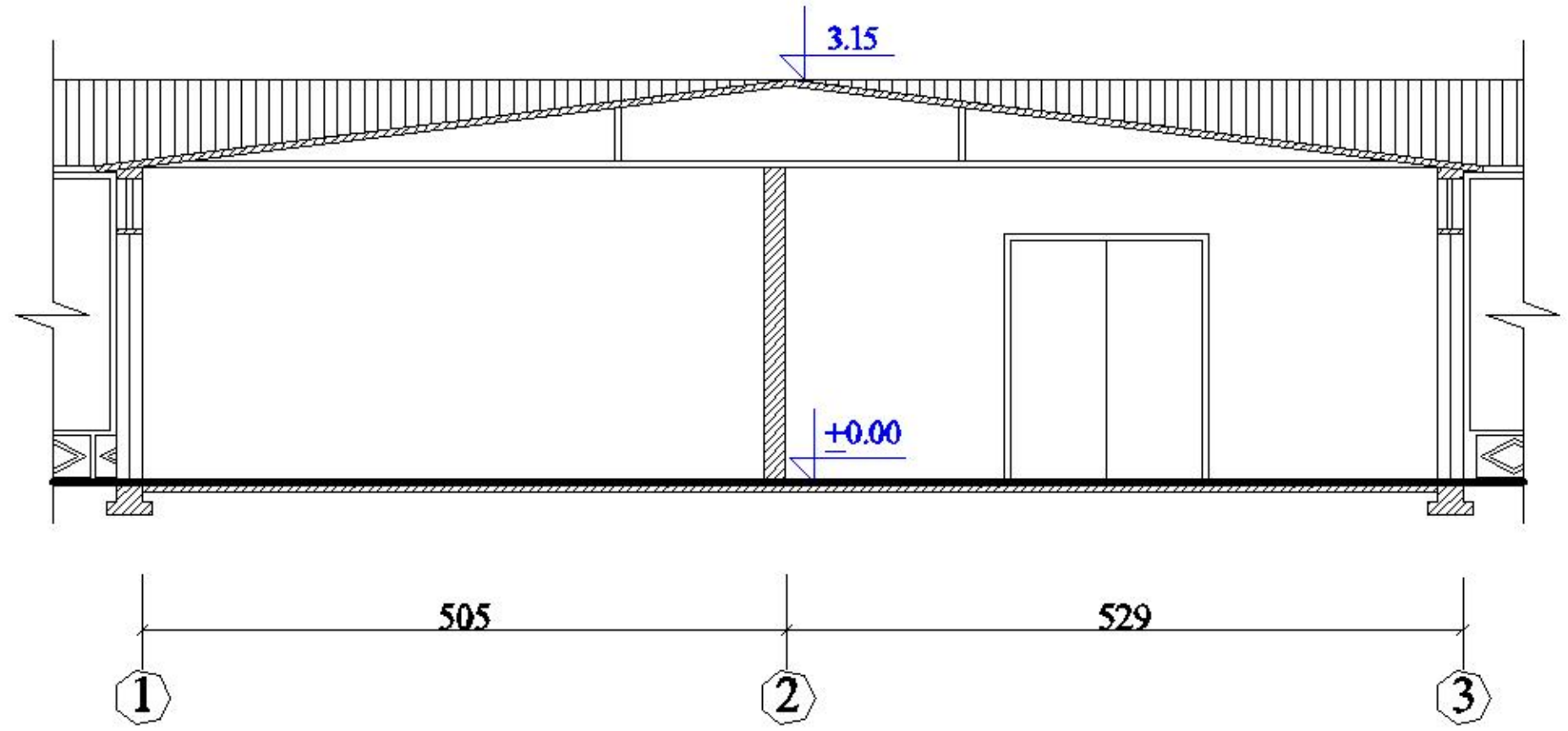

ტექნიკური მაჩვენებლები

საერთო ფართი - 124.41 კვ.მ

შ ე ნ ი შ ვ ნ ა

1. ნახაზი გამზადდა 2012 წლის ივნისის თვის მდგომარეობით.

ბ. ა.

ქ. თბილისი, კახეთის გზატკ. მრეწველობის სამინისტროს სარემონტო-სამშენებლო სამმართველოს მიმდებარედ შ.პ.ს. "მშვიდობა"-ს საკუთრებაში არსებულ ტერიტორიაზე შენობა-ნაგებობათა აზომვითი ნახაზი				შ.პ.ს "სხივი"	
დამკვეთი	ლ. იმერლიშვილი		შიდა აზომვები	ხელშეკრულება №	
დირექტორი	ი. მასხარაშვილი		გეგმა, ჭრილი "1-1" (ნაგებობა №6/1)	სტადია	აზ.
შეასრულა	დ. სარაჯიშვილი			ფურცელი	აზ-1
კომპ. უზრუნველყ.	თ. მასხარაშვილი			მასშტაბი	1:100

PRODUCED BY AN AUTODESK EDUCATIONAL PRODUCT
PRODUCED BY AN AUTODESK EDUCATIONAL PRODUCT
PRODUCED BY AN AUTODESK EDUCATIONAL PRODUCT

PRODUCED BY AN AUTODESK EDUCATIONAL PRODUCT

ფასადი "1-2" ღერძებში
მ 1:100

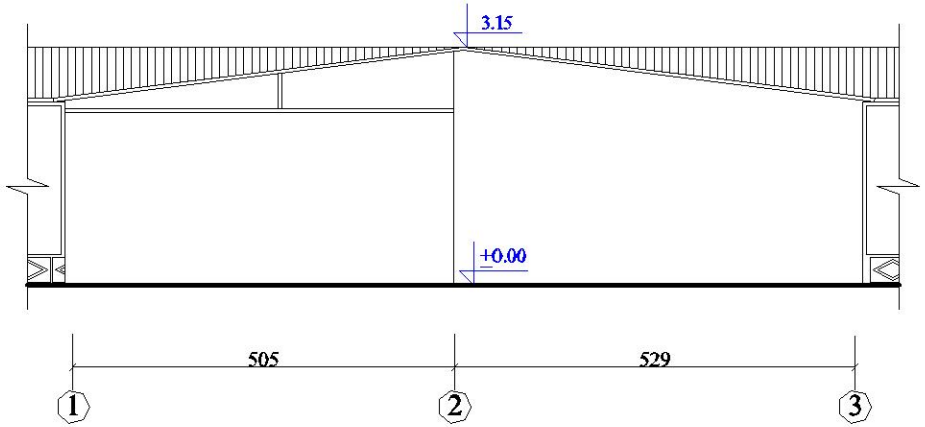

შ ე ნ ი შ ვ ნ ა

1. ნახაზი გამზადდა 2012 წლის ივნისის თვის მდგომარეობით.

ბ. ა.

ქ. თბილისი, კახეთის გზატკ. მრეწველობის სამინისტროს სარემონტო-სამშენებლო სამმართველოს მიმდებარედ შ.პ.ს. "მშვიდობა"-ს საკუთრებაში არსებულ ტერიტორიაზე შენობა-ნაგებობათა აზომვითი ნახაზი				შ.პ.ს "სხივი"	
დამკვეთი	ლ. იმერლიშვილი		შიდა აზომვები	ხელშეკრულება №	
დირექტორი	ი. მასხარაშვილი		ფასადი "1-2" ღერძებში (ნაგებობა №6/1)	სტადია	აზ.
შეასრულა	დ. სარაჯიშვილი			ფურცელი	აზ-2
კონტ. უზრუნველყ.	თ. მასხარაშვილი			მასშტაბი	1:100

PRODUCED BY AN AUTODESK EDUCATIONAL PRODUCT
PRODUCED BY AN AUTODESK EDUCATIONAL PRODUCT
PRODUCED BY AN AUTODESK EDUCATIONAL PRODUCT

PRODUCED BY AN AUTODESK EDUCATIONAL PRODUCT

ფასადი "ა-ბ" ღერძებში
მ 1:100

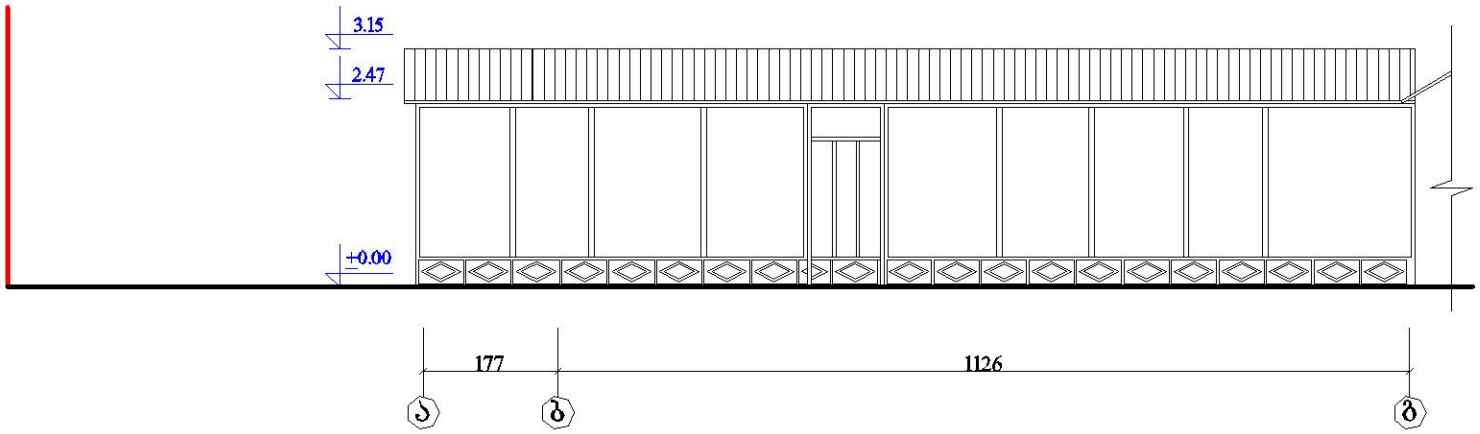

ფასადი "ბ-ა" ღერძებში
მ 1:100

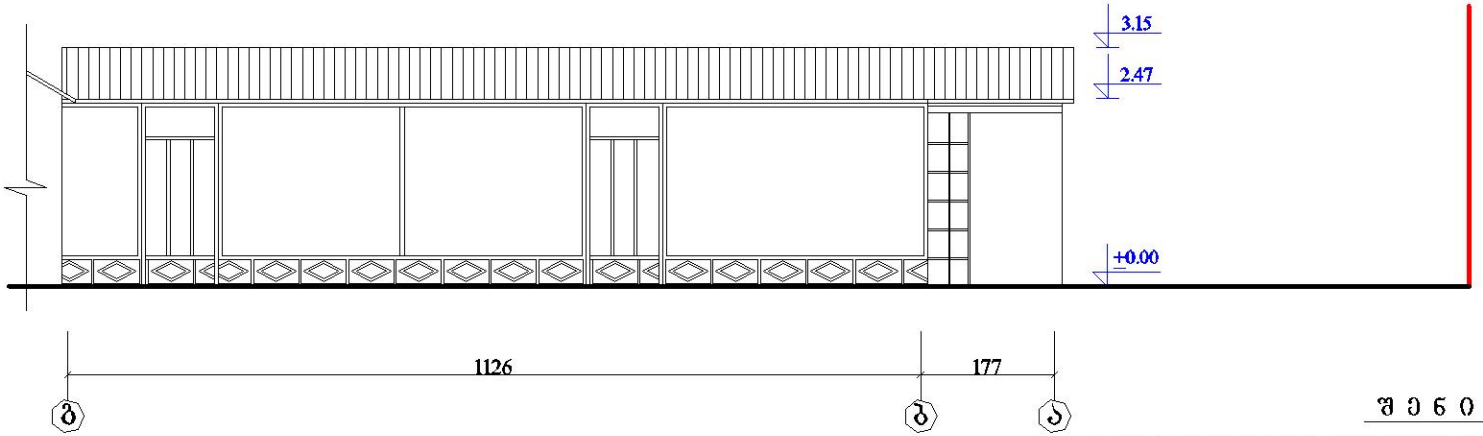

შ ე ნ ი შ ვ ნ ა

1. ნახაზი გამზადდა 2012 წლის ივნისის თვის მდგომარეობით.

ბ. ა.

ქ. თბილისი, კახეთის გზატკ. მრეწველობის სამინისტროს სარემონტო-სამშენებლო სამმართველოს მიმდებარედ შ.პ.ს. "მშვიდობა"-ს საკუთრებაში არსებულ ტერიტორიაზე შენობა-ნაგებობათა აზომვითი ნახაზი				შ.პ.ს "სხივი"	
დამკვეთი	ლ. იმერლიშვილი		შიდა აზომვები	ხელშეკრულება №	
დირექტორი	ი. მასხარაშვილი		ფასადი "ა-ბ" და "ბ-ა" ღერძებში (ნაგებობა №6/1)	სტადია	აზ.
შემსრულა	დ. სარაჯიშვილი			ფურცელი	აზ-3
კომპ. უზრუნველყო	ი. მასხარაშვილი			მასშტაბი	1:100

PRODUCED BY AN AUTODESK EDUCATIONAL PRODUCT
PRODUCED BY AN AUTODESK EDUCATIONAL PRODUCT
PRODUCED BY AN AUTODESK EDUCATIONAL PRODUCT

PRODUCED BY AN AUTODESK EDUCATIONAL PRODUCT

გეგმა (ნაგებობა №7/1)
მ 1:100

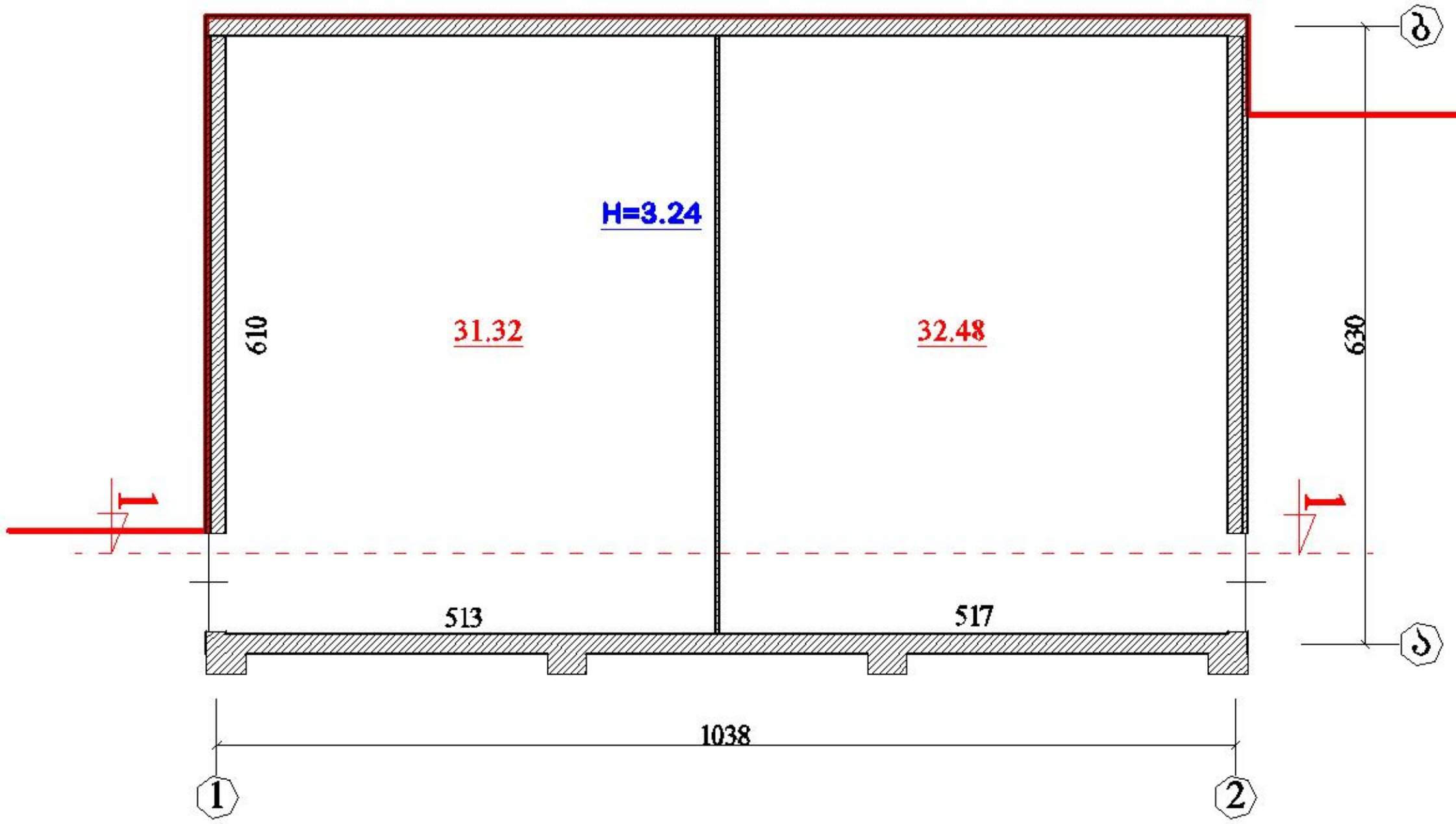

ტექნიკური მაჩვენებლები
საერთო ფართი - 63.80 კვ.მ

ჭრილი "1-1"
მ 1:100

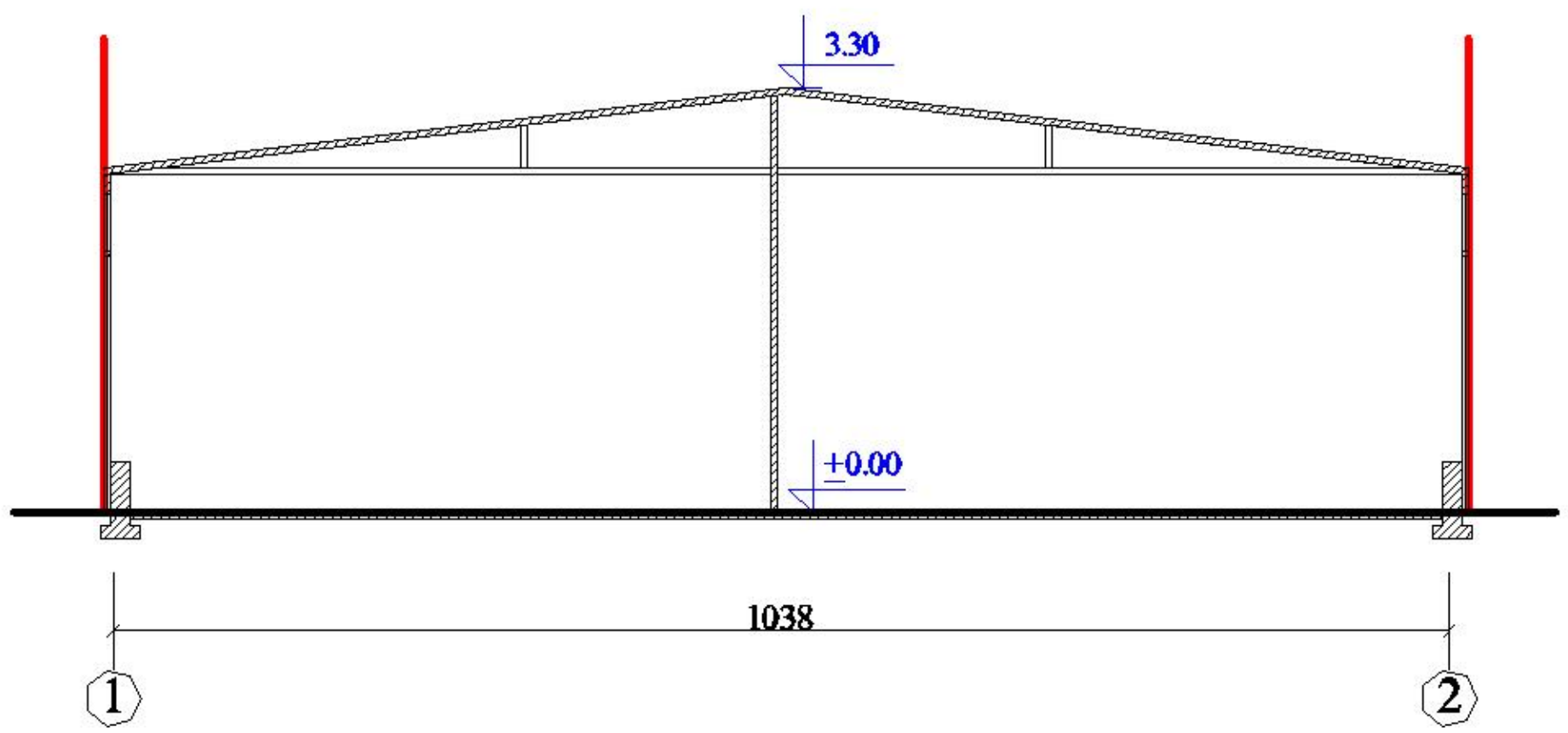

შ ე ნ ი შ ვ ნ ა
1. ნახაზი გამზადდა 2012 წლის ივნისის თვის მდგომარეობით.

ბ. ა.

ქ. თბილისი, კახეთის გზატკ. მრეწველობის სამინისტროს სარემონტო-სამშენებლო სამმართველოს მიმდებარედ შ.პ.ს. "მშვიდობა"-ს საკუთრებაში არსებულ ტერიტორიაზე შენობა-ნაგებობათა აზომვითი ნახაზი				შ.პ.ს "სხივი"	
დამკვეთი	ლ. იმერლიშვილი		შიდა აზომვები	ხელშეკრულება №	
დირექტორი	ი. მასხარაშვილი		გეგმა, ჭრილი "1-1" (ნაგებობა №7/1)	სტადია	აზ.
შეასრულა	დ. სარაჯიშვილი			ფურცელი	აზ-1
კომპ. უზრუნველყ.	თ. მასხარაშვილი			მასშტაბი	1:100

PRODUCED BY AN AUTODESK EDUCATIONAL PRODUCT
PRODUCED BY AN AUTODESK EDUCATIONAL PRODUCT
PRODUCED BY AN AUTODESK EDUCATIONAL PRODUCT

PRODUCED BY AN AUTODESK EDUCATIONAL PRODUCT

ფასადი "1-2" ღერძებში
მ 1:100

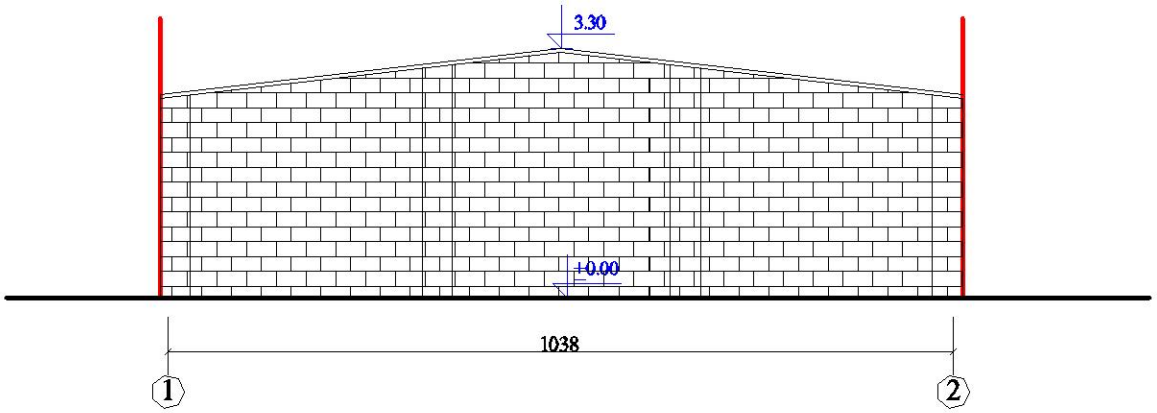

ფასადი "ა-გ" ღერძებში
მ 1:100

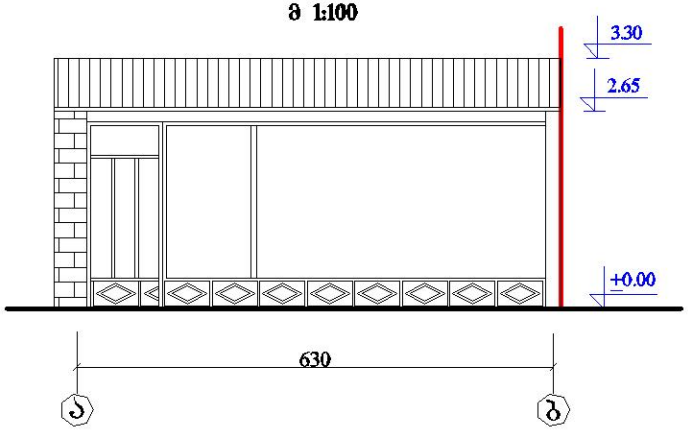

ფასადი "გ-ა" ღერძებში
მ 1:100

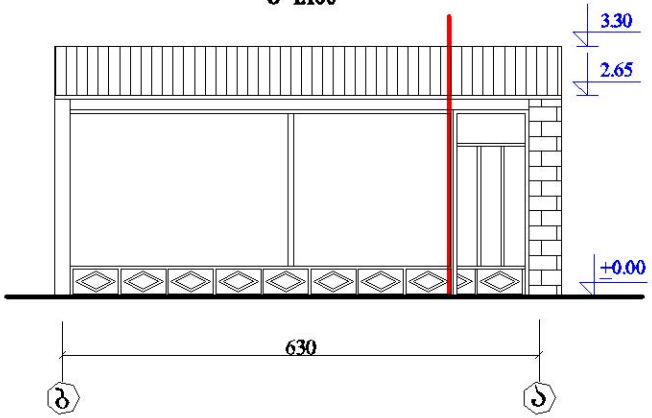

შ ე ნ ი შ ვ ნ ა

1. ნახაზი გამზადდა 2012 წლის ივნისის თვის მდგომარეობით.

ბ. ა.

ქ. თბილისი, კახეთის გზატკ. მრეწველობის სამინისტროს სარემონტო-სამშენებლო სამმართველოს მიმდებარედ შ.პ.ს. "შვიდღიგა"-ს საკუთრებაში არსებულ ტერიტორიაზე შენობა-ნაგებობათა აზომვითი ნახაზი				შ.პ.ს "სხივი"	
დამკვეთი	ლ. იმერლიშვილი		შიდა აზომვები	ხელშეკრულება №	
დირექტორი	ი. მასხარაშვილი		ფასადი "1-2", "ა-გ" და "გ-ა" ღერძებში (ნაგებობა №7/1)	სტადია	აზ.
შემსრულა	ლ. სარაჯიშვილი			ფურცელი	აზ-2
კომპ. უზრუნველყ.	ი. მასხარაშვილი			მასშტაბი	1:100

PRODUCED BY AN AUTODESK EDUCATIONAL PRODUCT
PRODUCED BY AN AUTODESK EDUCATIONAL PRODUCT
PRODUCED BY AN AUTODESK EDUCATIONAL PRODUCT

PRODUCED BY AN AUTODESK EDUCATIONAL PRODUCT

გეგმა (ნაგებობა №8/1)

მ 1:100

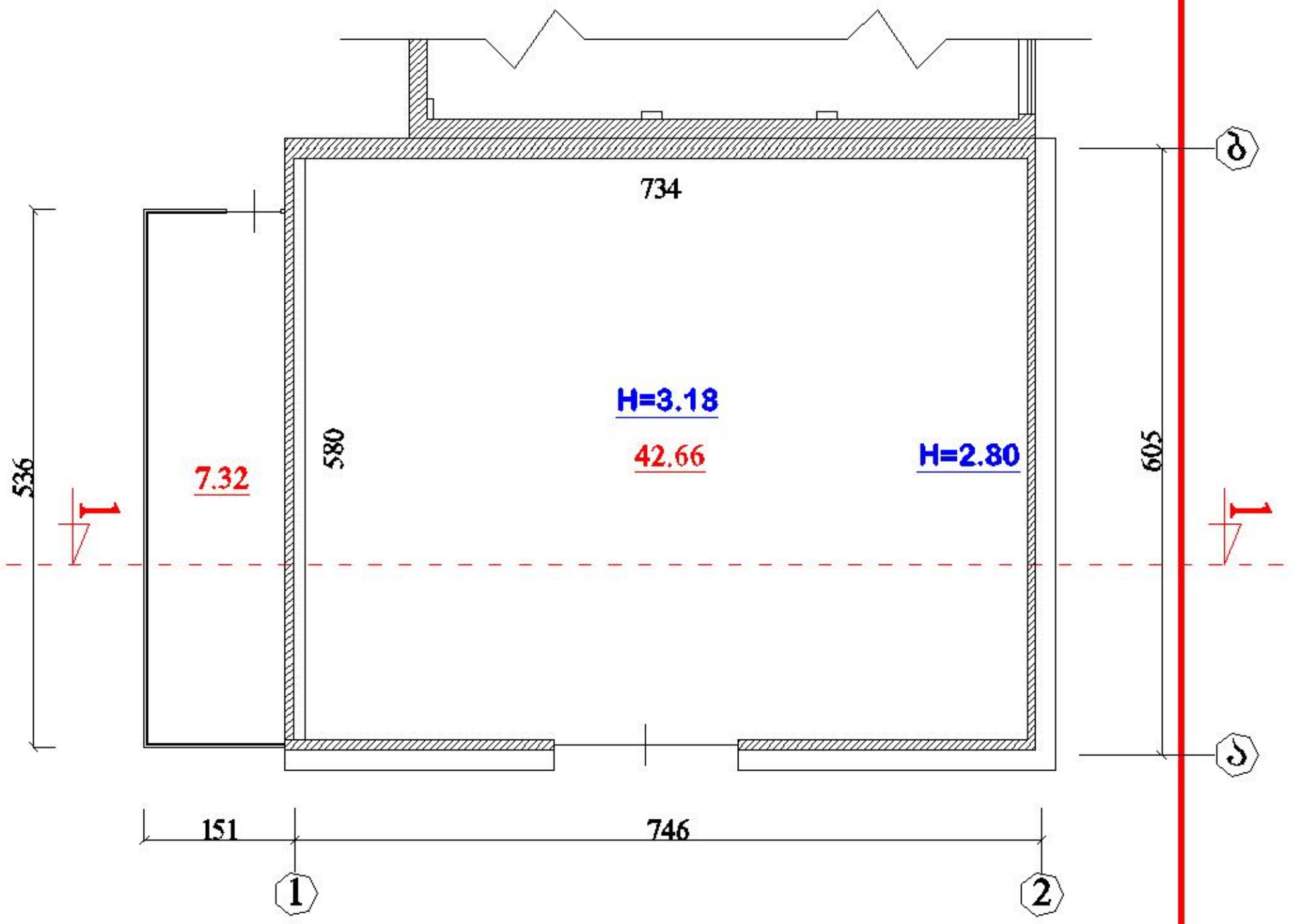

ჭრილი "1-1"

მ 1:100

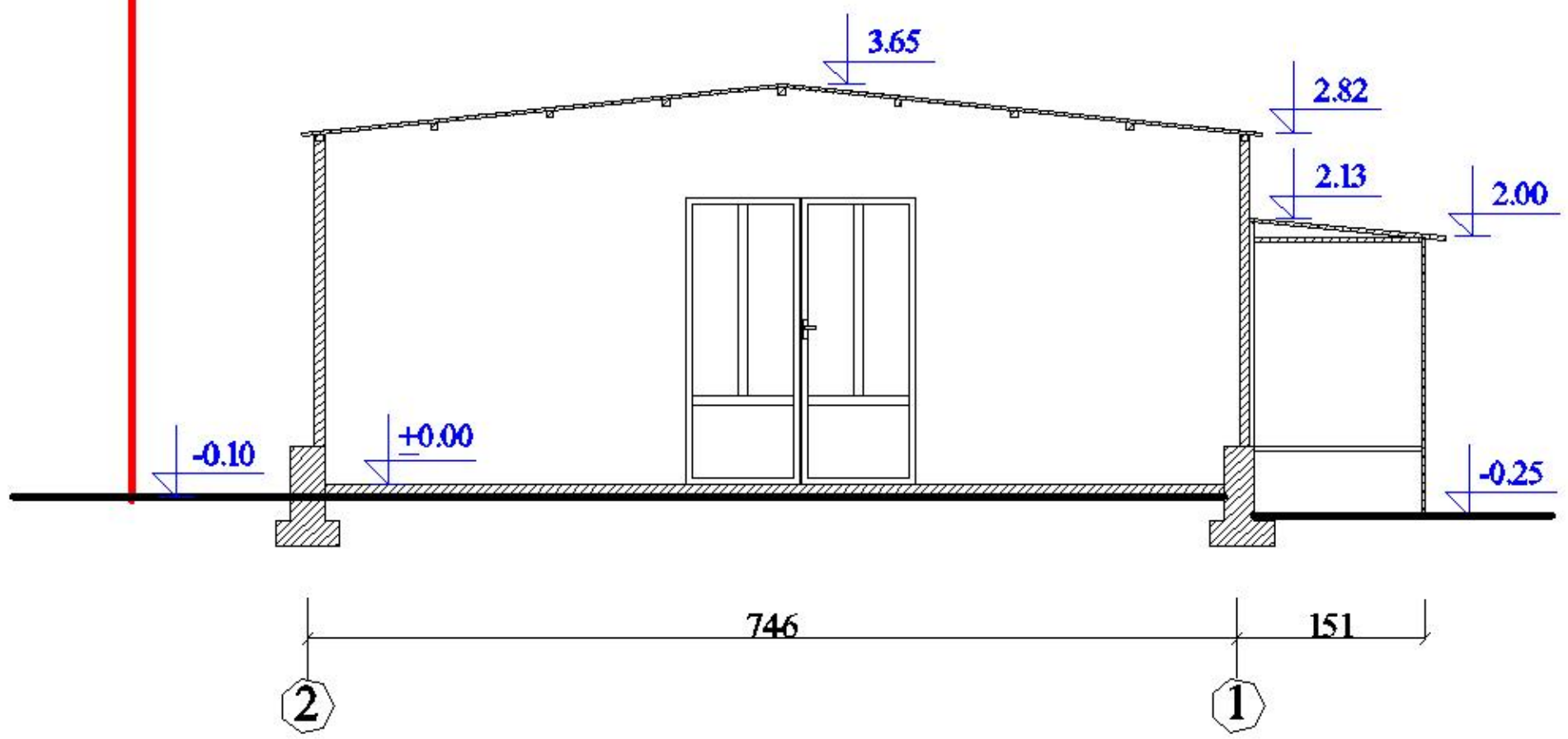

ტექნიკური მაჩვენებლები

საერთო ფართი - 49.98 კვ.მ

შ ე ნ ი შ ვ ნ ა

1. ნახაზი გამზადდა 2012 წლის ივნისის თვის მდგომარეობით.

ბ. ა.

ქ. თბილისი, კახეთის გზატკ. მრეწველობის სამინისტროს სარემონტო-სამშენებლო სამმართველოს მიმდებარედ შ.პ.ს. "მშვიდობა"-ს საკუთრებაში არსებულ ტერიტორიაზე შენობა-ნაგებობათა აზომვითი ნახაზი				შ.პ.ს "სხივი"	
დამკვეთი	ლ. იმერლიშვილი		შიდა აზომვები	ხელშეკრულება №	
დირექტორი	ი. მასხარაშვილი		გეგმა, ჭრილი "1-1" (ნაგებობა №8/1)	სტადია	აზ.
შეასრულა	დ. სარაჯიშვილი			ფურცელი	აზ-1
კომპ. უზრუნველყ.	თ. მასხარაშვილი			მასშტაბი	1:100

PRODUCED BY AN AUTODESK EDUCATIONAL PRODUCT
PRODUCED BY AN AUTODESK EDUCATIONAL PRODUCT
PRODUCED BY AN AUTODESK EDUCATIONAL PRODUCT

PRODUCED BY AN AUTODESK EDUCATIONAL PRODUCT

ფასადი "1-2" ღერძებში
მ 1:100

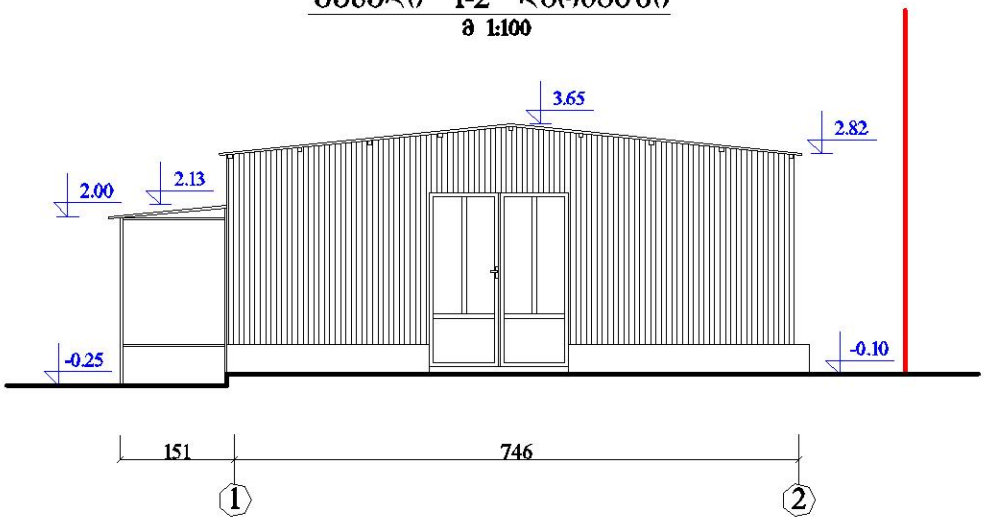

ფასადი "2-1" ღერძებში
მ 1:100

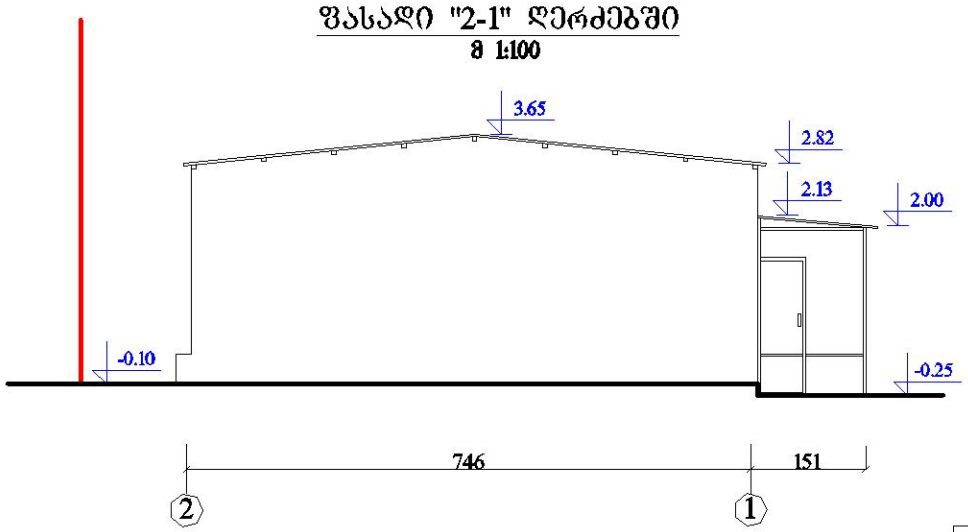

შ ე ნ ი შ ვ ნ ა

1. ნახაზი გამზადდა 2012 წლის ივნისის თვის მდგომარეობით.

ბ. ა.

ქ. თბილისი, კახეთის გზატკ. მრეწველობის სამინისტროს სარემონტო-სამშენებლო სამმართველოს მიმდებარედ შ.პ.ს. "მშვიდობა"-ს საკუთრებაში არსებულ ტერიტორიაზე შენობა-ნაგებობათა აზომვითი ნახაზი				შ.პ.ს "სხ030"	
დამკვეთი	ლ. იმერლიშვილი		შიდა აზომვები	ხელშეკრულება №	
დირექტორი	ი. მასხარაშვილი		ფასადი "1-2", "2-1" ღერძებში (ნაგებობა №8/1)	სტადია	აზ.
შემსრულა	ლ. სარაჯიშვილი			ფურცელი	აზ-2
კონტ. ზედამხედველ.	ი. მასხარაშვილი			მასშტაბი	1:100

PRODUCED BY AN AUTODESK EDUCATIONAL PRODUCT
PRODUCED BY AN AUTODESK EDUCATIONAL PRODUCT
PRODUCED BY AN AUTODESK EDUCATIONAL PRODUCT

PRODUCED BY AN AUTODESK EDUCATIONAL PRODUCT

ფასადი "ა-ბ" ღერძებში
მ 1:100

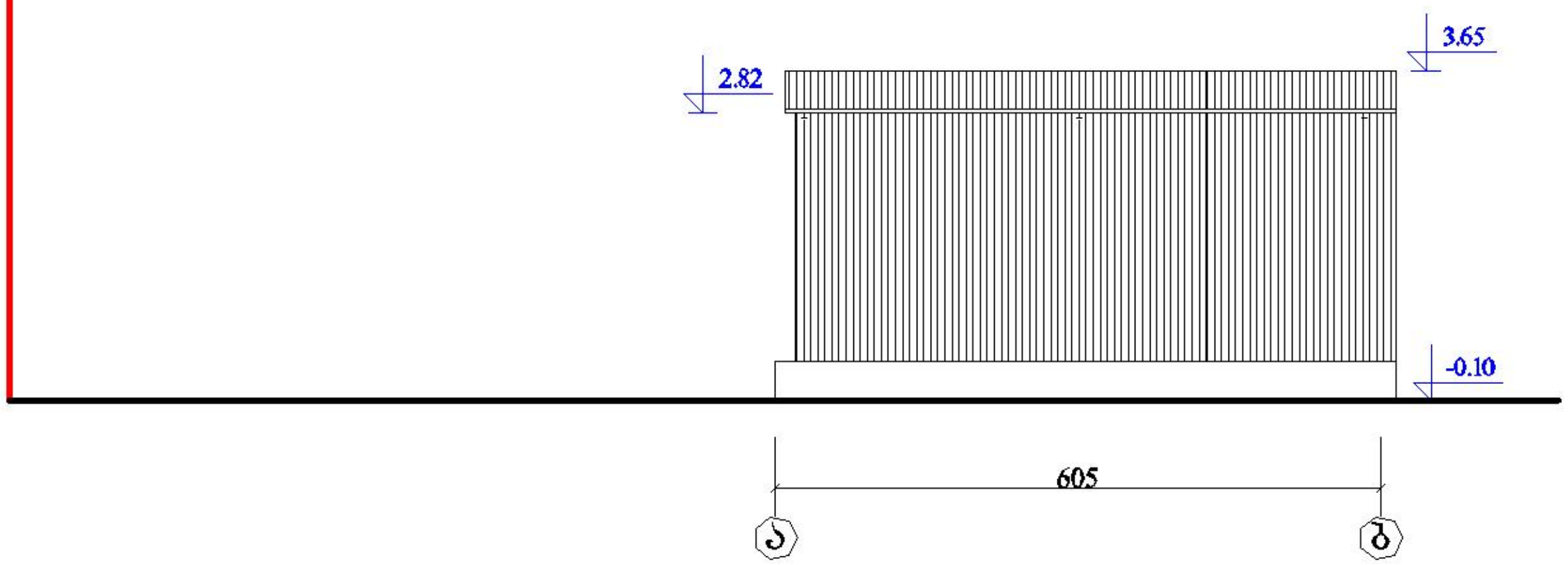

ფასადი "ბ-ა" ღერძებში
მ 1:100

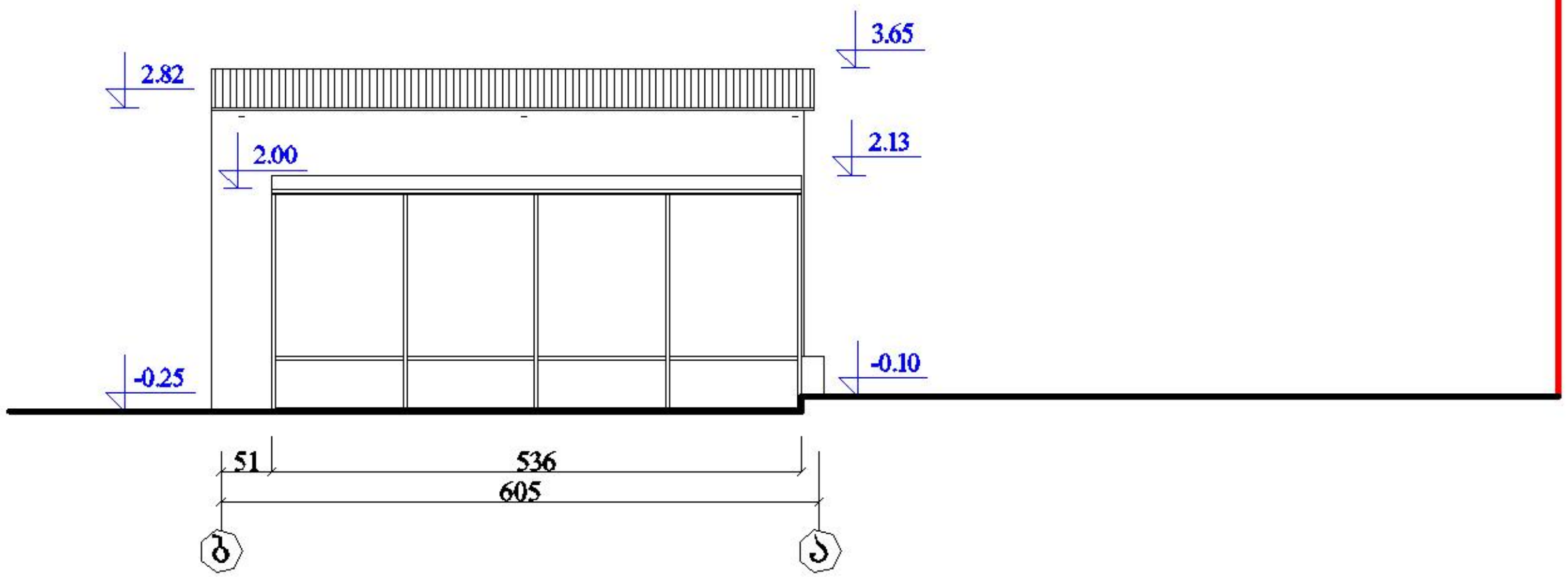

PRODUCED BY AN AUTODESK EDUCATIONAL PRODUCT

PRODUCED BY AN AUTODESK EDUCATIONAL PRODUCT

ქ. თბილისი, კახეთის გზატკ. მრეწველობის სამინისტროს სარემონტო-სამშენებლო სამმართველოს მიმდებარედ შ.პ.ს. "მშვიდობა"-ს საკუთრებაში არსებულ ტერიტორიაზე შენობა-ნაგებობათა აზომვითი ნახაზი				შ.პ.ს "სხივი"	
დამკვეთი	ლ. იმერლიშვილი		შიდა აზომვები	ხელშეკრულება №	
დირექტორი	ი. მასხარაშვილი		ფასადი "ა-ბ", "ბ-ა" ღერძებში (ნაგებობა №8/1)	სტადია	აზ.
შეასრულა	დ. სარაჯიშვილი			ფურცელი	აზ-3
კომპ. უზრუნველყ.	თ. მასხარაშვილი			მასშტაბი	1:100

PRODUCED BY AN AUTODESK EDUCATIONAL PRODUCT

PRODUCED BY AN AUTODESK EDUCATIONAL PRODUCT

გეგმა (ნაგებობა №9/1)

მ 1:100

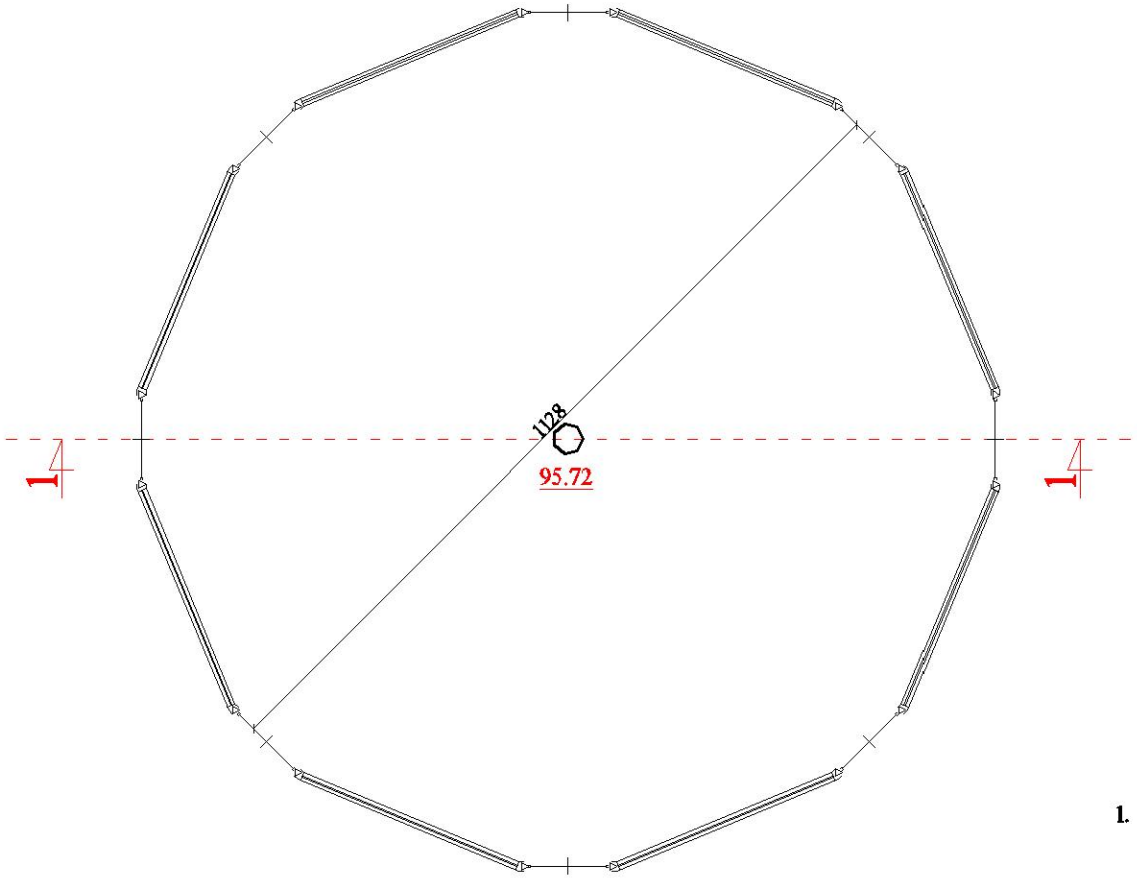

ტექნიკური მაჩვენებლები

საერთო ფართი - 95.72 კვ.მ

შ ე ნ ი შ ვ ნ ა

1. ნახაზი გამზადდა 2012 წლის ივნისის თვის მდგომარეობით.

ბ. ა.

ქ. თბილისი, კახეთის გზატკ. მრავმველობის სამინისტროს სარემონტო-სამშენებლო სამმართველოს მიმდებარედ შ.პ.ს. "მშვიდობა"-ს საკუთრებაში არსებულ ტერიტორიაზე შენობა-ნაგებობათა აზომვითი ნახაზი				შ.პ.ს "სხივი"	
დამკვეთი	ლ. იმერლიშვილი		შიდა აზომვები	ხელშეკრულება №	
დირექტორი	ი. მასხარაშვილი		გეგმა (ნაგებობა №9/1)	სტადია	აზ.
შემსრულა	დ. სარაჯიშვილი			ფურცელი	აზ-1
კომპ. უზრუნველყ.	თ. მასხარაშვილი			მასშტაბი	1:100

PRODUCED BY AN AUTODESK EDUCATIONAL PRODUCT
PRODUCED BY AN AUTODESK EDUCATIONAL PRODUCT
PRODUCED BY AN AUTODESK EDUCATIONAL PRODUCT

PRODUCED BY AN AUTODESK EDUCATIONAL PRODUCT

ჭრილი "1-1"
მ 1:100

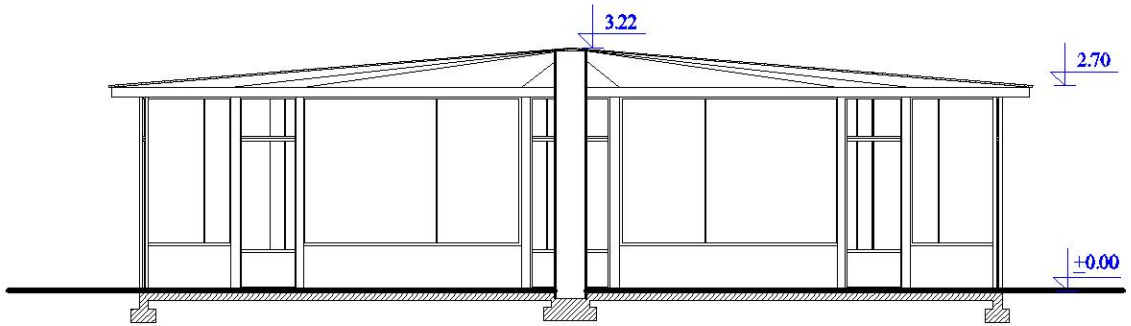

ფასადი
მ 1:100

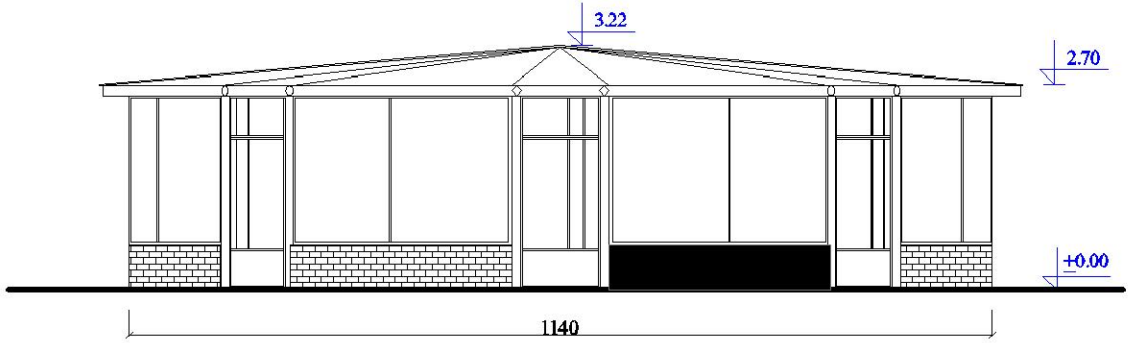

შ ე ნ ი შ ვ ნ ა

1. ნახაზი გამზადდა 2012 წლის ივნისის თვის მდგომარეობით.

ბ. ა.

ქ. თბილისი, კახეთის გზატკ. მრეწველობის სამინისტროს სარემონტო-სამშენებლო სამმართველოს მიმდებარედ შ.პ.ს. "მშვიდობა"-ს საკუთრებაში არსებულ ტერიტორიაზე შენობა-ნაგებობათა აზომვითი ნახაზი				შ.პ.ს "სხ030"	
დამკვეთი	ლ. იმერლიშვილი		შიდა აზომვები	ხელშეკრულება №	
დირექტორი	ი. მასხარაშვილი		ჭრილი "1-1", ფასადი (ნაგებობა №9/1)	სტადია	აზ.
შემსრულა	დ. სარაჯიშვილი			ფურცელი	აზ-2
კონტ. უზრუნველყ.	ი. მასხარაშვილი			მასშტაბი	1:100

PRODUCED BY AN AUTODESK EDUCATIONAL PRODUCT
PRODUCED BY AN AUTODESK EDUCATIONAL PRODUCT
PRODUCED BY AN AUTODESK EDUCATIONAL PRODUCT

PRODUCED BY AN AUTODESK EDUCATIONAL PRODUCT

გეგმა (ნაგებობა №11/1)
მ 1:100

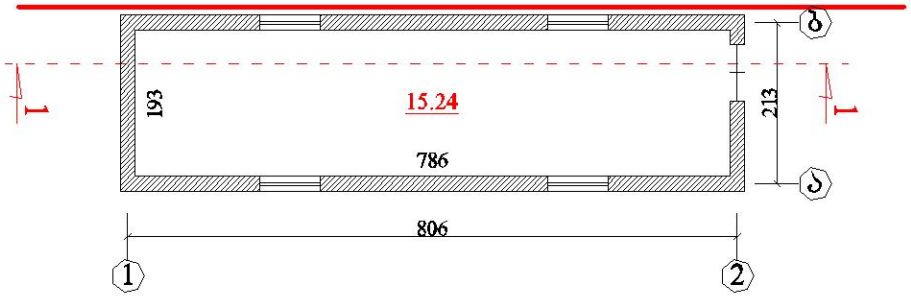

ჭრილი "1-1"
მ 1:100

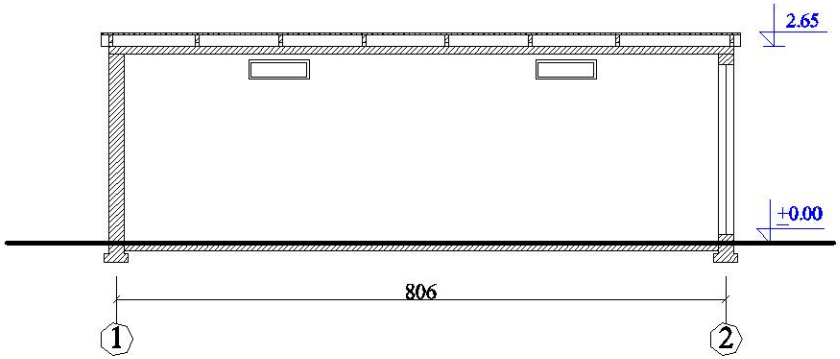

ტექნიკური მახვენებლები

საერთო ფართი - 15.24 კვ.მ

შ ე ნ ი შ ვ ნ ა

1. ნახაზი გამზადდა 2012 წლის ივნისის თვის მდგომარეობით.

ბ. ა.

ქ. თბილისი, კახეთის გზატკ. მრეწველობის სამინისტროს სარემონტო-სამშენებლო სამმართველოს მიმდებარედ შ.პ.ს. "მშვიდობა"-ს საკუთრებაში არსებულ ტერიტორიაზე შენობა-ნაგებობათა აზომვითი ნახაზი				შ.პ.ს "სხივი"	
დამკვეთი	ლ. იმერლიშვილი		შიდა აზომვები	ხელშეკრულება №	
დირექტორი	ი. მასხარაშვილი		გეგმა, ჭრილი "1-1" (ნაგებობა №11/1)	სტადია	აზ.
შესრულა	ლ. სარაჯიშვილი			ფურცელი	აზ-1
კონტრ. უზრუნველყ.	ი. მასხარაშვილი			მასშტაბი	1:100

PRODUCED BY AN AUTODESK EDUCATIONAL PRODUCT
PRODUCED BY AN AUTODESK EDUCATIONAL PRODUCT
PRODUCED BY AN AUTODESK EDUCATIONAL PRODUCT

PRODUCED BY AN AUTODESK EDUCATIONAL PRODUCT

ფასადი "1-2" ღერძებში
მ 1:100

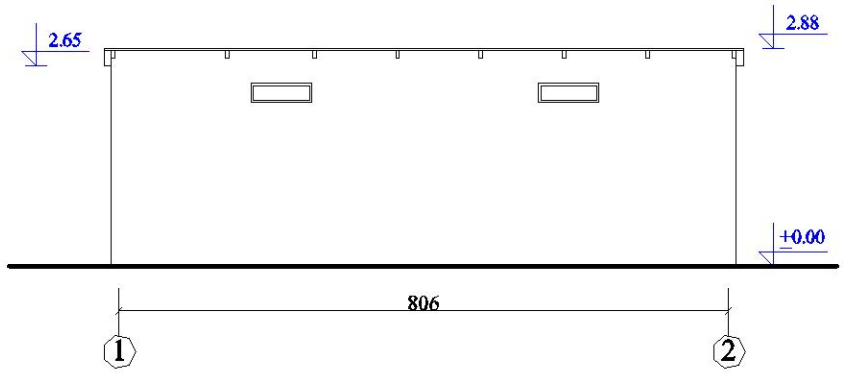

ფასადი "2-1" ღერძებში
მ 1:100

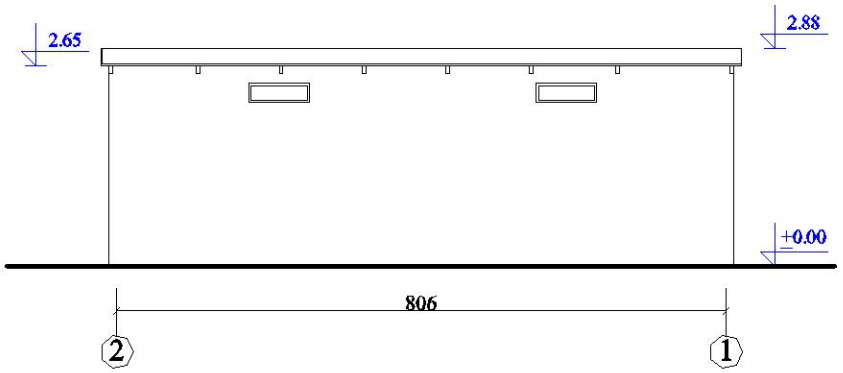

შ ე ნ ი შ ვ ნ ა

1. ნახაზი გამზადდა 2012 წლის ივნისის თვის მდგომარეობით.

ბ. ა.

ქ. თბილისი, კახეთის გზატკ. მრავმველობის სამინისტროს სარემონტო-სამშენებლო სამმართველოს მიმდებარედ შ.პ.ს. "მშვიდობა"-ს საკუთრებაში არსებულ ტერიტორიაზე შენობა-ნაგებობათა აზომვითი ნახაზი				შ.პ.ს "სხივი"	
დამკვეთი	ლ. იმერლიშვილი		შიდა აზომვები	ხელშეკრულება №	
დირექტორი	ი. მასხარაშვილი		ფასადი "1-2", "2-1" ღერძებში (ნაგებობა №11/1)	სტადია	აზ.
შეასრულა	დ. სარაჯიშვილი			ფურცელი	აზ-2
კონტ. ზედამხედველ.	ი. მასხარაშვილი			მასშტაბი	1:100

PRODUCED BY AN AUTODESK EDUCATIONAL PRODUCT
PRODUCED BY AN AUTODESK EDUCATIONAL PRODUCT
PRODUCED BY AN AUTODESK EDUCATIONAL PRODUCT

PRODUCED BY AN AUTODESK EDUCATIONAL PRODUCT

ფასადი "ა-ბ" ღერძებში
მ 1:100

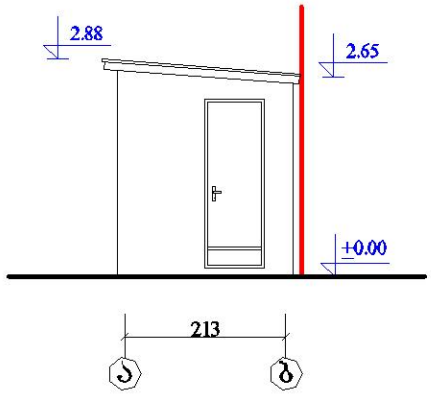

ფასადი "ბ-ა" ღერძებში
მ 1:100

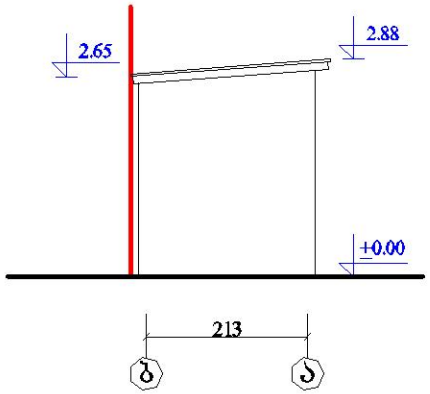

შ ე ნ ი შ ვ ნ ა

1. ნახაზი გამზადდა 2012 წლის ივნისის თვის მდგომარეობით.

ბ. ა.

ქ. თბილისი, კახეთის გზატკ. მრეწველობის სამინისტროს სარემონტო-სამშენებლო სამმართველოს მიმდებარედ შ.პ.ს. "შვიდღიანა"-ს საკუთრებაში არსებულ ტერიტორიაზე შენობა-ნაგებობათა აზომვითი ნახაზი				შ.პ.ს "სხივი"	
დამკვეთი	ლ. იმერლიშვილი		შიდა აზომვები	ხელშეკრულება №	
დირექტორი	ი. მასხარაშვილი		ფასადი "ა-ბ", "ბ-ა" ღერძებში (ნაგებობა №11/1)	სტადია	აზ.
შემსრულა	დ. სარაჯიშვილი			ფურცელი	აზ-3
კომპ. უზრუნველყ.	ი. მასხარაშვილი			მასშტაბი	1:100

PRODUCED BY AN AUTODESK EDUCATIONAL PRODUCT
PRODUCED BY AN AUTODESK EDUCATIONAL PRODUCT
PRODUCED BY AN AUTODESK EDUCATIONAL PRODUCT

PRODUCED BY AN AUTODESK EDUCATIONAL PRODUCT

გეგმა (ნაგებობა №12/1)
მ 1:100

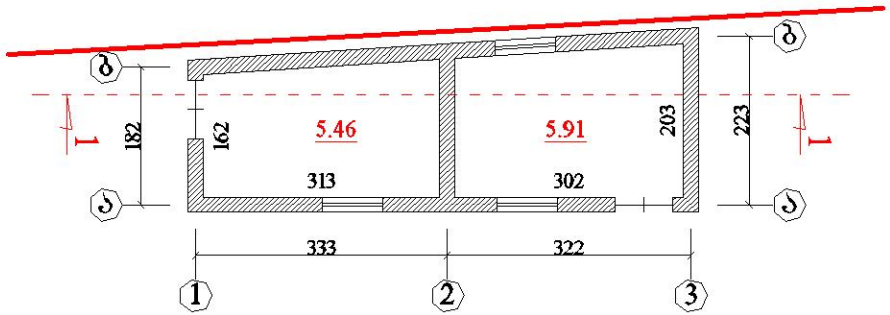

ჭრილი "1-1"
მ 1:100

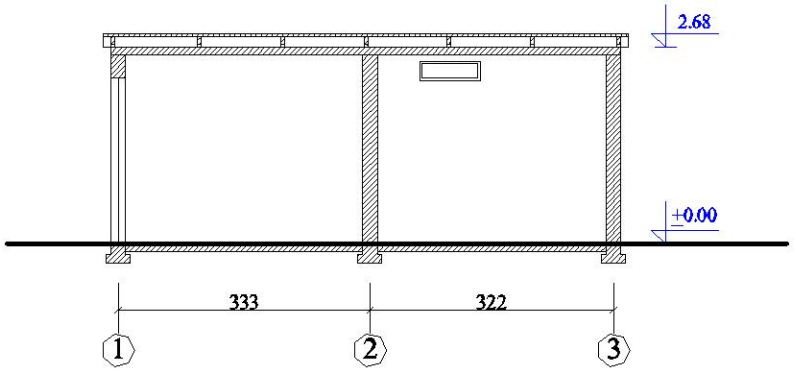

ტექნიკური მაჩვენებლები

საერთო ფართი - 11.31 კვ.მ

შ ე ნ ი შ ვ ნ ა

1. ნახაზი გამზადდა 2012 წლის ივნისის თვის მდგომარეობით.

ბ. ა.

ქ. თბილისი, კახეთის გზატკ. მრეწველობის სამინისტროს სარემონტო-სამშენებლო სამმართველოს მიმდებარედ შ.პ.ს. "მშვიდობა"-ს საკუთრებაში არსებულ ტერიტორიაზე შენობა-ნაგებობათა აზომვითი ნახაზი				შ.პ.ს "სხივი"	
დამკვეთი	ლ. იმერლიშვილი		შიდა აზომვები	ხელშეკრულება №	
დირექტორი	ი. მასხარაშვილი		გეგმა, ჭრილი "1-1" (ნაგებობა №12/1)	სტადია	აზ.
შეასრულა	ლ. სარაჯიშვილი			ფურცელი	აზ-1
კონტ. უზრუნველყ.	ი. მასხარაშვილი			მასშტაბი	1:100

PRODUCED BY AN AUTODESK EDUCATIONAL PRODUCT
PRODUCED BY AN AUTODESK EDUCATIONAL PRODUCT
PRODUCED BY AN AUTODESK EDUCATIONAL PRODUCT

PRODUCED BY AN AUTODESK EDUCATIONAL PRODUCT

ფასადი "1-2" ღერძებში
მ 1:100

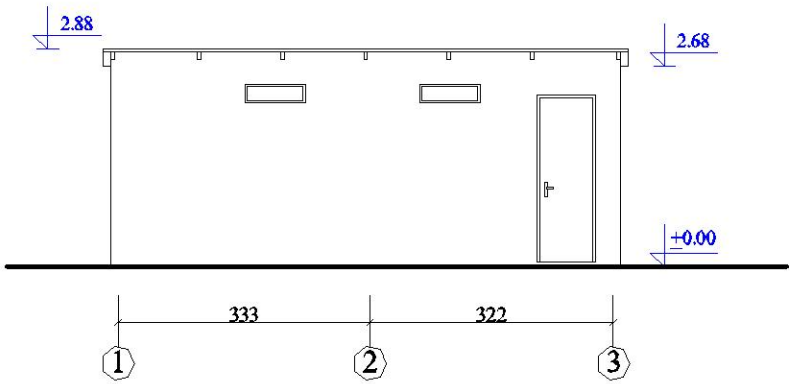

ფასადი "2-1" ღერძებში
მ 1:100

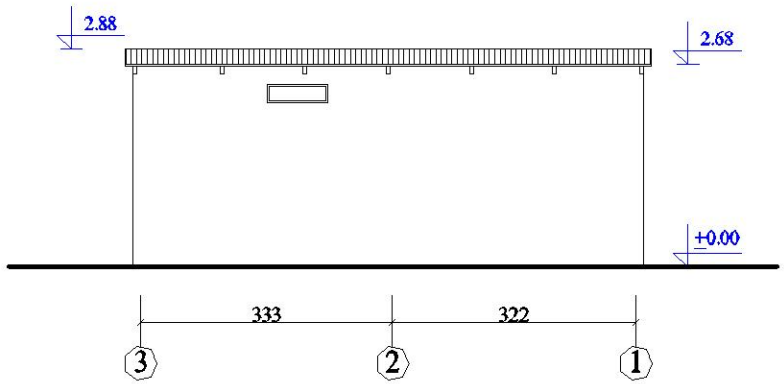

შ ე ნ ი შ ვ ნ ა

1. ნახაზი გამზადდა 2012 წლის ივნისის თვის მდგომარეობით.

ბ. ა.

ქ. თბილისი, კახეთის გზატკ. მრეწველობის სამინისტროს სარემონტო-სამშენებლო სამმართველოს მიმდებარედ შ.პ.ს. "მშვიდობა"-ს საკუთრებაში არსებულ ტერიტორიაზე შენობა-ნაგებობათა აზომვითი ნახაზი				შ.პ.ს "სხივი"	
დამკვეთი	ლ. იმერლიშვილი		შიდა აზომვები	ხელშეკრულება №	
დირექტორი	ი. მასხარაშვილი		ფასადი "1-2", "2-1" ღერძებში (ნაგებობა №12/1)	სტადია	აზ.
შემსრულა	დ. სარაჯიშვილი			ფურცელი	აზ-2
კონტ. ზედამხედველ.	ი. მასხარაშვილი			მასშტაბი	1:100

PRODUCED BY AN AUTODESK EDUCATIONAL PRODUCT
PRODUCED BY AN AUTODESK EDUCATIONAL PRODUCT
PRODUCED BY AN AUTODESK EDUCATIONAL PRODUCT

PRODUCED BY AN AUTODESK EDUCATIONAL PRODUCT

ფასადი "ა-გ" ღერძებში
მ 1:100

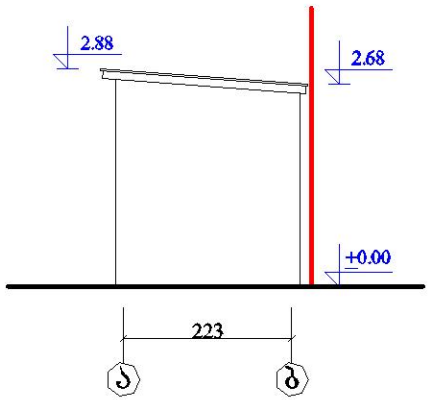

ფასადი "გ-ა" ღერძებში
მ 1:100

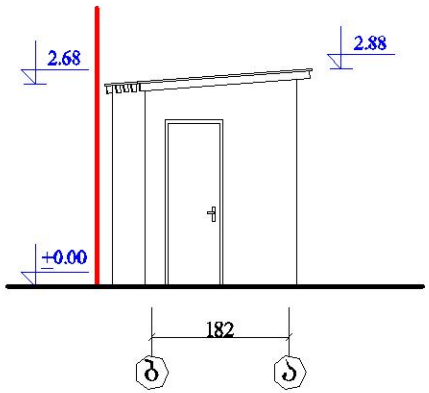

შ ე ნ ი შ ვ ნ ა

1. ნახაზი გამზადდა 2012 წლის ივნისის თვის მდგომარეობით.

გ. ა.

ქ. თბილისი, კახეთის გზატკ. მრეწველობის სამინისტროს სარემონტო-სამშენებლო სამმართველოს მიმდებარედ შ.პ.ს. "მშვიდობა"-ს საკუთრებაში არსებულ ტერიტორიაზე შენობა-ნაგებობათა აზომვითი ნახაზი				შ.პ.ს "სხივი"	
დამკვეთი	ლ. იმერლიშვილი		შიდა აზომვები	ხელშეკრულება №	
დირექტორი	ი. მასხარაშვილი		ფასადი "ა-გ", "გ-ა" ღერძებში (ნაგებობა №12/1)	სტადია	აზ.
შემსრულა	დ. სარაჯიშვილი			ფურცელი	აზ-3
კომპ. უზრუნველყ.	ი. მასხარაშვილი			მასშტაბი	1:100

PRODUCED BY AN AUTODESK EDUCATIONAL PRODUCT
PRODUCED BY AN AUTODESK EDUCATIONAL PRODUCT
PRODUCED BY AN AUTODESK EDUCATIONAL PRODUCT

PRODUCED BY AN AUTODESK EDUCATIONAL PRODUCT

გეგმა (ნაგებობა №13/1)

მ 1:100

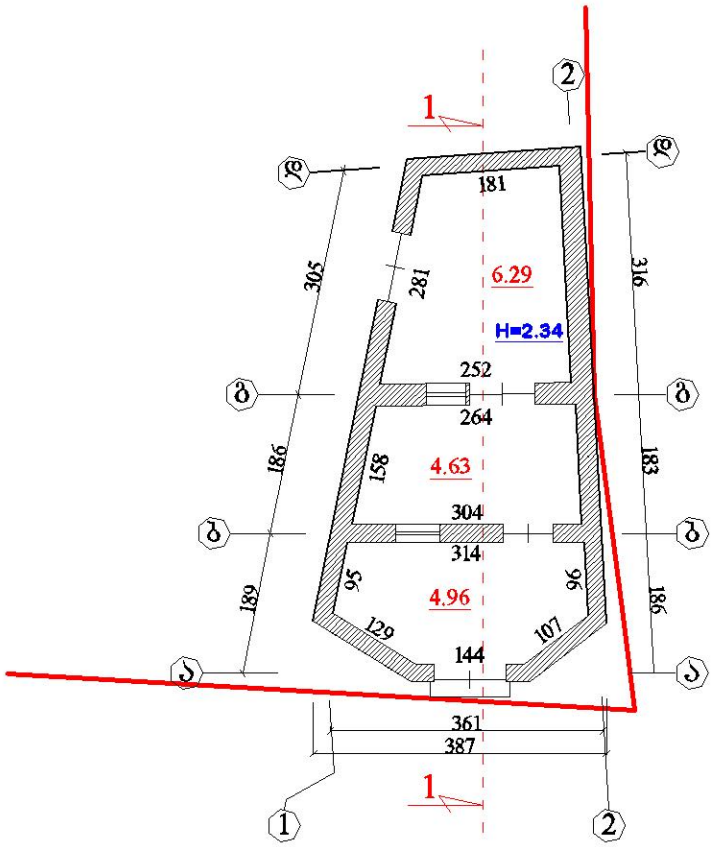

ჭრილი "1-1"

მ 1:100

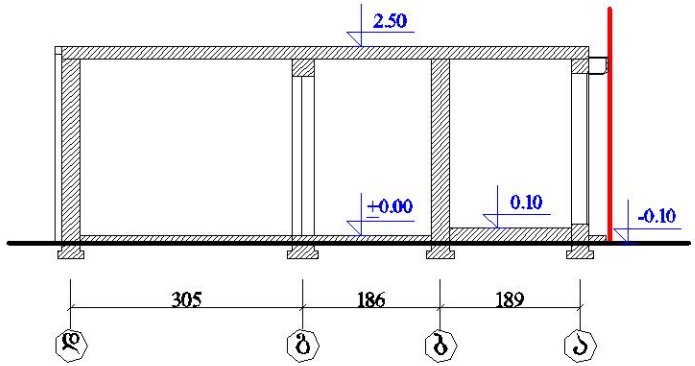

ტექნიკური მაჩვენებლები

საერთო ფართი - 15.88 კვ.მ

შ ე ნ ი შ ვ ნ ა

1. ნახაზი გამზადდა 2012 წლის ივნისის თვის მდგომარეობით.

ბ. ა.

ქ. თბილისი, კახეთის გზატკ. მრეწველობის სამინისტროს სარემონტო-სამშენებლო სამმართველოს მიმდებარედ შ.პ.ს. "მშვიდობა"-ს საკუთრებაში არსებულ ტერიტორიაზე შენობა-ნაგებობათა აზომვითი ნახაზი				შ.პ.ს "სხივი"	
დამკვეთი	ლ. იმერლიშვილი		შიდა აზომვები	ხელშეკრულება №	
დირექტორი	ი. მასხარაშვილი		გეგმა, ჭრილი "1-1" (ნაგებობა №13/1)	სტადია	აზ.
შემსრულა	დ. სარაჯიშვილი			ფურცელი	აზ-1
კონტ. უზრუნველყ.	თ. მასხარაშვილი			მასშტაბი	1:100

PRODUCED BY AN AUTODESK EDUCATIONAL PRODUCT
PRODUCED BY AN AUTODESK EDUCATIONAL PRODUCT
PRODUCED BY AN AUTODESK EDUCATIONAL PRODUCT

PRODUCED BY AN AUTODESK EDUCATIONAL PRODUCT

ფასადი "1-2" ღერძებში
მ 1:100

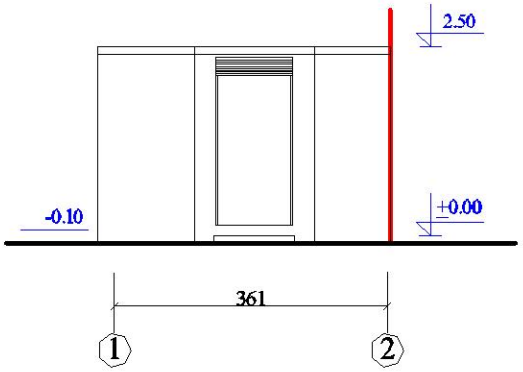

ფასადი "2-1" ღერძებში
მ 1:100

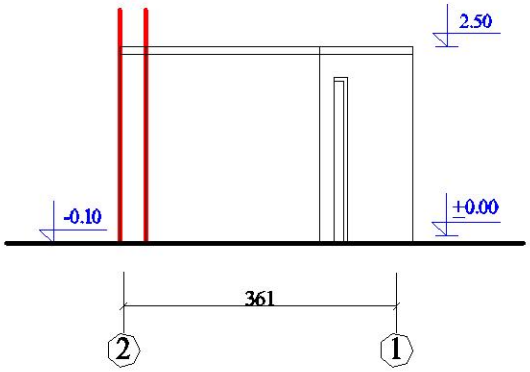

შ ე ნ ი შ ვ ნ ა

1. ნახაზი გამზადდა 2012 წლის ივნისის თვის მდგომარეობით.

ბ. ა.

ქ. თბილისი, კახეთის გზატკ. მრეწველობის სამინისტროს სარემონტო-სამშენებლო სამმართველოს მიმდებარედ შ.პ.ს. "მშვიდობა"-ს საკუთრებაში არსებულ ტერიტორიაზე შენობა-ნაგებობათა აზომვითი ნახაზი				შ.პ.ს "სხივი"	
დამკვეთი	ლ. იმერლიშვილი		შიდა აზომვები	ხელშეკრულება №	
დირექტორი	ი. მასხარაშვილი		ფასადი "1-2", "2-1" ღერძებში (ნაგებობა №13/1)	სტადია	აზ.
შეასრულა	დ. სარაჯიშვილი			ფურცელი	აზ-2
კონტ. უზრუნველყ.	ი. მასხარაშვილი			მასშტაბი	1:100

PRODUCED BY AN AUTODESK EDUCATIONAL PRODUCT
PRODUCED BY AN AUTODESK EDUCATIONAL PRODUCT
PRODUCED BY AN AUTODESK EDUCATIONAL PRODUCT

PRODUCED BY AN AUTODESK EDUCATIONAL PRODUCT

ფასადი "ა-დ" ღერძებში
მ 1:100

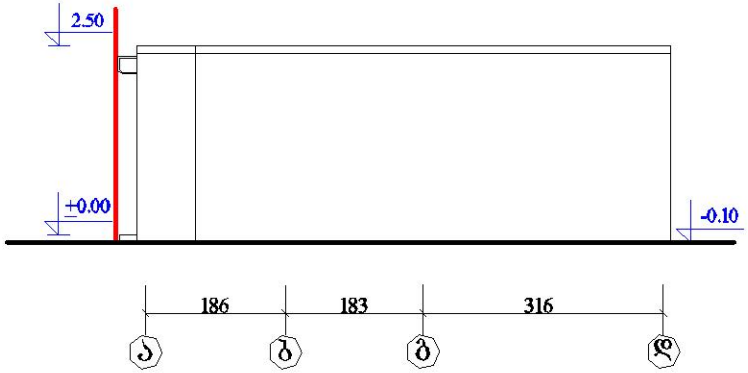

ფასადი "დ-ა" ღერძებში
მ 1:100

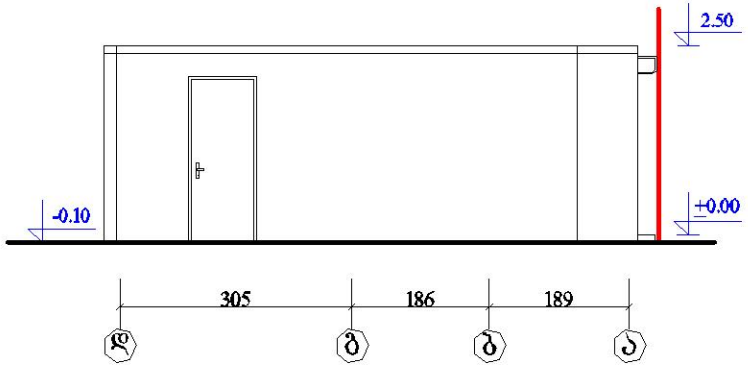

შ ე ნ ი შ ვ ნ ა

1. ნახაზი გამზადდა 2012 წლის ივნისის თვის მდგომარეობით.

ბ. ა.

ქ. თბილისი, კახეთის გზატკ. მრეწველობის სამინისტროს სარემონტო-სამშენებლო სამმართველოს მიმდებარედ შ.პ.ს. "შვიდღიგა"-ს საკუთრებაში არსებულ ტერიტორიაზე შენობა-ნაგებობათა აზომვითი ნახაზი				შ.პ.ს "სხივი"	
დამკვეთი	ლ. იმერლიშვილი		შიდა აზომვები	ხელშეკრულება №	
დირექტორი	ი. მასხარაშვილი		ფასადი "ა-დ", "დ-ა" ღერძებში (ნაგებობა №13/1)	სტადია	აზ.
შეასრულა	დ. სარაჯიშვილი			ფურცელი	აზ-3
კონტ. უზრუნველყ.	ი. მასხარაშვილი			მასშტაბი	1:100

PRODUCED BY AN AUTODESK EDUCATIONAL PRODUCT
PRODUCED BY AN AUTODESK EDUCATIONAL PRODUCT
PRODUCED BY AN AUTODESK EDUCATIONAL PRODUCT

PRODUCED BY AN AUTODESK EDUCATIONAL PRODUCT

გეგმა (ნაგებობა №14/1)

მ 1:100

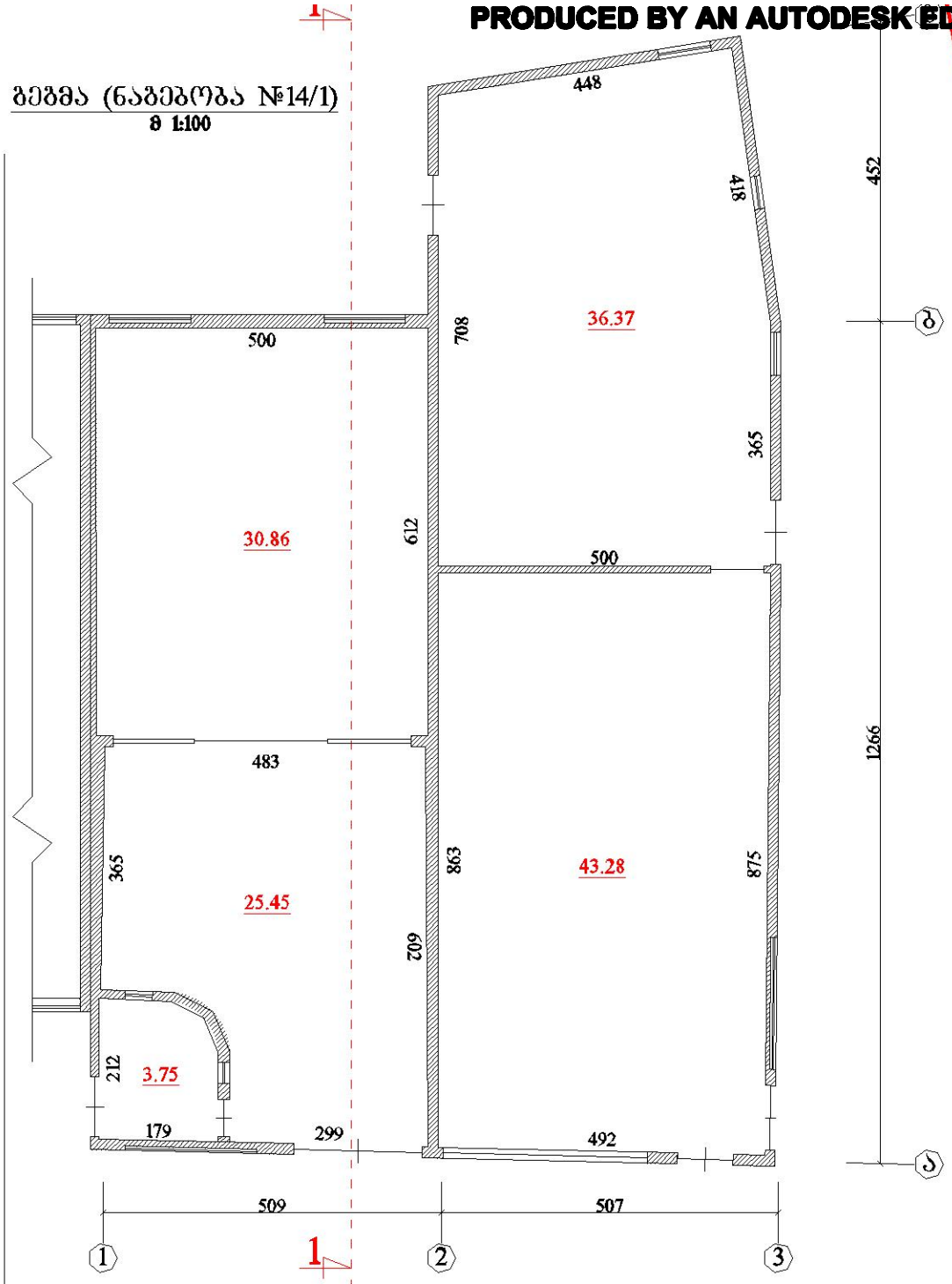

ტექნიკური მაჩვენებლები

საერთო ფართი - 139.71 კვ.მ

შ ე ნ ი შ ვ ნ ა

1. ნახაზი გამზადდა 2012 წლის ივნისის თვის მდგომარეობით.

ბ. ა.

ქ. თბილისი, კახეთის გზატკ. მრეწველობის სამინისტროს სარემონტო-სამშენებლო სამმართველოს მიმდებარედ შ.პ.ს. "მშვიდობა"-ს საკუთრებაში არსებულ ტერიტორიაზე შენობა-ნაგებობათა აზომვითი ნახაზი				შ.პ.ს "სხივი"	
დამკვეთი	ლ. იმედლიშვილი		შიდა აზომვები	ხელშეკრულება №	
დირექტორი	ი. მასხარაშვილი		გეგმა (ნაგებობა №14/1)	სტადია	ა.ზ.
შემსრულა	დ. სარაჯიშვილი			ფურცელი	ა.ზ-1
კონტრ. უზრუნველყო	თ. მასხარაშვილი			მასშტაბი	1:100

PRODUCED BY AN AUTODESK EDUCATIONAL PRODUCT
PRODUCED BY AN AUTODESK EDUCATIONAL PRODUCT
PRODUCED BY AN AUTODESK EDUCATIONAL PRODUCT

PRODUCED BY AN AUTODESK EDUCATIONAL PRODUCT

ჭრილი "1-1"
მ 1:100

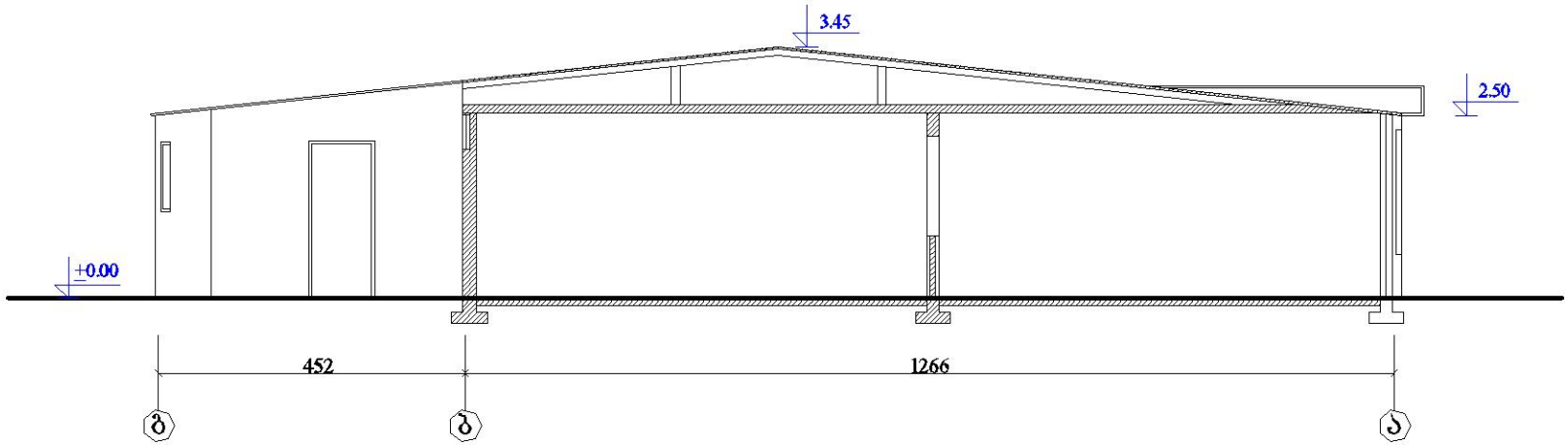

შ ე ნ ი შ ვ ნ ა

1. ნახაზი გამზადდა 2012 წლის ივნისის თვის მდგომარეობით.

ბ. ა.

ქ. თბილისი, კახეთის გზატკ. მრავმველობის სამინისტროს სარემონტო-სამშენებლო სამმართველოს მიმდებარედ შ.პ.ს. "მშვიდობა"-ს საკუთრებაში არსებულ ტერიტორიაზე შენობა-ნაგებობათა აზომვითი ნახაზი				შ.პ.ს "სხ030"	
დამკვეთი	ლ. იმერლიშვილი		შიდა აზომვები	ხელშეკრულება №	
დირექტორი	ი. მასხარაშვილი		ჭრილი "1-1" (ნაგებობა №14/1)	სტადია	აზ.
შეასრულა	დ. სარაჯიშვილი			ფურცელი	აზ-2
კონტ. უზრუნველყ.	თ. მასხარაშვილი			მასშტაბი	1:100

PRODUCED BY AN AUTODESK EDUCATIONAL PRODUCT
PRODUCED BY AN AUTODESK EDUCATIONAL PRODUCT
PRODUCED BY AN AUTODESK EDUCATIONAL PRODUCT

PRODUCED BY AN AUTODESK EDUCATIONAL PRODUCT

ფასადი "1-3" ღერძებში

მ 1:100

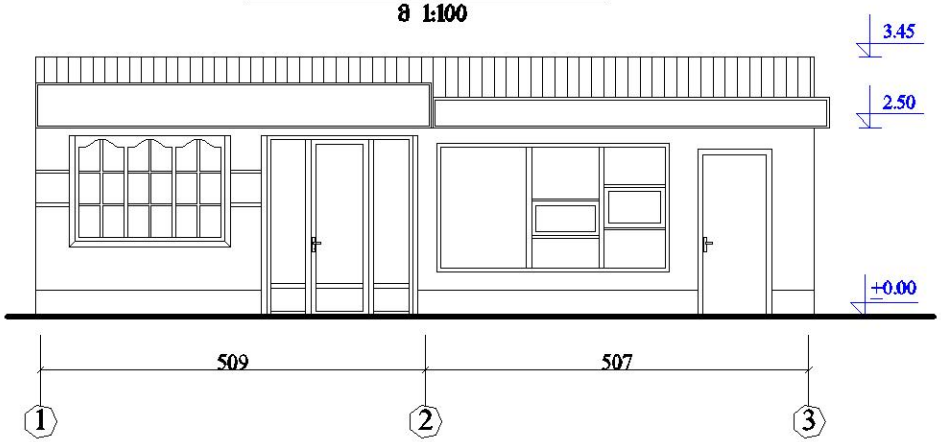

ფასადი "3-1" ღერძებში

მ 1:100

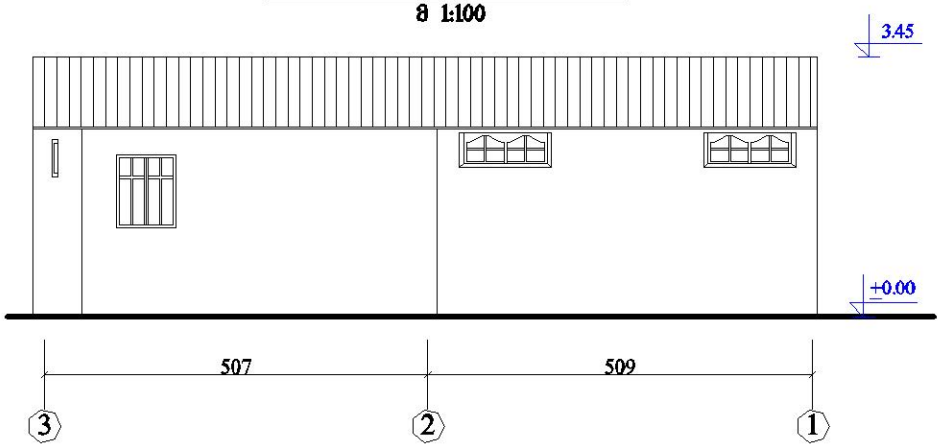

ფასადი "ა-ბ" ღერძებში

მ 1:100

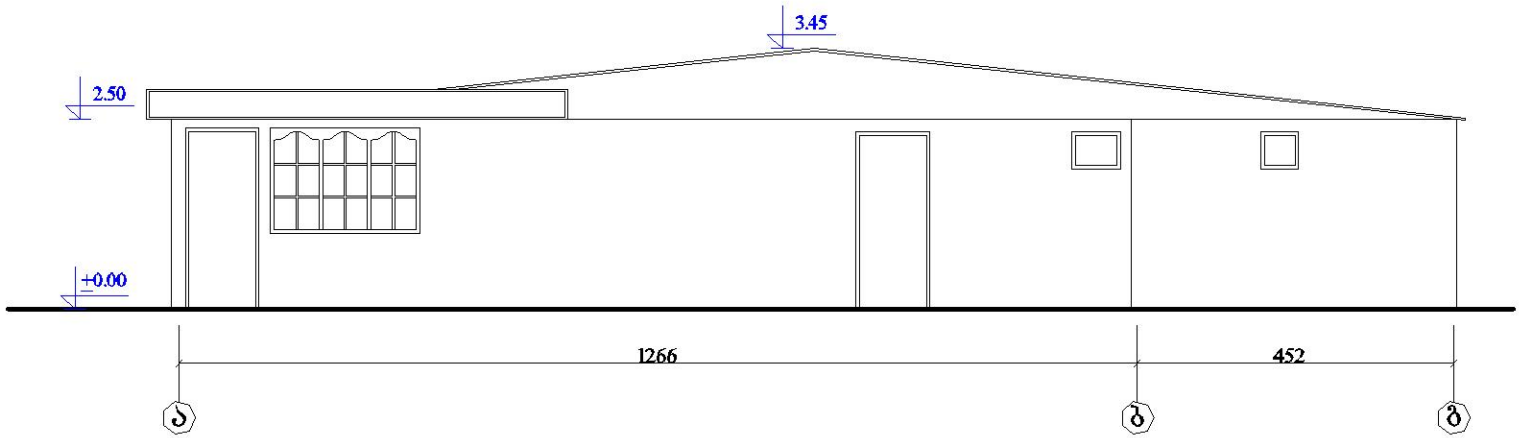

შ ე ნ ი შ ვ ნ ა

1. ნახაზი გამზადდა 2012 წლის ივნისის თვის მდგომარეობით.

ბ. ა.

ქ. თბილისი, კახეთის გზატკ. მრეწველობის სამინისტროს სარემონტო-სამშენებლო სამმართველოს მიმდებარედ შ.პ.ს. "შვიდოვნა"-ს საკუთრებაში არსებულ ტერიტორიაზე შენობა-ნაგებობათა აზომვითი ნახაზი				შ.პ.ს "სხ030"	
დამკვეთი	ლ. იმერლიშვილი		შიდა აზომვები	ხელშეკრულება №	
დირექტორი	ი. მასხარაშვილი		ფასადი "1-3", "3-1" და "ა-ბ" ღერძებში (ნაგებობა №14/1)	სტადია	აზ.
შეასრულა	ლ. სარაჯიშვილი			ფურცელი	აზ-3
კომპ. უზრუნველყ.	ი. მასხარაშვილი			მასშტაბი	1:100

PRODUCED BY AN AUTODESK EDUCATIONAL PRODUCT
PRODUCED BY AN AUTODESK EDUCATIONAL PRODUCT
PRODUCED BY AN AUTODESK EDUCATIONAL PRODUCT