არსებული შენობის დამჭერი ხიმინჯების განლაგების გეგმა

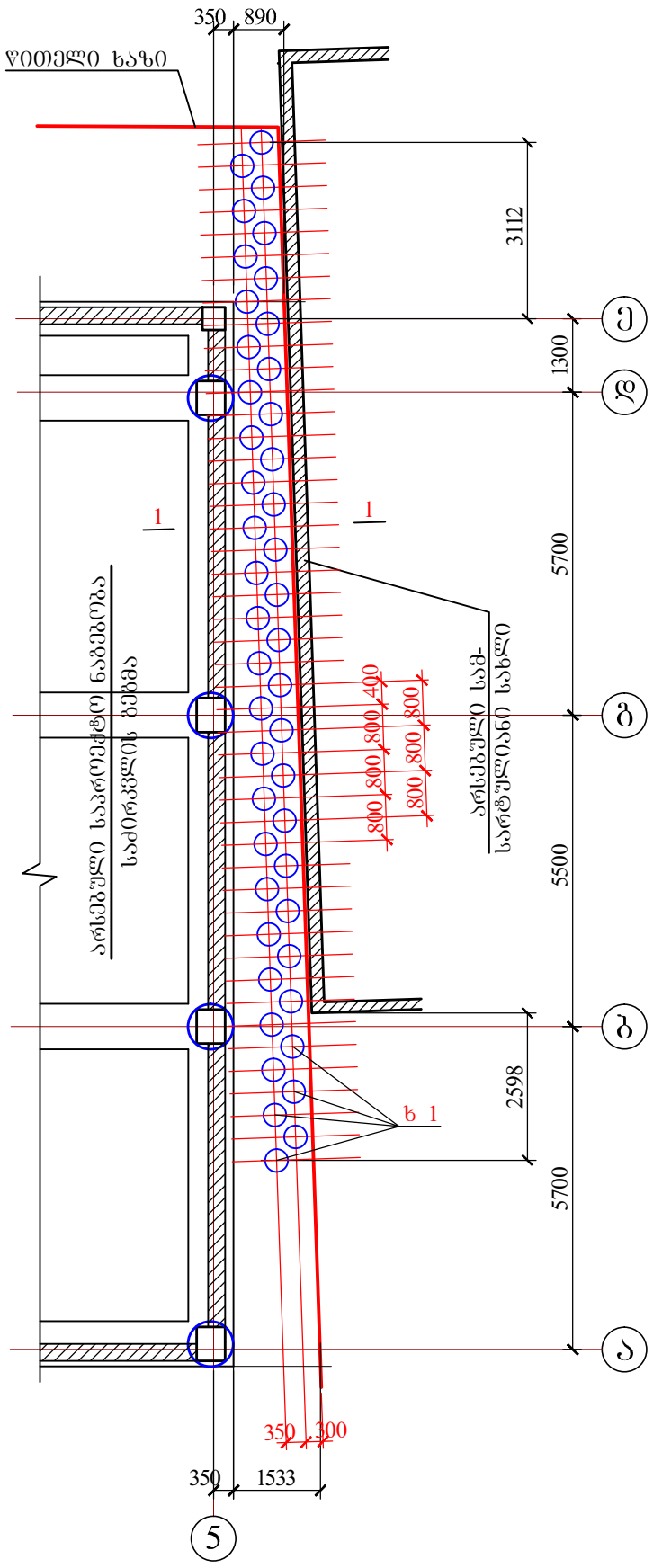

1-1

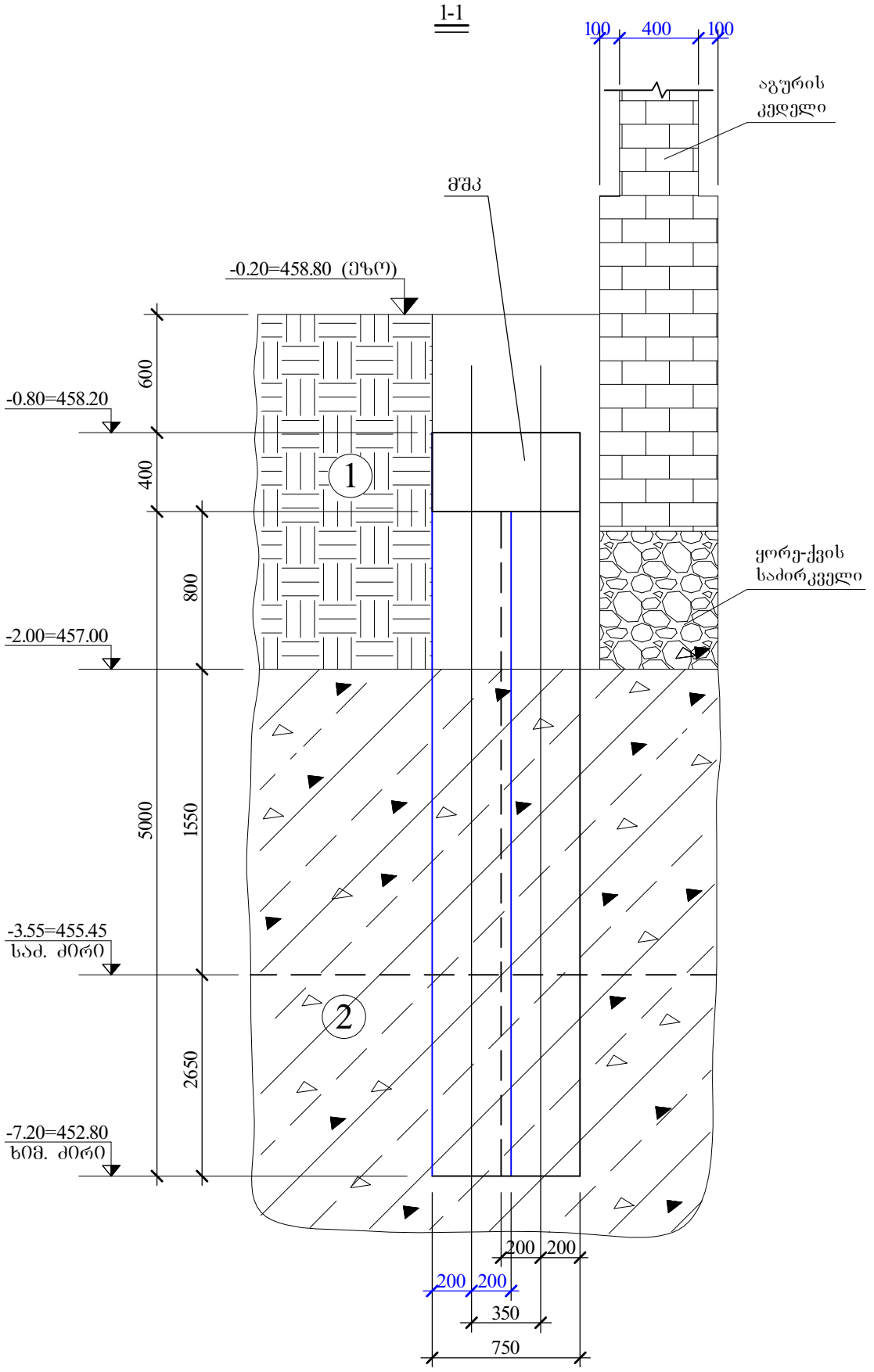

მშპ 1

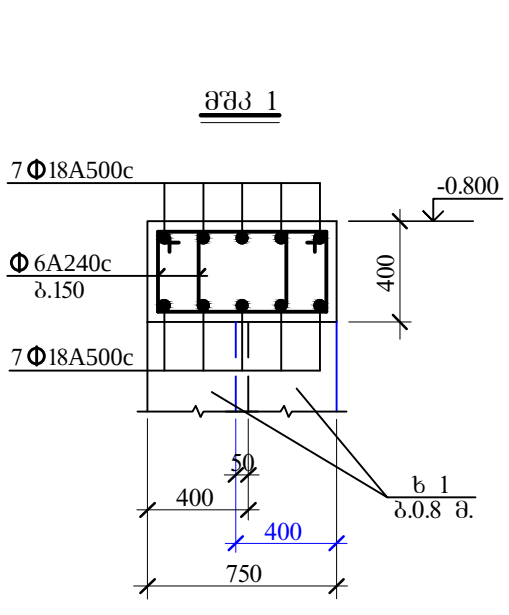

მასალის ხარჯი კონსტრუქციისათვის

ხიმინჯი ხ 1 (230.0 მ.)

18A500c --- 3.10 ტ. 16A500c --- 1.60 ტ.

Φ 6A240c --- 0.6 ტ. $V_{ბ(B25)}$= 30.0 კუბ. მ.

მონ. კოჭი მშპ 1 (19.0 მ.)

Φ 18A500c --- 0.35 ტ.

Φ 6A240c --- 0.10 ტ.

$V_{ბ(B25)}$= 5.7 კუბ. მ.

შ.პ.ს. „ეი ბი 5“	
ობიექტი: მრავალბინიანი საცხოვრებელი სახლი	
მისამართი: ქ.თბილისი. ფალიაშვილის 22ა-24	
კონსტრუქციული ნაწილი	
არსებული შენობის დამჭერი ხიმინჯების განლაგების გეგმა, მასალის ხარჯი	
მასშტაბი:	თარიღი: 17.02.2017
დირექტორი დ. ლოსაბერიძე	
კონსტრუქტორი ბ. რეხვიაშვილი	
კონსტრუქტორი ი. ურიდია	
სტადია: მ.პ.	ფურცელი: ფურცლები:

ხიმინჯი ხ 1

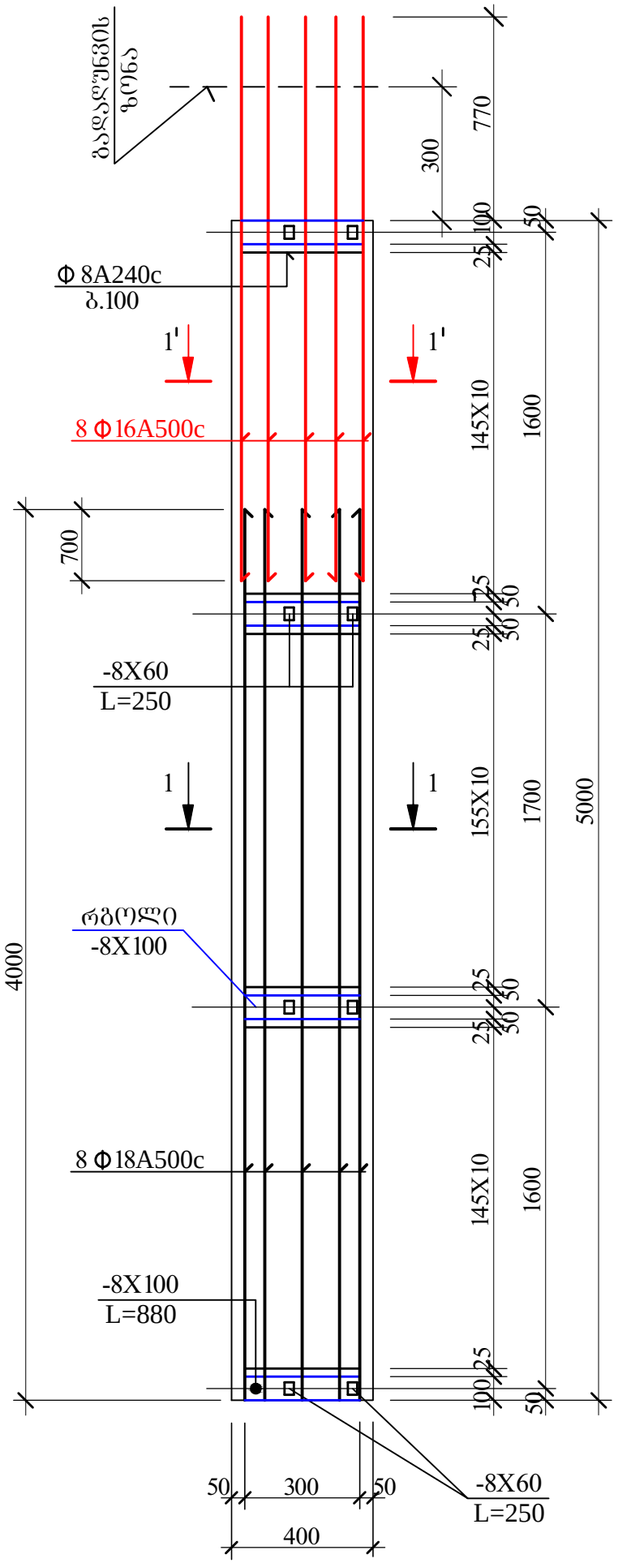

ხიმინჯი ხ 1

1-1

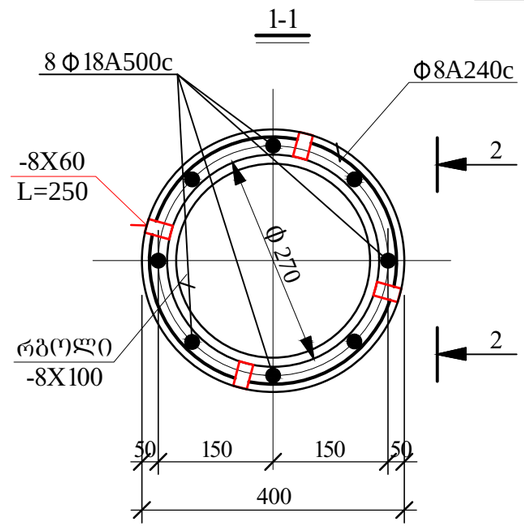

1'-1'

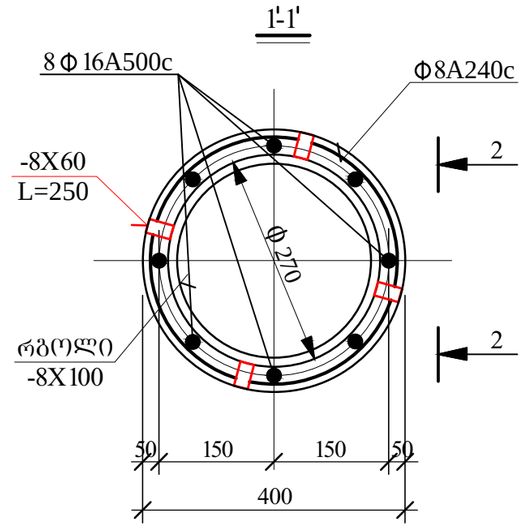

2-2

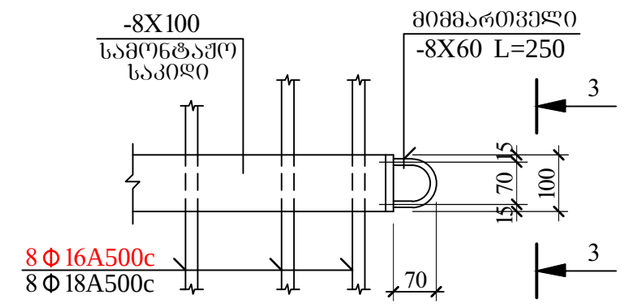

3-3

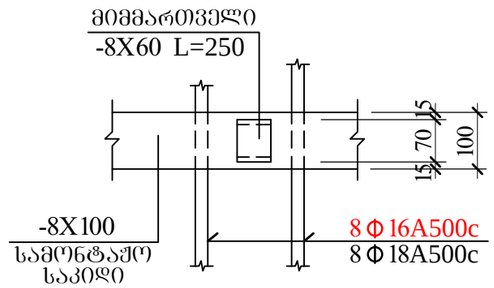

შ.პ.ს. „ეი ბი 5“	
ობიექტი: მრავალბინიანი საცხოვრებელი სახლი	
მისამართი: ქ.თბილისი. ფალიაშვილის 22ა-24	
კონსტრუქციული ნაწილი	
ხიმინჯი 1, კვეთი 1-1 --- 3-3	
მასშტაბი:	თარიღი: 17.02.2017
დირექტორი	დ. ლოსაბერიძე
კონსტრუქტორი	ბ. რეხვიაშვილი
კონსტრუქტორი	ი. ურიდია
სტადია: მ.პ.	ფურცელი: ფურცლები: