

ხედი ქაზბეგის გამზირის მხიდან

კორექტირებული /არსებული/ სარეკლამო აბრა მასალა: ალუკაბონდი

კორექტირებული /არსებული/ ბანკომატის მოპირკეთება მასალა: ალუკაბონდი



არსებული სარეკლამო აბრის დემონტაჟი

ხედი შიდაეზოს მხიდან

ფორ. A-3	დაკვეთა	
ექსპლიკაცია		
პიროგითი ნიშნები		
შენიშვნები:		
დამკვეთი	ს.ს. ბანკი "რესპუბლიკა"	
მისამართი	ქ. თბილისი, გაბაშიძის ქ. №2	
პროექტის სახელწოდება	ს.ს. ბანკი "რესპუბლიკა"-ს ფილიალი ქ. თბილისი, ალ. ყაზბეგის გამზ. №47	
თანამდებობა	გვარი	ხელმოწერა
დირექტორი		
შესრულა		
	არქიტექტურული ნაწილი	
მასშტაბი		ფოტომონტაჟი
თარიღი	2017 წ.	
სტადია	ფურცელი	ფურცლები

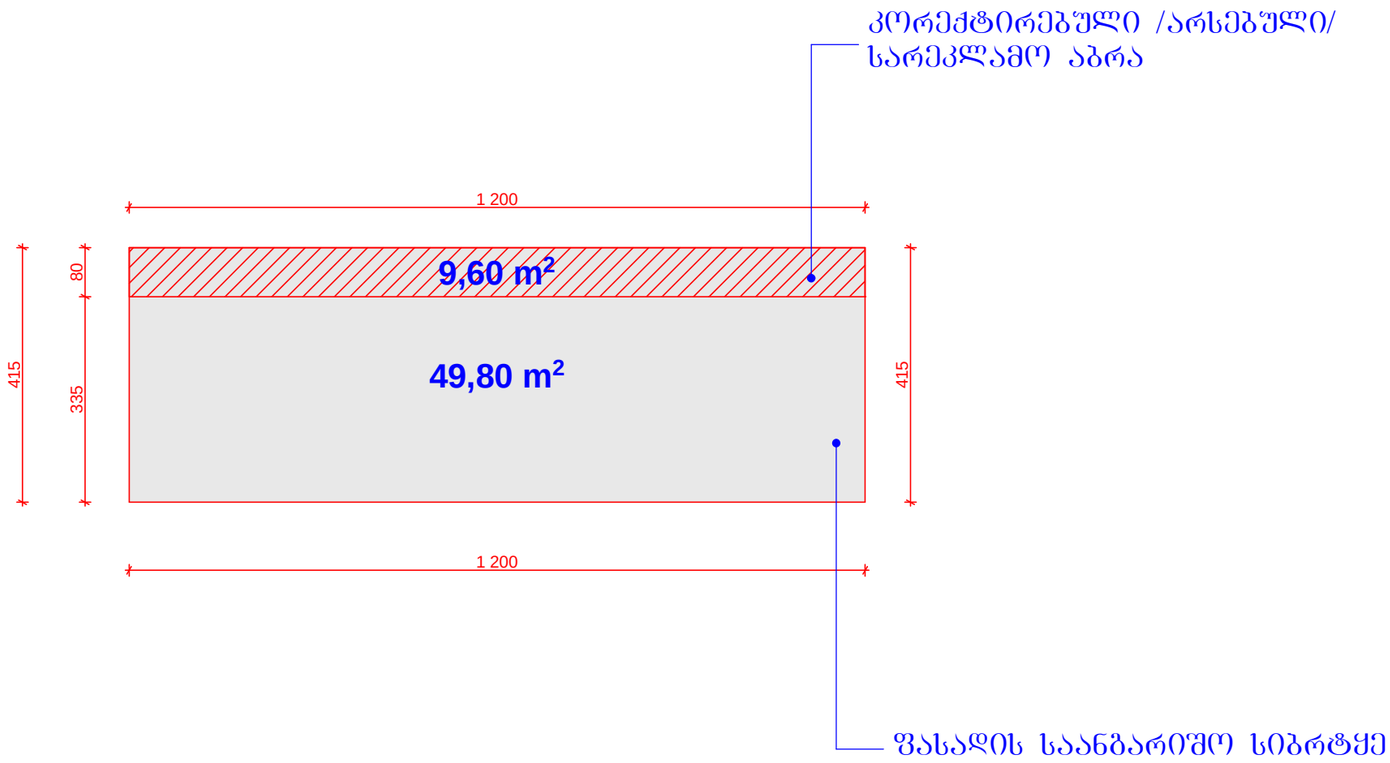

ფასადის საანგარიშო ფართობი: 49.80

სარეკლამო აბრის საერთო ფართობი: 9,60

სარეკლამო აბრის ფართობი შეადგენს ფასადის ფართობის 19,28 %-ს

ფორ. A-3	დაკვეთა	

ექსპლიკაცია

პირობითი ნიშნები

შენიშვნები:

დამკვეთი	ს.ს. ბანკი "რესპუბლიკა"	
მისამართი	ქ. თბილისი, ზაბაშვილის ქ. №2	
პროექტის სახელწოდება	ს.ს. ბანკი "რესპუბლიკა"-ს ფილიალი ქ. თბილისი, ალ. ყახაბერის გამზ. №47	
თანამდებობა	გვარი	ხელმოწერა
დირექტორი		
შესრულა		

არქიტექტურული ნაწილი

მასშტაბი	
თარიღი	2017 წ.

სარეკლამო აბრის პროცენტული გაანგარიშება ფასადთან

სტადია	ფურცელი	ფურცლები