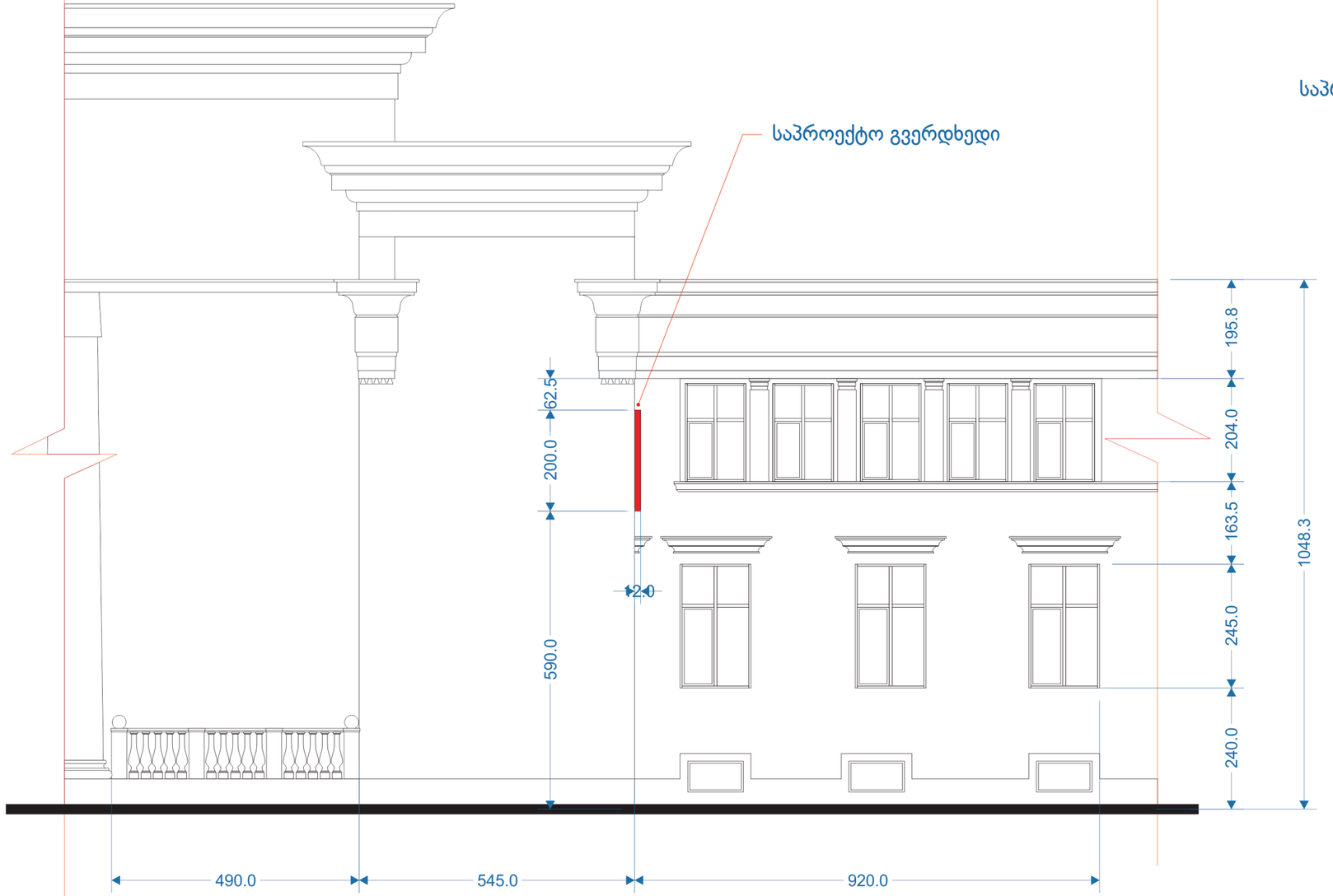
საპროექტო გვერდხედი
62.5
200.0
590.0
2.0
195.8
204.0
163.5
245.0
240.0
1048.3
490.0
545.0
920.0

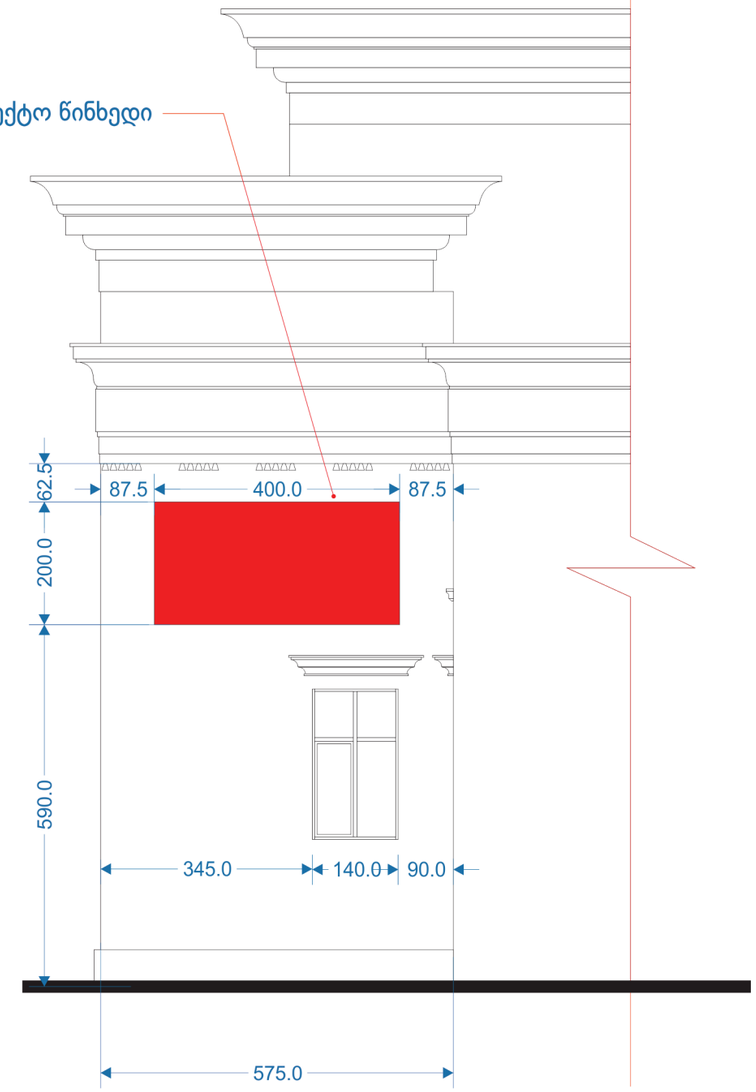
საპროექტო წინხედი
62.5
200.0
590.0
87.5
400.0
87.5
345.0
140.0
90.0
575.0

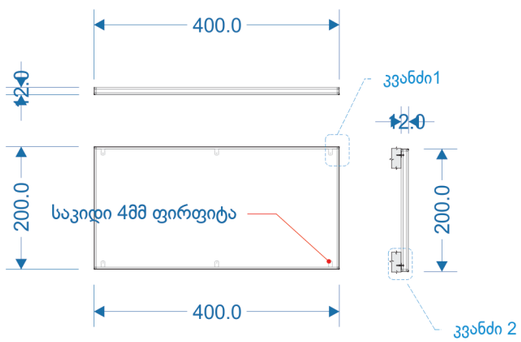
400.0
2.0
200.0
საკიდი 4მმ ფირფიტა
კვანძი1
2.0
200.0
400.0
კვანძი 2

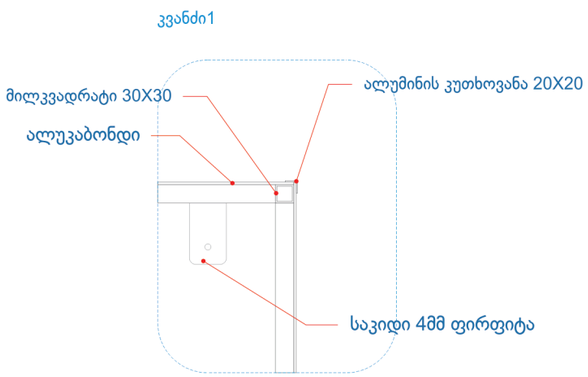
კვანძი1
მილკვადრატი 30X30
ალუკაბონდი
ალუმინის კუთხოვანა 20X20
საკიდი 4მმ ფირფიტა

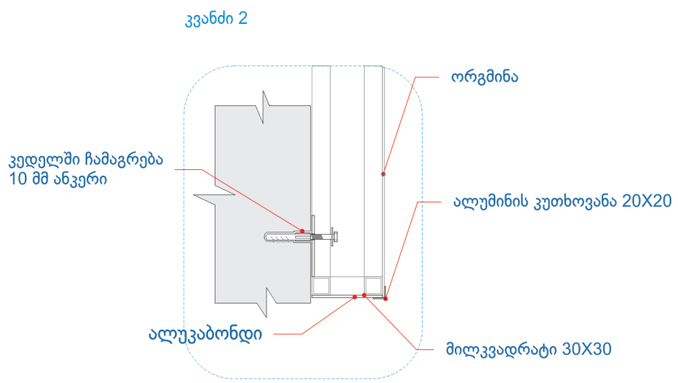
კვანძი 2
კედელში ჩამაგრება
10 მმ ანკერი
ორგმინა
ალუმინის კუთხოვანა 20X20
ალუკაბონდი
მილკვადრატი 30X30


400 cm
200 cm
თბილისის ბალნეოლოგიური
კურორტი
TBILISI BALNEOLOGICAL
RESORT
590 cm


200 cm
400 cm
590 cm