# სასტუმრო

I სართულის გეგმა 0,00 ნიშნულზე=469,10
მ 1:100

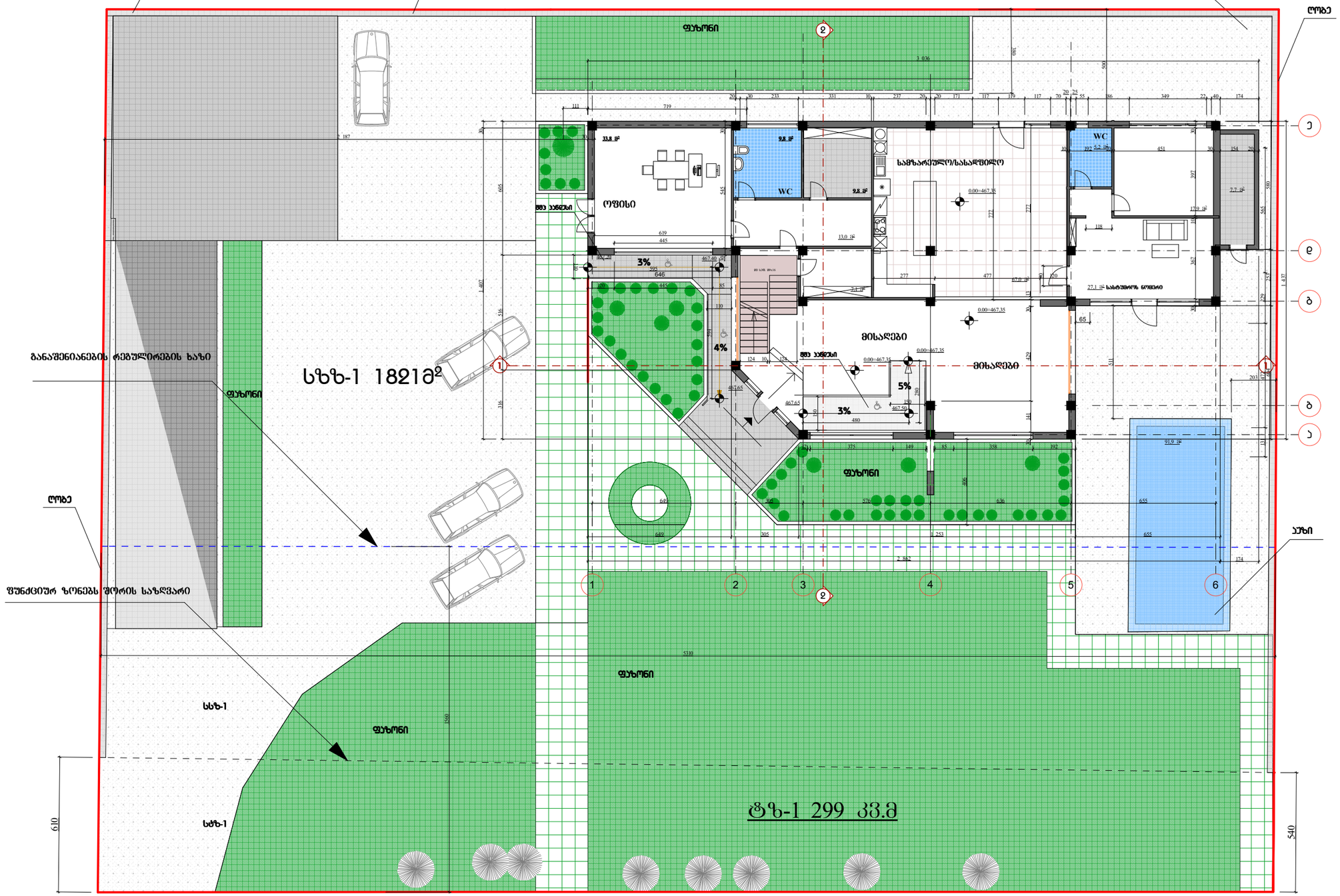


## ტექნიკური მაჩვენებლები

I სართულის საერთო ფართი - 301.7 მ²

ნომერი - 27.1მ²

ოფისი - 33.8მ²

ჯიხე - 10.7მ²

მისღები - 64 მ²

სამზარეულო/სასადილო - 67 მ²

დამხმარე - 99.1 მ²

## შენიშვნები

შენობის ფასადები და კონსტრუქციები არ შეისაღებს ნაცვლად მასალებს

| | |
|---|---|
| დამკვეთი | შპს "ლელა M" , ID:400007256 |
| პროექტი | საოჯახო სასტუმრო |
| მისამართი | თბილისი,დიდი დილომი,ვეფხისტყაოსნის ქ |
| დირექტორი | ბ.ბოგველიანი |
| პროექტის ავტორი | ბესარიონ ხელთუფალი |
| | ა.სახარულიძე |
| | ა.სახარულიძე |
| დაამუშავა | |

ARCON GROUP

არქიტექტურული ნაწილი

| | | |
|---|---|---|
| მასშტაბი | თარგი | |
| 1:100 | ნახაზი | სართული 0,00 ნიშნულზე |
| სტადია | ფურცელი | ლენ |
| | | |

# სასტუმრო

II სართულის გეგმა 3,30 ნიშნულზე
მ 1:100

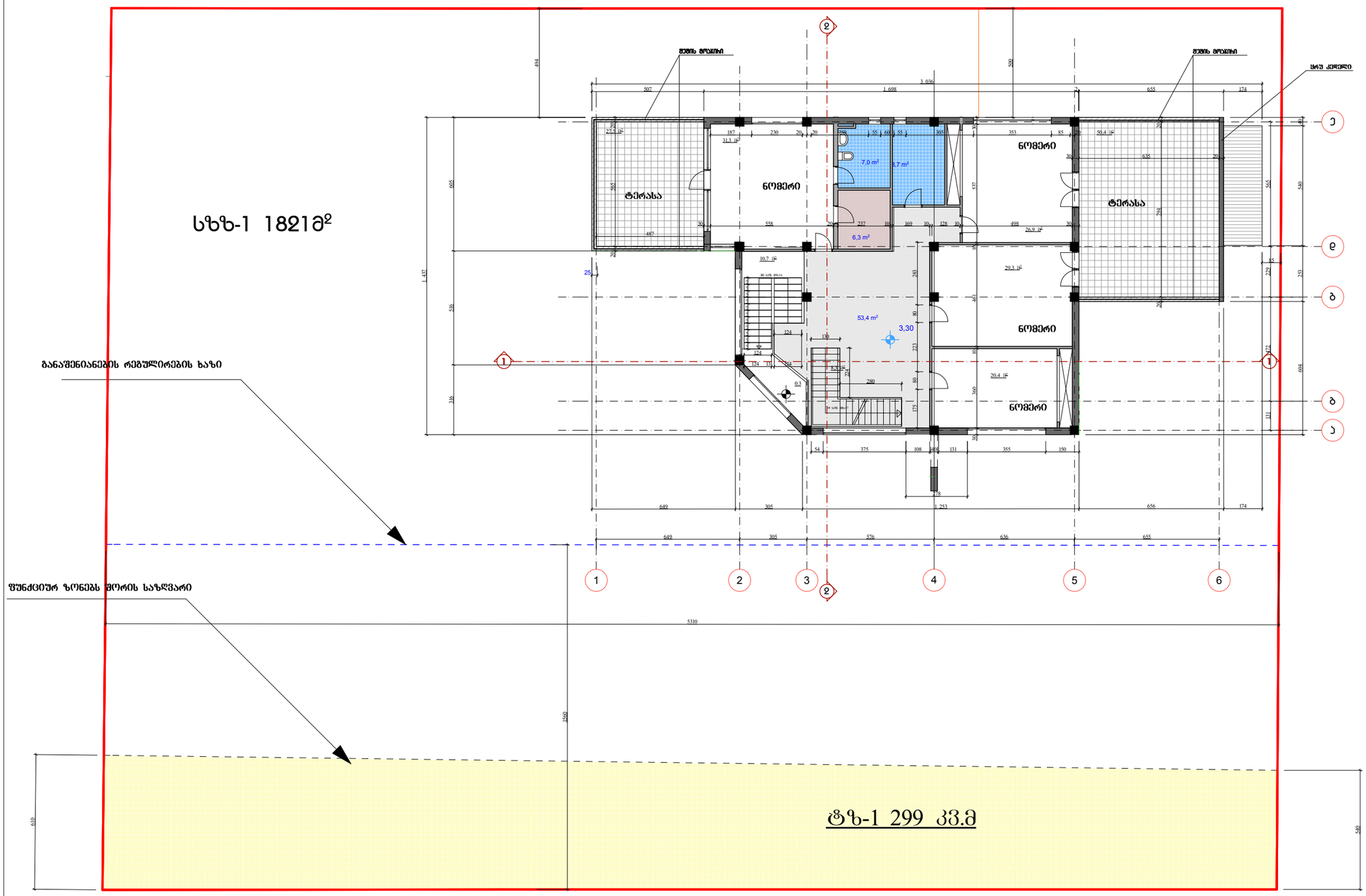


სზზ-1 1821მ²

განაშენიანების რეგულირების ხაზი

უშენძციურ ზონებს შორის საზღვარი

5310

1450

610

540

ზზ-1 299 კვ.მ

## ტექნიკური მაჩვენებლები

II სართულის საერთო ფართი - 280,1 მ²

ნომრების ფართი - 107.8 მ²

ჯიბე - 19 მ²

მისაღები - 53.4 მ²

საზაფხულო ფართობი - 77.9 მ²

დამხმარე - 22 მ²

## შენიშვნები

შენობის ფასადები და კონსტრუქციები არ შეისვენ ნვად მასალებს

| | |
|---|---|
| დამკვეთი | შპს "ლაგაკა M" , ID:400007256 |
| პროექტი | საოჯახო სასტუმრო |
| მისამართი | თბილისი,დიდი დილომი,ვეფხისტყაოსნის ქ |
| დირექტორი | ბ.ბოგველაური |
| პროექტის ავტორი | გვარი / ხელმოწერა |
| | ა.სეხნიაძე |
| | |
| | ა.სეხნიაძე |
| დაამუშავა | |

ARCON GROUP

არქიტექტურული ნაწილი

| | |
|---|---|
| მასშტაბი | თარიღი |
| 1:100 | ნახაზი: საართული 3,30 ნიშნულზე |

| სახელი | ფურცელი | სულ |
|---|---|---|
| | | |

# სასტუმრო

## სახურავის გეგმა 6.60 ნიშნულზე

სზზ-1 1821მ²

განაშენიანების რეგულირების ხაზი

ფუნქციურ ზონებს შორის საზღვარი

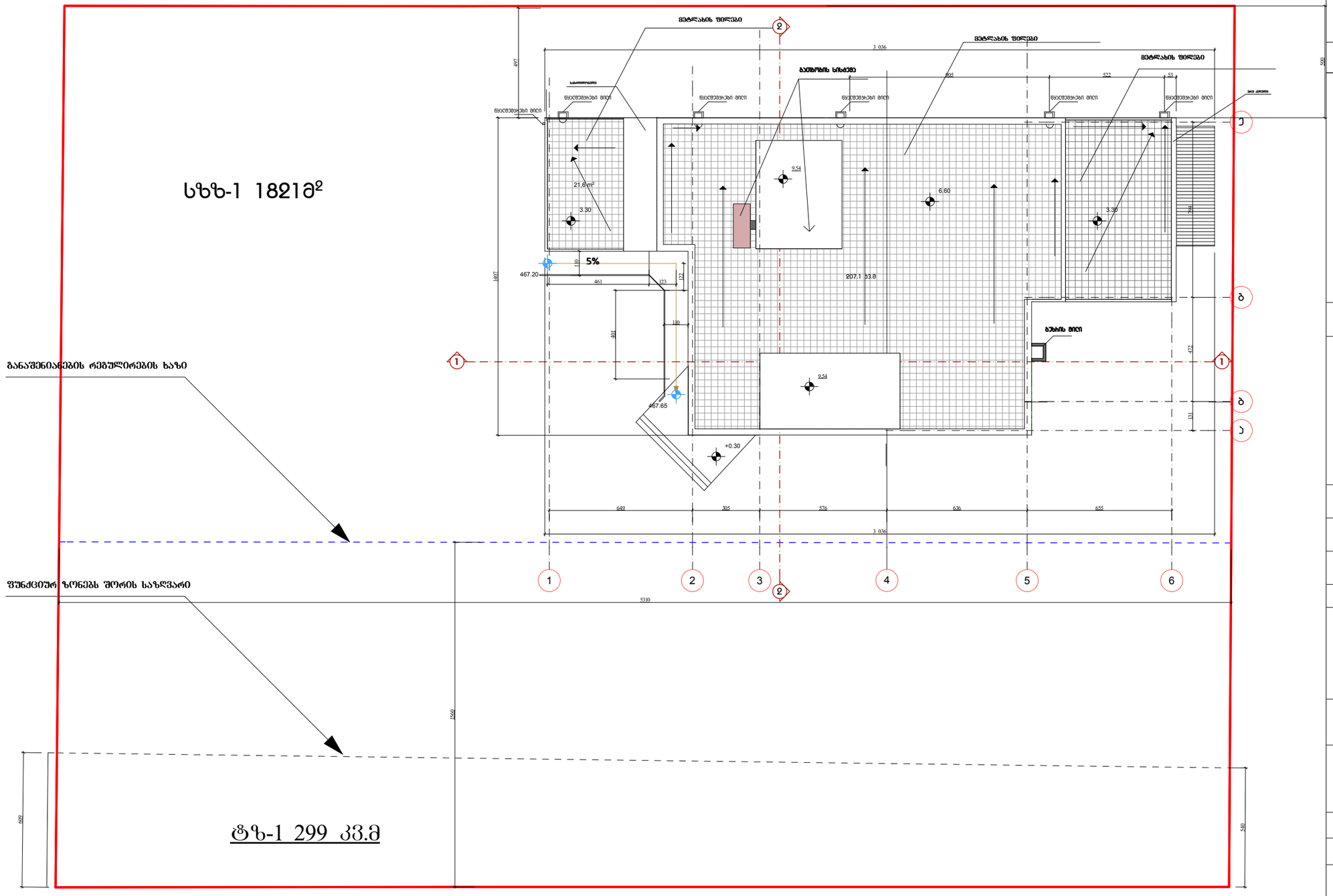


სზზ-1 299 კვ.მ

| | |
|---|---|
| ტექნიკური მარკენებლები | |
| შენიშვნები | |
| შენობის ფასადები და კონსტრუქციები არ შეისაღებს ცვლილებას | |
| დამკვეთი | შპს "ლელა M" , ID:400007256 |
| პროექტი | საოჯახო სასტუმრო |
| მისამართი | თბილისი,ვერის უბანი,ვერისანყარის ქ |
| დირექტორი | გ.გომელაური |
| პროექტის ავტორი | გვარი: ხელმოწერა<br>ა.სპარელიძე<br>ა.სპარელიძე |
| დაამუშავა | |
| არქიტექტურული ნაწილი | |
| მასშტაბი | თარიღი |
| 1:100 | ნახაზი: სახურავის გეგმა |
| სტადია | ფურცელი / სულ |

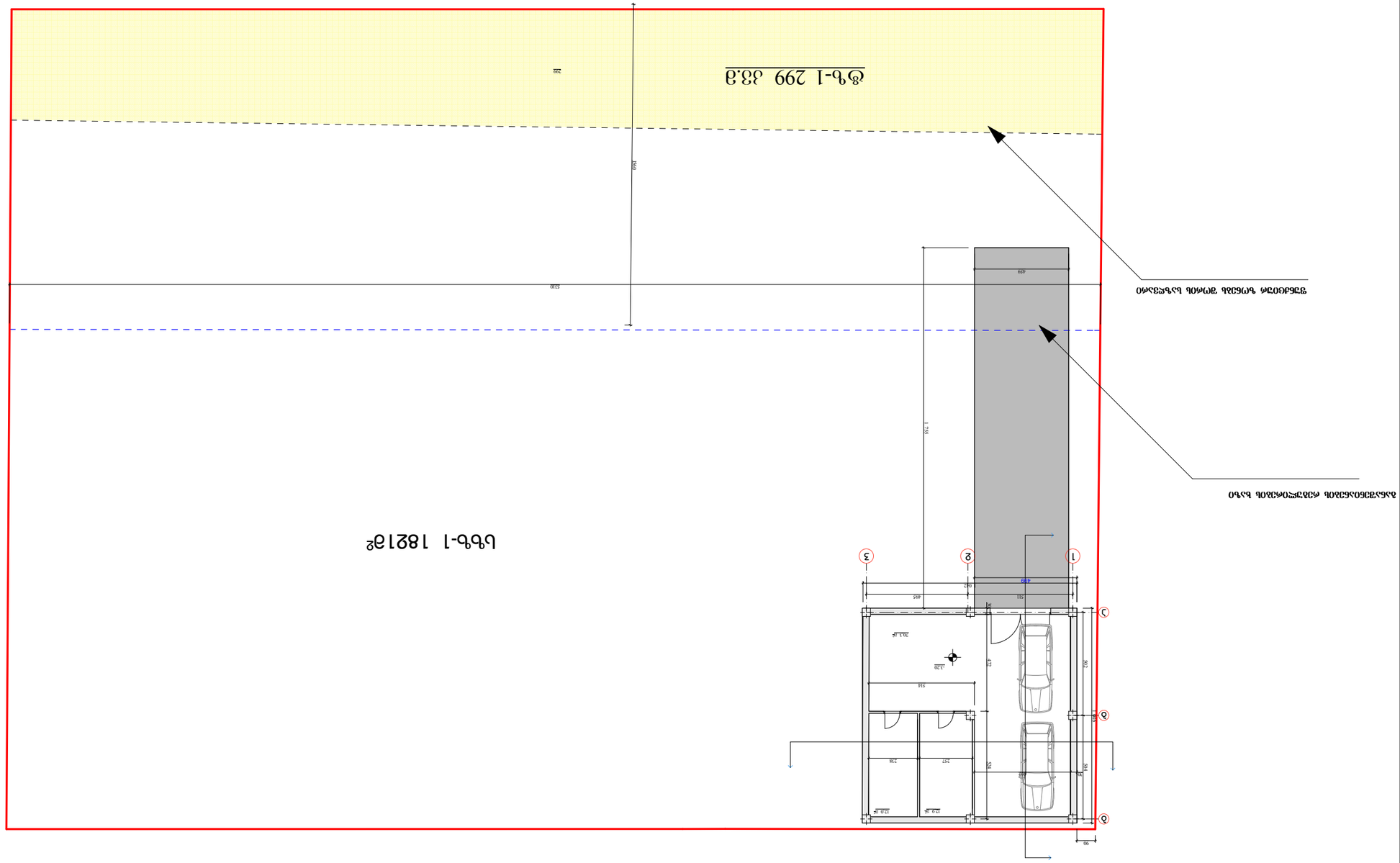


| | |
|---|---|
| ՀՈՒՀԱԿԱՀ | |
| ՍՏՈՐԱԳՐԱԾ | ՀԱՅԱՍՏԱՆԻ ՀԱՆՐԱՊԵՏՈՒԹՅՈՒՆ |
| ԱՇԽԱՏԱՆՔԱՅԻՆ ՆԱԽԱԳԻԾ | |
| ՀԱՄԱՀԵՂԻՆԱԿ | ՀՀ, ՔԱՂԱՔ ԵՐԵՎԱՆ, ՇԵՆՔԵՐԻ ԳՈՐԾԱՐԱՆԻ ՀԱՐԱՎԱՅԻՆ ԿՈՂՄԻ ԿՈՂՄԻՑ ՀԱՐԱՎ ԳՏՆՎՈՂ ՍԱՀՄԱՆԱՓԱԿՈՒՄԸ ՀԱՏՈՒԿ ՏԱՐԱԾՔՈՎ ՀԱՄԱՐ ՍԱՀՄԱՆՎՈՂ ՏԱՐԱԾՔԻ ԿԱԶՄՈՒՄ Է 3.20 ՀԱ |
| ՀԱՏԱԿԱԳԻՐ | |
| ԱՇԽԱՏԱՆՔԱՅԻՆ ՀԱՄԱՐ | ՀՀ ՔԱՂԱՔԱՇԻՆՈՒԹՅԱՆ ԵՎ ՏԵՐԻՏՈՐԻԱԼ ԿԱՌԱՎԱՐՄԱՆ ՆԱԽԱՐԱՐՈՒԹՅԱՆ ՔԱՂԱՔԱՇԻՆՈՒԹՅԱՆ ԿՈՄԻՏԵ |
| ՀԱՄԱՀԵՂԻՆԱԿ | |
| ՀԱՏԱԿԱԳԻՐ | |
| ԱՇԽԱՏԱՆՔԱՅԻՆ ՀԱՄԱՐ |

# ԱՐՁԱՆԱԳՐԱԿԱՆ ՀԱՏԱԿԱԳԾԵՐ ԵՎ ՀԱՇՎԱՐԿՈՒՄ ԿԱՏԱՐՎՈՂ ԱՇԽԱՏԱՆՔՆԵՐԻ ՑԱՆԿ

## ԱՇԽԱՏԱՆՔԱՅԻՆ ՆԱԽԱԳԻԾ

## ԱՇԽԱՏԱՆՔԱՅԻՆ ՓԱՍՏԱԹՂԹԵՐԻ ՑԱՆԿ

ՀԱՏԱԿ Ա

ԱՇԽԱՏԱՆՔԱՅԻՆ ՀԱՏԱԿԱԳԾԵՐ ԵՎ ՀԱՇՎԱՐԿՈՒՄ ԿԱՏԱՐՎՈՂ ԱՇԽԱՏԱՆՔՆԵՐԻ ՑԱՆԿ

II կարգի պատասխանատվության 2082 թ - ՊԱՏԱՍԽԱՆԱՏՈՒ ՀԱՍՏԱՏԱԳԻՐ

ԱՇԽԱՏԱՆՔԱՅԻՆ ՆԱԽԱԳԻԾ

ՀԱՏԱԿԱԳԾԵՐԻ ՑԱՆԿ

ՀԱՇՎԱՐԿՈՒՄ ԵՎ ՀԱՏԱԿԱԳԾԵՐ ԿԱՏԱՐՎՈՂ ԱՇԽԱՏԱՆՔՆԵՐԻ ՑԱՆԿ

ԱՇԽԱՏԱՆՔԱՅԻՆ ՓԱՍՏԱԹՂԹԵՐԻ ՑԱՆԿ

ՀԱՏԱԿ Բ

ԱՇԽԱՏԱՆՔԱՅԻՆ ՆԱԽԱԳԻԾ

ՀԱՏԱԿԱԳԾԵՐԻ ՑԱՆԿ

ՀԱՇՎԱՐԿՈՒՄ ԵՎ ՀԱՏԱԿԱԳԾԵՐ ԿԱՏԱՐՎՈՂ ԱՇԽԱՏԱՆՔՆԵՐԻ ՑԱՆԿ

ԱՇԽԱՏԱՆՔԱՅԻՆ ՓԱՍՏԱԹՂԹԵՐԻ ՑԱՆԿ

ՀԱՏԱԿ Գ

ԱՇԽԱՏԱՆՔԱՅԻՆ ՆԱԽԱԳԻԾ

ՀԱՏԱԿԱԳԾԵՐԻ ՑԱՆԿ

ՀԱՇՎԱՐԿՈՒՄ ԵՎ ՀԱՏԱԿԱԳԾԵՐ ԿԱՏԱՐՎՈՂ ԱՇԽԱՏԱՆՔՆԵՐԻ ՑԱՆԿ

ԱՇԽԱՏԱՆՔԱՅԻՆ ՓԱՍՏԱԹՂԹԵՐԻ ՑԱՆԿ

ՀԱՏԱԿ Դ

ԱՇԽԱՏԱՆՔԱՅԻՆ ՆԱԽԱԳԻԾ

ՀԱՏԱԿԱԳԾԵՐԻ ՑԱՆԿ

ՀԱՇՎԱՐԿՈՒՄ ԵՎ ՀԱՏԱԿԱԳԾԵՐ ԿԱՏԱՐՎՈՂ ԱՇԽԱՏԱՆՔՆԵՐԻ ՑԱՆԿ

ԱՇԽԱՏԱՆՔԱՅԻՆ ՓԱՍՏԱԹՂԹԵՐԻ ՑԱՆԿ

ՀԱՏԱԿ Ե

ԱՇԽԱՏԱՆՔԱՅԻՆ ՆԱԽԱԳԻԾ

ՀԱՏԱԿԱԳԾԵՐԻ ՑԱՆԿ

ՀԱՇՎԱՐԿՈՒՄ ԵՎ ՀԱՏԱԿԱԳԾԵՐ ԿԱՏԱՐՎՈՂ ԱՇԽԱՏԱՆՔՆԵՐԻ ՑԱՆԿ

ԱՇԽԱՏԱՆՔԱՅԻՆ ՓԱՍՏԱԹՂԹԵՐԻ ՑԱՆԿ

ՀԱՏԱԿ Զ

ԱՇԽԱՏԱՆՔԱՅԻՆ ՆԱԽԱԳԻԾ

ՀԱՏԱԿԱԳԾԵՐԻ ՑԱՆԿ

ՀԱՇՎԱՐԿՈՒՄ ԵՎ ՀԱՏԱԿԱԳԾԵՐ ԿԱՏԱՐՎՈՂ ԱՇԽԱՏԱՆՔՆԵՐԻ ՑԱՆԿ

ԱՇԽԱՏԱՆՔԱՅԻՆ ՓԱՍՏԱԹՂԹԵՐԻ ՑԱՆԿ

ՀԱՏԱԿ Է

ԱՇԽԱՏԱՆՔԱՅԻՆ ՆԱԽԱԳԻԾ

ՀԱՏԱԿԱԳԾԵՐԻ ՑԱՆԿ

ՀԱՇՎԱՐԿՈՒՄ ԵՎ ՀԱՏԱԿԱԳԾԵՐ ԿԱՏԱՐՎՈՂ ԱՇԽԱՏԱՆՔՆԵՐԻ ՑԱՆԿ

ԱՇԽԱՏԱՆՔԱՅԻՆ ՓԱՍՏԱԹՂԹԵՐԻ ՑԱՆԿ

ՀԱՏԱԿ Ը

ԱՇԽԱՏԱՆՔԱՅԻՆ ՆԱԽԱԳԻԾ

ՀԱՏԱԿԱԳԾԵՐԻ ՑԱՆԿ

ՀԱՇՎԱՐԿՈՒՄ ԵՎ ՀԱՏԱԿԱԳԾԵՐ ԿԱՏԱՐՎՈՂ ԱՇԽԱՏԱՆՔՆԵՐԻ ՑԱՆԿ

ԱՇԽԱՏԱՆՔԱՅԻՆ ՓԱՍՏԱԹՂԹԵՐԻ ՑԱՆԿ

ՀԱՏԱԿ Թ

ԱՇԽԱՏԱՆՔԱՅԻՆ ՆԱԽԱԳԻԾ

ՀԱՏԱԿԱԳԾԵՐԻ ՑԱՆԿ

ՀԱՇՎԱՐԿՈՒՄ ԵՎ ՀԱՏԱԿԱԳԾԵՐ ԿԱՏԱՐՎՈՂ ԱՇԽԱՏԱՆՔՆԵՐԻ ՑԱՆԿ

ԱՇԽԱՏԱՆՔԱՅԻՆ ՓԱՍՏԱԹՂԹԵՐԻ ՑԱՆԿ

ՀԱՏԱԿ Ժ

ԱՇԽԱՏԱՆՔԱՅԻՆ ՆԱԽԱԳԻԾ

ՀԱՏԱԿԱԳԾԵՐԻ ՑԱՆԿ

ՀԱՇՎԱՐԿՈՒՄ ԵՎ ՀԱՏԱԿԱԳԾԵՐ ԿԱՏԱՐՎՈՂ ԱՇԽԱՏԱՆՔՆԵՐԻ ՑԱՆԿ

ԱՇԽԱՏԱՆՔԱՅԻՆ ՓԱՍՏԱԹՂԹԵՐԻ ՑԱՆԿ

ՀԱՏԱԿ ԺԱ

ԱՇԽԱՏԱՆՔԱՅԻՆ ՆԱԽԱԳԻԾ

ՀԱՏԱԿԱԳԾԵՐԻ ՑԱՆԿ

ՀԱՇՎԱՐԿՈՒՄ ԵՎ ՀԱՏԱԿԱԳԾԵՐ ԿԱՏԱՐՎՈՂ ԱՇԽԱՏԱՆՔՆԵՐԻ ՑԱՆԿ

ԱՇԽԱՏԱՆՔԱՅԻՆ ՓԱՍՏԱԹՂԹԵՐԻ ՑԱՆԿ

ՀԱՏԱԿ ԺԲ

ԱՇԽԱՏԱՆՔԱՅԻՆ ՆԱԽԱԳԻԾ

ՀԱՏԱԿԱԳԾԵՐԻ ՑԱՆԿ

ՀԱՇՎԱՐԿՈՒՄ ԵՎ ՀԱՏԱԿԱԳԾԵՐ ԿԱՏԱՐՎՈՂ ԱՇԽԱՏԱՆՔՆԵՐԻ ՑԱՆԿ

ԱՇԽԱՏԱՆՔԱՅԻՆ ՓԱՍՏԱԹՂԹԵՐԻ ՑԱՆԿ

ՀԱՏԱԿ ԺԳ

ԱՇԽԱՏԱՆՔԱՅԻՆ ՆԱԽԱԳԻԾ

ՀԱՏԱԿԱԳԾԵՐԻ ՑԱՆԿ

ՀԱՇՎԱՐԿՈՒՄ ԵՎ ՀԱՏԱԿԱԳԾԵՐ ԿԱՏԱՐՎՈՂ ԱՇԽԱՏԱՆՔՆԵՐԻ ՑԱՆԿ

ԱՇԽԱՏԱՆՔԱՅԻՆ ՓԱՍՏԱԹՂԹԵՐԻ ՑԱՆԿ

ՀԱՏԱԿ ԺԴ

ԱՇԽԱՏԱՆՔԱՅԻՆ ՆԱԽԱԳԻԾ

ՀԱՏԱԿԱԳԾԵՐԻ ՑԱՆԿ

ՀԱՇՎԱՐԿՈՒՄ ԵՎ ՀԱՏԱԿԱԳԾԵՐ ԿԱՏԱՐՎՈՂ ԱՇԽԱՏԱՆՔՆԵՐԻ ՑԱՆԿ

ԱՇԽԱՏԱՆՔԱՅԻՆ ՓԱՍՏԱԹՂԹԵՐԻ ՑԱՆԿ

ՀԱՏԱԿ ԺԵ

ԱՇԽԱՏԱՆՔԱՅԻՆ ՆԱԽԱԳԻԾ

ՀԱՏԱԿԱԳԾԵՐԻ ՑԱՆԿ

ՀԱՇՎԱՐԿՈՒՄ ԵՎ ՀԱՏԱԿԱԳԾԵՐ ԿԱՏԱՐՎՈՂ ԱՇԽԱՏԱՆՔՆԵՐԻ ՑԱՆԿ

ԱՇԽԱՏԱՆՔԱՅԻՆ ՓԱՍՏԱԹՂԹԵՐԻ ՑԱՆԿ

ՀԱՏԱԿ ԺԶ

ԱՇԽԱՏԱՆՔԱՅԻՆ ՆԱԽԱԳԻԾ

ՀԱՏԱԿԱԳԾԵՐԻ ՑԱՆԿ

ՀԱՇՎԱՐԿՈՒՄ ԵՎ ՀԱՏԱԿԱԳԾԵՐ ԿԱՏԱՐՎՈՂ ԱՇԽԱՏԱՆՔՆԵՐԻ ՑԱՆԿ

ԱՇԽԱՏԱՆՔԱՅԻՆ ՓԱՍՏԱԹՂԹԵՐԻ ՑԱՆԿ

ՀԱՏԱԿ ԺԷ

ԱՇԽԱՏԱՆՔԱՅԻՆ ՆԱԽԱԳԻԾ

ՀԱՏԱԿԱԳԾԵՐԻ ՑԱՆԿ

ՀԱՇՎԱՐԿՈՒՄ ԵՎ ՀԱՏԱԿԱԳԾԵՐ ԿԱՏԱՐՎՈՂ ԱՇԽԱՏԱՆՔՆԵՐԻ ՑԱՆԿ

ԱՇԽԱՏԱՆՔԱՅԻՆ ՓԱՍՏԱԹՂԹԵՐԻ ՑԱՆԿ

ՀԱՏԱԿ ԺԸ

ԱՇԽԱՏԱՆՔԱՅԻՆ ՆԱԽԱԳԻԾ

ՀԱՏԱԿԱԳԾԵՐԻ ՑԱՆԿ

ՀԱՇՎԱՐԿՈՒՄ ԵՎ ՀԱՏԱԿԱԳԾԵՐ ԿԱՏԱՐՎՈՂ ԱՇԽԱՏԱՆՔՆԵՐԻ ՑԱՆԿ

ԱՇԽԱՏԱՆՔԱՅԻՆ ՓԱՍՏԱԹՂԹԵՐԻ ՑԱՆԿ

ՀԱՏԱԿ ԺԹ

ԱՇԽԱՏԱՆՔԱՅԻՆ ՆԱԽԱԳԻԾ

ՀԱՏԱԿԱԳԾԵՐԻ ՑԱՆԿ

ՀԱՇՎԱՐԿՈՒՄ ԵՎ ՀԱՏԱԿԱԳԾԵՐ ԿԱՏԱՐՎՈՂ ԱՇԽԱՏԱՆՔՆԵՐԻ ՑԱՆԿ

ԱՇԽԱՏԱՆՔԱՅԻՆ ՓԱՍՏԱԹՂԹԵՐԻ ՑԱՆԿ

ՀԱՏԱԿ Ի

ԱՇԽԱՏԱՆՔԱՅԻՆ ՆԱԽԱԳԻԾ

ՀԱՏԱԿԱԳԾԵՐԻ ՑԱՆԿ

ՀԱՇՎԱՐԿՈՒՄ ԵՎ ՀԱՏԱԿԱԳԾԵՐ ԿԱՏԱՐՎՈՂ ԱՇԽԱՏԱՆՔՆԵՐԻ ՑԱՆԿ

ԱՇԽԱՏԱՆՔԱՅԻՆ ՓԱՍՏԱԹՂԹԵՐԻ ՑԱՆԿ

ՀԱՏԱԿ ԻԱ

ԱՇԽԱՏԱՆՔԱՅԻՆ ՆԱԽԱԳԻԾ

ՀԱՏԱԿԱԳԾԵՐԻ ՑԱՆԿ

ՀԱՇՎԱՐԿՈՒՄ ԵՎ ՀԱՏԱԿԱԳԾԵՐ ԿԱՏԱՐՎՈՂ ԱՇԽԱՏԱՆՔՆԵՐԻ ՑԱՆԿ

ԱՇԽԱՏԱՆՔԱՅԻՆ ՓԱՍՏԱԹՂԹԵՐԻ ՑԱՆԿ

ՀԱՏԱԿ ԻԲ

ԱՇԽԱՏԱՆՔԱՅԻՆ ՆԱԽԱԳԻԾ

ՀԱՏԱԿԱԳԾԵՐԻ ՑԱՆԿ

ՀԱՇՎԱՐԿՈՒՄ ԵՎ ՀԱՏԱԿԱԳԾԵՐ ԿԱՏԱՐՎՈՂ ԱՇԽԱՏԱՆՔՆԵՐԻ ՑԱՆԿ

ԱՇԽԱՏԱՆՔԱՅԻՆ ՓԱՍՏԱԹՂԹԵՐԻ ՑԱՆԿ

ՀԱՏԱԿ ԻԳ

ԱՇԽԱՏԱՆՔԱՅԻՆ ՆԱԽԱԳԻԾ

ՀԱՏԱԿԱԳԾԵՐԻ ՑԱՆԿ

ՀԱՇՎԱՐԿՈՒՄ ԵՎ ՀԱՏԱԿԱԳԾԵՐ ԿԱՏԱՐՎՈՂ ԱՇԽԱՏԱՆՔՆԵՐԻ ՑԱՆԿ

ԱՇԽԱՏԱՆՔԱՅԻՆ ՓԱՍՏԱԹՂԹԵՐԻ ՑԱՆԿ

ՀԱՏԱԿ ԻԴ

ԱՇԽԱՏԱՆՔԱՅԻՆ ՆԱԽԱԳԻԾ

ՀԱՏԱԿԱԳԾԵՐԻ ՑԱՆԿ

ՀԱՇՎԱՐԿՈՒՄ ԵՎ ՀԱՏԱԿԱԳԾԵՐ ԿԱՏԱՐՎՈՂ ԱՇԽԱՏԱՆՔՆԵՐԻ ՑԱՆԿ

ԱՇԽԱՏԱՆՔԱՅԻՆ ՓԱՍՏԱԹՂԹԵՐԻ ՑԱՆԿ

ՀԱՏԱԿ ԻԵ

ԱՇԽԱՏԱՆՔԱՅԻՆ ՆԱԽԱԳԻԾ

ՀԱՏԱԿԱԳԾԵՐԻ ՑԱՆԿ

ՀԱՇՎԱՐԿՈՒՄ ԵՎ ՀԱՏԱԿԱԳԾԵՐ ԿԱՏԱՐՎՈՂ ԱՇԽԱՏԱՆՔՆԵՐԻ ՑԱՆԿ

ԱՇԽԱՏԱՆՔԱՅԻՆ ՓԱՍՏԱԹՂԹԵՐԻ ՑԱՆԿ

ՀԱՏԱԿ ԻԶ

ԱՇԽԱՏԱՆՔԱՅԻՆ ՆԱԽԱԳԻԾ

ՀԱՏԱԿԱԳԾԵՐԻ ՑԱՆԿ

ՀԱՇՎԱՐԿՈՒՄ ԵՎ ՀԱՏԱԿԱԳԾԵՐ ԿԱՏԱՐՎՈՂ ԱՇԽԱՏԱՆՔՆԵՐԻ ՑԱՆԿ

ԱՇԽԱՏԱՆՔԱՅԻՆ ՓԱՍՏԱԹՂԹԵՐԻ ՑԱՆԿ

ՀԱՏԱԿ ԻԷ

ԱՇԽԱՏԱՆՔԱՅԻՆ ՆԱԽԱԳԻԾ

ՀԱՏԱԿԱԳԾԵՐԻ ՑԱՆԿ

ՀԱՇՎԱՐԿՈՒՄ ԵՎ ՀԱՏԱԿԱԳԾԵՐ ԿԱՏԱՐՎՈՂ ԱՇԽԱՏԱՆՔՆԵՐԻ ՑԱՆԿ

ԱՇԽԱՏԱՆՔԱՅԻՆ ՓԱՍՏԱԹՂԹԵՐԻ ՑԱՆԿ

ՀԱՏԱԿ ԻԸ

ԱՇԽԱՏԱՆՔԱՅԻՆ ՆԱԽԱԳԻԾ

ՀԱՏԱԿԱԳԾԵՐԻ ՑԱՆԿ

ՀԱՇՎԱՐԿՈՒՄ ԵՎ ՀԱՏԱԿԱԳԾԵՐ ԿԱՏԱՐՎՈՂ ԱՇԽԱՏԱՆՔՆԵՐԻ ՑԱՆԿ

ԱՇԽԱՏԱՆՔԱՅԻՆ ՓԱՍՏԱԹՂԹԵՐԻ ՑԱՆԿ

ՀԱՏԱԿ ԻԹ

ԱՇԽԱՏԱՆՔԱՅԻՆ ՆԱԽԱԳԻԾ

ՀԱՏԱԿԱԳԾԵՐԻ ՑԱՆԿ

ՀԱՇՎԱՐԿՈՒՄ ԵՎ ՀԱՏԱԿԱԳԾԵՐ ԿԱՏԱՐՎՈՂ ԱՇԽԱՏԱՆՔՆԵՐԻ ՑԱՆԿ

ԱՇԽԱՏԱՆՔԱՅԻՆ ՓԱՍՏԱԹՂԹԵՐԻ ՑԱՆԿ

ՀԱՏԱԿ Լ

ԱՇԽԱՏԱՆՔԱՅԻՆ ՆԱԽԱԳԻԾ

ՀԱՏԱԿԱԳԾԵՐԻ ՑԱՆԿ

ՀԱՇՎԱՐԿՈՒՄ ԵՎ ՀԱՏԱԿԱԳԾԵՐ ԿԱՏԱՐՎՈՂ ԱՇԽԱՏԱՆՔՆԵՐԻ ՑԱՆԿ

ԱՇԽԱՏԱՆՔԱՅԻՆ ՓԱՍՏԱԹՂԹԵՐԻ ՑԱՆԿ

ՀԱՏԱԿ ԼԱ

ԱՇԽԱՏԱՆՔԱՅԻՆ ՆԱԽԱԳԻԾ

ՀԱՏԱԿԱԳԾԵՐԻ ՑԱՆԿ

ՀԱՇՎԱՐԿՈՒՄ ԵՎ ՀԱՏԱԿԱԳԾԵՐ ԿԱՏԱՐՎՈՂ ԱՇԽԱՏԱՆՔՆԵՐԻ ՑԱՆԿ

ԱՇԽԱՏԱՆՔԱՅԻՆ ՓԱՍՏԱԹՂԹԵՐԻ ՑԱՆԿ

ՀԱՏԱԿ ԼԲ

ԱՇԽԱՏԱՆՔԱՅԻՆ ՆԱԽԱԳԻԾ

ՀԱՏԱԿԱԳԾԵՐԻ ՑԱՆԿ

ՀԱՇՎԱՐԿՈՒՄ ԵՎ ՀԱՏԱԿԱԳԾԵՐ ԿԱՏԱՐՎՈՂ ԱՇԽԱՏԱՆՔՆԵՐԻ ՑԱՆԿ

ԱՇԽԱՏԱՆՔԱՅԻՆ ՓԱՍՏԱԹՂԹԵՐԻ ՑԱՆԿ

ՀԱՏԱԿ ԼԳ

ԱՇԽԱՏԱՆՔԱՅԻՆ ՆԱԽԱԳԻԾ

ՀԱՏԱԿԱԳԾԵՐԻ ՑԱՆԿ

ՀԱՇՎԱՐԿՈՒՄ ԵՎ ՀԱՏԱԿԱԳԾԵՐ ԿԱՏԱՐՎՈՂ ԱՇԽԱՏԱՆՔՆԵՐԻ ՑԱՆԿ

ԱՇԽԱՏԱՆՔԱՅԻՆ ՓԱՍՏԱԹՂԹԵՐԻ ՑԱՆԿ

ՀԱՏԱԿ ԼԴ

ԱՇԽԱՏԱՆՔԱՅԻՆ ՆԱԽԱԳԻԾ

ՀԱՏԱԿԱԳԾԵՐԻ ՑԱՆԿ

ՀԱՇՎԱՐԿՈՒՄ ԵՎ ՀԱՏԱԿԱԳԾԵՐ ԿԱՏԱՐՎՈՂ ԱՇԽԱՏԱՆՔՆԵՐԻ ՑԱՆԿ

ԱՇԽԱՏԱՆՔԱՅԻՆ ՓԱՍՏԱԹՂԹԵՐԻ ՑԱՆԿ

ՀԱՏԱԿ ԼԵ

ԱՇԽԱՏԱՆՔԱՅԻՆ ՆԱԽԱԳԻԾ

ՀԱՏԱԿԱԳԾԵՐԻ ՑԱՆԿ

ՀԱՇՎԱՐԿՈՒՄ ԵՎ ՀԱՏԱԿԱԳԾԵՐ ԿԱՏԱՐՎՈՂ ԱՇԽԱՏԱՆՔՆԵՐԻ ՑԱՆԿ

ԱՇԽԱՏԱՆՔԱՅԻՆ ՓԱՍՏԱԹՂԹԵՐԻ ՑԱՆԿ

ՀԱՏԱԿ ԼԶ

ԱՇԽԱՏԱՆՔԱՅԻՆ ՆԱԽԱԳԻԾ

ՀԱՏԱԿԱԳԾԵՐԻ ՑԱՆԿ

ՀԱՇՎԱՐԿՈՒՄ ԵՎ ՀԱՏԱԿԱԳԾԵՐ ԿԱՏԱՐՎՈՂ ԱՇԽԱՏԱՆՔՆԵՐԻ ՑԱՆԿ

ԱՇԽԱՏԱՆՔԱՅԻՆ ՓԱՍՏԱԹՂԹԵՐԻ ՑԱՆԿ

ՀԱՏԱԿ ԼԷ

ԱՇԽԱՏԱՆՔԱՅԻՆ ՆԱԽԱԳԻԾ

ՀԱՏԱԿԱԳԾԵՐԻ ՑԱՆԿ

ՀԱՇՎԱՐԿՈՒՄ ԵՎ ՀԱՏԱԿԱԳԾԵՐ ԿԱՏԱՐՎՈՂ ԱՇԽԱՏԱՆՔՆԵՐԻ ՑԱՆԿ

ԱՇԽԱՏԱՆՔԱՅԻՆ ՓԱՍՏԱԹՂԹԵՐԻ ՑԱՆԿ

ՀԱՏԱԿ ԼԸ

ԱՇԽԱՏԱՆՔԱՅԻՆ ՆԱԽԱԳԻԾ

ՀԱՏԱԿԱԳԾԵՐԻ ՑԱՆԿ

ՀԱՇՎԱՐԿՈՒՄ ԵՎ ՀԱՏԱԿԱԳԾԵՐ ԿԱՏԱՐՎՈՂ ԱՇԽԱՏԱՆՔՆԵՐԻ ՑԱՆԿ

ԱՇԽԱՏԱՆՔԱՅԻՆ ՓԱՍՏԱԹՂԹԵՐԻ ՑԱՆԿ

ՀԱՏԱԿ ԼԹ

ԱՇԽԱՏԱՆՔԱՅԻՆ ՆԱԽԱԳԻԾ

ՀԱՏԱԿԱԳԾԵՐԻ ՑԱՆԿ

ՀԱՇՎԱՐԿՈՒՄ ԵՎ ՀԱՏԱԿԱԳԾԵՐ ԿԱՏԱՐՎՈՂ ԱՇԽԱՏԱՆՔՆԵՐԻ ՑԱՆԿ

ԱՇԽԱՏԱՆՔԱՅԻՆ ՓԱՍՏԱԹՂԹԵՐԻ ՑԱՆԿ

ՀԱՏԱԿ Խ

ԱՇԽԱՏԱՆՔԱՅԻՆ ՆԱԽԱԳԻԾ

ՀԱՏԱԿԱԳԾԵՐԻ ՑԱՆԿ

ՀԱՇՎԱՐԿՈՒՄ ԵՎ ՀԱՏԱԿԱԳԾԵՐ ԿԱՏԱՐՎՈՂ ԱՇԽԱՏԱՆՔՆԵՐԻ ՑԱՆԿ

ԱՇԽԱՏԱՆՔԱՅԻՆ ՓԱՍՏԱԹՂԹԵՐԻ ՑԱՆԿ

ՀԱՏԱԿ ԽԱ

ԱՇԽԱՏԱՆՔԱՅԻՆ ՆԱԽԱԳԻԾ

ՀԱՏԱԿԱԳԾԵՐԻ ՑԱՆԿ

ՀԱՇՎԱՐԿՈՒՄ ԵՎ ՀԱՏԱԿԱԳԾԵՐ ԿԱՏԱՐՎՈՂ ԱՇԽԱՏԱՆՔՆԵՐԻ ՑԱՆԿ

ԱՇԽԱՏԱՆՔԱՅԻՆ ՓԱՍՏԱԹՂԹԵՐԻ ՑԱՆԿ

ՀԱՏԱԿ ԽԲ

ԱՇԽԱՏԱՆՔԱՅԻՆ ՆԱԽԱԳԻԾ

ՀԱՏԱԿԱԳԾԵՐԻ ՑԱՆԿ

ՀԱՇՎԱՐԿՈՒՄ ԵՎ ՀԱՏԱԿԱԳԾԵՐ ԿԱՏԱՐՎՈՂ ԱՇԽԱՏԱՆՔՆԵՐԻ ՑԱՆԿ

ԱՇԽԱՏԱՆՔԱՅԻՆ ՓԱՍՏԱԹՂԹԵՐԻ ՑԱՆԿ

ՀԱՏԱԿ ԽԳ

ԱՇԽԱՏԱՆՔԱՅԻՆ ՆԱԽԱԳԻԾ

ՀԱՏԱԿԱԳԾԵՐԻ ՑԱՆԿ

ՀԱՇՎԱՐԿՈՒՄ ԵՎ ՀԱՏԱԿԱԳԾԵՐ ԿԱՏԱՐՎՈՂ ԱՇԽԱՏԱՆՔՆԵՐԻ ՑԱՆԿ

ԱՇԽԱՏԱՆՔԱՅԻՆ ՓԱՍՏԱԹՂԹԵՐԻ ՑԱՆԿ

ՀԱՏԱԿ ԽԴ

ԱՇԽԱՏԱՆՔԱՅԻՆ ՆԱԽԱԳԻԾ

ՀԱՏԱԿԱԳԾԵՐԻ ՑԱՆԿ

ՀԱՇՎԱՐԿՈՒՄ ԵՎ ՀԱՏԱԿԱԳԾԵՐ ԿԱՏԱՐՎՈՂ ԱՇԽԱՏԱՆՔՆԵՐԻ ՑԱՆԿ

ԱՇԽԱՏԱՆՔԱՅԻՆ ՓԱՍՏԱԹՂԹԵՐԻ ՑԱՆԿ

ՀԱՏԱԿ ԽԵ

ԱՇԽԱՏԱՆՔԱՅԻՆ ՆԱԽԱԳԻԾ

ՀԱՏԱԿԱԳԾԵՐԻ ՑԱՆԿ

ՀԱՇՎԱՐԿՈՒՄ ԵՎ ՀԱՏԱԿԱԳԾԵՐ ԿԱՏԱՐՎՈՂ ԱՇԽԱՏԱՆՔՆԵՐԻ ՑԱՆԿ

ԱՇԽԱՏԱՆՔԱՅԻՆ ՓԱՍՏԱԹՂԹԵՐԻ ՑԱՆԿ

ՀԱՏԱԿ ԽԶ

ԱՇԽԱՏԱՆՔԱՅԻՆ ՆԱԽԱԳԻԾ

ՀԱՏԱԿԱԳԾԵՐԻ ՑԱՆԿ

ՀԱՇՎԱՐԿՈՒՄ ԵՎ ՀԱՏԱԿԱԳԾԵՐ ԿԱՏԱՐՎՈՂ ԱՇԽԱՏԱՆՔՆԵՐԻ ՑԱՆԿ

ԱՇԽԱՏԱՆՔԱՅԻՆ ՓԱՍՏԱԹՂԹԵՐԻ ՑԱՆԿ

ՀԱՏԱԿ ԽԷ

ԱՇԽԱՏԱՆՔԱՅԻՆ ՆԱԽԱԳԻԾ

ՀԱՏԱԿԱԳԾԵՐԻ ՑԱՆԿ

ՀԱՇՎԱՐԿՈՒՄ ԵՎ ՀԱՏԱԿԱԳԾԵՐ ԿԱՏԱՐՎՈՂ ԱՇԽԱՏԱՆՔՆԵՐԻ ՑԱՆԿ

ԱՇԽԱՏԱՆՔԱՅԻՆ ՓԱՍՏԱԹՂԹԵՐԻ ՑԱՆԿ

ՀԱՏԱԿ ԽԸ

ԱՇԽԱՏԱՆՔԱՅԻՆ ՆԱԽԱԳԻԾ

ՀԱՏԱԿԱԳԾԵՐԻ ՑԱՆԿ

ՀԱՇՎԱՐԿՈՒՄ ԵՎ ՀԱՏԱԿԱԳԾԵՐ ԿԱՏԱՐՎՈՂ ԱՇԽԱՏԱՆՔՆԵՐԻ ՑԱՆԿ

ԱՇԽԱՏԱՆՔԱՅԻՆ ՓԱՍՏԱԹՂԹԵՐԻ ՑԱՆԿ

ՀԱՏԱԿ ԽԹ

ԱՇԽԱՏԱՆՔԱՅԻՆ ՆԱԽԱԳԻԾ

ՀԱՏԱԿԱԳԾԵՐԻ ՑԱՆԿ

ՀԱՇՎԱՐԿՈՒՄ ԵՎ ՀԱՏԱԿԱԳԾԵՐ ԿԱՏԱՐՎՈՂ ԱՇԽԱՏԱՆՔՆԵՐԻ ՑԱՆԿ

ԱՇԽԱՏԱՆՔԱՅԻՆ ՓԱՍՏԱԹՂԹԵՐԻ ՑԱՆԿ

ՀԱՏԱԿ Ծ

ԱՇԽԱՏԱՆՔԱՅԻՆ ՆԱԽԱԳԻԾ

ՀԱՏԱԿԱԳԾԵՐԻ ՑԱՆԿ

ՀԱՇՎԱՐԿՈՒՄ ԵՎ ՀԱՏԱԿԱԳԾԵՐ ԿԱՏԱՐՎՈՂ ԱՇԽԱՏԱՆՔՆԵՐԻ ՑԱՆԿ

ԱՇԽԱՏԱՆՔԱՅԻՆ ՓԱՍՏԱԹՂԹԵՐԻ ՑԱՆԿ

ՀԱՏԱԿ ԾԱ

ԱՇԽԱՏԱՆՔԱՅԻՆ ՆԱԽԱԳԻԾ

ՀԱՏԱԿԱԳԾԵՐԻ ՑԱՆԿ

ՀԱՇՎԱՐԿՈՒՄ ԵՎ ՀԱՏԱԿԱԳԾԵՐ ԿԱՏԱՐՎՈՂ ԱՇԽԱՏԱՆՔՆԵՐԻ ՑԱՆԿ

ԱՇԽԱՏԱՆՔԱՅԻՆ ՓԱՍՏԱԹՂԹԵՐԻ ՑԱՆԿ

ՀԱՏԱԿ ԾԲ

ԱՇԽԱՏԱՆՔԱՅԻՆ ՆԱԽԱԳԻԾ

ՀԱՏԱԿԱԳԾԵՐԻ ՑԱՆԿ

ՀԱՇՎԱՐԿՈՒՄ ԵՎ ՀԱՏԱԿԱԳԾԵՐ ԿԱՏԱՐՎՈՂ ԱՇԽԱՏԱՆՔՆԵՐԻ ՑԱՆԿ

ԱՇԽԱՏԱՆՔԱՅԻՆ ՓԱՍՏԱԹՂԹԵՐԻ ՑԱՆԿ

ՀԱՏԱԿ ԾԳ

ԱՇԽԱՏԱՆՔԱՅԻՆ ՆԱԽԱԳԻԾ

ՀԱՏԱԿԱԳԾԵՐԻ ՑԱՆԿ

ՀԱՇՎԱՐԿՈՒՄ ԵՎ ՀԱՏԱԿԱԳԾԵՐ ԿԱՏԱՐՎՈՂ ԱՇԽԱՏԱՆՔՆԵՐԻ ՑԱՆԿ

ԱՇԽԱՏԱՆՔԱՅԻՆ ՓԱՍՏԱԹՂԹԵՐԻ ՑԱՆԿ

ՀԱՏԱԿ ԾԴ

ԱՇԽԱՏԱՆՔԱՅԻՆ ՆԱԽԱԳԻԾ

ՀԱՏԱԿԱԳԾԵՐԻ ՑԱՆԿ

ՀԱՇՎԱՐԿՈՒՄ ԵՎ ՀԱՏԱԿԱԳԾԵՐ ԿԱՏԱՐՎՈՂ ԱՇԽԱՏԱՆՔՆԵՐԻ ՑԱՆԿ

ԱՇԽԱՏԱՆՔԱՅԻՆ ՓԱՍՏԱԹՂԹԵՐԻ ՑԱՆԿ

ՀԱՏԱԿ ԾԵ

ԱՇԽԱՏԱՆՔԱՅԻՆ ՆԱԽԱԳԻԾ

ՀԱՏԱԿԱԳԾԵՐԻ ՑԱՆԿ

ՀԱՇՎԱՐԿՈՒՄ ԵՎ ՀԱՏԱԿԱԳԾԵՐ ԿԱՏԱՐՎՈՂ ԱՇԽԱՏԱՆՔՆԵՐԻ ՑԱՆԿ

ԱՇԽԱՏԱՆՔԱՅԻՆ ՓԱՍՏԱԹՂԹԵՐԻ ՑԱՆԿ

ՀԱՏԱԿ ԾԶ

ԱՇԽԱՏԱՆՔԱՅԻՆ ՆԱԽԱԳԻԾ

ՀԱՏԱԿԱԳԾԵՐԻ ՑԱՆԿ

ՀԱՇՎԱՐԿՈՒՄ ԵՎ ՀԱՏԱԿԱԳԾԵՐ ԿԱՏԱՐՎՈՂ ԱՇԽԱՏԱՆՔՆԵՐԻ ՑԱՆԿ

ԱՇԽԱՏԱՆՔԱՅԻՆ ՓԱՍՏԱԹՂԹԵՐԻ ՑԱՆԿ

ՀԱՏԱԿ ԾԷ

ԱՇԽԱՏԱՆՔԱՅԻՆ ՆԱԽԱԳԻԾ

ՀԱՏԱԿԱԳԾԵՐԻ ՑԱՆԿ

ՀԱՇՎԱՐԿՈՒՄ ԵՎ ՀԱՏԱԿԱԳԾԵՐ ԿԱՏԱՐՎՈՂ ԱՇԽԱՏԱՆՔՆԵՐԻ ՑԱՆԿ

ԱՇԽԱՏԱՆՔԱՅԻՆ ՓԱՍՏԱԹՂԹԵՐԻ ՑԱՆԿ

ՀԱՏԱԿ ԾԸ

ԱՇԽԱՏԱՆՔԱՅԻՆ ՆԱԽԱԳԻԾ

ՀԱՏԱԿԱԳԾԵՐԻ ՑԱՆԿ

ՀԱՇՎԱՐԿՈՒՄ ԵՎ ՀԱՏԱԿԱԳԾԵՐ ԿԱՏԱՐՎՈՂ ԱՇԽԱՏԱՆՔՆԵՐԻ ՑԱՆԿ

ԱՇԽԱՏԱՆՔԱՅԻՆ ՓԱՍՏԱԹՂԹԵՐԻ ՑԱՆԿ

ՀԱՏԱԿ ԾԹ

ԱՇԽԱՏԱՆՔԱՅԻՆ ՆԱԽԱԳԻԾ

ՀԱՏԱԿԱԳԾԵՐԻ ՑԱՆԿ

ՀԱՇՎԱՐԿՈՒՄ ԵՎ ՀԱՏԱԿԱԳԾԵՐ ԿԱՏԱՐՎՈՂ ԱՇԽԱՏԱՆՔՆԵՐԻ ՑԱՆԿ

ԱՇԽԱՏԱՆՔԱՅԻՆ ՓԱՍՏԱԹՂԹԵՐԻ ՑԱՆԿ

ՀԱՏԱԿ Կ

ԱՇԽԱՏԱՆՔԱՅԻՆ ՆԱԽԱԳԻԾ

ՀԱՏԱԿԱԳԾԵՐԻ Ց

# დამხმარე შენობის სახურავის გეგმა

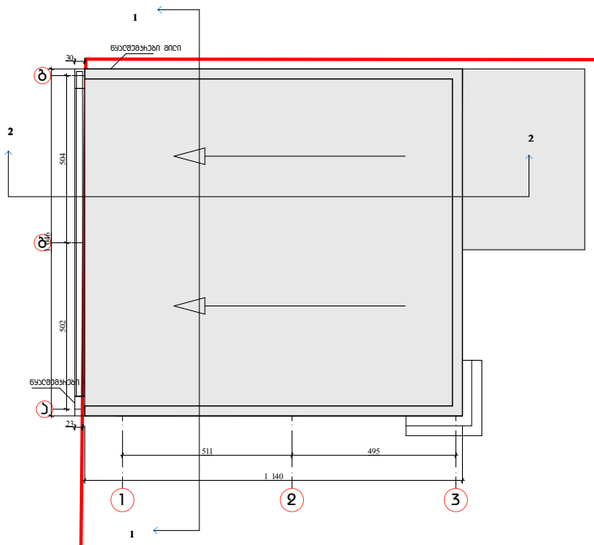


სზზ-1 1821მ²

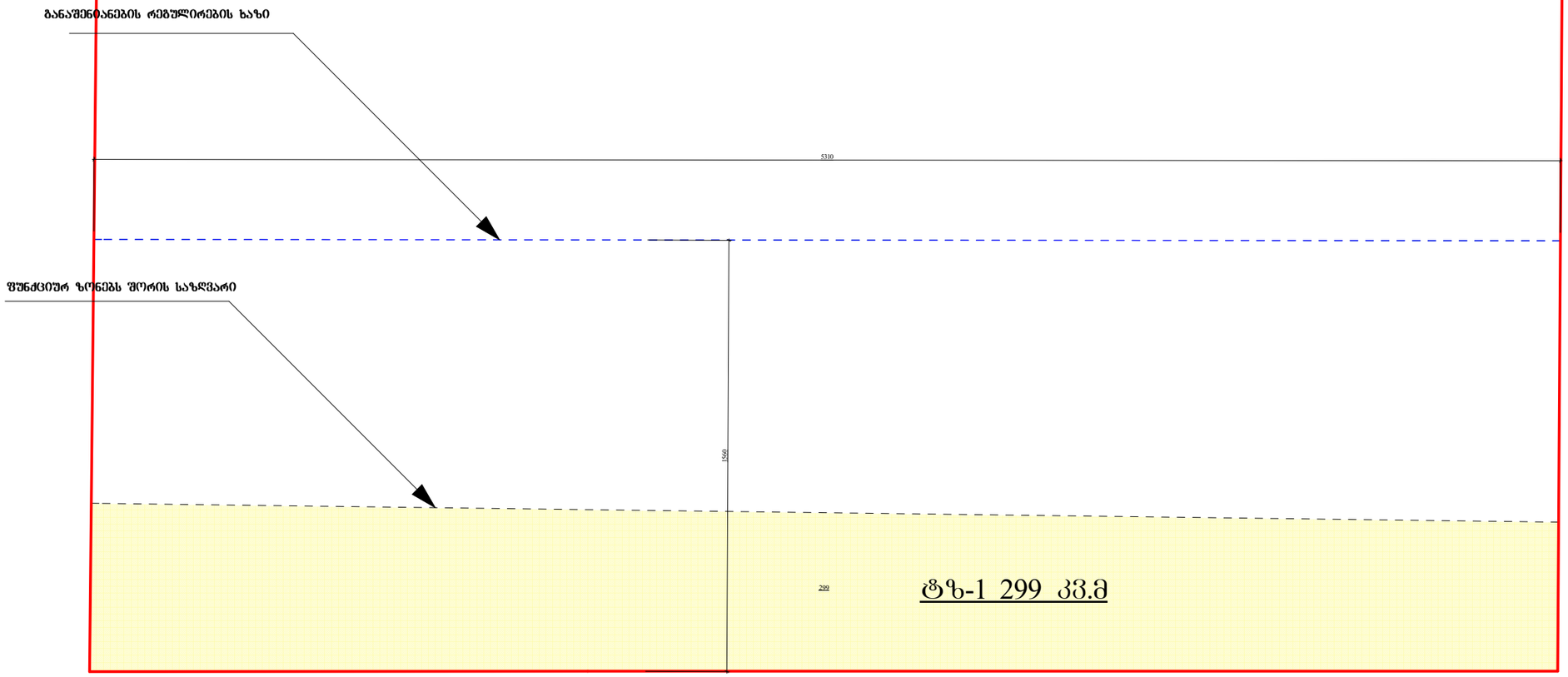


| | |
|---|---|
| ტექნიკური მაჩვენებლები | |
| II სართულის საერთო ფართი - 208.2 მ² | |
| შენიშვნები | |
| შენობის ფასადები და კონსტრუქციები არ შეესაბამება ნავად მასალებს | |
| დამკვეთი | შპს "ლუკა M" , ID:400007256 |
| პროექტი | საოჯახო სახლთან |
| მისამართი | თბილისი,დიდი დილომი,ვეფხისტყაოსნის ქ |
| დირექტორი | გ.გომელაური |
| პროექტის ავტორი | გვარი: ხელმოწერა<br>ა.სეხნიძე<br><br>ა.სეხნიძე |
| დაამუშავა | |
| არქიტექტურული ნაწილი | |
| მასშტაბი | თბილისი |
| 1:100 | ნახაზი |
| სტადია / ფურცელი / სულ | |