შენობის დემონტაჟის ორგანიზების პროექტი

შპს "აკად. ნოდარ ყიფშიძის სახელობის
თერაპიის ეროვნული ცენტრი"

დირექტორი: ა. ხარებავა

თბილისი 2017

ნახაზების ჩამონათვალი

№	ფურცელი	დასახელება	შენიშვნა
1	01	განმარტებითი ბარათი	
2	02	მანქანა-მექანიზმების მახასიათებლები	
3	03	დემონტაჟის კალენდარული გრაფიკი	
4	04	გენგეგმა	
5	05	სარდაფის სართულის გეგმა მ. 1:200	
6	06	პირველი სართულის გეგმა მ. 1:200	
7	07	მეორე სართულის გეგმა მ. 1:200	
8	08	მესამე სართულის გეგმა მ. 1:200	
9	09	მეოთხე სართულის გეგმა მ. 1:200	
10	10	მეხუთე სართულის გეგმა მ. 1:200	
11	11	მეექვსე სართულის გეგმა მ. 1:200	
12	12	გადახურვის გეგმა მ. 1:200	
13	13	ფასადი 1-12 ღერძებში მ. 1:200	
14	14	ფასადი 12-1 ღერძებში მ. 1:200	
15	15	ფასადი ა-დ; ფასადი დ-ა მ. 1:200	
16	16	სადემონტაჟო შენობის ჭრილი მ. 1:200	
17	17	ტერიტორიის ფოტოები	გადაღების თარიღი: 31.03.2017

განმარტებითი ბარათი

სადემონტაჟო სამუშაოები

1. ორგანიზაცია ამუშავებს სამუშაოთა წარმოების პროექტს. ამ პროექტის შედგენა უნდა ხდებოდეს მშენებლობის ორგანიზაციის პროექტში მიღებული გადაწყვეტილების შესაბამისად. მოსამზადებელ პერიოდში უნდა მოხდეს: ხალხის გაყვანა სადემონტაჟო შენობიდან, გარე და შიგა ქსელების გამორთვა, სახურავიდან ანტენების და ქსელების მოხსნა, დროებითი შენობების დაყენება სამუშაოთა მწარმოებლის სურვილის შესაბამისად - შენობის ოთხივე მხრიდან ღობის დაყენება, დროებითი გასასვლელების მოწყობა, სამშენებლო მოედნის უზრუნველყოფა დროებითი წყლით და ენერგიით არსებული ქსელებიდან, აქტის შედგენა მოსამზადებელი პერიოდის სამუშაოების შესახებ.

2. სადემონტაჟო სამუშაოების განხორციელება უნდა მოხდეს ზემოდან ქვევით. აკრძალულია: სადემონტაჟო სამუშაოების განხორციელება ორი იარუსის (ვერტიკალური თანმიმდევრობით) კონსტრუქციების ერთად. სამუშაოების დროს უდნა იყოს გათვალსიწინებული: ყველა კონსტრუქციის დროებითი გამაგრება. მუშების სათანადო ინსტრუქტაჟი და უზრუნველყოფა სპეციალური ქამრებით და სათვალეებით. ნაგვის გატანა: პირდაპირ მანქანაში. აქტის შედგენა ძირითადი პერიოდის სამუშაოების შესახებ. ავარიული სიტუაციის შემთხვევაში უნდა მოხდეს სამუშაოების შეჩერება და ყველა სადემონტაჟო კონსტრუქციების გამაგრება. ყველა საშიში ადგილი უნდა იყოს შემოღობილი და განათებული ღამის საათებში. მშენებლობის ორგანიზაციის პროექტში გათვალისწინებულია სადემონატაჟო სამუშაოების განხორციელება ორ რიგად.

3. სახურავის დემონტაჟი უნდა მოხდეს საავტომობილო ამწის მეშვეობით. შენობის კედლების დემონტაჟი უნდა მოხდეს ასევე საავტომობილო ამწის მეშვეობით. სართულშუა გადახურვის დემონტაჟი ხდება, გადახურვისა და კედლების დემონტაჟის შემდეგ, ასევე საავტომობილო ამწის მეშვეობით. ტიხრების დემონტაჟი ხდება ზემოთ განლაგებული გადახურვის დემონტაჟის შემდეგ.

4. ნაგვის და სამშენებლო ნარჩენების გატანა უნდა მოხდეს სპეციალური სატვირთო მანქანებით.

5. ვინაიდან მშენებლობის ხანგრძლივობა არ არის ასახული Снип 1.04.03-85, სადემონტაჟო სამუშაოების ხანგრძლივობა მივიღოთ პირობითად T=180 დღე, სადაც 10 დღე არის მოსამზადებელი პერიოდის ხანგრძლივობა.

6. დემონტაჟის ორგანიზაციის პროექტში მომუშავეთა შრომის უსაფრთხოების და სანიტარულ-ჰიგიენური წყაროთ წარმოდგენილია Снип III-4-80*

სადემონტაჟო ობიექტის ტექნიკურ ეკონომიკური მაჩვენებლები

* მიწის ნაკვეთის ფართობი - 6267.00 კვ.მ.
* საერთო ფართობი - 1115 კვ.მ.
* სადემონტაჟო შენობა-ნაგებობების ჯამური ფართობი 7847 კვ.მ
* სამშენებლო მოცულობა - 30216 (კუბ.მ.)
* 0.00 ნიშნულის ზევით - 26425.5 (კუბ.მ.)
* 0.00 ნიშნულის ქვევით - 3790.5 (კუბ.მ.)

შპს "აკადემიკოს ნოდარ ჯიშკარიანის სახელობის თერაპიის ეროვნული ცენტრი"			თერაპიის ინსტიტუტის შენობის დემონტაჟის პროექტი				
დირექტორი		ა. ხარებავა	დემონტაჟის პროექტი				
არქიტექტორი		მ. როქვა	განმარტებითი ბარათი				
			სტადია	ფურცელი	ფურც. რაოდ.	მასშტაბი	თარიღი
			მპ	01	16		02.2017

საავტომობილო ამწე Liebherr LTM 1050

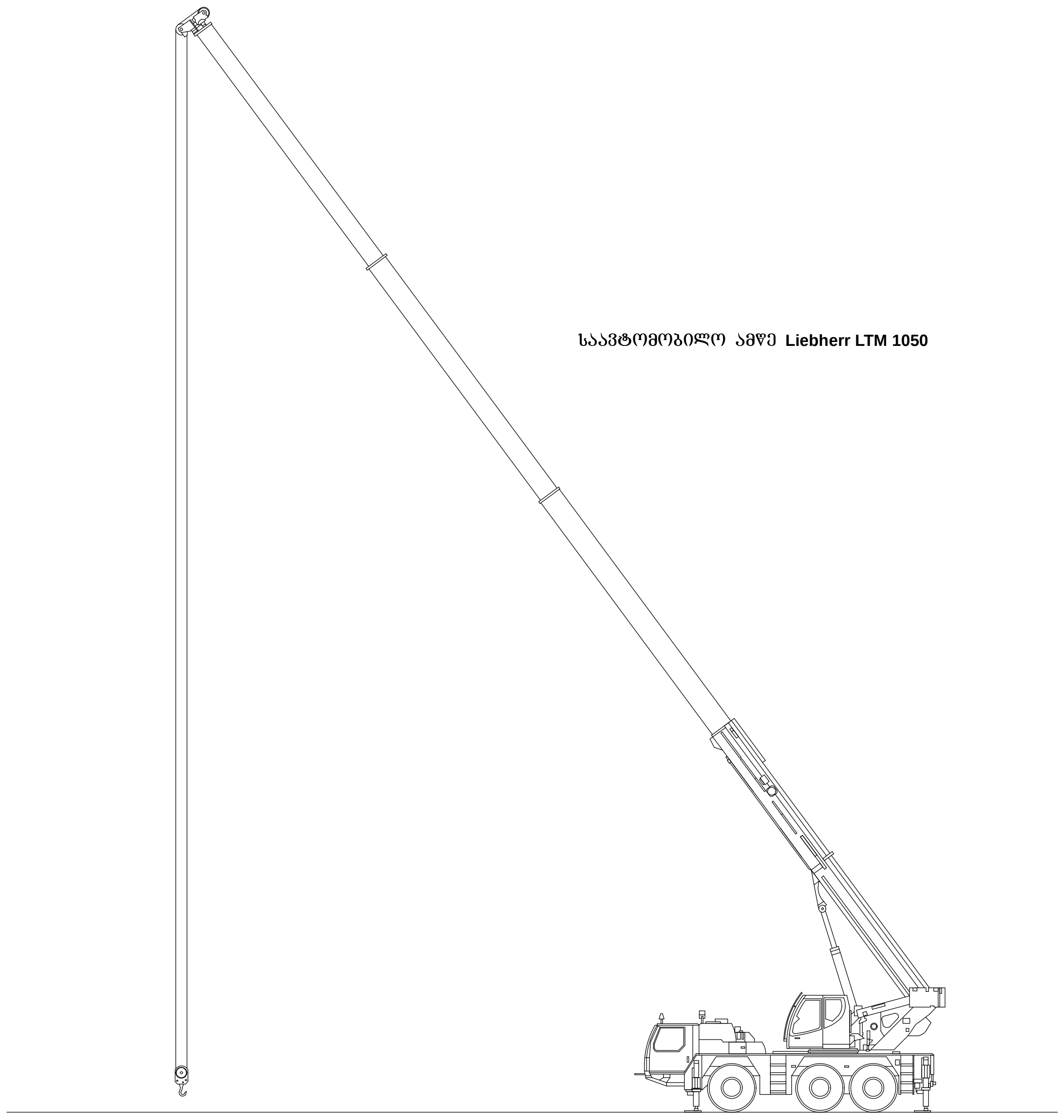

ექსკავატორი TO-49

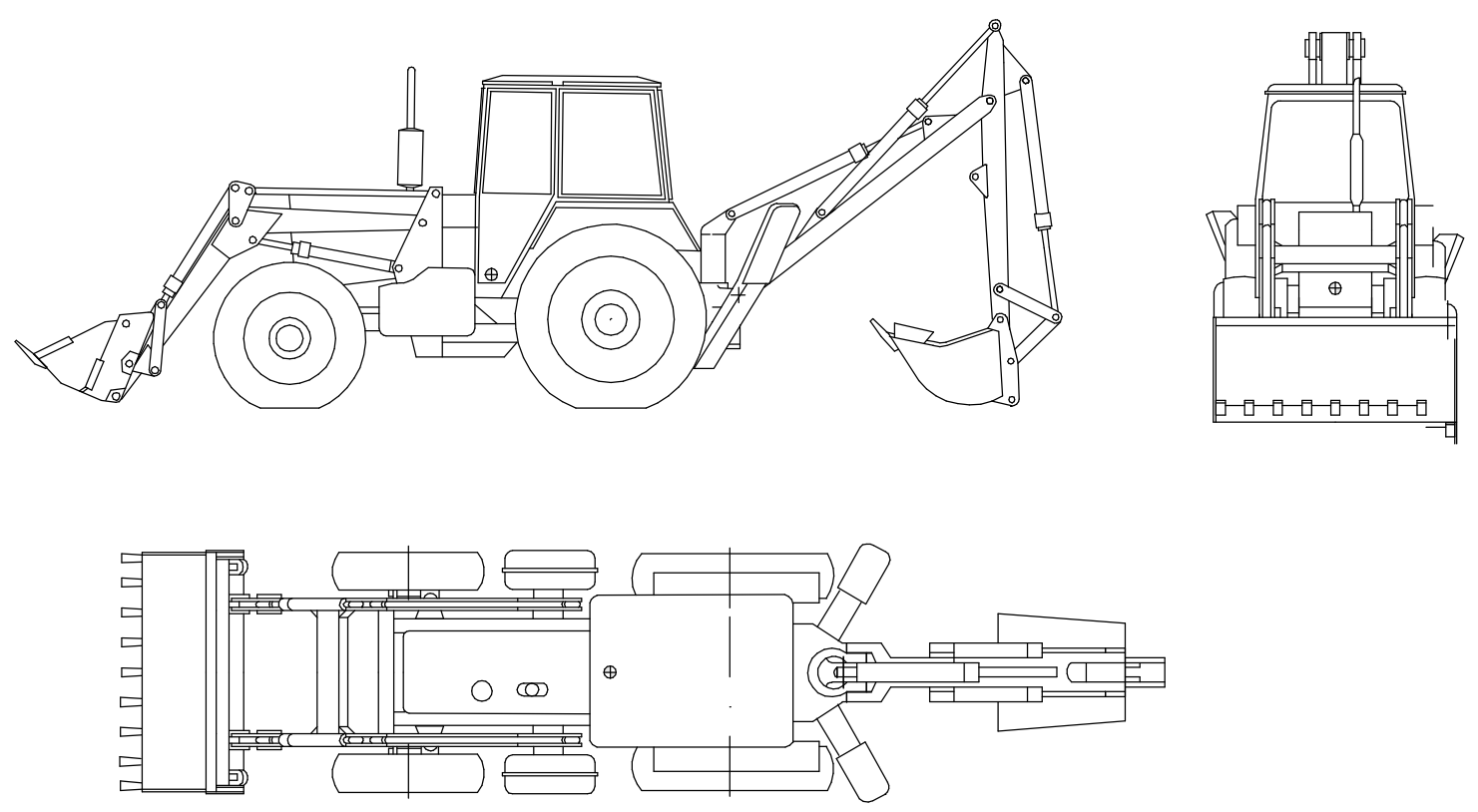

სამშენებლო მანქანა-მექანიზმების დანადგარებისა და ინსტრუმენტების ჩამონათვალი

№	დასახელება	მარკა	რ-ბა
1	თვითმცლელი ძარიანი და სკეცდანიშნულების ავტოტრანსპორტი სამშენებლო ტვირთის გადასატანად	Камаз 65115	4
2	გადასატანი კომპრესორი	XAS 47	2
3	ელ.შესადუღებელი საჭრელი აგრეგატი	კომპ	1
4	ავტოგენური შედუღების და ჭრის აპარატი	კომპ	1
5	მობილური ამწე ავტოსვლაზე	Liebherr LTM 1050	1
6	პნევმატური ინსტრუმენტი: საბურღი,ხრახნდამჭერი და სხვა	კომპ	2
7	ლითონის სახარაჩო სექციები 100 $მ^2$ ფართობისათვის	კომპ	1
8	"ბელარუსი"-ს ტიპის ექსკავატორი	TO-49	1

მანქანა-მექანიზმების მახასიათებლები:

1.საავტომობილო ამწე Liebherr LTM 1050

ისრის სიგრძე	40 მ
ისრის შვერა	11.3-38 მ
ტვირთამწეობა	50 ტ
აწევის სიმაღლე	1.5-42 მ

2.ექსკავატორი TO-49

მოდელი	МТЗ 82.1
ნომინალური სიმძლავრე	81 ცხძ
სატრანსპორტო სიჩქარე	18კმ/სთ
გაბარიტები:	
სიგრძე	7630 მმ
სიგანე	2500 მმ
სიმაღლე	3800 მმ
ციცხვის სიგანე	675 მმ

3.ავტომანქანა-თვითმცლელი:

მოდელი	Камаз 65115
ტვირთამწეობა	15 ტ
სრული მასა	25 ტ
ძარის მოცულობა	8.5 კუბ.მ
ძარის აწევის კუთხე	60 გრად.

ავტომანქანა-თვითმცლელი Камаз 65115

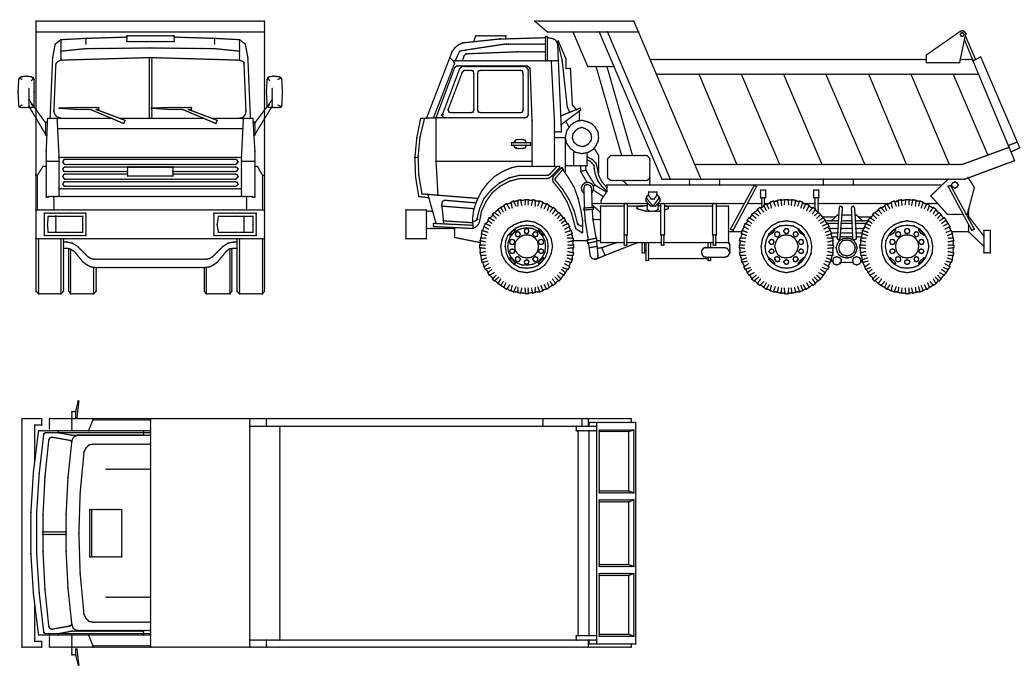

შპს "აკადემიკოს ნოდარ ყიფშიძის სახელობის თერაპიის ეროვნული ცენტრი"			თერაპიის ინსტიტუტის შენობის დემონტაჟის პროექტი				
დირექტორი		ა. ხარებავა	დემონტაჟის პროექტი				
არქიტექტორი		მ. როყვა	მანქანა-მექანიზმების მახასიათებლები				
			სტადია	ფურცელი	ფურც. რაოდ.	მასშტაბი	თარიღი
			მ.პ.	02	16		02.2017

შენობის დემონტაჟის კალენდარული გრაფიკი

№	სამუშაოთა ჩამონათვალი	დღე	I თვე						II თვე						III თვე					
			5	10	15	20	25	30	5	10	15	20	25	30	5	10	15	20	25	30
1	სახურავის დემონტაჟი, მეექვსე სართულის კედლების დემონტაჟი, ტერიტორიიდან გატანა	15																		
2	V, IV, III სართულის კედლების დემონტაჟი, ტერიტორიიდან გატანა	15																		
3	II და I სართულის კედლების დემონტაჟი, ტერიტორიიდან გატანა	10																		
4	სართულშუა გადახურვის ფილების დემონტაჟი, ტერიტორიიდან გატანა	20																		
5	მზიდი კონსტრუქციის დემონტაჟი, ტერიტორიიდან გატანა	20																		
6	სარდაფის სართულის დემონტაჟი, ტერიტორიიდან გატანა	10																		

დემონტაჟის დღეების გრაფიკი

შპს "აკადემიკოს ნოდარ ყიფშიძის სახელობის თერაპიის ეროვნული ცენტრი"
დირექტორი:

---------- /ა. ხარებავა/

შპს "აკადემიკოს ნოდარ ყიფშიძის სახელობის თერაპიის ეროვნული ცენტრი"			თერაპიის ინსტიტუტის შენობის დემონტაჟის პროექტი				
დირექტორი		ა. ხარებავა	**დემონტაჟის პროექტი**				
არქიტექტორი		მ. როქვა	დემონტაჟის კალენდარული გრაფიკი				
			სტადია	ფურცელი	ფურც. რაოდ.	მასშტაბი	თარიღი
			მპ.	03	16		02.2017

საქართველოს იუსტიციის სამინისტრო
საჯარო რეესტრის ეროვნული სააგენტო

საკადასტრო გეგმა

მიწის ნაკვეთის საკადასტრო კოდი: *01.13.02.007.018*
განცხადების რეგისტრაციის ნომერი*882012062396*
მიწის ნაკვეთის ფართობი: *6267* კვ.მ.
დანიშნულება: *არასასოფლო-სამეურნეო*
მომზადების თარიღი 16.02.12

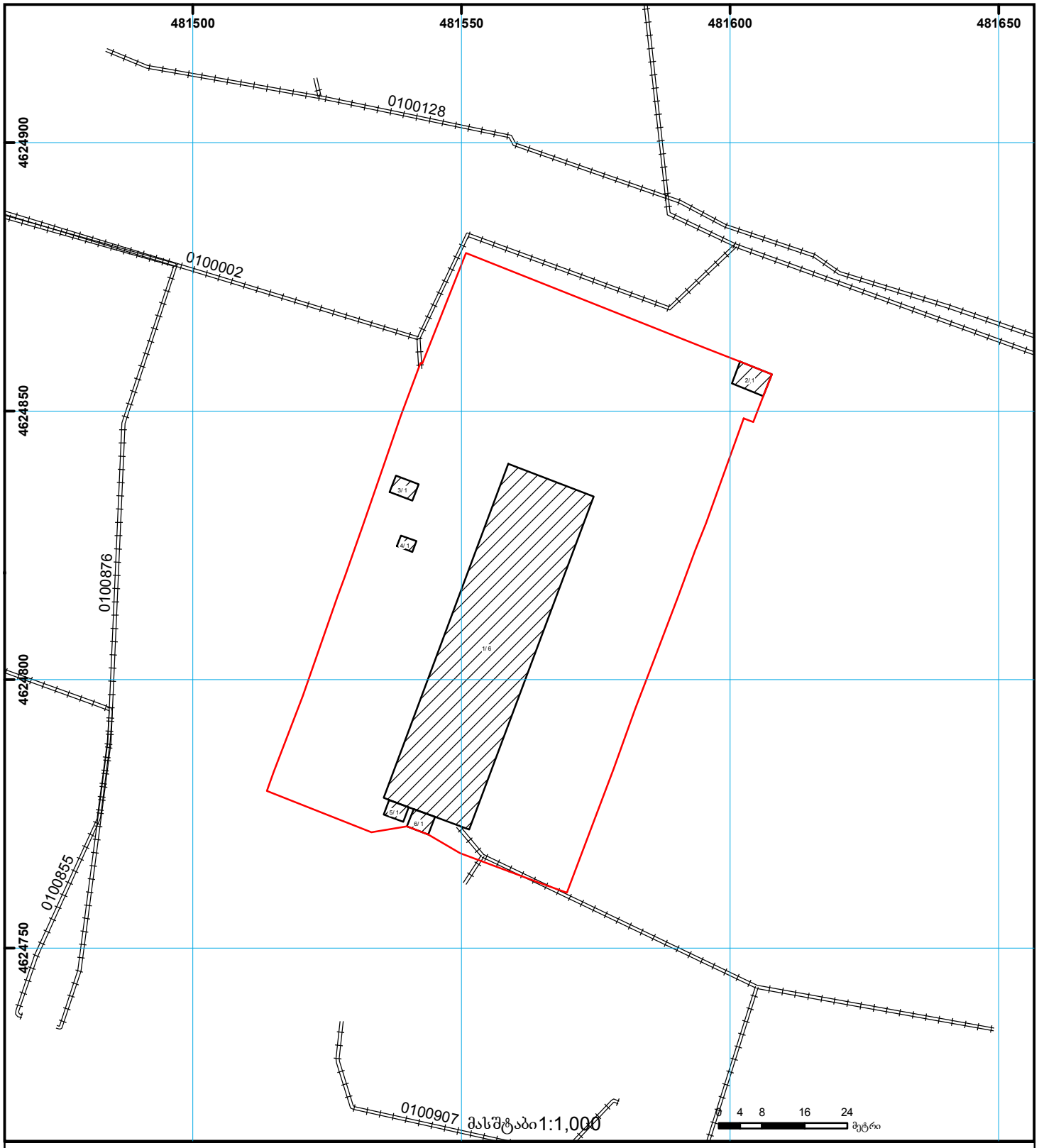

01/2 შენობა-ნაგებობა, პირობითი ნომერი/სართულიანობა
ვალდებულება
ხაზობრივი ნაგებობა
მიწის ნაკვეთის საკადასტრო საზღვარი
მშენებარე ნაგებობა
მიწისქვეშა ნაგებობა
UTM (საერთაშორისო) სისტემის კოორდ.

საჯარო რეესტრის ეროვნული სააგენტო თბილისი 0102 წმ. ნიკოლოზის/ნ. ჩხეიძის ქ. 2 ტელ.: (995 32) 91 04 27; ფაქსი: (995 32) 91 03 41
საჯარო რეესტრის ეროვნული სააგენტო თბილისი დ. აღმაშენებლის გამზ. 89/24 ტელ: (995 32) 94 13 65
www.napr.gov.ge

ქ.თბილისი, ჩაჩავას ქუჩა №3
მიწის ნაკვეთის საკადასტრო კოდი 01.13.02.007.018
მიწის ნაკვეთის ფართობი-6267კვ.მ.



პირობითი აღნიშვნები

მიწისქვეშა კომუნიკაციები	ნაკვეთის საზღვარი		ცოცხალი ღობე		ღობე
	შენობა		ხეების რიგი		ბორდიური
კანალიზაცია	არკა		ტრანსფორმატორი		ბეტონი
ელ. კაბელი	ფარდული		რადიო ან ტელე ანძა		კედელი
	კიბე		[illegible]		საყრდენი კედელი
გაზის მილი	ფოთლოვანი ხე		ელექტრო ბოძი		ბილიკი
წყლის მილი	წიწვოვანი ხე		რკინიგზა		გზის კონტური
	ხეხილის ხე		იზოჰიფსი		ფლატე
კავშირგაბმულობა	პალმა		მთავარი იზოჰიფსი		წყლის კონტური

შპს „ლარი პლუს"		
დირექტორი		გ.ბელიაძე
ტოპოგრაფი		
მისამართი	ქ.თბილისი, ჩაჩავას ქ. 3	
დაკვეთა:	მასშტაბი 1:500	III.2017წ.

გენერალური გეგმა არსებულ ტოპო-ძირზე
მ. 1:500

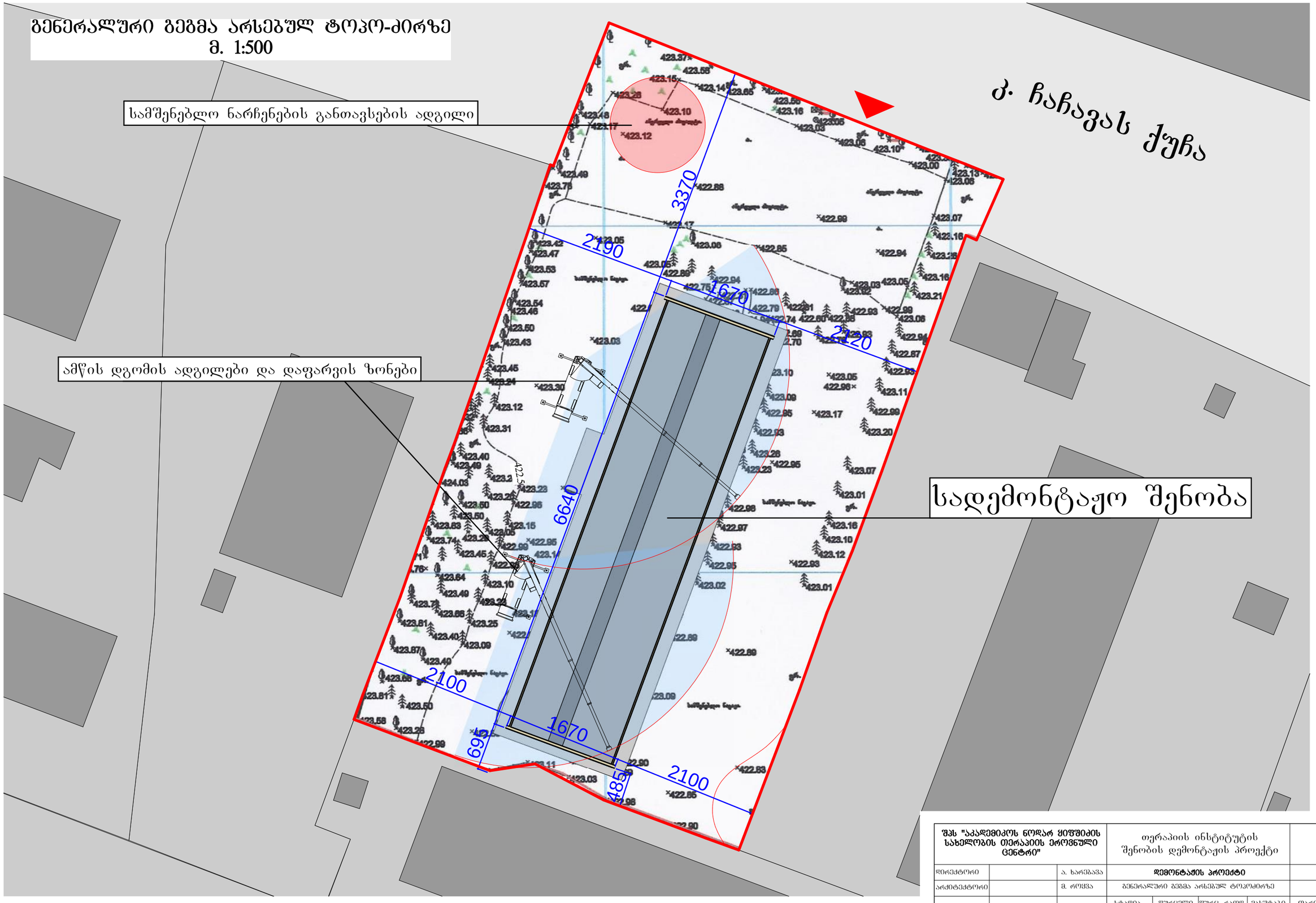

შპს "აკადემიკოს ნოდარ ჯიშკარიანის სახელობის თერაპიის ეროვნული ცენტრი"			თერაპიის ინსტიტუტის შენობის დემონტაჟის პროექტი				
დირექტორი		ა. ხარებავა	დემონტაჟის პროექტი				
არქიტექტორი		მ. როჭვა	გენერალური გეგმა არსებულ ტოპოძირზე				
			სტადია	ფურცელი	ფურც. რაოდ.	მასშტაბი	თარიღი
			მპ.	04	16	1:500	02.2017

სარდაფის სართულის გეგმა -3.60 ნიშნულზე
მ. 1:200

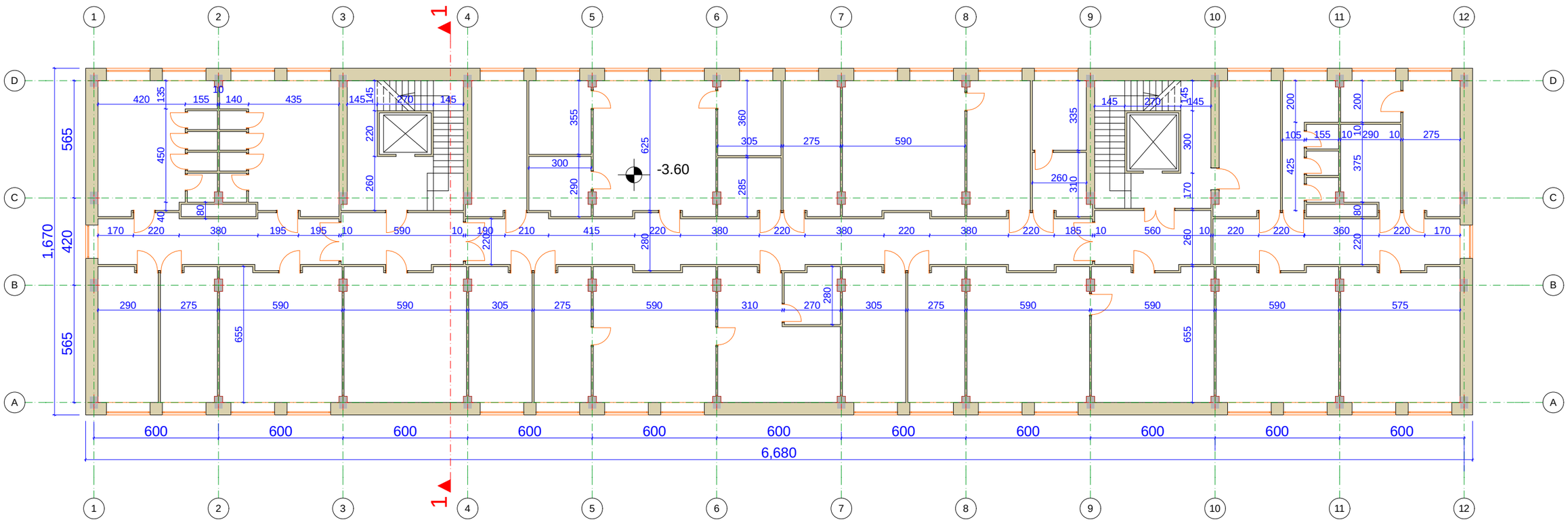

საერთო ფართობი - 1115 მ²

შპს "აკადემიკოს ნოდარ ყიფშიძის სახელობის თერაპიის ეროვნული ცენტრი"			თერაპიის ინსტიტუტის შენობის დემონტაჟის პროექტი				
დირექტორი		ა. ხარებავა	დემონტაჟის პროექტი				
არქიტექტორი		მ. როსტა	სარდაფის სართულის გეგმა				
			სტადია	ფურცელი	ფურც. რაოდ.	მასშტაბი	თარიღი
			მ.პ.	05	16	1:200	02.2017

პირველი სართულის გეგმა 0.00 ნიშნულზე
მ. 1:200

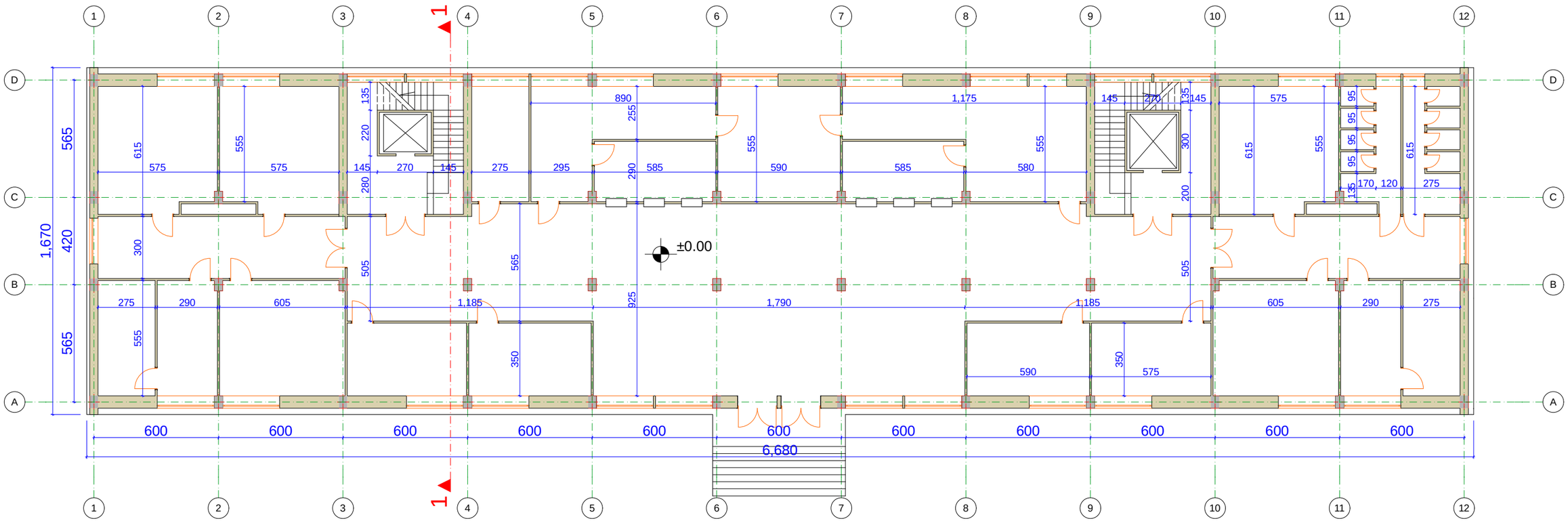

საერთო ფართობი - 1122 მ²

შპს "აკადემიკოს ნოდარ ჯიშკარიანის სახელობის თერაპიის ეროვნული ცენტრი"			თერაპიის ინსტიტუტის შენობის დემონტაჟის პროექტი				
დირექტორი		ა. ხარებავა	დემონტაჟის პროექტი				
არქიტექტორი		მ. როჭვა	პირველი სართულის გეგმა				
			სტადია	ფურცელი	ფურც. რაოდ.	მასშტაბი	თარიღი
			მპ.	06	16	1:200	02.2017

მეორე სართულის გეგმა +4.50 ნიშნულზე
მ. 1:200

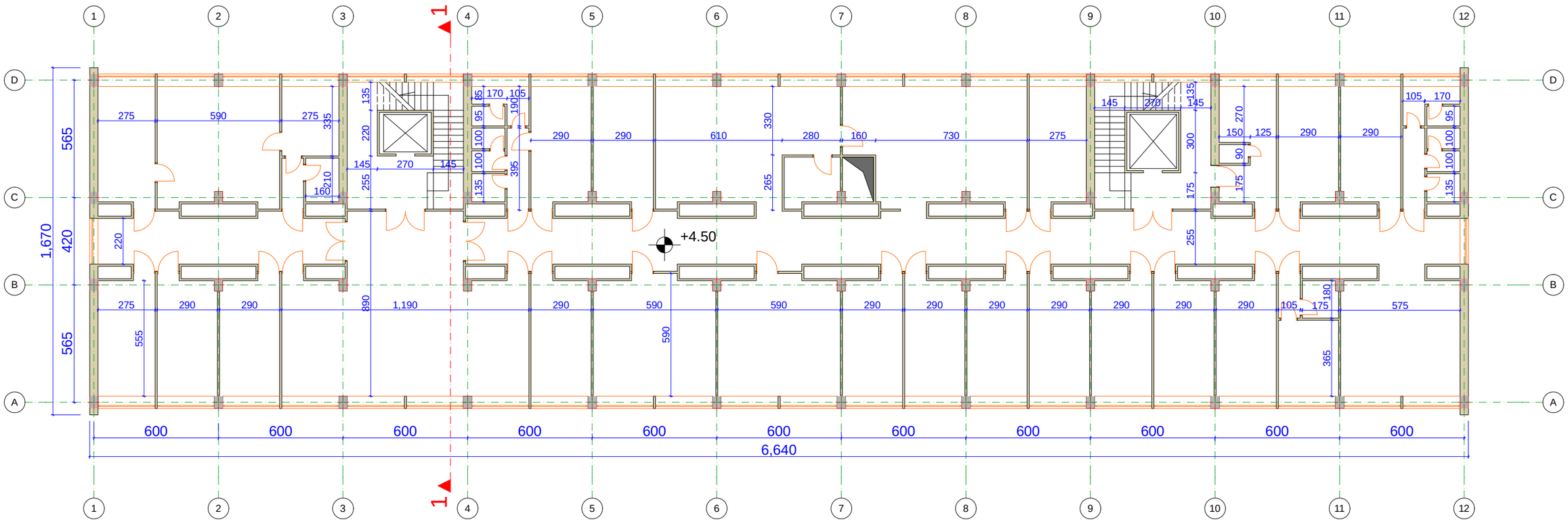

საერთო ფართობი - 1119 მ^2

შპს "აკადემიკოს ნოდარ ჯიფშიძის სახელობის თერაპიის ეროვნული ცენტრი"			თერაპიის ინსტიტუტის შენობის დემონტაჟის პროექტი				
დირექტორი		ა. ხარებავა	დემონტაჟის პროექტი				
არქიტექტორი		მ. როსტა	მეორე სართულის გეგმა				
			სტადია	ფურცელი	ფურც. რაოდ.	მასშტაბი	თარიღი
			მპ.	07	16	1:200	02.2017

მესამე სართულის გეგმა +8.10 ნიშნულზე
მ. 1:200

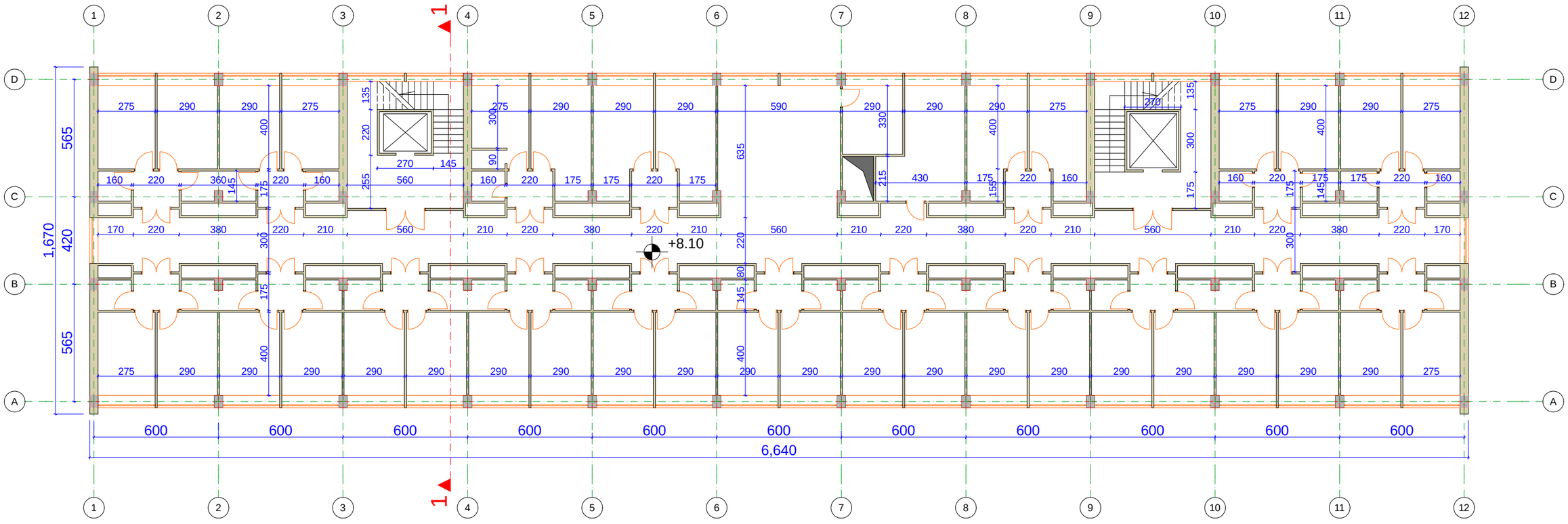

საერთო ფართობი - 1124 მ²

შპს "აკადემიკოს ნოდარ ჟიშიაშვილის სახელობის თერაპიის ეროვნული ცენტრი"			თერაპიის ინსტიტუტის შენობის დემონტაჟის პროექტი				
დირექტორი		ა. ხარებავა	დემონტაჟის პროექტი				
არქიტექტორი		მ. როჭკა	მესამე სართულის გეგმა				
			სტადია	ფურცელი	ფურც. რაოდ.	მასშტაბი	თარიღი
			მპ.	08	16	1:200	02.2017

მეოთხე სართულის გეგმა +11.70 ნიშნულზე
მ. 1:200

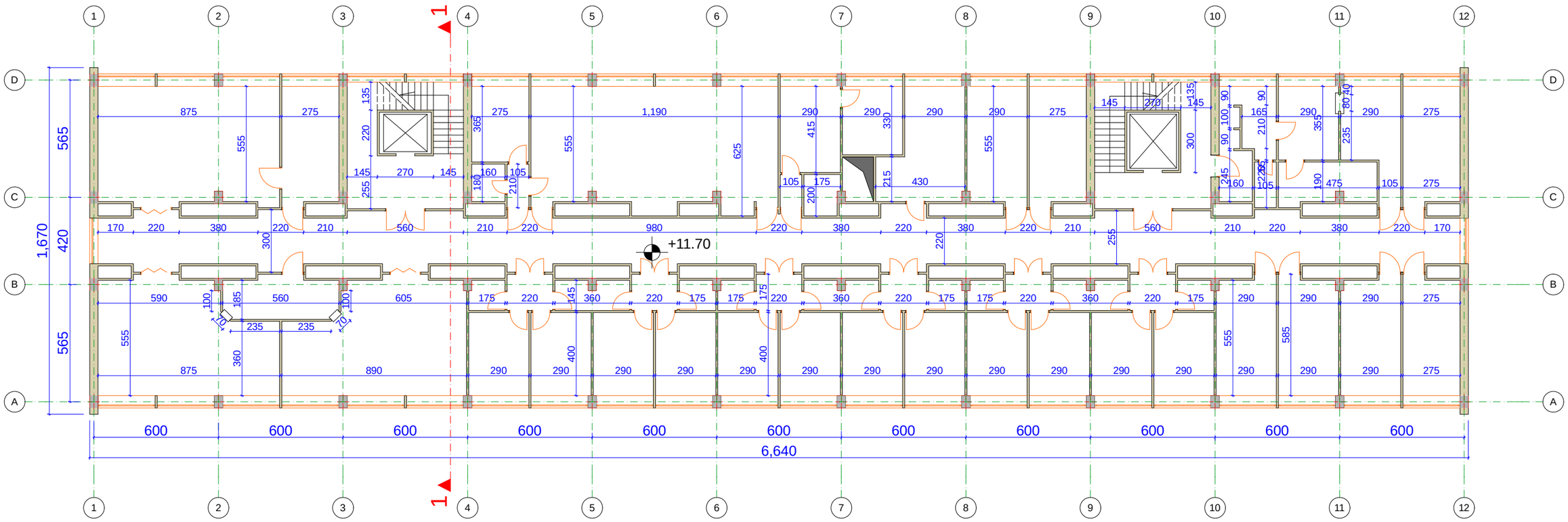

საერთო ფართობი - 1120 მ²

შპს "აკადემიკოს ნოდარ ჟიშიაშვილის სახელობის თერაპიის ეროვნული ცენტრი"			თერაპიის ინსტიტუტის შენობის დემონტაჟის პროექტი			
დირექტორი		ა. ხარებავა	დემონტაჟის პროექტი			
არქიტექტორი		მ. როქვა	მეოთხე სართულის გეგმა			
			სტადია	ფურცელი	ფურც. რაოდ.	მასშტაბი	თარიღი
			მპ.	09	16	1:200	02.2017

მეხუთე სართულის გეგმა +15.30 ნიშნულზე
მ. 1:200

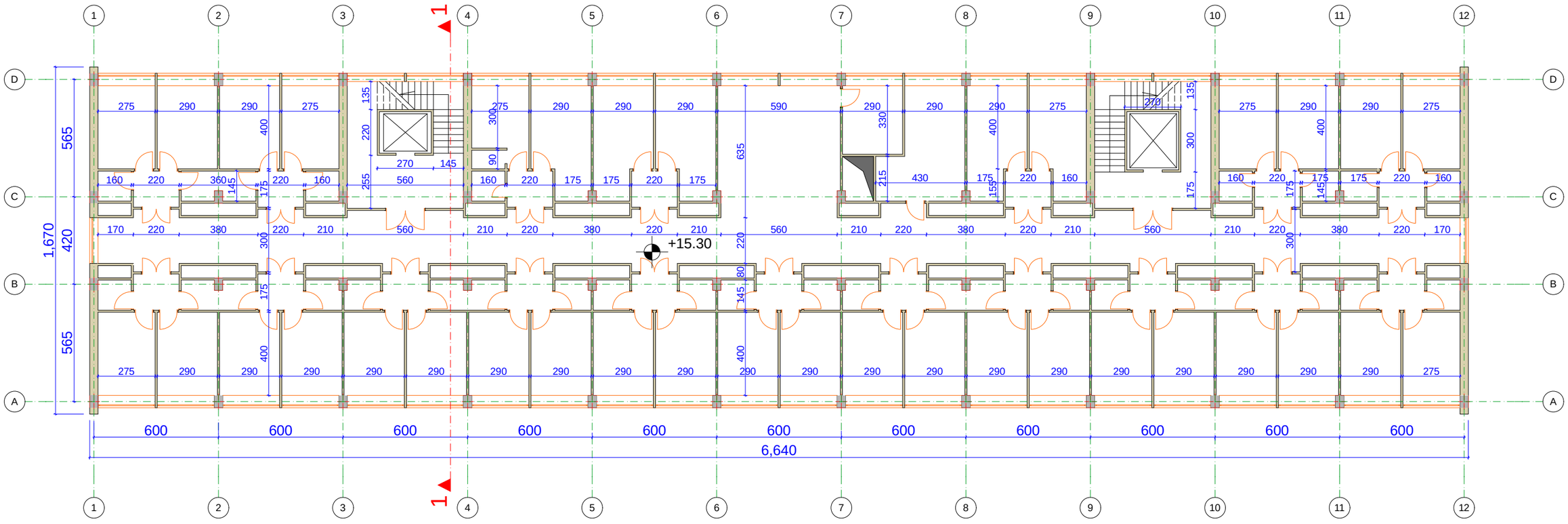

საერთო ფართობი - 1120 მ²

შპს "აკადემიკოს ნოდარ ჟიშიაშვილის სახელობის თერაპიის ეროვნული ცენტრი"			თერაპიის ინსტიტუტის შენობის დემონტაჟის პროექტი				
დირექტორი		ა. ხარებავა	დემონტაჟის პროექტი				
არქიტექტორი		მ. როგავა	მეხუთე სართულის გეგმა				
			სტადია	ფურცელი	ფურც. რაოდ.	მასშტაბი	თარიღი
			მპ.	10	16	1:200	02.2017

მეექვსე სართულის გეგმა +18.90 ნიშნულზე
მ. 1:200

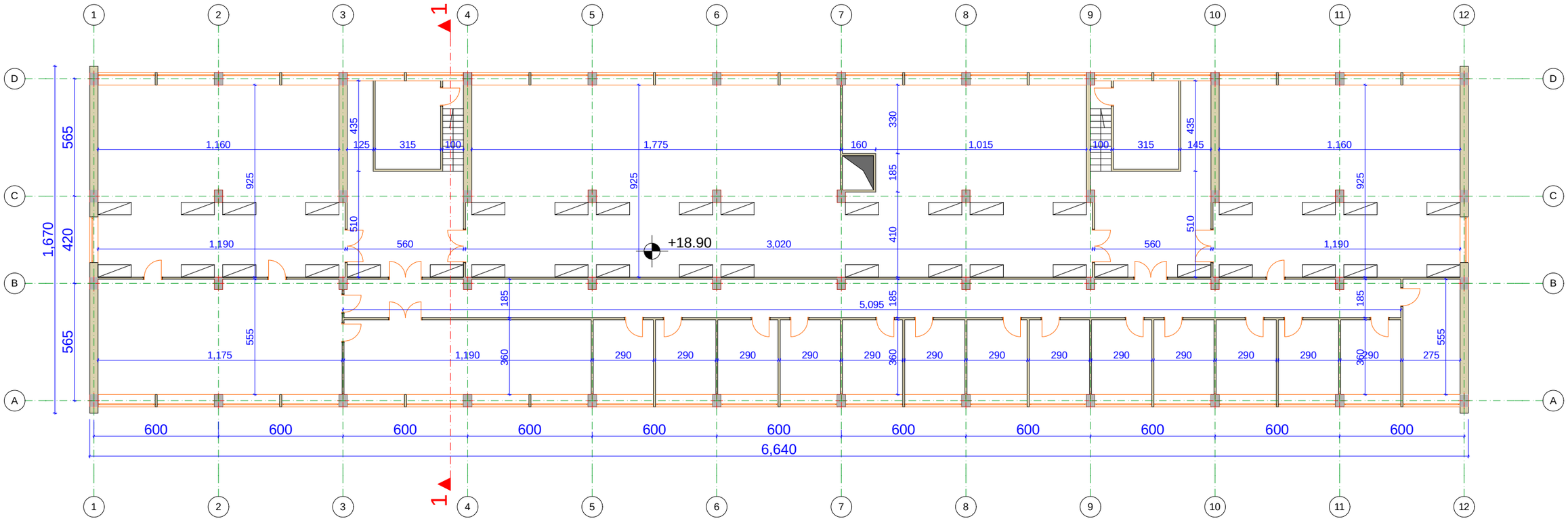

საერთო ფართობი - 1127 მ²

შპს "აკადემიკოს ნოდარ ყიფშიძის სახელობის თერაპიის ეროვნული ცენტრი"			თერაპიის ინსტიტუტის შენობის დემონტაჟის პროექტი				
დირექტორი		ა. ხარებავა	დემონტაჟის პროექტი				
არქიტექტორი		მ. როყვა	მეექვსე სართულის გეგმა				
			სტადია	ფურცელი	ფურც. რაოდ.	მასშტაბი	თარიღი
			მ.პ.	11	16	1:200	02.2017

გადახურვის გეგმა
მ. 1:200

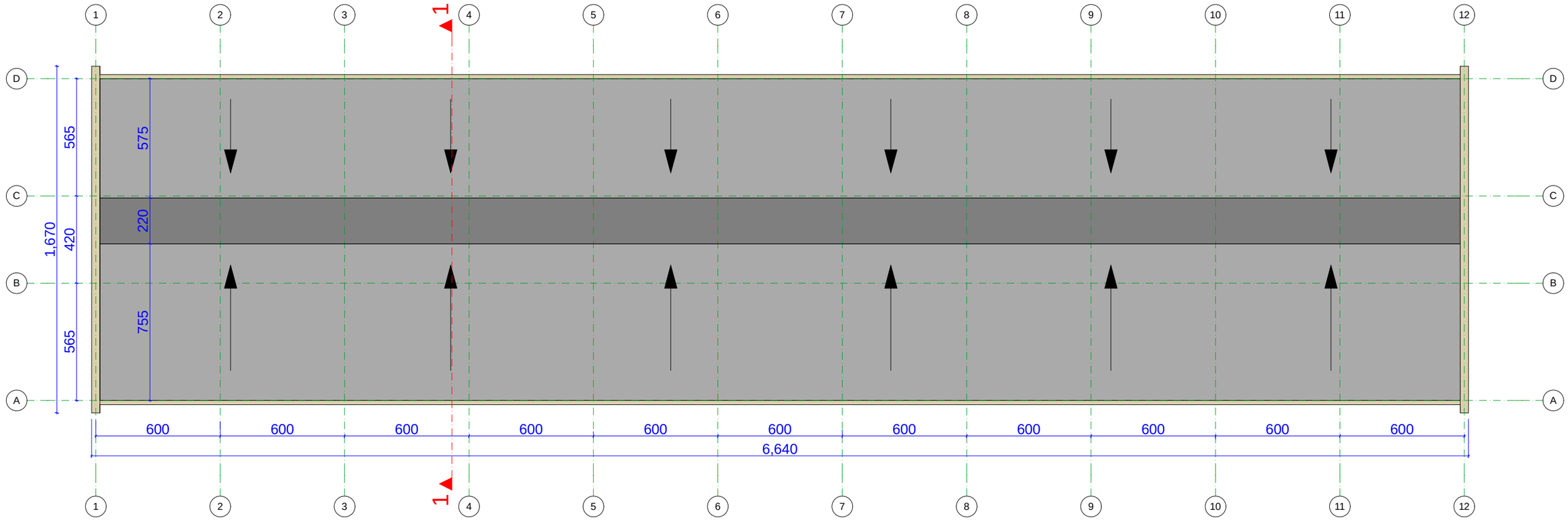

შპს "აკადემიკოს ნოდარ ჯიშკარიანის სახელობის თერაპიის ეროვნული ცენტრი"			თერაპიის ინსტიტუტის შენობის დემონტაჟის პროექტი				
დირექტორი		ა. ხარებავა	დემონტაჟის პროექტი				
არქიტექტორი		მ. როჭვა	გადახურვის გეგმა				
			სტადია	ფურცელი	ფურც. რაოდ.	მასშტაბი	თარიღი
			მპ.	12	16	1:200	02.2017

ფასადი 1-14 ღერძებში
მ. 1:200

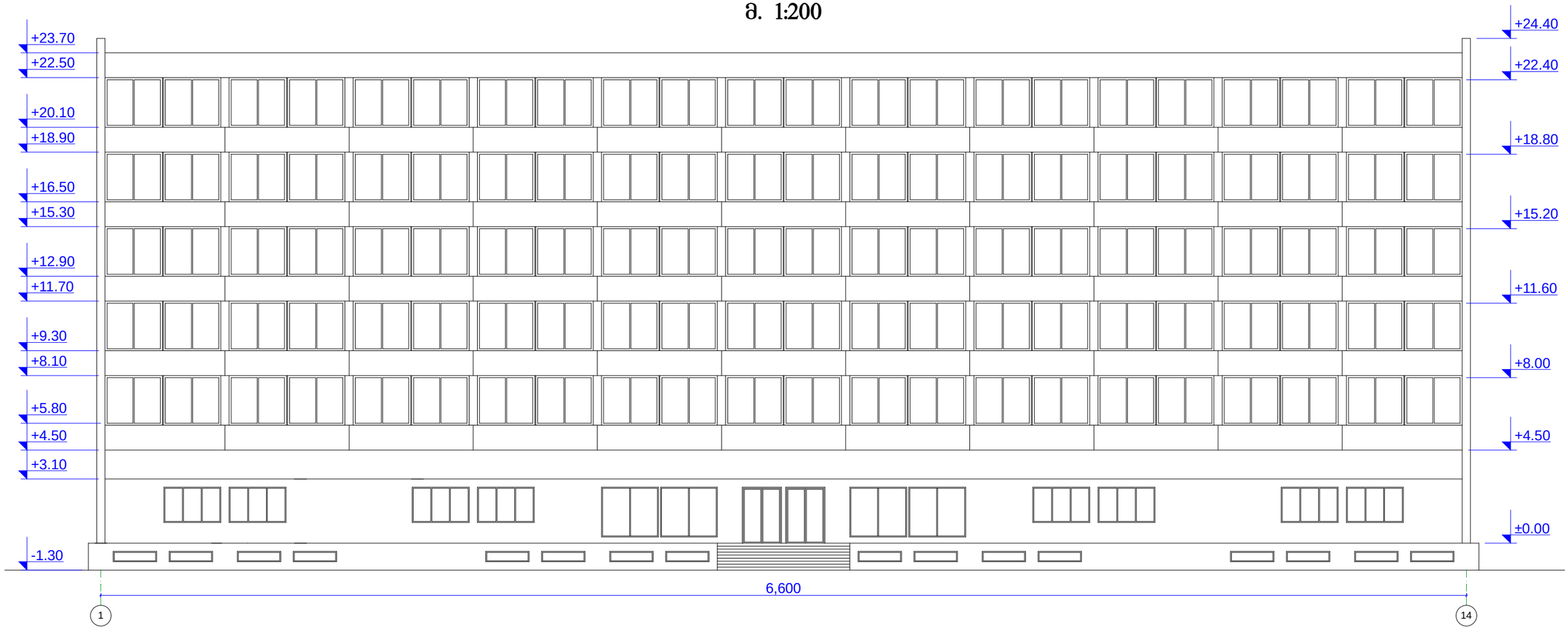

შპს "აკადემიკოს ნოდარ ჯიფშიძის სახელობის თერაპიის ეროვნული ცენტრი"			თერაპიის ინსტიტუტის შენობის დემონტაჟის პროექტი				
დირექტორი		ა. ხარებავა	დემონტაჟის პროექტი				
არქიტექტორი		მ. როყვა	ფასადი 1-14 ღერძებში				
			სტადია	ფურცელი	ფურც. რაოდ.	მასშტაბი	თარიღი
			მპ.	13	16	1:200	02.2017

ფასადი 14-1 ღერძებში
მ. 1:200

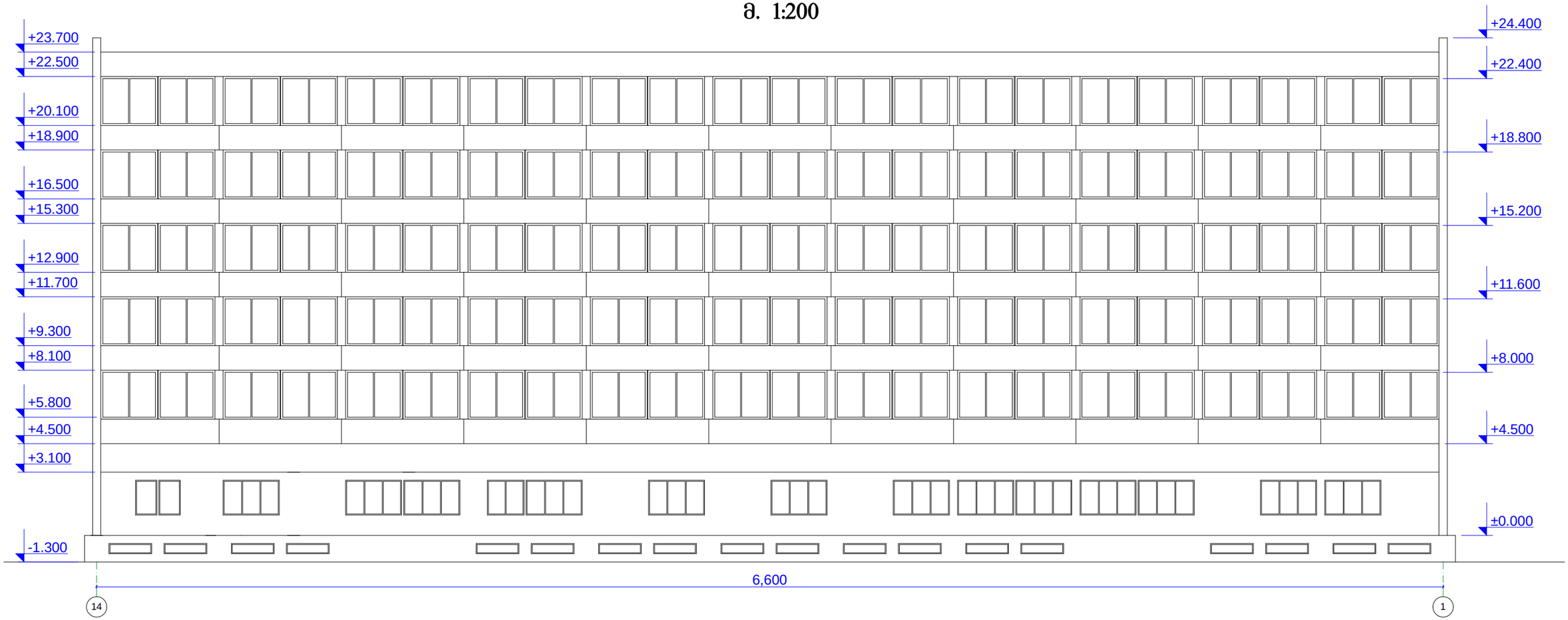

შპს "აკადემიკოს ნოდარ ჯიფშიძის სახელობის თერაპიის ეროვნული ცენტრი"			თერაპიის ინსტიტუტის შენობის დემონტაჟის პროექტი				
დირექტორი		ა. ხარებავა	**დემონტაჟის პროექტი**				
არქიტექტორი		მ. როყვა	ფასადი 14-1 ღერძებში				
			სტადია	ფურცელი	ფურც. რაოდ.	მასშტაბი	თარიღი
			მპ.	14	16	1:200	02.2017

ფასადი **D-A; ფასადი A-D**
მ. 1:200

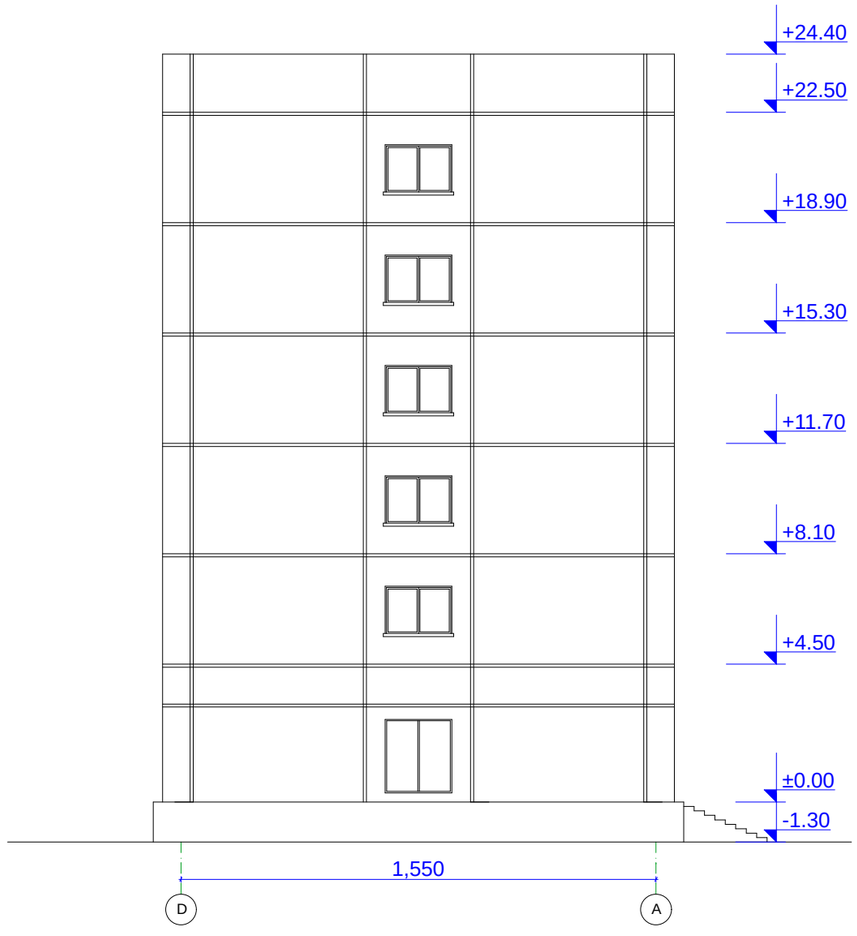

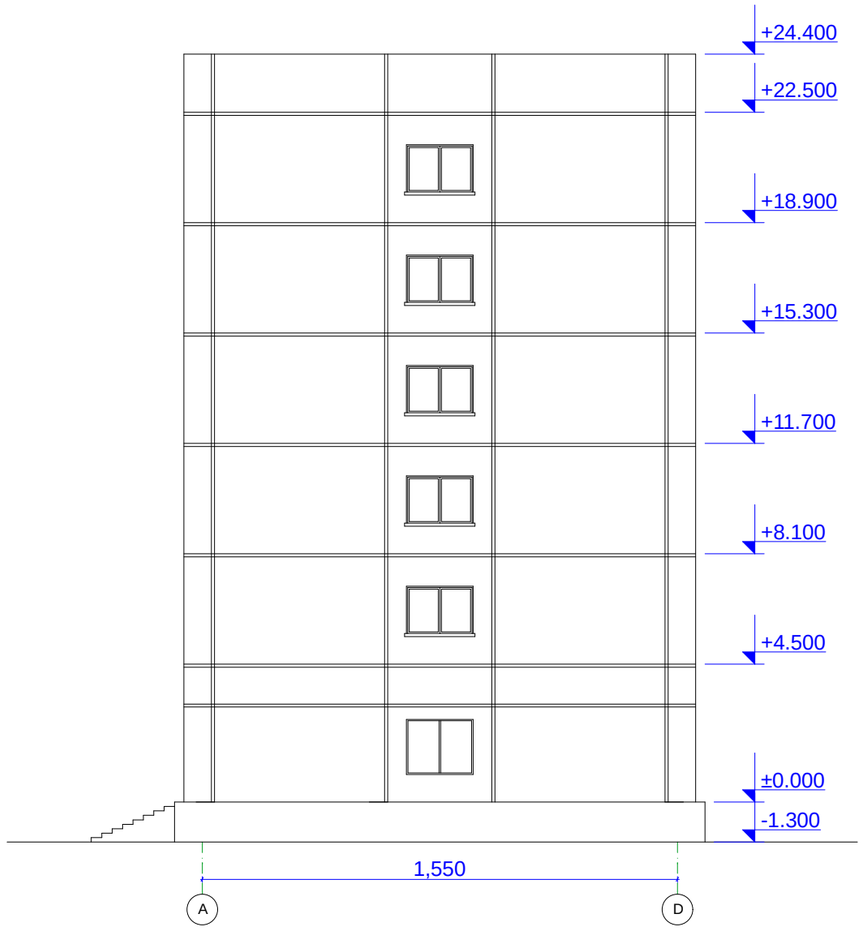

შპს "აკადემიკოს ნოდარ ჯიფშიძის სახელობის თერაპიის ეროვნული ცენტრი"			თერაპიის ინსტიტუტის შენობის დემონტაჟის პროექტი				
დირექტორი		ა. ხარებავა	**დემონტაჟის პროექტი**				
არქიტექტორი		მ. როყვა	ფასადი D-A; ფასადი A-D				
			სტადია	ფურცელი	ფურც. რაოდ.	მასშტაბი	თარიღი
			მპ.	15	16	1:200	02.2017

სადემონტაჟო შენობის ჭრილი
მ. 1:200

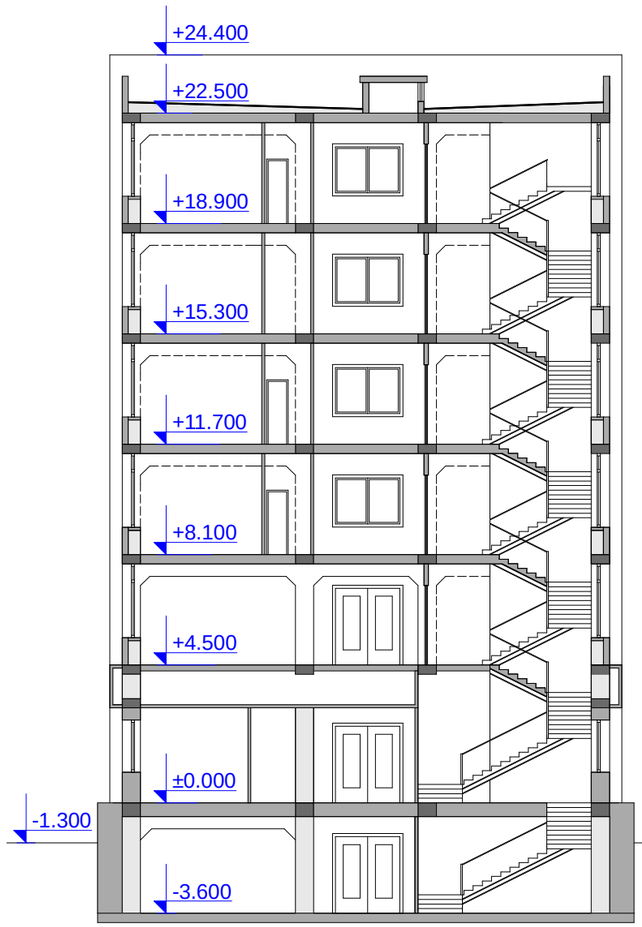

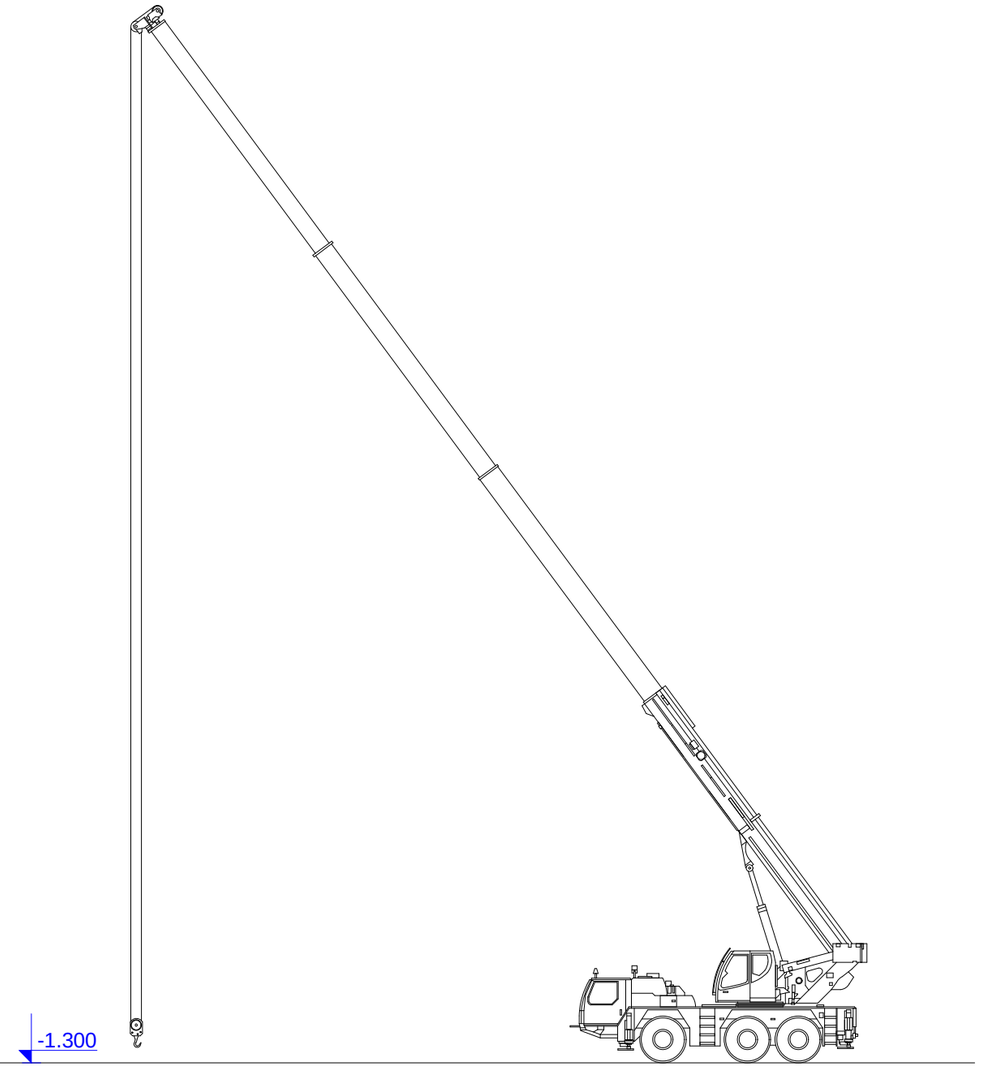

შპს "აკადემიკოს ნოდარ ჯიფშიძის სახელობის თერაპიის ეროვნული ცენტრი"			თერაპიის ინსტიტუტის შენობის დემონტაჟის პროექტი				
დირექტორი		ა. ხარებავა	დემონტაჟის პროექტი				
არქიტექტორი		მ. როყვა	სადემონტაჟო შენობის ჭრილი				
			სტადია	ფურცელი	ფურც. რაოდ.	მასშტაბი	თარიღი
			მპ.	16	16	1:200	02.2017

ტერიტორიის ამსახველი ფოტომასალა

გადაღების თარიღი: 02.05.2017

შენიშვნა: ვინაიდან შენობა დემონტირებულია (იხ. თან დართული ჯარიმის გადახდის ქვითარი), ფოტოებზე მისი მონიშვნა შეუძლებელია









ქალაქ თბილისის
მუნიციპალიტეტის მერია

ნომერი: 10/01170442060-17
თარიღი: 13.02.2017 15:02
ვადა: 15.03.2017

განმცხადებელი (დაინტერესებული პირი)

შპს აკადემიკოს ნოდარ ყიფშიძის სახელობის თერაპიის ეროვნული ცენტრი საიდენტიფიკაციო კოდი : 404882294
მისამართი: საქართველო, ქ. თბილისის, ვაკე-საბურთალოს რაიონში, ატენის ქ., □ ☒, ბ.75
განცხადების N: განცხადების თარიღი: 13.02.2017
ხელმომწერი: თანამდებობა:

განცხადების შემომტანი

კურიერი: დავით ღირსიაშვილი პირადი ნომერი: 40001006806

განცხადება/ნომენკლატურა

ზედამხედველობის საქალაქო სამსახური
თავისუფალი განცხადება/წერილი

მოთხოვნის ტექსტი

წარმოადგინა გადახდის ქვითარი

დამატებითი ინფორმაცია

- ფურცლების რაოდენობა: 2
- დანართი: -
- პასუხის გაგზავნა ფოსტით: კი

თანახმა ვარ, ჩემი პერსონალური მონაცემები დამუშავებული იქნეს ქალაქ თბილისის მუნიციპალიტეტის მერიის მიერ

ხელმოწერა: _____

№ 10/01170442060-1
13.02.2017 : 15:02