შპს "ტურბილიონი"

ქ. თბილისი, სამგორის რაიონში გარდაბანის გზატკეცილი № 42

არსებული არასაწარმოო ფართის დემონტაჟი



სადემონტაჟო სამუშაოების ორგანიზაციის პროექტი

ქ. თბილისი 2017 წელი

შინაარსი

1 - განმარტებითი ბარათი

1 - საერთო ნაწილი
2 - მშენებლობის პირობების და ობიექტის დახასიათება
3 - მშენებლობის ხანგრძლივობის დადგენა
4 - სამუშაოთა წარმოების წესები და მეთოდები
5 - უსაფრთხოების ტექნიკა
6 - გარემოს დაცვის ღონისძიებები

2 - მოთხოვნილება კედრებზე და დროებით შენობა-ნაგებობებზე
3 - მოთხოვნილება მშენებლობისათვის საჭირო ენერგეტიკულ რესურსებზე: წყალზე, კომპრესორზე და ჟანგბადზე
4 - ძირითადი სამშენებლო მანქანებისა და სატრანსპორტო საშუალებების მოთხოვნილებათა უწყისი
5 - გამოყენებული ლიტერატურა
6 - სადემონტაჟო სამუშაოების წარმოების გრაფიკი

გრაფიკული ნაწილი (მოპ1)

1 - განმარტებითი ბარათი

1- საერთო ნაწილი

ა) - მშენებლობის ორგანიზაციის პროექტის დამუშავებას საფუძვლად დაედო შემდეგი მონაცემები:
- დავალება პროექტირებაზე
- პროექტით მიღებული არქიტექტურული და კონსტრუქციული გადაწყვეტები
- მშენებლობის რაიონის სიტუაციური გეგმა
- არსებული ფართის აზომვითი ნახაზები

ბ) - პროექტის შედგენის წინ მოხდა, შენობების, ეზოების, მთლიანად ტერიტორიისა და მიმდებარე ქუჩების დათვალიერება, დაშლის პირობების შესწავლითა და გაანალიზებით

2 - მშენებლობის პირობებისა და ობიექტის დახასიათება

წინამდებარე მშენებლობის ორგანიზაციის პროექტი ითვალისწინებს ქ. თბილისში, სამგორის რაიონში გარდაბნის გზატკეცილ № 42 -ში არსებული არასაწარმოო ფართის დაშლის ორგანიზაციას.
სადემონტაჟო შენობა წარმოადგენს სასაწყობე ფართს, მაგრამ ამჟამად ცარიელი და გამოუყენებელია.
არსებული შენობა აგებულია გასული საუკუნის მეორე ნახევარში, ტრადიციული სამშენებლო მასალებით (სამშენებლო აგური, ბლოკი, ცემენტი, რკინა-ბეტონის ფილები), ხოლო სახურავი გადახურულია რკინა-ბეტონის ფერმებით.

სადემონტაჟო შენობის ტექნიკურ-ეკონომიკური მაჩვენებლები

1 - ნაკვეთის ფართი 63603 მ^2
2 - სადემონტაჟო შენობის საერთო ფართი 713.42 მ^2
3 - სადემონტაჟო შენობის სამშენებლო მოცულობა 7212.67 მ^3
  0.00 ნიშნულის ზემოთ 6713.28
  0.00 ნიშნულის ქვემოთ 499.39
4 - შენობის კონსტრუქციული სიმაღლე 10.11
  0.00 ნიშნულის ზემოთ 9.41
  0.00 ნიშნულის ქვემოთ 0.7
შენობის k2 კოეფიციენტის საანგარიშო ფართობი 1248.49
  მიწისპირა სართული 713.42 მ^2
  სხვენში მოწყობილი მანსარდა 535.07 მ^2

სადემონტაჟო ფართობების 1 მ^2 ზე, აგრეთვე დასაშლელ სამუშაოთა შესრულებაზე, მასალა-ნაკეთობათა დატვირთვაზე და აგრეთვე მის გატანაზე ნაგავსაყრელზე (არანაკლებ 20 კმ-ისა) დამკვეთის მიერ გამოყოფილ იქნა 20 ლარი.
შესაბამისად თუ დასაშლელ ნაგებობათა საერთო ფართი შეადგენს 713.42 მ^2 -ს
713.42x20=14268.4 ლარი

3 - მშენებლობის ხანგრძლივობა

იმის გამო, რომ სადემონტაჟო სამუშაოების ხანგრძლივობა სამშენებლო ნორმებით გათვალისწინებული არ არის, მშენებლობის ხანგრძლივობას ვნიშნავთ, ანალოგიური ხასიათის სამუშაოების გამოცდილებიდან გამომდინარე - საშუალოდ ვიღებთ 1 თვიან ვადას, მათ შორის 3 დღე მოსამზადებელი სამუშაოების ხანგრძლივობაა. ამ 3 დღიან ვადაში უნდა მოხდეს სამშენებლო ფრონტის მომზადება და სამუშაოთა მწარმოებლის ოთახის მოწყობა.

4 - სამუშაოთა წარმოების წესები და მეთოდები

სადემონტაჟო ნაგებობის დაშლამდე აუცილებელია, საინჟინრო ქსელების, კომუნიკაციებისა და კაბელების ჩახსნა საქალაქო ქსელებიდან შესაბამისი კომპეტენტური ორგანიზაციების მეთვალყურეობის ქვეშ.
სადემონტაჟო სამუშაოების განხორციელება შესაძლებელია როგორც ტექნიკის გამოყენებით, ასევე ხელით, სამშენებლო მასალის მეორადი გამოყენების სურვილის შემთხვევაში.

შენობის დაშლა მოხდეს შემდეგი თანმიმდევრობით:

ა) მოიხსნას სახურავის საფარი
ბ) შიდა კედლებზე მოეწყოს ხის ხარაჩოები შერის და კედლების დასაშლელად

5 - უსაფრთხოების ტექნიკა

ა) უცხო პირთა, აგრეთვე სამშენებლო ოპერაციებში დაუსაქმებელ მუშა პირთა ყოფნა სამშენებლო ტერიტორიაზე ყოვლად დაუშვებელია

ბ) მუშა-პერსონალს უნდა ჩაუტარდეს ინსტრუქტაჟი მშენებლობაზე უსაფრთხოების ტექნიკის უზრუნველყოფაზე, ასევე ჩატარდება გამოცდაც

გ) სამუშაოთა შესრულების დროს საჭიროა СНиП - III - 80 თავის "უსაფრთხოების ტექნიკა მშენებლობაში" და სხვა ნორმატიული დოკუმენტების მოთხოვნების დაცვა

6 - ეკოლოგია და ბუნების დაცვის საკითხი

ა) სადემონტაჟო სამუშაოების დაწყება დაიშვება ქ. თბილისის მერიის არქიტექტურის სამსახურის მიერ გაცემული ნებართვის შედეგად. სამუშაოები აუცილებელია განხორციელდეს ბუნების დაცვითი და ჰაერის დაბინძურების საწინააღმდეგო პირობების დაცვით.

ბ) გარემოს დაცვის სამსახურის ნებართვის გარეშე იკრძალება ტერიტორიაზე და მის ახლო მდებარე მრავალწლიანი ხეებისა და ნარგავების თვითნებურად მოჭრა და გადარგვა.

გ) აკრძალულია სელიტებურ რაიონებში მშენებლობის სიახლოვეს დიდი რაოდენობით ბეტონის ხსნარის შემოზიდვა.
ეს საკითხი ორგანიზებულ უნდა იქნას სპეციალური სასაქონლო ზედნადებით და სპეც ტექნიკით (მიქსერებით) ეტაპობრივად, საჭიროებისდამიხედვით.

დ) დაუშვებელია არსებულ საკანალიზაციო ჭებში ბეტონის ხსნარის ილსადენის ჩარეცხვა ან მათი დანაგვიანება სხვა სამშენებლო მასალით.

ე) სადემონტაჟო სამუშაოების შესრულებისას აუცილებელია ფასადს ჩამოეფაროს სპეც ფარდა, რათა არ მოხდეს მტვრის გაბნევა სპეციალურ სელიტებურ ზონაში.

ვ) სადემონტაჟო სამუშაოების შესრულებისას ყოვლად დაუშვებელია ნაგვის ჩამოყრა ღიად, ეს უნდა განხორციელდეს სპეციალური კონუსური ფორმის ნაგავსაყრელით და უშუალოდ ავტოთვითმცლელი მანქანის ძირაში

ზ) გატარდეს შესაბამისი ღონისძიებები ხანძრის თავიდან აცილების მიზნით ამჟამად მოქმედი სანიტარული ნორმების გათვალისწინებით. ასევე ჩატარდეს შესაბამისი ღონისძიება რათა სამშენებლო ხმაური არ აღემატებოდეს 55 დბ-ს.

თ) ასევე გათვალისწინებულ იქნა სამშენებლო ნარჩენების მინიმალიზაცია, ხოლო პოლიმერული ნარჩენები გატანილ იქნას სპეც. ნორმების მიხედვით.

ი) სამუშაო პროცესში წარმოქმნილი მტვრის თავიდან აცილების მიზნით ტერიტორია ხშირად მოირწყას და გატანილ იქნას მტვრიანი სამშენებლო მასალა დახურული ტენიანი კონტეინერებით. ხოლო მაღალი სართულებიდან ასევე მტვრიანი ნარჩენი შეკრებილ იქნას კონუსური ნაგავმცლელით.

2 - მოთხოვნილება კედრებზე და დროებით შენობა-ნაგებობებზე

მუშათა ანგარიში წარმოებს, მათი წლიური გამომუშავების მიხედვით. მუშათა რაოდენობა ნაგებობის დაშლის პერიოდში იქნება სხვადასხვა და დაშლით სამუშაოებზე მოწვეული სამშენებლო ფირმის საგეგმო-საწარმოო მონაცემებით, მუშის საშუალო ხელფასი შეადგენს დღიურ 20 ლარს, ხოლო თვიური ხელფასი საშუალოდ 500 ლარს.
აღნიშნულიდან გამომდინარე თვის განმავლობაში დღიურად საშუალოდ დაგვჭირდება 5640:(500x2)=5.64 ანუ საშუალოდ 6 მუშა, მათ შორის იქნება ერთი ინჟინერი და ერთი საშუალო ტექნიკური პერსონალი.
აქედან გამომდინარე სამუშაოთა მწარმოებლის დროებითი ოთახი, ანუ ერთი ინვენტარული ვაგონი იქნება ზომებით 3x6=18 კმ^2 და ეყრდნობა ფორმულას F= 10+2x4=18 კმ^2
სამშენებლო ფრონტის შეზღუდული პირობებიდან გამომდინარე, სამუშაოთა მწარმოებლის ოთახი გამოყენებულ იქნება როგორც გარდერობი და კვების ოთახი.

3 - მოთხოვნილება მშენებლობისათვის საჭირო ენერგეტიკულ რესურსებზე, კომპრესორზე და ჟანგბადზე

დროებით წყალმომარაგებაზე

დროებით ენერგომომარაგებაზე

კომპრესორებზე

ჟანგბადზე

სადაც:

0.02 - ს.ს.ს. წლიური ღირებულება მლნ ლარებში
0.93 და 0.78 -ნორმა 1 მლნ. მან.
0.45 - ლარებიდან რუბლზე გადამყვანი კოეფიციენტი

4 - სამშენებლო მანქანების, დანადგარების, მექანიზმებისა და ინსტრუმენტების ჩამონათვალი

№	დასახელება	მარკა	რაოდ. ცალი
1	საავტომობილო ამწე	КС-51	1
2	უკუჩამჩიანი ექსკავატორი	ЭО-5015	1
3	"ბოლგარკის" ტიპის ან უფრო თანამედროვე კონსტრუქციების საჭრელი მოწყობილობა	კომპლ.	4
4	პნევმატური ინსტრუმენტი, საბურღი, ხრახნდამჭერი და სხვა	კომპლ.	5
5	გადასატანი კომპრესორი	СО-45	1
6	სანგრევი ჩაქუჩი	--------	2
7	ავტოგენური საჭრელი აპარატი	კომპლ.	2
8	თვითმცლელი ძარიანი და სპეცავტოტრანსპორტი	სხვადასხვა	2
9	ჩასაბმელი სამარჯვები	კომპლ.	2
10	სხვადასხვა დანიშნულების ხელის მოწყობილობა-ინსტრუმენტები: ბარი, წერაქვი, ნიჩაბი, ლომი და სხვა	კომპლ.	5
11	ლითონის ან ხის მაგიდა-სადგომები ზომით 1X2X2	ცალი	6
12	ბეტონის საბურღ-სანგრევი ხელის აპარატი	ნპ - 4602	2
13	პერფორატორები	პ - 47	2
14	ჰიდრავლიკური დომკრატი, თვითამწეობით 10 ტონამდე	დგ-100-2	1
15	თვითწევადი აკვანი	ცალი	1
16	ხელის უნივერსალური ჯალამბარი	ტპ-66-ე	2
17	ვიბროსამსხვრევი	ც-47614	2
18	ელექტრომაგნიტური ბურღი	კომპლ.	1
19	ხელით საგორავი ერთთვალა ურიკები	--------	3

მითითებები: რეკომენდირებულია მანქანადანადგარები, ინსტრუმენტმოწყობილობა შასაძლებელია დამკვეთის სურვილისამებრ შეიცვალოს ანალოგიურით ან უფრო თანამედროვეთი

5 - გამოყენებული ლიტერატურა

СНиП III-4-80 Техника безопасности в строительстве
СНиП 3-02-01-87 Земляные сооружения
СНиП 3-01-01-85 Организация строительного производства
СНиП РН-73 Расчетные нормативы

სადემონტაჟო სამუშაოების წარმოების გრაფიკი

სამუშაოთა ჩამონათვალი	1 თვე																												
	1	2	3	4	5	6	7	8	9	10	11	12	13	14	15	16	17	18	19	20	21	22	23	24	25	26	27	28	29	30
მოსამზადებელი სამუშაოები, დროებითი შენობა-ნაგებობების მოწყობა	3																												
სახურავის დაშლა				7																									
შენობის მიწისზედა კონსტრუქციების დაშლა											14																		
შენობის საძირკვლის კონსტრუქციების დაშლა																									3				
ტერიტორიის დასუფ. და სამშ. ნაგვის გატანა																												3	

მოსამზადებელი სამუშაოები ----------3 დღე
სახურავის დაშლა ----------7 დღე
საძირკვლის მოწყობა ----------14 დღე
შენობის მიწისზედა კონსტრუქციის დაშლა------3 დღე
შენობის საძირკვლის კონსტრუქციის დაშლა---3 დღე

შენიშვნა: იმ ვითარებიდან გამომდინარე, რომ ნაგებობის დაშლა ძირითადად მოხდება ხელის საჭრელი და სანგრევი აპარატებით და არ გამოიწვევს რადიკალურ ვიბრაციას, კონსტრუქტორთან კონსულტაციის შედეგად არ საჭიროებს მომიჯნავე ნაგებობების კონსტრუქციულ დასკვნას!

ქ. თბილისი, სამგორის რაიონში გარდაბანის გზატკეცილი № 42
ს/კ: 01.19.32.001.063

გადაღების თარიღი: 29.03.2017








თანამდებობა	გვარი	ხელმოწერა
დირექტორი	მ. კაპანაძე	
პრ. ავტორი		
არქიტექტორი	ა. ბოჟაძე	

შ.პ.ს TOURBILLION-ტურბილიონი მის:
ც. დადიანის ქ № 7 ოფისი C 313

შ.პ.ს. " რეესტრი "
ქ. თბილისი, მტკვრის ქუჩა №6
TEL. 230-55-00   579 78-80-80

ქ. თბილისი სამგორის რაიონში ბარდაბანის გზატკეცილი №42 ს/ს "ბრაალი-92" ს/ნ 208145782 საკუთრებაში რეგისტრირებული 63603 კვ.მ არასასოფლო-სამეურნეო დანიშნულების მიწის ნაკვეთის ნაწილის (ტოპოგრაფიული) გ ე გ მ ა

სიტუაციური სქემა
მ. 1 : 10 000

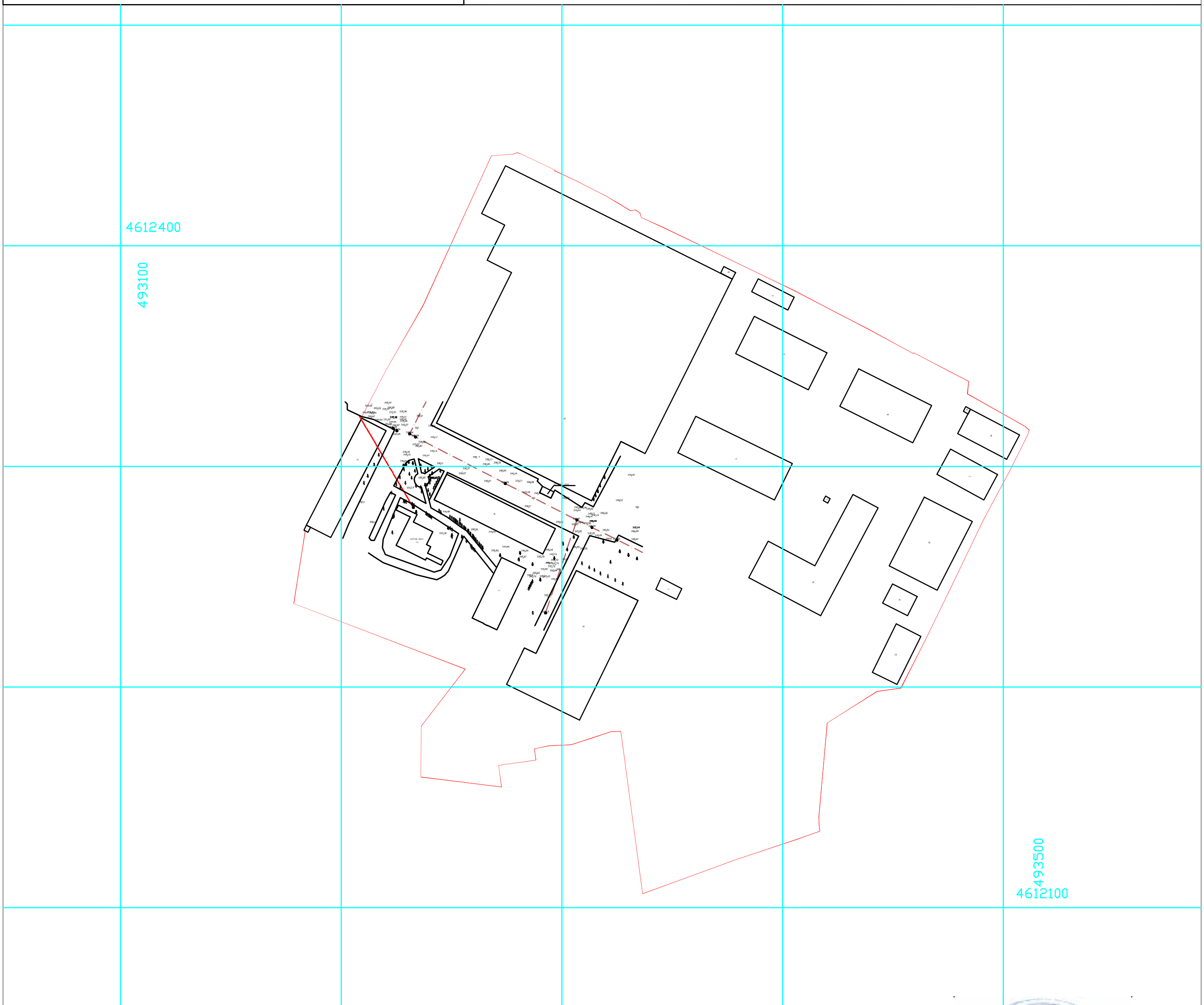

პირობითი აღნიშვნები

ქს საცხ. სახლი
ას არასაცხ. სახლი
ხის ღობე
ღობე
ქვის კედელი
კედელი
ელ. გადამცემი ხაზი
სატრანსფორმატორო ჯიხური
ხეები
ფარდული
მშენებარე შენობა
ბენზოგასამართი
ფლატე
რეზერვუარი
გარე განათება
სამეთვალყურეო ჭები
UTM (საერთაშორისო) სისტემის კოორდ.
ადგილობ. სისტემის სამუშაო კოორდ.
რკინიგზა
წყალგაყვანილობა
კანალიზაცია
სანიაღვრე
კავშირგაბმულობა
გაზი
ელ. ქსელები
გათბობა
დრენაჟი

შპს „ რეესტრი “	
დირექტორი	ანა რაზმაძე
შემსრულებელი	ანა რაზმაძე
მ. 1: 2000	გაიცა: 16.02.2017

საწარმოო ფართის დემონტაჟი

სადემონტაჟო სამუშაოების გენგეგმა

ქ. თბილისი, სამგორის რაიონში გარდაბანის გზატკეცილი № 42
ს/კ: 01.19.32.001.063

მასშტაბი 1:2000 მმ

4612400

493100

საკადასტრო საზღვარი

სადემონტაჟო შენობა 3/1

ექსპლიკაცია:

1. სადემონტაჟო ობიექტი
2. დროებითი ნაგებობა
3.დროებითი ღობე
4. არსებული დაგებობები

პირობითი აღნიშვნები:

1 — სადემონტაჟო შენობა

2 — დროებითი ნაგებობა

3 — სამშენებლო ღობე

არსებული ნაგებობები

სადემონტაჟო ტექნიკა:

ა — ამწე

ბ — ექსკავატორი

გ — სატვირთო ავტომობილი

თანამდებობა	გვარი	ხელმოწერა
დირექტორი	მ. კაპანაძე	
პრ. ავტორი		
არქიტექტორი	ა. ბოჟაძე	

შ.პ.ს TOURBILLION-ტურბილიონი მის:
ც. დადიანის ქ № 7 ოფისი C 313

ფორმატი ფურცელი 06.03.2017 წ. A - 4

საწარმოო ფართის დემონტაჟი

სადემონტაჟო გენგეგმა

ქ. თბილისი, სამგორის რაიონში გარდაბანის გზატკეცილი № 42
ს/კ: 01.19.32.001.063

მასშტაბი 1:500 მმ

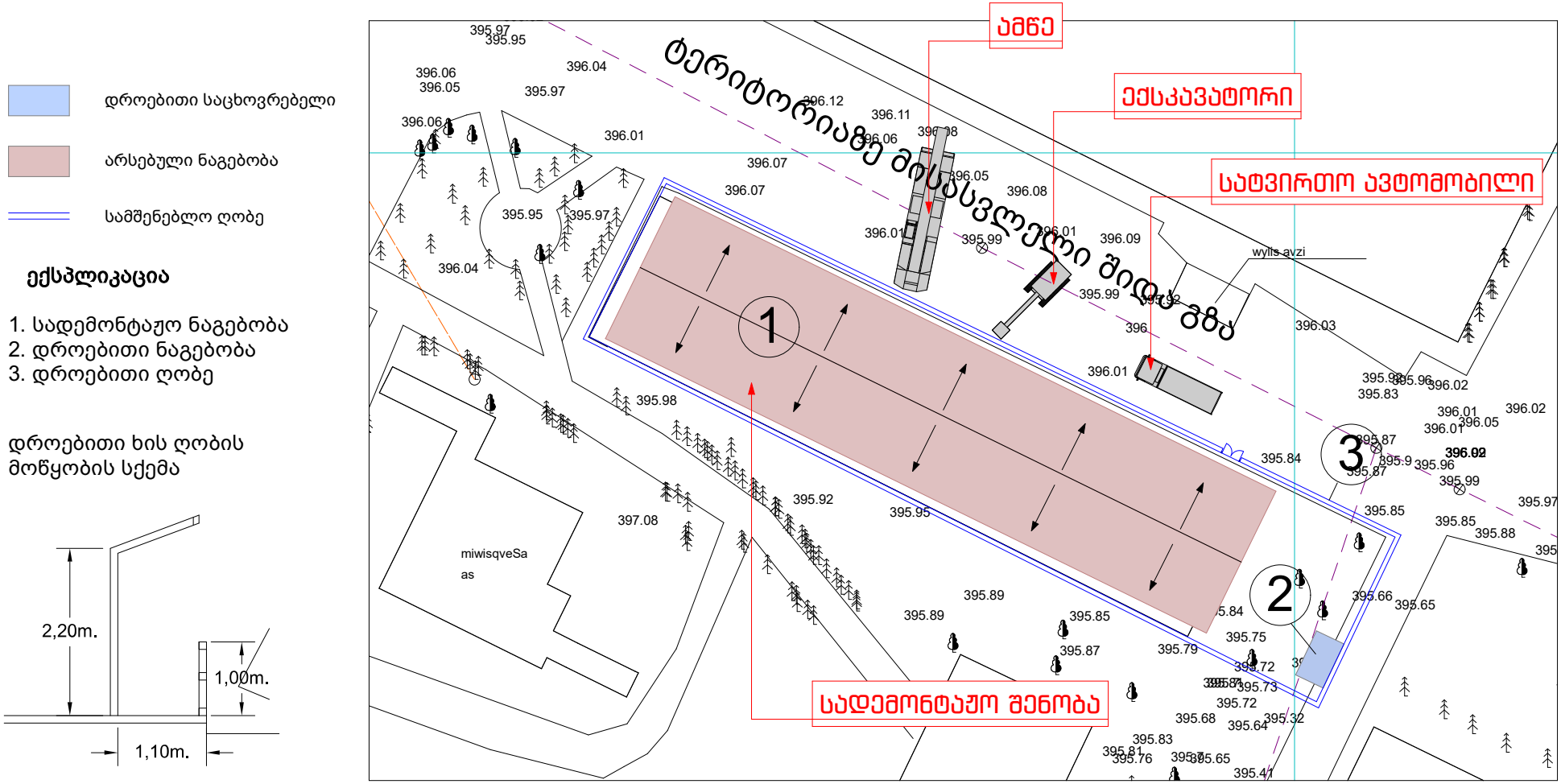

თანამდებობა	გვარი	ხელმოწერა
დირექტორი	მ. კაპანაძე	
პრ. ავტორი		
არქიტექტორი	ა. ბოჟაძე	

შ.პ.ს TOURBILLION-ტურბილიონი მის:
ც. დადიანის ქ № 7 ოფისი C 313

ფორმატი ფურცელი 06.03.2017 წ. A - 4

საწარმოო ფართის დემონტაჟი

სიტუაციური გეგმა

ქ. თბილისი, სამგორის რაიონში გარდაბანის გზატკეცილი № 42
ს/კ: 01.19.32.001.063

მასშტაბი 1:4000 მმ

საერთო ფართობი 63603 მ^2



თანამდებობა	გვარი	ხელმოწერა
დირექტორი	მ. კაპანაძე	
პრ. ავტორი		
არქიტექტორი	ა. ბოჟაძე	

TOURBILLION Timeless Architecture
DESSIGN THAT STANDS THE TEST OF TIME
შ.პ.ს TOURBILLION-ტურბილიონი მის:
ც. დადიანის ქ № 7 ოფისი C 313

საწარმოო ფართის დემონტაჟი

სართულის გეგმა ნიშნულზე 0.00

ქ. თბილისი, სამგორის რაიონში გარდაბანის გზატკეცილი № 42
ს/კ: 01.19.32.001.063

მასშტაბი 1:300 მმ

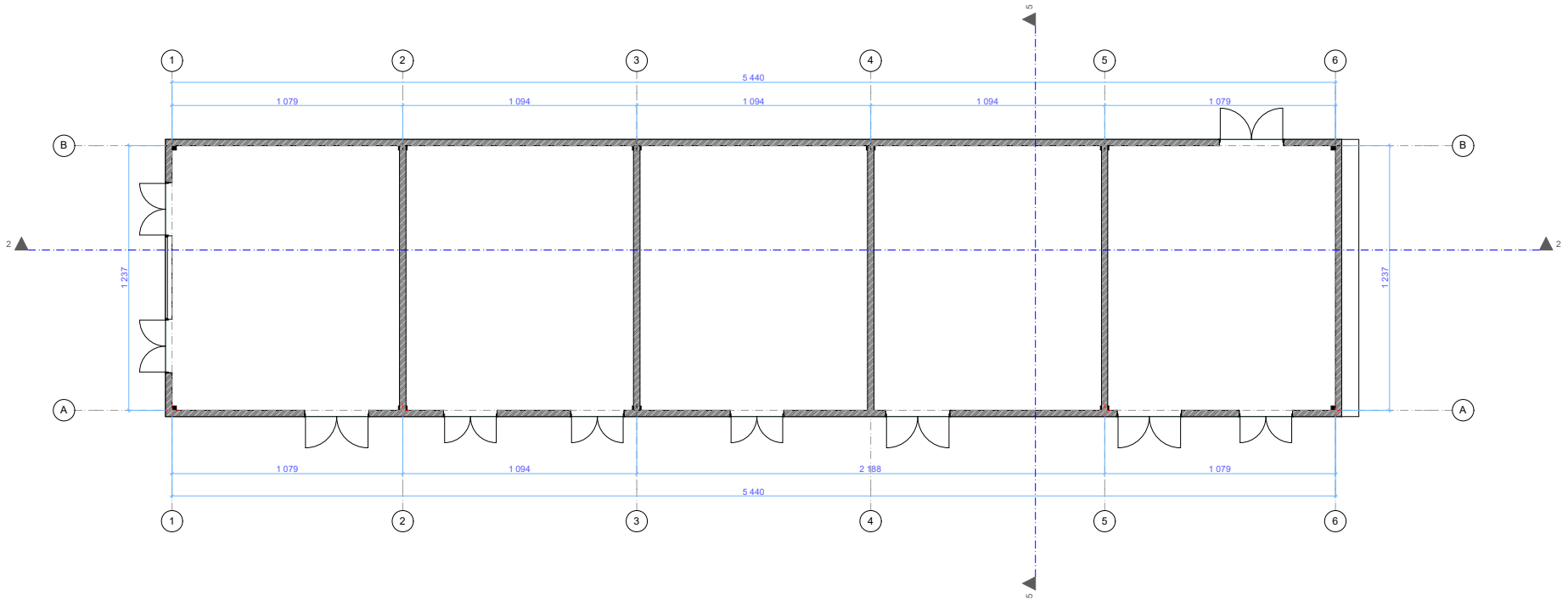

თანამდებობა	გვარი	ხელმოწერა
დირექტორი	მ. კაპანაძე	
პრ. ავტორი		
არქიტექტორი	ა. ბოჟაძე	

შ.პ.ს TOURBILLION-ტურბილიონი მის:
ც. დადიანის ქ № 7 ოფისი C 313

ფორმატი ფურცელი 06.03.2017 წ. A - 4

საწარმოო ფართის დემონტაჟი

სახურავის გეგმა ნიშნულზე +9.41

ქ. თბილისი, სამგორის რაიონში გარდაბანის გზატკეცილი № 42
ს/კ: 01.19.32.001.063

მასშტაბი 1:300 მმ

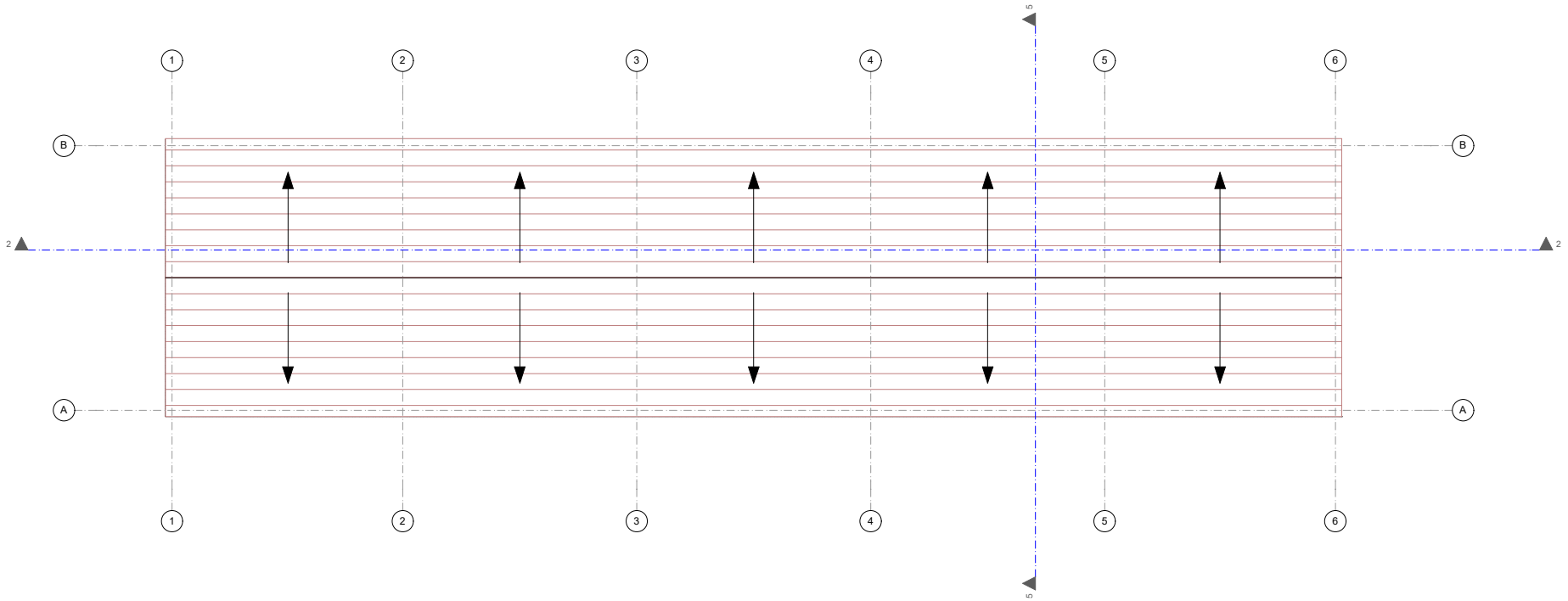

თანამდებობა	გვარი	ხელმოწერა
დირექტორი	მ. კაპანაძე	
პრ. ავტორი		
არქიტექტორი	ა. ბოჟაძე	

TOURBILLION Timeless Architecture
DESSIGN THAT STANDS THE TEST OF TIME

შ.პ.ს TOURBILLION-ტურბილიონი მის:
ც. დადიანის ქ № 7 ოფისი C 313

ფორმატი ფურცელი 06.03.2017 წ. A - 4

საწარმოო ფართის დემონტაჟი

ფასადი ღერძებში 1-10 10-1

ქ. თბილისი, სამგორის რაიონში გარდაბანის გზატკეცილი № 42
ს/კ: 01.19.32.001.063

მასშტაბი 1:300 მმ

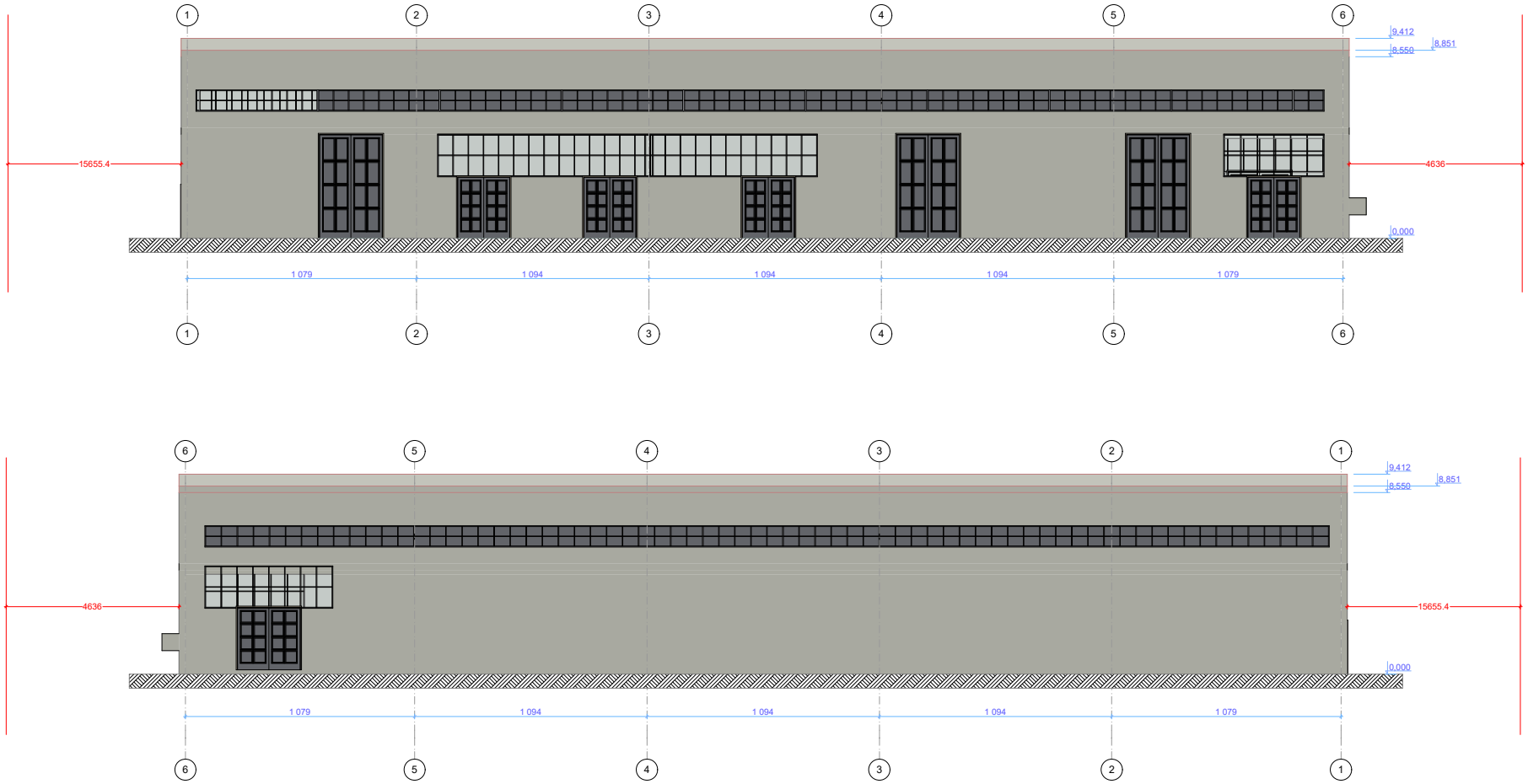

თანამდებობა	გვარი	ხელმოწერა
დირექტორი	მ. კაპანაძე	
პრ. ავტორი		
არქიტექტორი	ა. ბოჟაძე	

შ.პ.ს TOURBILLION-ტურბილიონი მის:
ც. დადიანის ქ № 7 ოფისი C 313

ფორმატი ფურცელი 06.03.2017 წ. A - 4

ქ. თბილისი, სამგორის რაიონში გარდაბანის გზატკეცილი № 42
ს/კ: 01.19.32.001.063

მასშტაბი 1:200 მმ

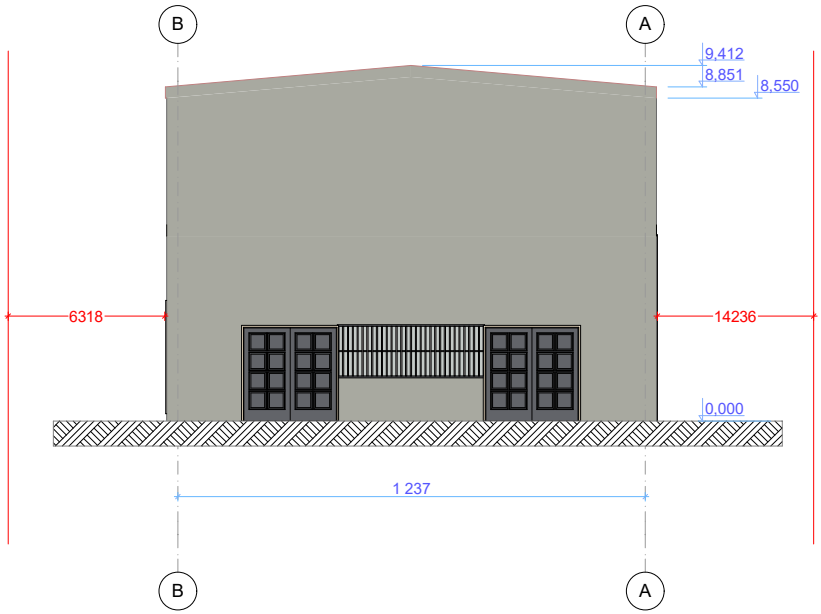

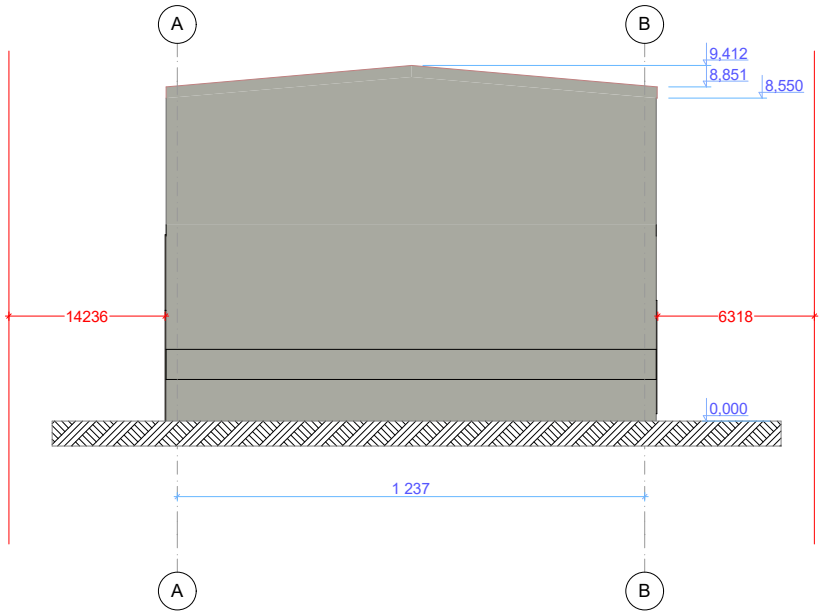

თანამდებობა	გვარი	ხელმოწერა
დირექტორი	მ. კაპანაძე	
პრ. ავტორი		
არქიტექტორი	ა. ბოჟაძე	

შ.პ.ს TOURBILLION-ტურბილიონი მის:
ც. დადიანის ქ № 7 ოფისი C 313

ქ. თბილისი, სამგორის რაიონში გარდაბანის გზატკეცილი № 42
ს/კ: 01.19.32.001.063

მასშტაბი 1:300 მმ

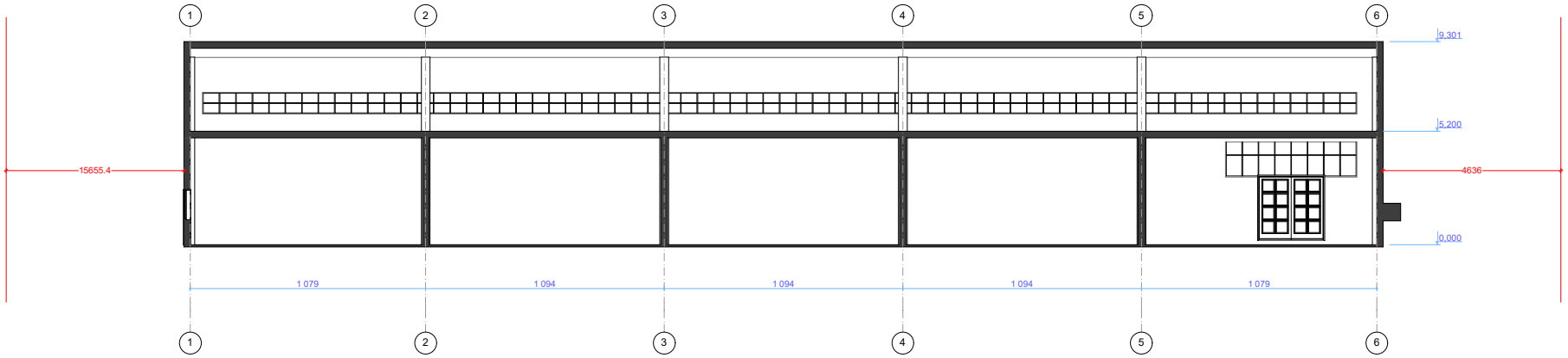

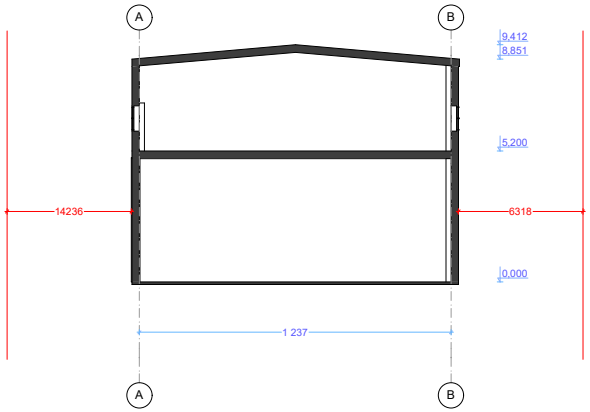

თანამდებობა	გვარი	ხელმოწერა
დირექტორი	მ. კაპანაძე	
პრ. ავტორი		
არქიტექტორი	ა. ბოჟაძე	

შ.პ.ს TOURBILLION-ტურბილიონი მის:
ც. დადიანის ქ № 7 ოფისი C 313

საკადასტრო გეგმა

საჯარო რეესტრის ეროვნული სააგენტო

საკადასტრო კოდი: **01.19.32.001.063**
განცხადების ნომერი: **882016232491**
მომზადების თარიღი: **14/04/2016**

ნაკვეთის დანიშნულება: **არასასოფლო სამეურნეო**
ფართობი: **63603 კვ.მ (WGS 84 / UTM zone 38N)**

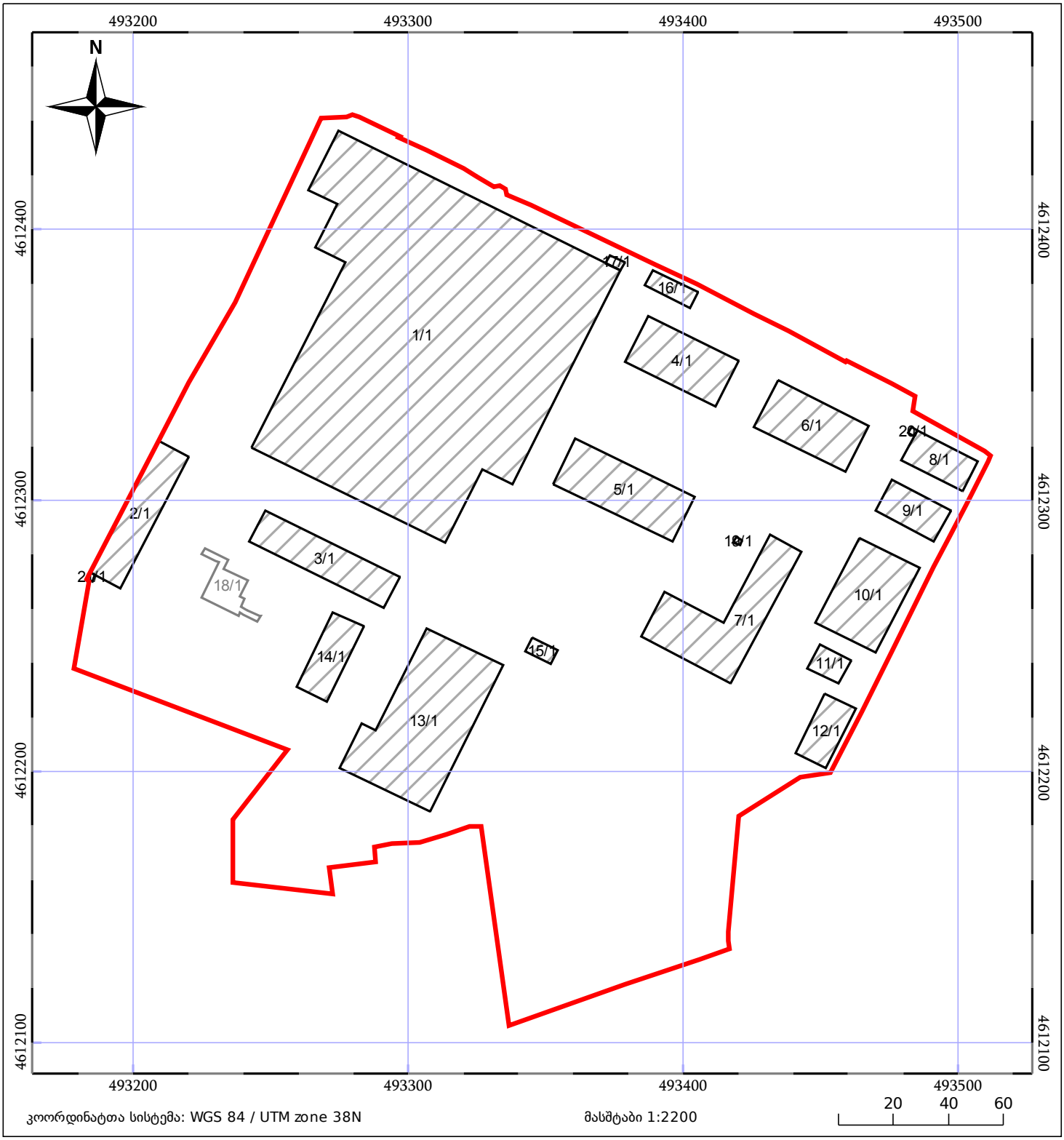

კოორდინატთა სისტემა: WGS 84 / UTM zone 38N

მასშტაბი 1:2200

ნაკვეთის საკადასტრო საზღვარი

ხაზობრივი ნაგებობა

05/25 მიწისქვეშა ნაგებობა

05/25 შენობა/ნაგებობა

05/25 მშენებარე ნაგებობა

ტყის ფონდი

მიწის (უძრავი ქონების) საკადასტრო კოდი **N 01.19.32.001.063**

ამონაწერი საჯარო რეესტრიდან

განცხადების რეგისტრაცია
N 882016383575 - 20/06/2016 11:38:06

მომზადების თარიღი
20/06/2016 16:52:00

საკუთრების განყოფილება

ზონა	სექტორი	კვარტალი	ნაკვეთი
თბილისი	სამგორი		
01	**19**	**32**	**001/063**

მისამართი: ქალაქი თბილისი , გზატკეცილი გარდაბანი , N 42

ნაკვეთის საკუთრების ტიპი: საკუთრება
ნაკვეთის დანიშნულება: არასასოფლო სამეურნეო
დაზუსტებული ფართობი: 63603.00 კვ.მ.
ნაკვეთის წინა ნომერი: **01.19.32.001.058;**
შენობა-ნაგებობის ჩამონათვალი: N1-დან N21-ის ჩათვლით (მათ შორის მიწისქვეშა N18 - საერთო ფართით 137.65 კვ.მ.)

მესაკუთრის განყოფილება

განცხადების რეგისტრაცია : ნომერი 882014587671 , თარიღი 02/11/2014 21:39:54
უფლების რეგისტრაცია: თარიღი 10/11/2014

უფლების დამადასტურებელი დოკუმენტი:

- ქ. თბილისის მუნიციპალიტეტის კაბინეტის 1995 წლის 23 ივნისის N13.58.589 დადგენილება.
- არქიტექტურისა და ქალაქის პერსპექტიული განვითარების საქმეთა დეპარტამენტის მიერ 1996 წლის 8 მარტს გაცემული მიწის ნაკვეთის გეგმა.
- საქართველოს რესპუბლიკის სახელმწიფო ქონების მართვის სამინისტროს კოლეგიის 1994 წლის 12 სექტემბრის N14.02.162 დადგენილება.
- საქართველოს კანონი "ფიზიკური პირებისა და კერძო სამართლის იურიდიული პირების სარგებლობაში არსებული არასასოფლო-სამეურნეო დანიშნულების მიწის კერძო საკუთრებად გამოცხადების შესახებ."
- გადაწყვეტილება N1511316 , დამოწმების თარიღი:26/09/2014 , თბილისის არქიტექტურის სამსახური

მესაკუთრეები:
ს/ს "გრაალი-92" , ID ნომერი:208145782

მესაკუთრე:
ს/ს "გრაალი-92"

აღწერა:

იპოთეკა

განცხადების რეგისტრაცია ნომერი 882015324576 თარიღი 11/06/2015 16:54:22	**იპოთეკარი: სააქციო საზოგადოება "პროკრედიტ ბანკი"**204851197; **მესაკუთრე: ს/ს "გრაალი-92"** 208145782; საგანი:მიწის ნაკვეთი დაზუსტებული ფართობი: 63603.00 კვ.მ შენობა-ნაგებობ(ებ)ით; **იპოთეკის ხელშეკრულება N670742237-021, დამოწმების თარიღი11/06/2015, სსიპ საქართველოს იუსტიციის სამინისტრო საჯარო რეესტრის ეროვნული სააგენტო**
უფლების რეგისტრაცია: თარიღი 12/06/2015	

საგადასახადო გირავნობა:

რეგისტრირებული არ არის

სარგებლობა

განცხადების რეგისტრაცია ნომერი 882011125162 თარიღი 23/03/2011 12:02:31	**დამქირავებელი: შპს "ლოსაუჩი"** 208151186; **მესაკუთრე: ს/ს "გრაალი-92"** 208145782; საგანი:აღმინისტრაციული კორპუსის II სართული საოფისე ფართი 38.17 კვ.მ და დამხმარე ფართი 63.23 კვ.მ.; ვადა:1 წელი;
უფლების რეგისტრაცია: თარიღი 29/03/2011	**ქირავნობის ხელშეკრულება, დამოწმების თარიღი23/03/2011, საქართველოს იუსტიციის სამინისტრო საჯარო რეესტრის ეროვნული სააგენტო**
განცხადების რეგისტრაცია ნომერი 882013081578 თარიღი 27/02/2013 12:03:42	**დამქირავებელი: ი/მ მამუკა გელაშვილი**01012025732; **მესაკუთრე: ს/ს "გრაალი-92"** 208145782; საგანი:სასაწყობე ფართი 78 კვ.მ დამხმარე კორპუსი N2-ის ტერიტორიაზე; ვადა:1 წელი;
უფლების რეგისტრაცია: თარიღი 05/03/2013	**ქირავნობის ხელშეკრულება, დამოწმების თარიღი27/02/2013, საქართველოს იუსტიციის სამინისტროს საჯარო რეესტრის ეროვნული სააგენტო**
განცხადების რეგისტრაცია ნომერი 882013468023 თარიღი 27/09/2013 10:14:16	**დამქირავებელი: შპს „ლეტე"** 406074821; **მესაკუთრე: ს/ს "გრაალი-92"** 208145782; საგანი:20 კვ.მ. ფართი; ვადა:1 წელი;
უფლების რეგისტრაცია: თარიღი 03/10/2013	**ქირავნობის ხელშეკრულება, დამოწმების თარიღი27/09/2013, საქართველოს იუსტიციის სამინისტროს საჯარო რეესტრის ეროვნული სააგენტო**
განცხადების რეგისტრაცია ნომერი 882013530437 თარიღი 31/10/2013 11:50:58	**მოიჯარე: შპს VILLANUS BALTIC** ვილანუს ბალტიკი400099415; **მესაკუთრე: ს/ს "გრაალი-92"** 208145782; საგანი:საერთო ფართი 194 კვ.მ. (მ.შ. საოფისე ფართი 50 კვ.მ. და სასაწყობე ფართი 144 კვ.მ.); ვადა:1 წელი;
უფლების რეგისტრაცია: თარიღი 06/11/2013	**ხელშეკრულება ფართის იჯარაზე, დამოწმების თარიღი31/10/2013, საქართველოს იუსტიციის სამინისტროს საჯარო რეესტრის ეროვნული სააგენტო**

განცხადების რეგისტრაცია ნომერი 882014251518 თარიღი 16/05/2014 15:13:34	**მეიჯარე**: **ს/ს "გრაალი-92"** 208145782; **მოიჯარე**: **სააქციო საზოგადოება 'სილქნეტი"**204566978; საგანი:შენობის სახურავის ფართი 5 კვ.მ.; ვადა:2 წელი; **იჯარის ხელშეკრულება, დამოწმების თარიღი16/05/2014, საქართველოს იუსტიციის სამინისტროს საჯარო რეესტრის ეროვნული სააგენტო**
უფლების რეგისტრაცია: თარიღი 22/05/2014	
განცხადების რეგისტრაცია ნომერი 882014347057 თარიღი 02/07/2014 15:21:58	**მოიჯარე**: **შპს "ფასადგრანდი"**406114663; **მესაკუთრე**: **ს/ს "გრაალი-92"** 208145782; საგანი:ფართი 1176.00კვ.მ.; ვადა:1 წელი; **იჯარის ხელშეკრულება , დამოწმების თარიღი02/07/2014, საქართველოს იუსტიციის სამინისტროს საჯარო რეესტრის ეროვნული სააგენტო**
უფლების რეგისტრაცია: თარიღი 08/07/2014	

ვალდებულება

ყადაღა/აკრძალვა:

რეგისტრირებული არ არის

მოვალეთა რეესტრი:

რეგისტრირებული არ არის

"ფიზიკური პირის მიერ 2 წლამდე ვადით საკუთრებაში არსებული მატერიალური აქტივის რეალიზაციისას, აგრეთვე საგადასახადო წლის განმავლობაში 1000 ლარის ან მეტი ღირებულების ქონების საჩუქრად მიღებისას საშემოსავლო გადასახადი გადახდას ექვემდებარება საანგარიშო წლის მომდევნო წლის 1 აპრილამდე, რის შესახებაც აღნიშნული ფიზიკური პირი იმავე ვადაში წარუდგენს დეკლარაციას საგადასახადო ორგანოს. აღნიშნული ვალდებულების შეუსრულებლობა წარმოადგენს საგადასახადო სამართალდარღვევას, რაც იწვევს პასუხისმგებლობას საქართველოს საგადასახადო კოდექსის XVIII თავის მიხედვით."

- დოკუმენტის ნამდვილობის გადამოწმება შესაძლებელია საჯარო რეესტრის ეროვნული სააგენტოს ოფიციალურ ვებ–გვერდზე www. napr.gov.ge;
- ამონაწერის მიღება შესაძლებელია ვებ–გვერდზე www. napr.gov.ge, ნებისმიერ ტერიტორიულ სარეგისტრაციო სამსახურში, იუსტიციის სახლებსა და სააგენტოს ავტორიზებულ პირებთან;
- ამონაწერში ტექნიკური ხარვეზის აღმოჩენის შემთხვევაში დაგვიკავშირდით: 2 405405 ან პირადად შეავსეთ განაცხადი ვებ–გვერდზე;
- კონსულტაციის მიღება შესაძლებელია იუსტიციის სახლის ცხელ ხაზზე 2 405405;
- საჯარო რეესტრის თანამშრომელთა მხრიდან უკანონო ქმედების შემთხვევაში დაგვიკავშირდით ცხელ ხაზზე: 08 009 009 09
- თქვენთვის საინტერესო ნებისმიერ საკითხთან დაკავშირებით მოგვწერეთ ელ-ფოსტით: info@napr.gov.ge


29.03.2017 12:26:10


GE EUE-092
29.03.2017 12:27:27


29.03.2017 12:28:23


29.03.2017 12:29:10