ქ. თბილისში, ენუქიძის ქუჩა №9/1–ში მდებარე შენობების (საკადასტრო კოდი 01.19.22.006.008) დემონტაჟის პროექტი



შპს "კაპიტელ ჯგუფი"

ქ. თბილისში, ენუქიძის ქუჩა №9/1–ში მდებარე შენობების (საკადასტრო კოდი 01.19.22.006.008) დემონტაჟის პროექტი

დირექტორი 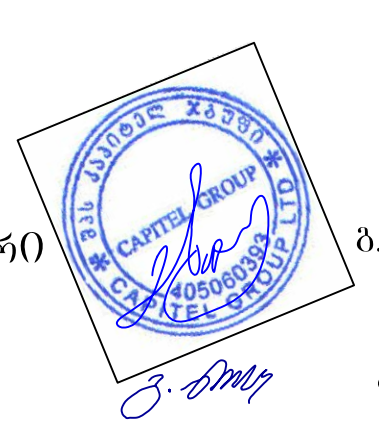 ბ. სეთურიძე

შეასრულა ბ. ნოზაძე

თბილისი 2017 წელი

განმარტებითი ბარათი

1. პროექტი ითვალისწინებს ქ. თბილისში, ენუქიძის ქ. №9/1-ში მდებარე ორი შენობის დემონტაჟს.
2. პროექტით განსაზღვრულია სადემონტაჟო სამშენებლო სამუშაოების მოცულობები;
3. დემონტაჟის პროექტის შედგენისას გამოყენებულია დღეისათვის საქართველოში მოქმედი სამშენებლო ნორმები და წესები;
4. პროექტი შედგენილია ტექნიკური დავალების საფუძველზე;
5. აზომვები ჩატარებულია დამკვეთის წარმომადგენლის მითითებით.

შპს "კაპიტელ ჯგუფი"					
ქ. თბილისში, ენუქიძის ქუჩა №9/1–ში მდებარე შენობების (საკადასტრო კოდი 01.19.22.006.008) დემონტაჟის პროექტი					
დირექტორი		გ. სეთურიძე	საშენებლო-სარემონტო სამუშაოები	ფურცელი	2
შეასრულა		გ. ნოზაძე	განმარტებითი ბარათი	თარიღი	2017 წ.
შეამოწმა		გ. სეთურიძე		მასშტაბი	

სიტუაციური გეგმა



შპს "კაპიტელ ჯგუფი"					
ქ. თბილისში, ილუქიძის ქუჩა №9/1–ში მდებარე შენობებს (საკადასტრო კოდი 01.19.22.006.008) დემონტაჟის პროექტი					
დირექტორი		ბ. სეთურიძე	სამშენებლო-სარემონტო სამუშაოები	ფურცელი	3
შეასრულა		ბ. ნოზაძე	სიტუაციური გეგმა	თარიღი	2017 წ.
შეამოწმა		ბ. სეთურიძე			
				მასშტაბი	

საქართველოს იუსტიციის სამინისტრო
საჯარო რეესტრის ეროვნული სააგენტო

საკადასტრო გეგმა

მიწის ნაკვეთის საკადასტრო კოდი: 01.19.22.006.008
განცხადების რეგისტრაციის ნომერი882010668061
მიწის ნაკვეთის ფართობი: 9927 კვ.მ.
დანიშნულება: არასასოფლო-სამეურნეო
მომზადების თარიღი 01.07.10

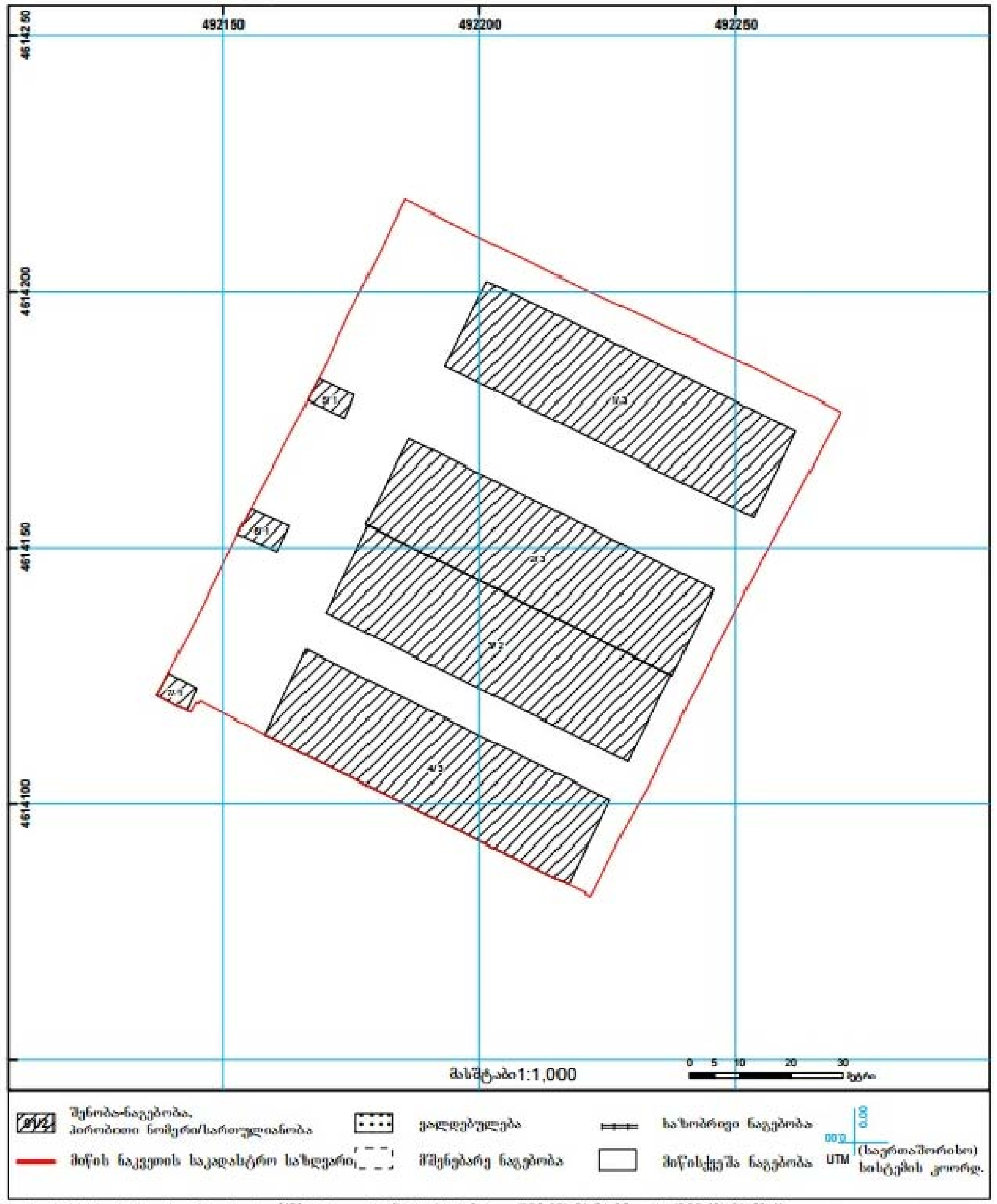

www.napr.gov.ge

N 01.19.22.006.008

ამონაწერი საჯარო რეესტრიდან

განცხადების რეგისტრაცია	მომზადების თარიღი
N 882015621972 - 30/10/2015 17:16:37	02/11/2015 11:17:42

საკუთრების განყოფილება

ზონა	სექტორი	კვარტალი	ნაკვეთი
თბილისი	სამგორი		
01	19	22	006/008

მისამართი: ქალაქი თბილისი , ქუჩა ენუქიძის , N 9/1 , (ნაკვ. 06/008)

ნაკვეთის საკუთრების ტიპი: საკუთრება
ნაკვეთის დანიშნულება: არასასოფლო სამეურნეო
დაზუსტებული ფართობი: 9927.00 კვ.მ.
ნაკვეთის წინა ნომერი: 6;
შენობა-ნაგებობის ჩამონათვალი: N1 საერთო ფართით 3486.81 კვ.მ. N2 საერთო ფართით 3467.14 კვ.მ. N3 საერთო ფართით 2500.40 კვ.მ. N4 საერთო ფართით 3434.02 კვ.მ. N5 საერთო ფართით 23.46 კვ.მ. N6 საერთო ფართით 37.80 კვ.მ. N7 საერთო ფართით 17.23 კვ.მ.

მესაკუთრის განყოფილება

განცხადების რეგისტრაცია : ნომერი 882010668061 , თარიღი 23/06/2010 12:52:31
უფლების რეგისტრაცია: თარიღი 01/07/2010

უფლების დამადასტურებელი დოკუმენტი:
- ხელშეკრულება სს "ქართლის" უძრავი ქონების ყიდვა-გაყიდვის შესახებ , დამოწმების თარიღი:31/05/2010 , საქართველოს იუსტიციის სამინისტროს საჯარო რეესტრის ეროვნული სააგენტო

მესაკუთრეები:
შპს "ჯეოსელი" , ID ნომერი:203841940

მესაკუთრე: შპს "ჯეოსელი"

აღწერა:

იპოთეკა

საგადასახადო გირავნობა:

რეგისტრირებული არ არის

ვალდებულება

ყადაღა/აკრძალვა:

რეგისტრირებული არ არის

მოვალეთა რეესტრი:

შპს "კაპიტელ ჯგუფი"					
ქ. თბილისში, ენუქიძის ქუჩა №9/1–ში მდებარე შენობების (საკადასტრო კოდი 01.19.22.006.008) დემონტაჟის პროექტი					
დირექტორი		გ. სეთურიძე	სამშენებლო-სარემონტო სამუშაოები	ფურცელი	4
შეასრულა		გ. ნოზაძე	საკადასტრო გეგმა	თარიღი	2017 წ.
შეამოწმა		გ. სეთურიძე		მასშტაბი	

ობიექტის ფოტოფიქსაცია









შპს "კაპიტელ ჯგუფი"					
ქ. თბილისში, ენუქიძის ქუჩა №9/I–ში მდებარე შენობების (საკადასტრო კოდი 01.19.22.006.008) დემონტაჟის პროექტი					
დირექტორი		გ. სეთურიძე	სამშენებლო-სარემონტო სამუშაოები	ფურცელი	5
შემსრულა		გ. ნოზაძე	ობიექტის ფოტოფიქსაცია	თარიღი	2017 წ.
შემამოწმა		გ. სეთურიძე		მასშტაბი	

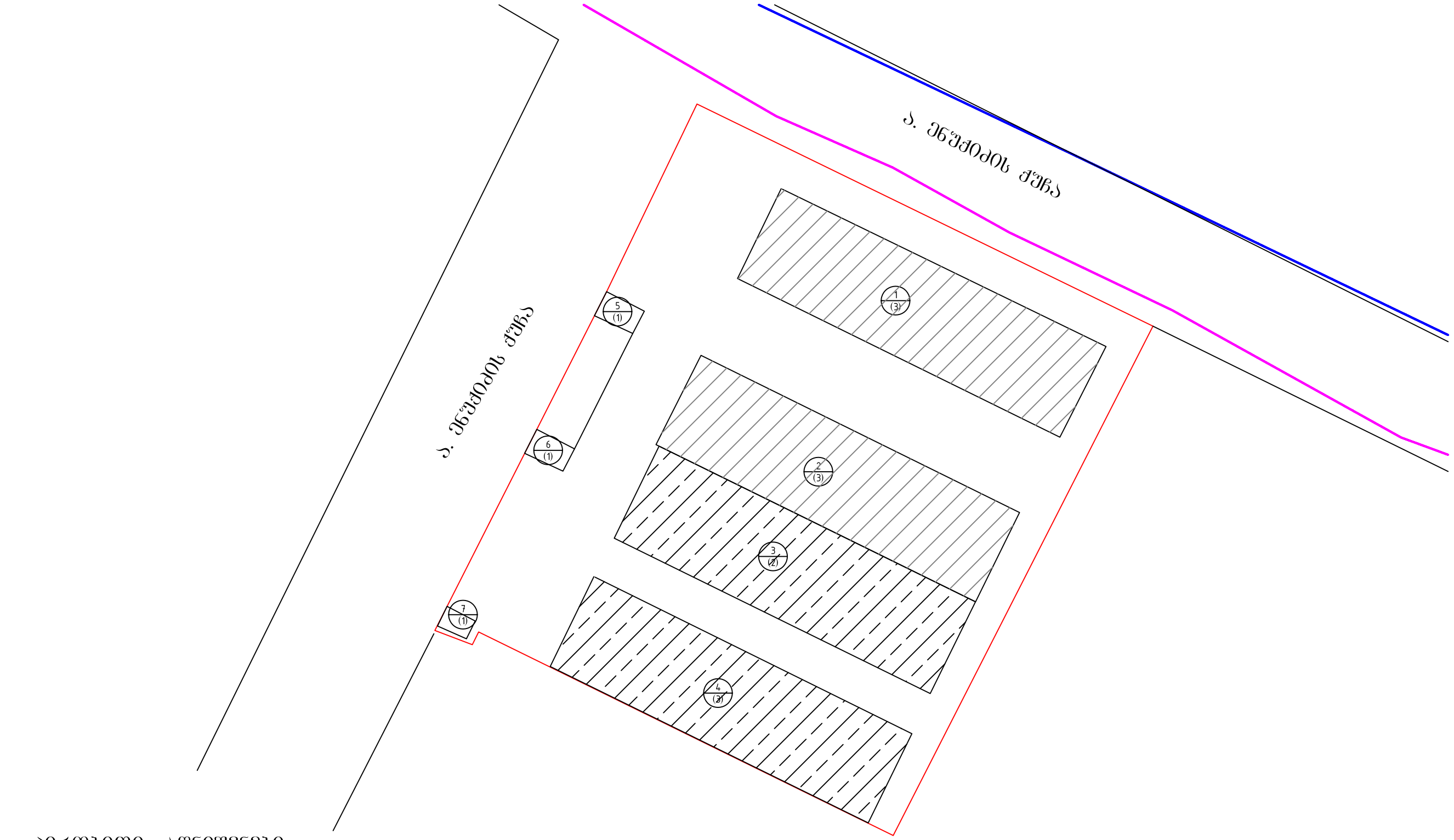

პირობითი აღნიშვნები

- საქმონტაჟო შენობა

- მიმდებარე შენობა

- წითელი ხაზი

- კანალიზაციის ქსელი

- წყალსადენის ქსელი

შპს "კაპიტელ ჯგუფი"					
ქ. ობოლისში, ენუქიძის ქუჩა №9/1–ში მდებარე შენობების (საკადასტრო კოდი 01.19.22.006.008) დემონტაჟის პროექტი					
დირექტორი		ბ. სეთურიძე	სამშენებლო-სარემონტო სამუშაოები	ფურცელი	6
შეასრულა		ბ. ნოზაძე			
შეამოწმა		ბ. სეთურიძე	გენგეგმა	თარიღი	2017 წ.
				მასშტაბი	

შენობა-3(2)
I სართულის გეგმა

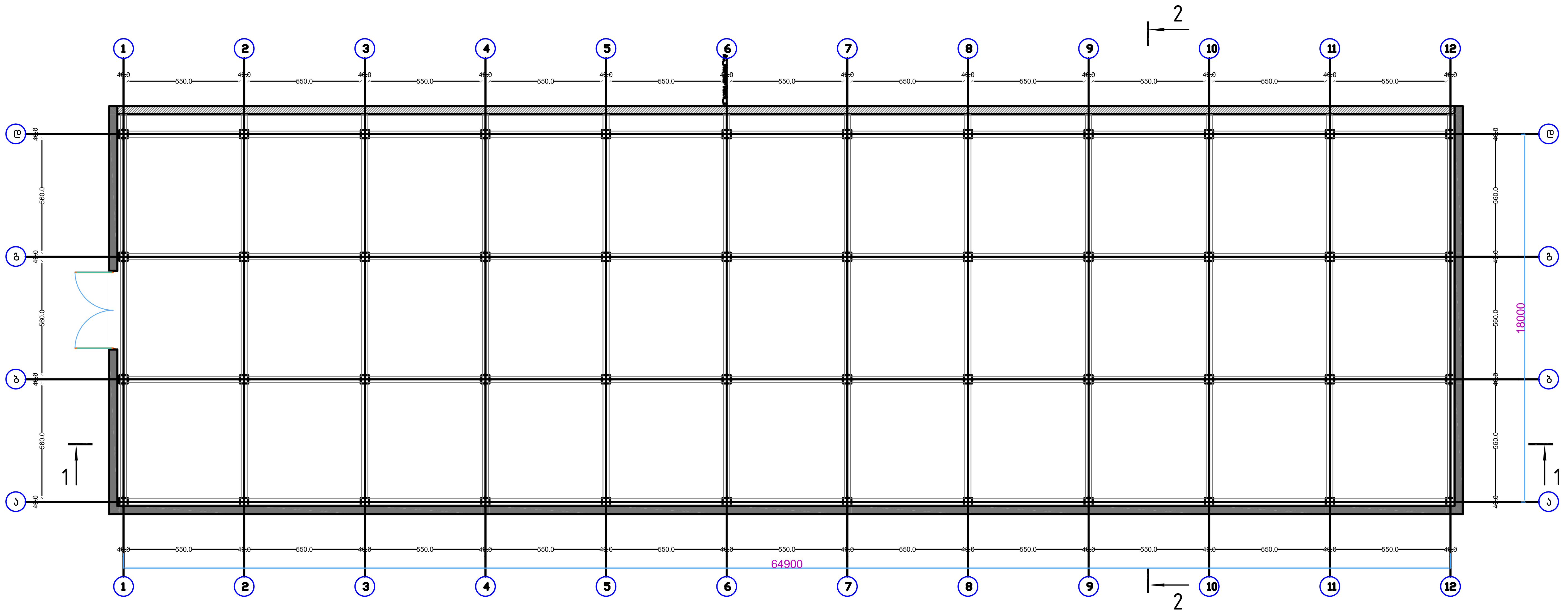

შპს "კაპიტელ ჯგუფი"					
ქ. თბილისში, ენუქიძის ქუჩა №9/1–ში მდებარე შენობების (საკადასტრო კოდი 01.19.22.006.008) დემონტაჟის პროექტი					
დირექტორი		გ. სეთურიძე	სამშენებლო-სარემონტო სამუშაოები	ფურცელი	7
შეასრულა		გ. ნოზაძე	შენობა-3(2) I სართულის გეგმა	თარიღი	2017 წ.
შეამოწმა		გ. სეთურიძე		მასშტაბი	

შენობა-3(2)
I სართულის გეგმა

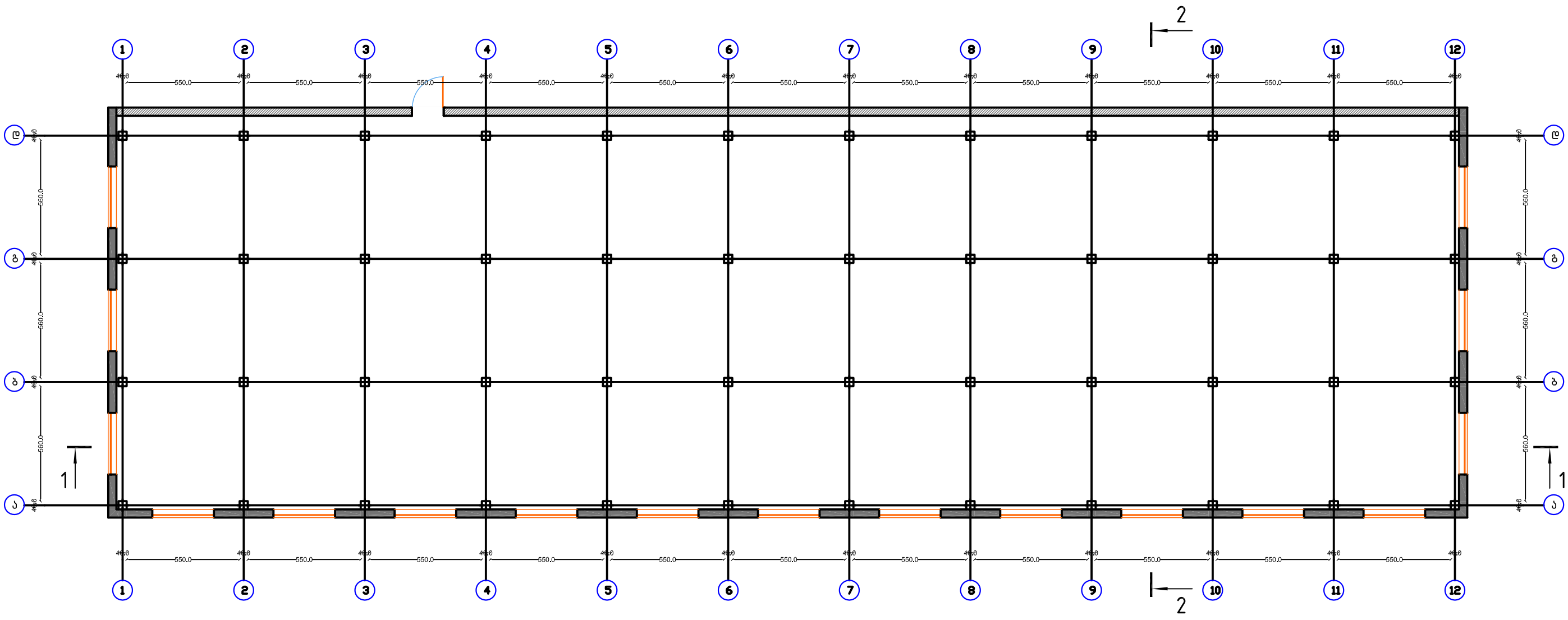

შპს "კაპიტელ ჯგუფი"					
ქ. თბილისში, ენუქიძის ქუჩა №9/I–ში მდებარე შენობების (საკადასტრო კოდი 01.19.22.006.008) დემონტაჟის პროექტი					
დირექტორი		გ. სეთურიძე	სამშენებლო-სარემონტო სამუშაოები	ფურცელი	8
შემასრულა		გ. ნოზაძე	შენობა-3(2) II სართულის გეგმა	თარიღი	2017 წ.
შემამოწმა		გ. სეთურიძე		მასშტაბი	

შენობა-3(2)
ჭრილი 1-1

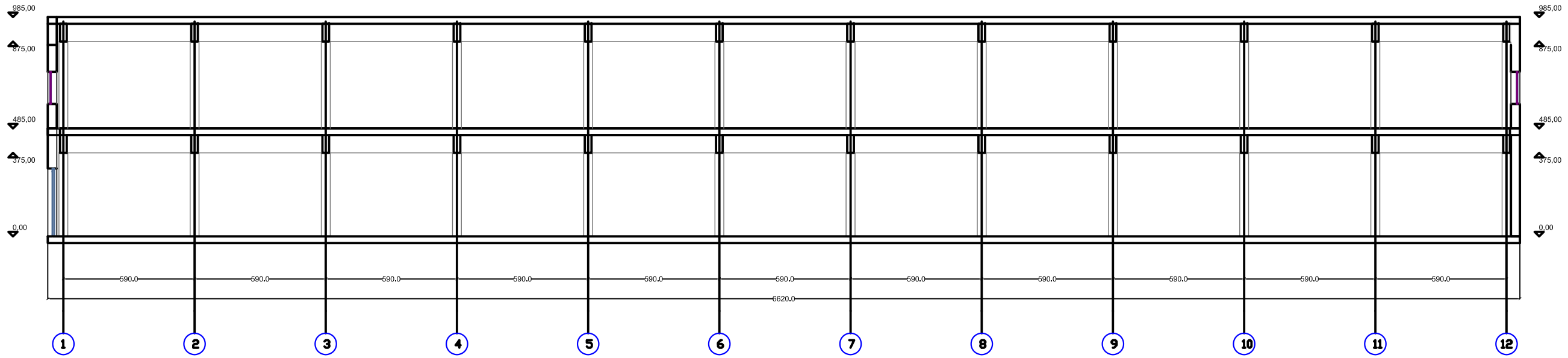

შენობა-3(2)
ჭრილი 2-2

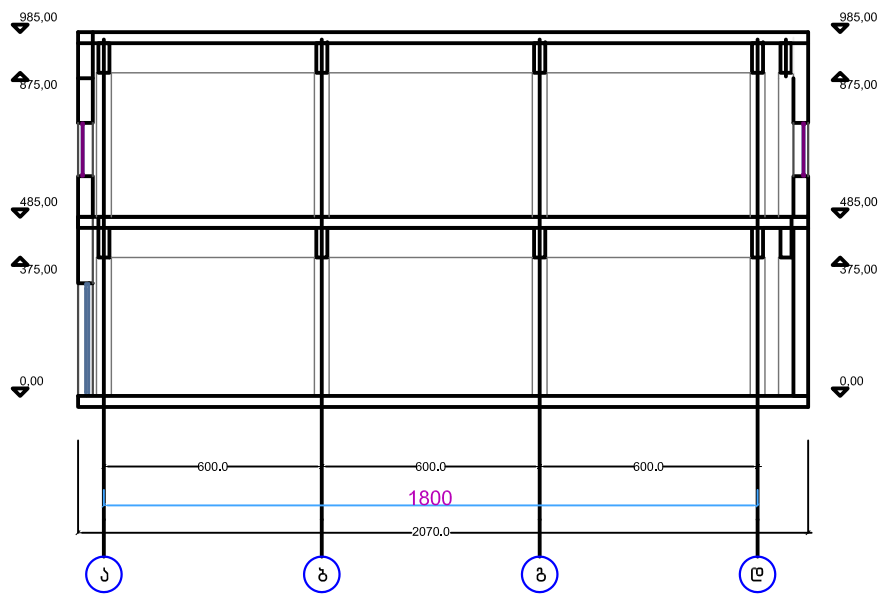

შპს "კაპიტელ ჯგუფი"					
ქ. ობილისში, ენუქიძის ქუჩა №9/1–ში მდებარე შენობების (საკადასტრო კოდი 01.19.22.006.008) დემონტაჟის პროექტი					
დირექტორი		ბ. სეთურიძე	სამშენებლო-სარემონტო სამუშაოები	ფურცელი	9
შესრულა		ბ. ნოზაძე	შენობა-3(2) ჭრილი 1-1, 2-2	თარიღი	2017 წ.
შეამოწმა		ბ. სეთურიძე			
				მასშტაბი	

შენობა-4(3)
I სართულის გეგმა

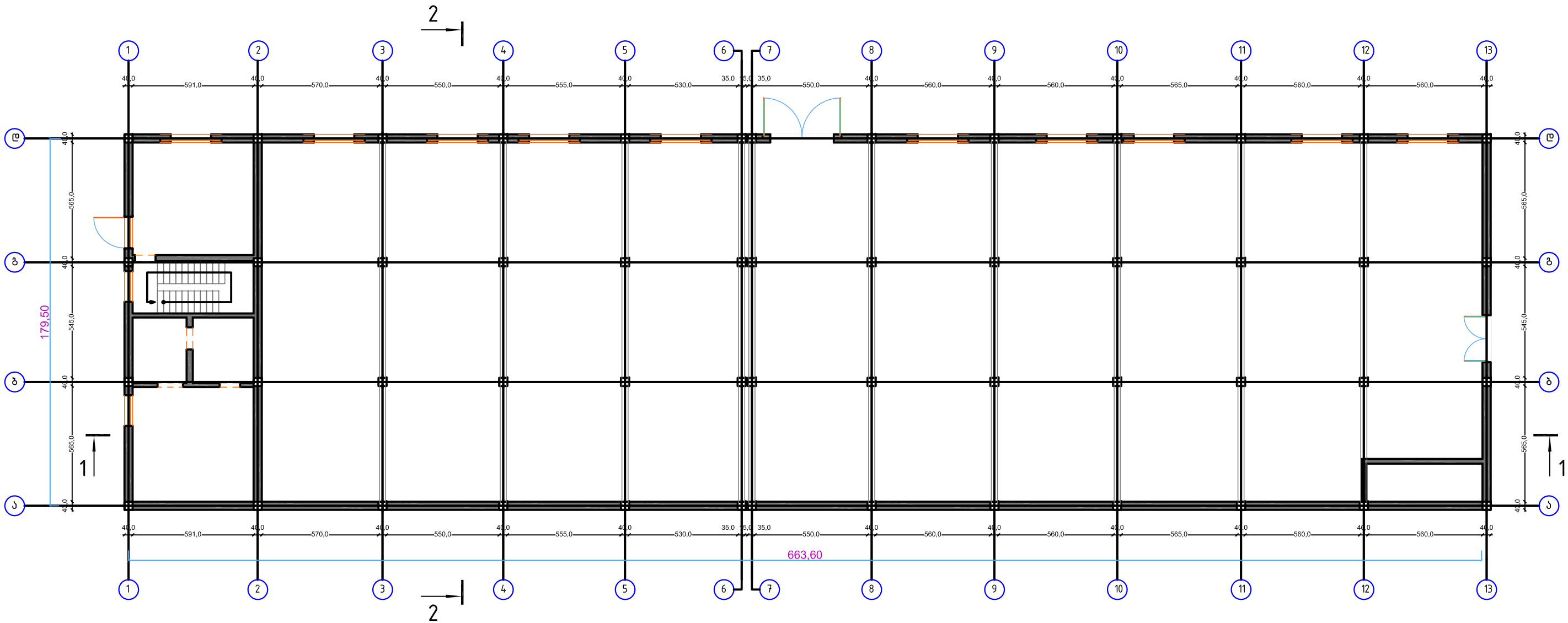

შპს "კაპიტელ ჯგუფი"					
ქ. თბილისში, ენუქიძის ქუჩა №9/1–ში მდებარე შენობების (საკადასტრო კოდი 01.19.22.006.008) დემონტაჟის პროექტი					
დირექტორი		ბ. სეთურიძე	სამშენებლო-სარემონტო სამუშაოები	ფურცელი	10
შესრულა		ბ. ნოზაძე	შენობა-4(3) I სართულის გეგმა	თარიღი	2017 წ.
შეამოწმა		ბ. სეთურიძე			
				მასშტაბი	

შენობა-4(3)
II სართულის გეგმა

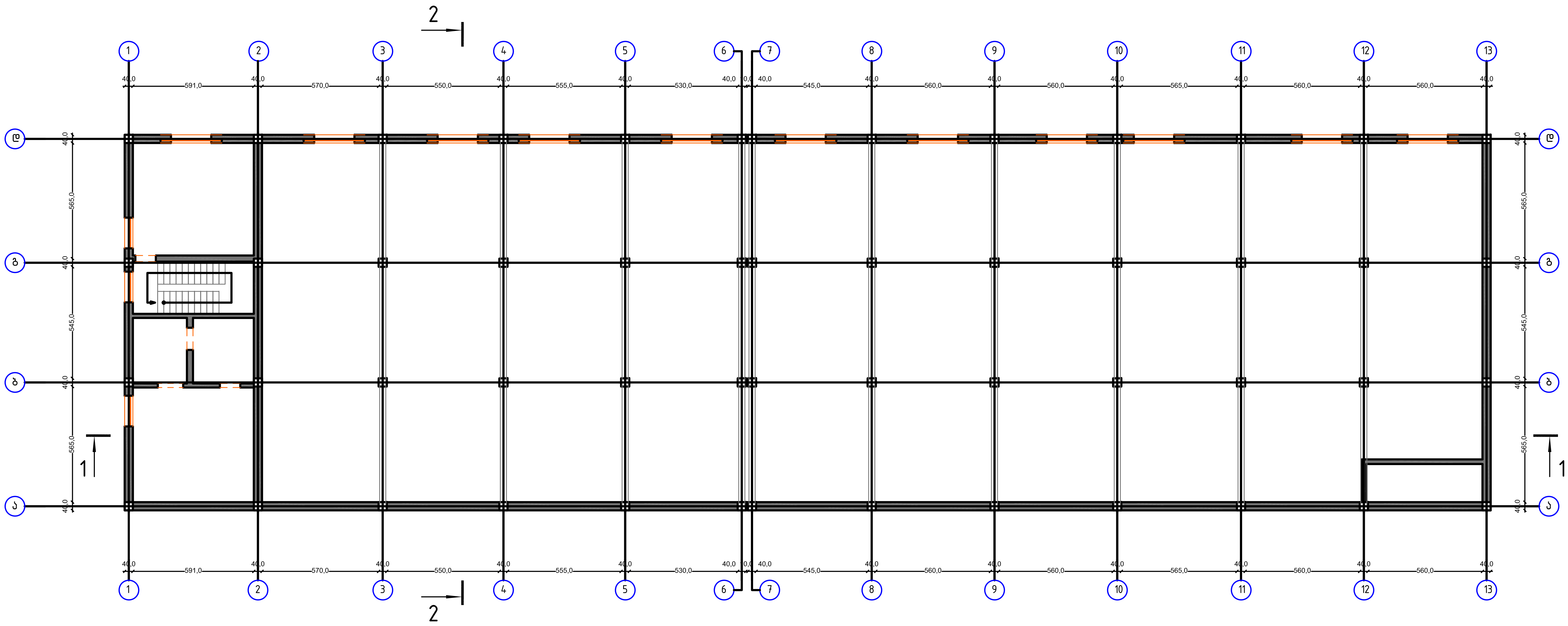

შპს "კაპიტელ ჯგუფი"	
ქ. თბილისში, ენუქიძის ქუჩა №9/1–ში მდებარე შენობების (საკადასტრო კოდი 01.19.22.006.008) დემონტაჟის პროექტი	

დირექტორი		გ. სეთურიძე	სამშენებლო-სარემონტო სამუშაოები	ფურცელი	11
შეასრულა		გ. ნოზაძე	შენობა-4(3) II სართულის გეგმა	თარიღი	2017 წ.
შეამოწმა		გ. სეთურიძე		მასშტაბი	

შენობა-4(3)
III სართულის გეგმა

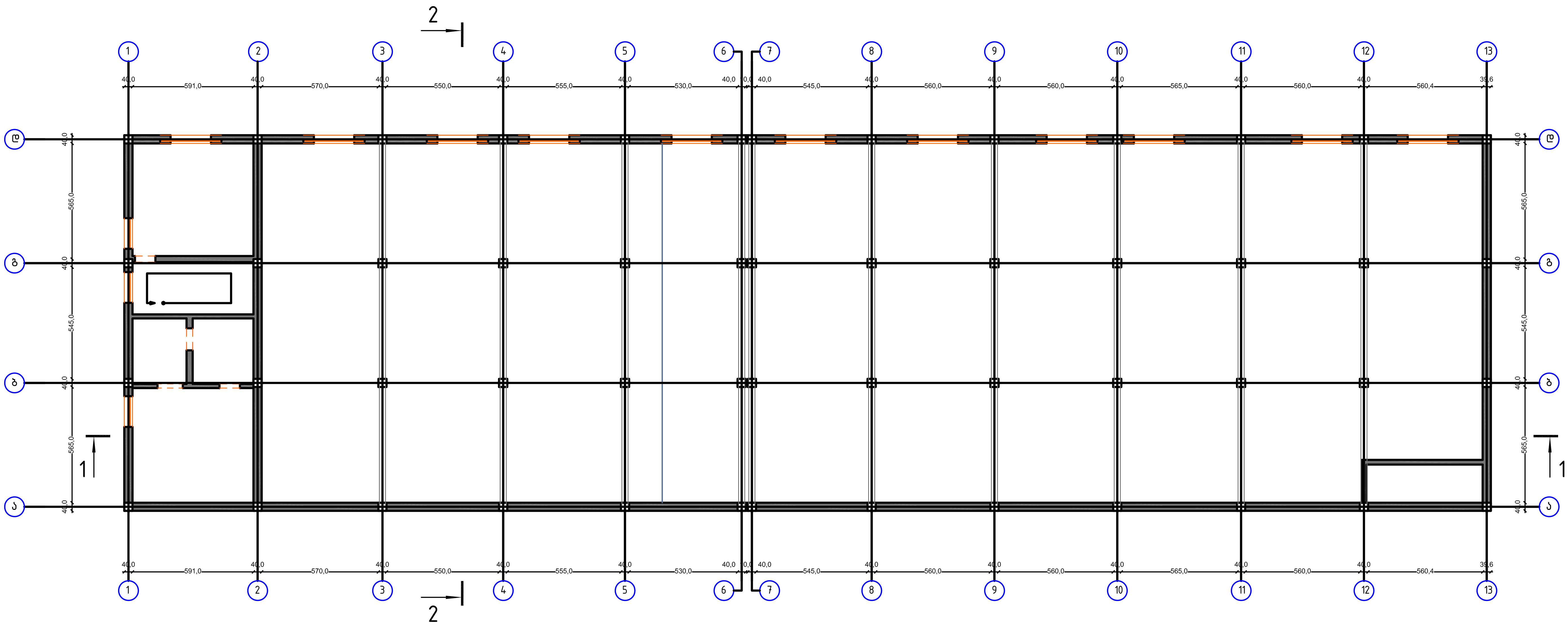

შპს "კაპიტელ ჯგუფი"					
ქ. თბილისში, ენუქიძის ქუჩა №9/1–ში მდებარე შენობების (საკადასტრო კოდი 01.19.22.006.008) დემონტაჟის პროექტი					
დირექტორი		გ. სეთურიძე	სამშენებლო-სარემონტო სამუშაოები	ფურცელი	12
შეასრულა		გ. ნოზაძე	შენობა-4(3) III სართულის გეგმა	თარიღი	2017 წ.
შეამოწმა		გ. სეთურიძე		მასშტაბი	

შენობა-4(3)
ჭრილი 1-1

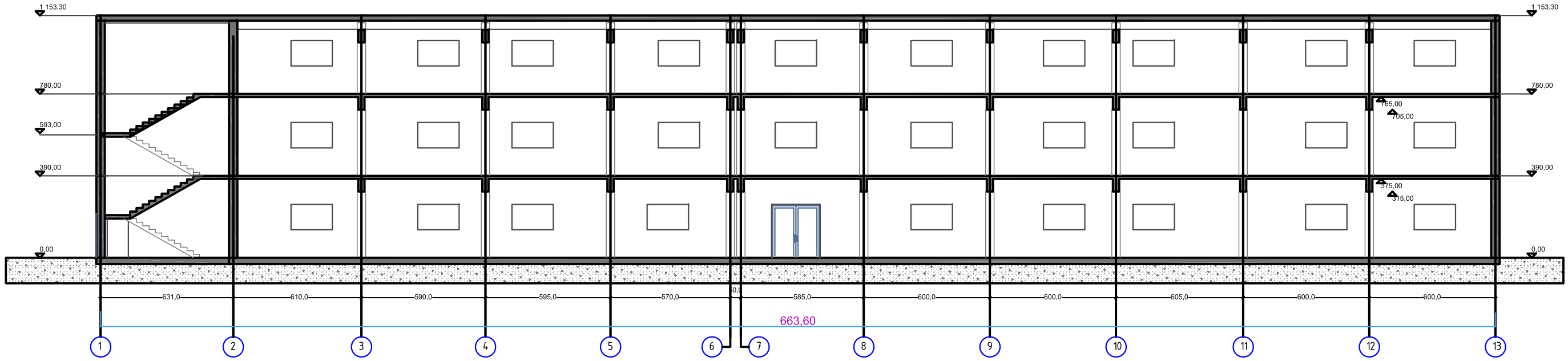

შენობა-4(3)
ჭრილი 2-2

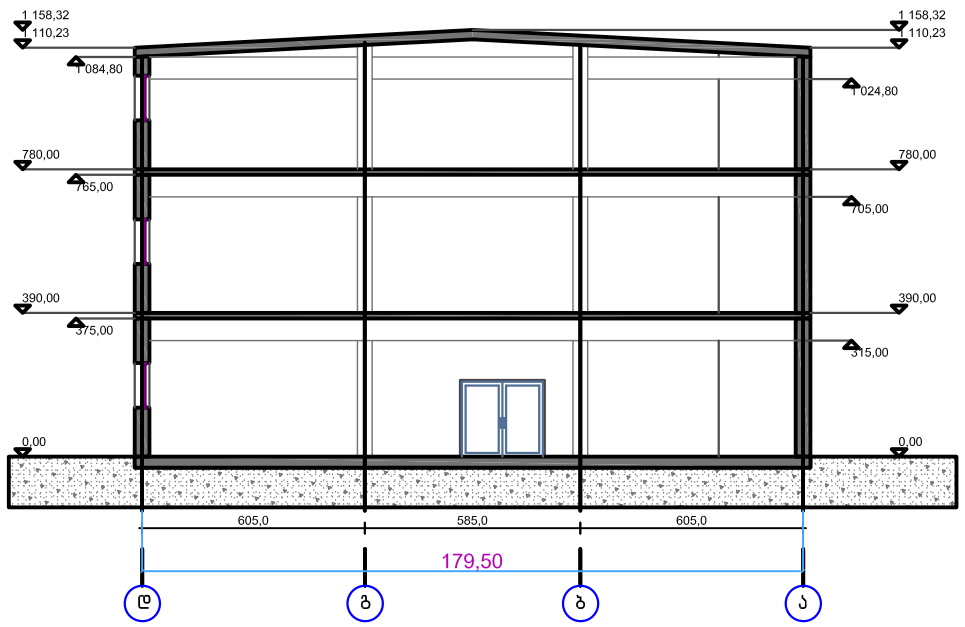

შპს "კაპიტელ ჯგუფი"					
ქ. ობილისში, ენუქიძის ქუჩა №9/1–ში მდებარე შენობების (საკადასტრო კოდი 01.19.22.006.008) დემონტაჟის პროექტი					
დირექტ(ორი		ბ. სეთურიძე	სამშენებლო-სარემონტო სამუშაოები	ფურცელი	13
შესრულა		ბ. ნოზაძე	შენობა-3(2) ჭრილი 1-1, 2-2	თარიღი	2017 წ.
შეამოწმა		ბ. სეთურიძე		მასშტაბი	

შენობების დემონტაჟის გეგმა

ჩ

პირობითი აღნიშვნები

- სადემონტაჟო შენობა

- სამშენებლო ღობე

- წითელი ხაზი

- ამწის მუშაობის საშიში ზონა

- ისრის შვერის რადიუსი

- სამონტაჟო ამწის და მუშების შემოვლის მიმართულება

К-1,..К-4 - ამწის დგომა КС-3577

ექსპლიკაცია

1. შენობა-1(3);
2. ამწე;
3. ავტომთვითმცლელი;
4. დროებითი ხის ღობე;
5. დროებითი ხის ჭიშკარი;

ტექნიკური მონაცემები

1. ტერიტორიის ფართი 9927.0 კვ.მ.;
2. მოშენების ფართი 4884.80 კვ.მ;
3. დემონტაჟის ფართი 2426.56 კვ.მ;
4. დემონტაჟის მოცულობა 26021 კუბ.მ;
5. შენობის კონსტრუქციული სიმაღლე 11.58 მ;

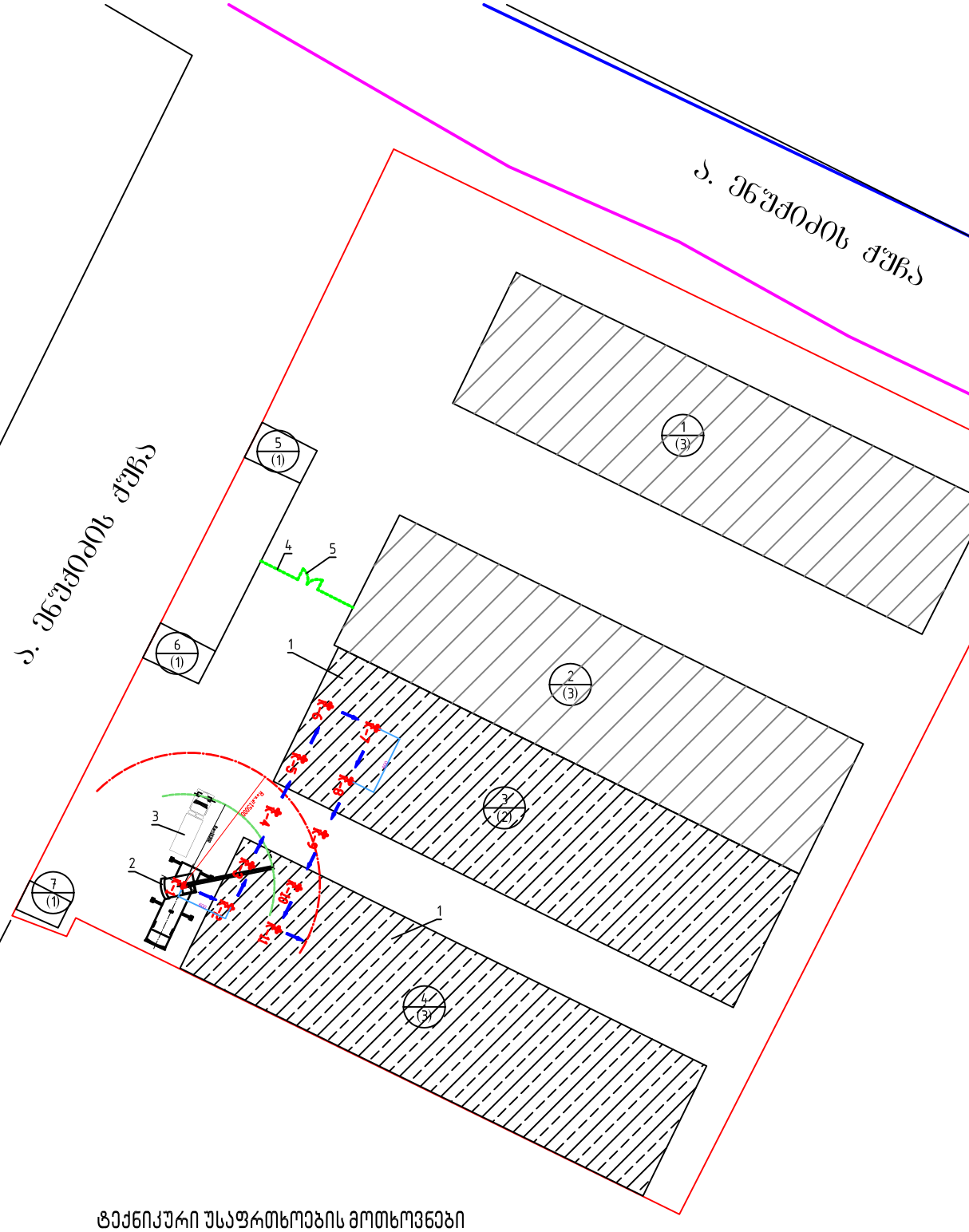

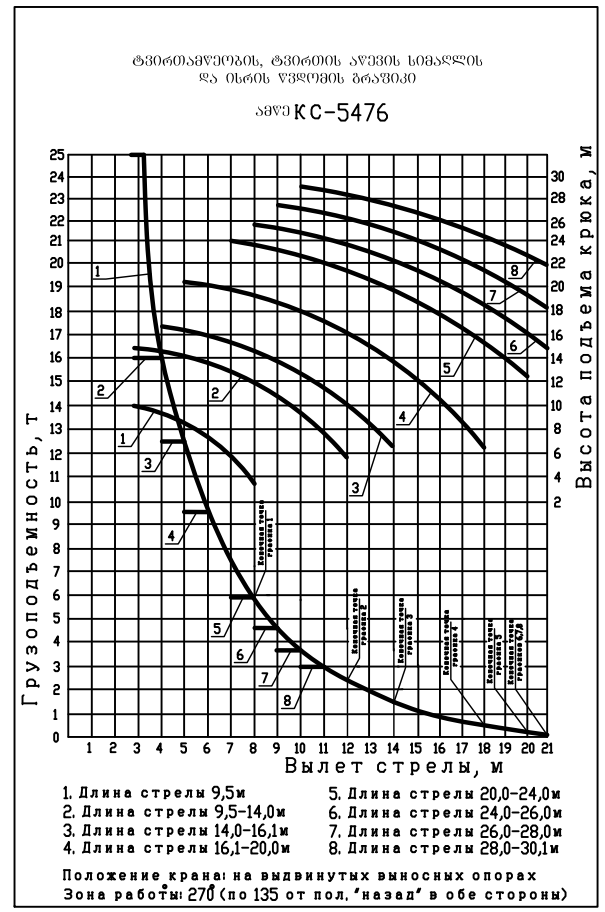

პროექტის მოთხოვნები

1. საყოფაცხოვრებო–სანიტარული მოთხოვნილებისათვის გამოყენებული იქნას ტერიტორიაზე განთავსებული შენობებში გამოყოფილი ფართი
2. ამწის დგომის განხორციელების წინ უნდა მოხდეს დგომის ადგილის შემოწმება, რათა ამწის განთავსების ადგილზე არ აღმოჩნდეს საკომუნიკაციო ძვ ან სხვა სუსტი ფუძე
3. ფუძემ ამწის საყრდენების ქვეშ უნდა გაუძლოს საასპორტო მონაცემებში მოყვანილ დაწოლას და დახრა არ უნდა აღემატებოდეს 1გრადუსს, თუ აღნიშნულიპირობები ვერ სრულდება, საჭიროა ფუძეზე დალაგდეს საგზაო ფილები

ტექნიკური უსაფრთხოების მოთხოვნები

1. ქველა სამუშაო შესრულდეს შრომის უსაფრთხოების ნორმების სრული დაცვით; გამოყენებული იქნას სატვირთო ამწეების ექსპლუატაციის უსაფრთხოების და განთავსების წესების მოთხოვნები;
2. სამუშაოთა წარმოების დაწყებამდე საჭიროა გაითვაშოს საინჟინრო კომუნიკაციები და არსებული ძსელის ელექტრომომარაგება;
3. საშიში ზონა შემოზღუდული უნდა იქნეს ღობით. გარე პირების ყოფნა საშიშ ზონაში იკრძალება;
4. დემონტირებული კონსტრუქციები და მოწყობილობები გადაადგილების დროს დაჭერილი უნდა იქნეს მოქნილი მჭიდით;
5. დაბნელების დროს მუშაობისას სამუშაო ადგილების განათებულობა უნდა იქოს არანაკლები 30 ლუქსისა;
6. ქველა მომუშავე პერსონალი აღჭურვილი უნდა იქნეს ინდივიდუალური დაცვის საშუალებებით (ნიღბები, დამცავი რემნებით, ფეხსაცმლით და სხვა) ნორმების მოთხოვნის შესაბამისად;
7. სიმაღლეზე მომუშავე პერსონალი უნდა ჩაებას დამცავი რემნით სამუშაო მოედნის შემოზღუდვას კონსტრუქციას.

შპს "კაპიტელ ჯგუფი"					
ქ. ობილისში, ენუქიძის ქუჩა №9/1–ში მდებარე შენობების (საკადასტრო კოდი 01.19.22.006.008) დემონტაჟის პროექტი					
დირექტორი		გ. სეთურიძე	სამშენებლო-სარემონტო სამუშაოები	ფურცელი	14
შეასრულა		გ. ნოზაძე	შენობების დემონტაჟის გეგმა	თარიღი	2017 წ.
შეამოწმა		გ. სეთურიძე			
				მასშტაბი	

კონსტრუქციების ჩაბმის სქემები

კვანძი A

საკედლე პანელის ჩაბმა

კოჭის ჩაბმა

წიბოვანი ფილის ჩაბმა

რკინაბეტონის სვეტის ჩაბმა

შპს "კაპიტელ ჯგუფი"					
ქ. თბილისში, ენუქიძის ქუჩა №9/1–ში მდებარე შენობების (საკადასტრო კოდი 01.19.22.006.008) დემონტაჟის პროექტი					
დირექტორი		გ. სეთურიძე	სამშენებლო-სარემონტო სამუშაოები	ფურცელი	15
შეასრულა		გ. ნოზაძე	კონსტრუქციების ჩაბმის სქემები	თარიღი	2017 წ.
შეამოწმა		გ. სეთურიძე		მასშტაბი	

სარეკომენდაციო მანქანა-მექანიზმების ტექნიკური მახასიათებლები

ამწე Liebherr LTM - 1070

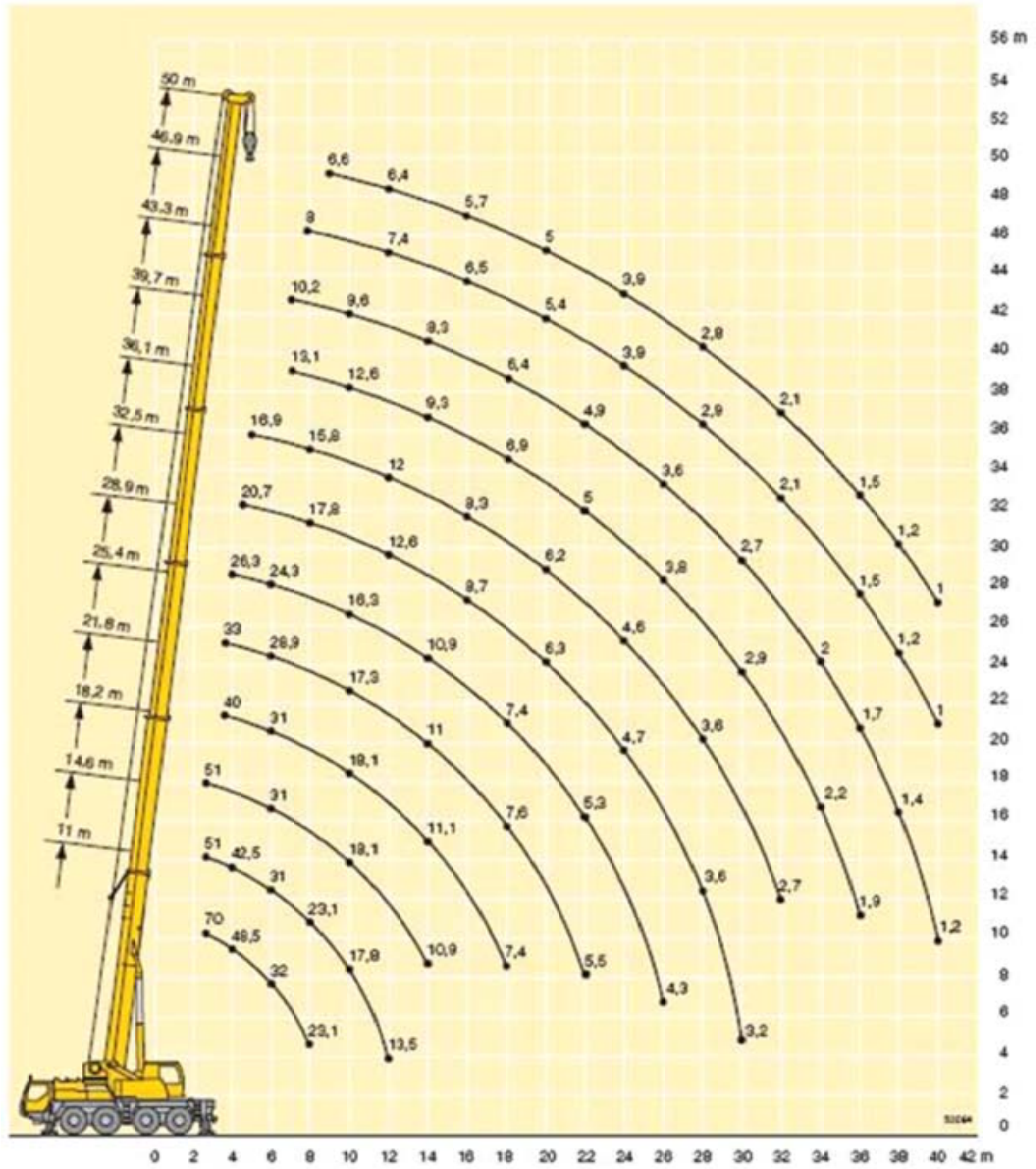

ამწე МКГ-25БР

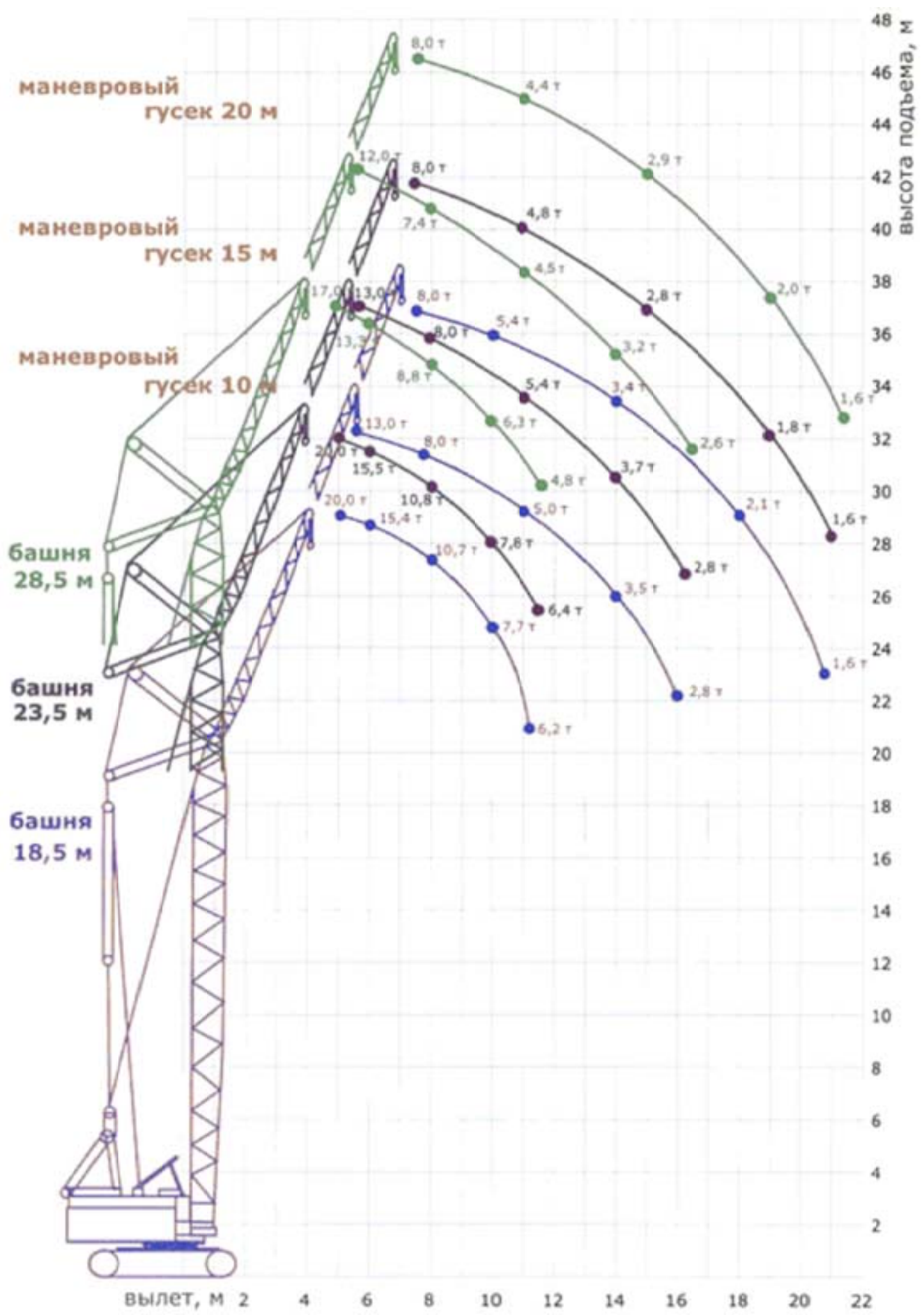

ავტოპლატფორმა АГП-18.04

ექსკავატორი EK 270LC

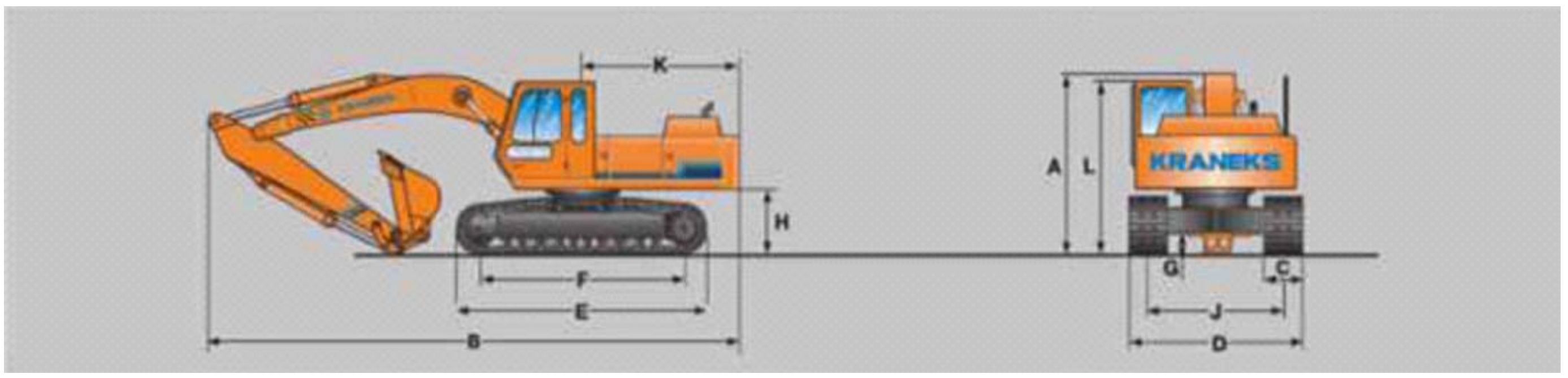

Высота в положении для транспортировки, мм	2900
с рукоятью 2,4 м	2910
с рукоятью 3,2 м	3950
с рукоятью 4,2 м	10400
Ширина гусеничной ленты, мм	600;900;1200
Ширина гусеничного хода, мм	3250;3550;3850
Длина гусеничного хода, мм	4850
База, мм	4000
Клиренс, мм	450
Колея, мм	2650
Радиус хвостовой части поворотной платформы, мм	3300
Высота до крыши кабины, мм	2900
Высота до поворотной платформы, мм	1160

კომპრესორი ПКСД 5,25ДМ(Р)



Тип	передвижной
Производительность, куб.м/мин	5,25
Номинальное рабочее давление, атм	7,0
Двигатель	дизель Д-242
Мощность двигателя, кВт	33,0
Расход топлива, кг/ч	8.2
Система охлаждения двигателя	водяная
Габариты, мм	3630 * 1860 * 2220
Масса, кг	1690

შპს "კაპიტელ ჯგუფი"					
ქ. თბილისში, ენუქიძის ქუჩა №9/1–ში მდებარე შენობების (საკადასტრო კოდი 01.19.22.006.008) დემონტაჟის პროექტი					
დირექტორი		გ. სეთურიძე	სამშენებლო-სარემონტო სამუშაოები	ფურცელი	16
შეასრულა		გ. ნოზაძე	სარეკომენდაციო მანქანა-მექანიზმების ტექნიკური მახასიათებლები	თარიღი	2017 წ.
შეამოწმა		გ. სეთურიძე		მასშტაბი	

ჩასატარებელი სამუშაოების მშენებლობის წარმოების გრაფიკი

	სამუშაოს ჩამონათვალი	I თვე			II თვე			III თვე			IV თვე			V თვე			VI თვე			VII თვე			VIII თვე			IX თვე			X თვე		
		10	20	30	10	20	30	10	20	30	10	20	30	10	20	30	10	20	30	10	20	30	10	20	30	10	20	30	10	20	30
1	ტერიტორიის შემოღობვა და უსაფრთხოების ზონების მონიშვნა																														
2	მოსამზადებელი სამუშაოები																														
3	შენობის რბილი სახურავის და ცემენტის მოჭიმვის მოხსნა, ტიხრების დემონტაჟი																														
4	ფასადის კედლიდან საკედლე პანელების დემონტაჟი, აგურის კედლების დემონტაჟი																														
5	გადახურვის ფილების დემონტაჟი																														
6	რკინაბეტონის რიგელების დემონტაჟი																														
7	რკინაბეტონის სვეტების დემონტაჟი																														
8	სამშენებლო ნაგვის გატანა და ტერიტორიის კეთილმოწყობა																														