ფასადი ღერძებში 7-11 მ. 1:100

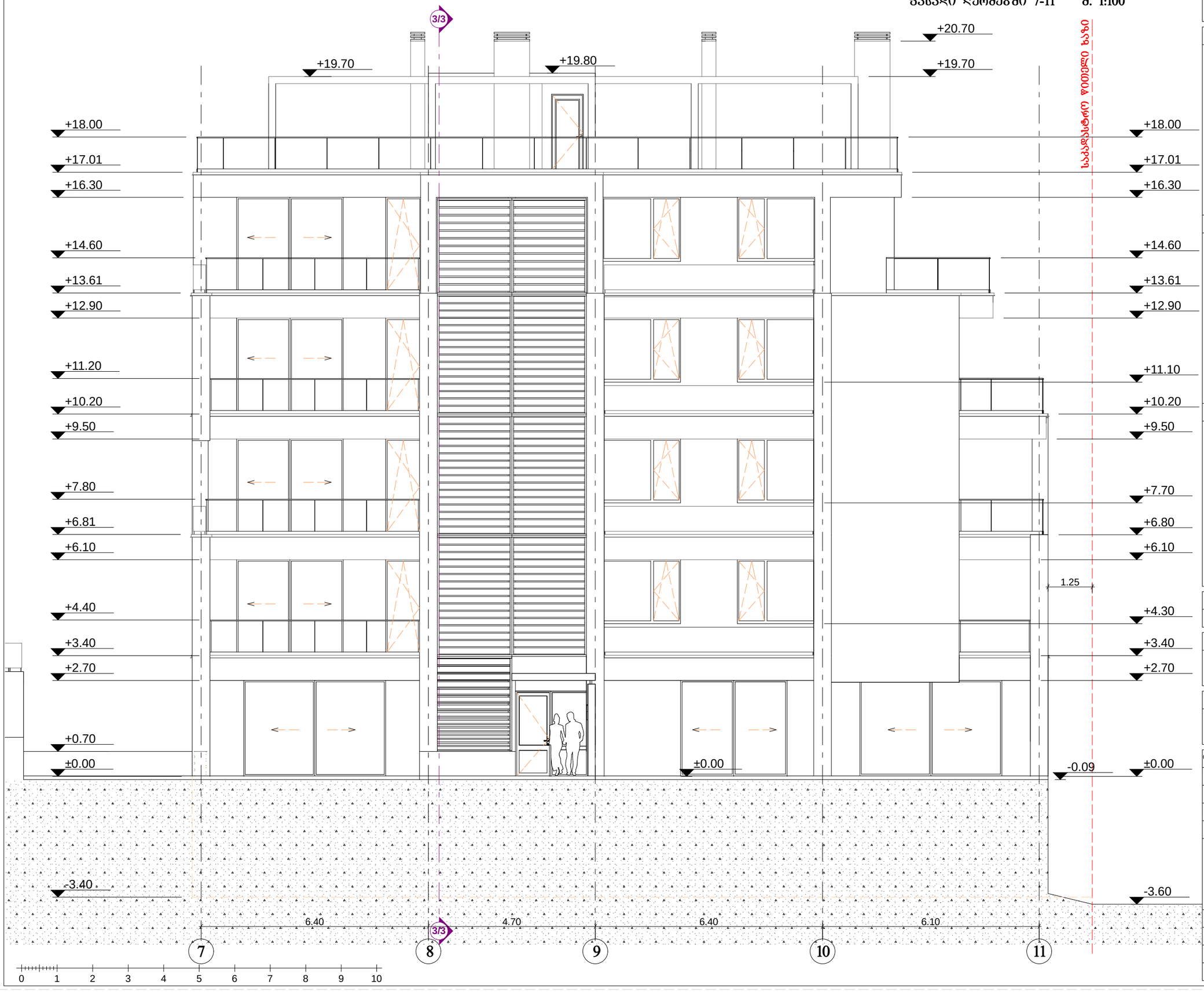

ფორმატი A-3	თბილისი 2017 წ.	ხელ. ფაილის სახელი

მძსპლიკაცია:

პირობითი ნიშნები:

შენიშვნები:

დამკვეთი:

შპს "პრიანისი ვილა რეზიდენსი"

მისამართი:

ქ. თბილისი, დასახლება ოქროყანა, ნაკვ: (002/184)

პროექტის სახელწოდება:

მრავალბინიანი საცხოვრებელი სახლის კორექტირებული პროექტი

თანამდებობა	გვარი	ხელმოწერა	თარიღი
არქიტექტორი	ა. ჯაველიშვილი		23.04.2017

მასშტაბი	1:100	ფასადი ღერძებში 7-11
თარიღი	23.04.2017	
სტადია	ფურცელი	ფურცლები
პროექტი	ა -	

ფასადი ღერძებში გ-ა მ. 1:100

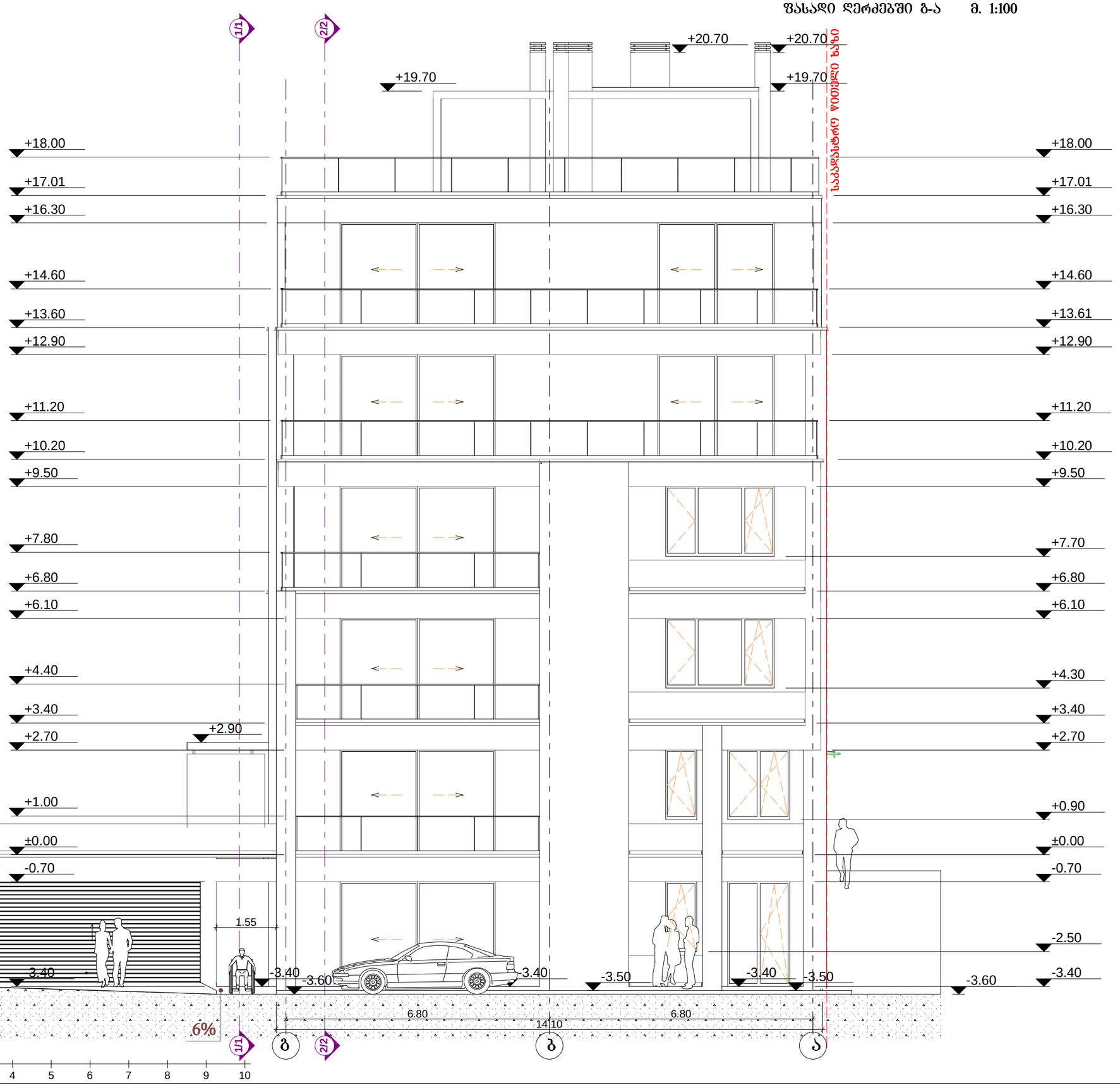

ფორმატი **A-3**	თბილისი 2017 წ.		ჰლნ. ფაილის სახელი

მძსპლიკაცია:

არეზიტი ნიშნები:

შენიშვნები:

დამკვეთი:

შპს "კრწანისი ვილა რეზიდენსი"

მისამართი:

ქ. თბილისი, დასახლება ოქროყანა, ნაკვ: (002/184)

პროექტის სახელწოდება:

მრავალბინიანი საცხოვრებელი სახლის კორექტირებული პროექტი

თანამდებობა	გვარი	ხელმოწერა	თარიღი
არ.არქიტორი	ა. ჯაველიშვილი		23.04.2017

მასშტაბი	1:100	**ფასადი ღერძებში გ-ა**	
თარიღი	23.04.2017		
სტადია		ფურცელი	ფურცლები
პროექტი		ა -	

ფასადი ღერძებში 11-7 მ. 1:100



ფორმატი A-3	თბილისი 2017 წ.	ხელ. ფაილის სახელი

მიმღებია:

არეგისტრირებული ნომრები:

შენიშვნები:

დამკვეთი:

შპს "პრომანისი ვილა რეზიდენსი"

მისამართი:

ქ. თბილისი, დასახლება ოქროყანა, ნაკვ: (002/184)

პროექტის სახელწოდება:

მრავალბინიანი საცხოვრებელი სახლის კორექტირებული პროექტი

შესაბამისობა	გვარი	ხელმოწერა	თარიღი
არქიტექტორი	ა. ალელიშვილი		23.04.2017

მასშტაბი	1:100	ფასადი ღერძებში 11-7
თარიღი	23.04.2017	
სტადია		ფურცელი / ფურცლები
პროექტი		ა -

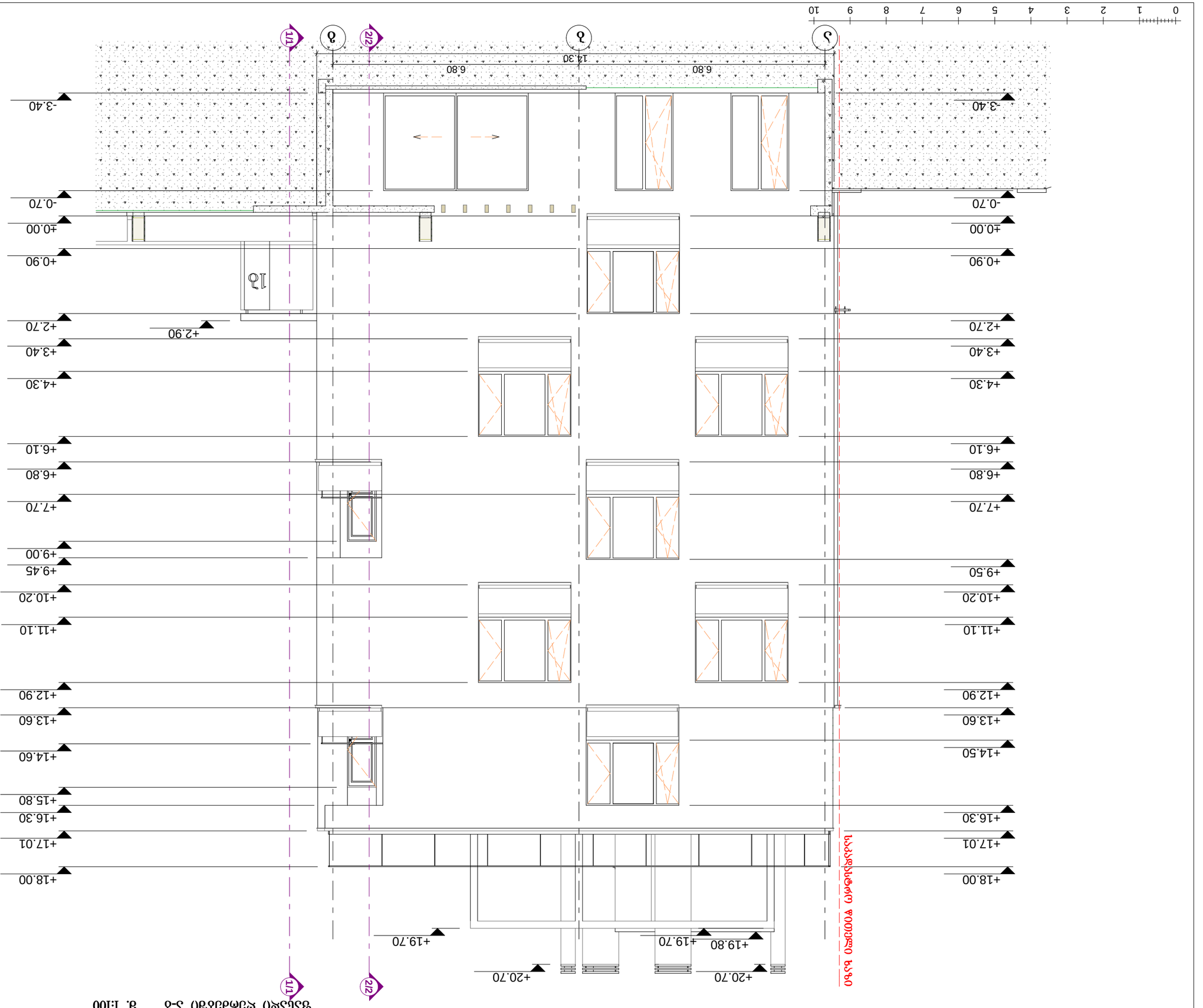

ფასადი ა-ბ 1:100

ცვლილების ტიპი	ბრძანების ნომერი	ცვლილების თარიღი	ხელმოწერა
ა. ა333ფ0330ფ0		23.04.2017	

ფასადების ტიპი:	
ფასადი ა-ბ	
ფასადების ნომერი:	
ა. ა333ფ0330ფ0	23.04.2017
ფასადების ტიპი:	
ფასადი ა-ბ	
ფასადების ნომერი:	
ა. ა333ფ0330ფ0	23.04.2017

მასშტაბი:	1:100
თარიღი:	23.04.2017

ფასადი ა-ბ	
ფასადების ტიპი:	
ა. ა333ფ0330ფ0	23.04.2017
ფასადების ნომერი:	
ა. ა333ფ0330ფ0	23.04.2017

ავტო სადგომი №2 **P 1** ავტო სადგომის ფასადები მ. 1:100

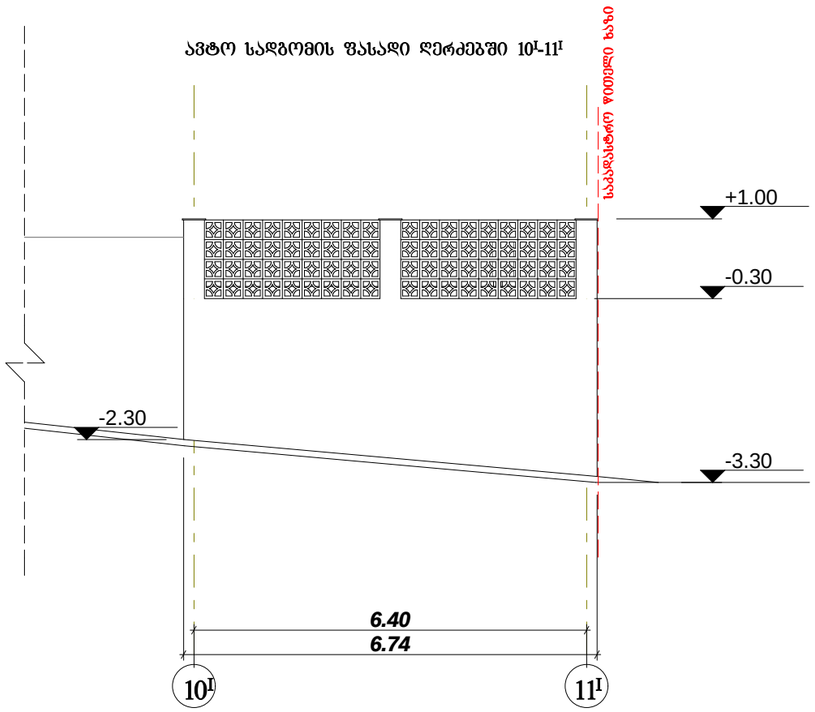

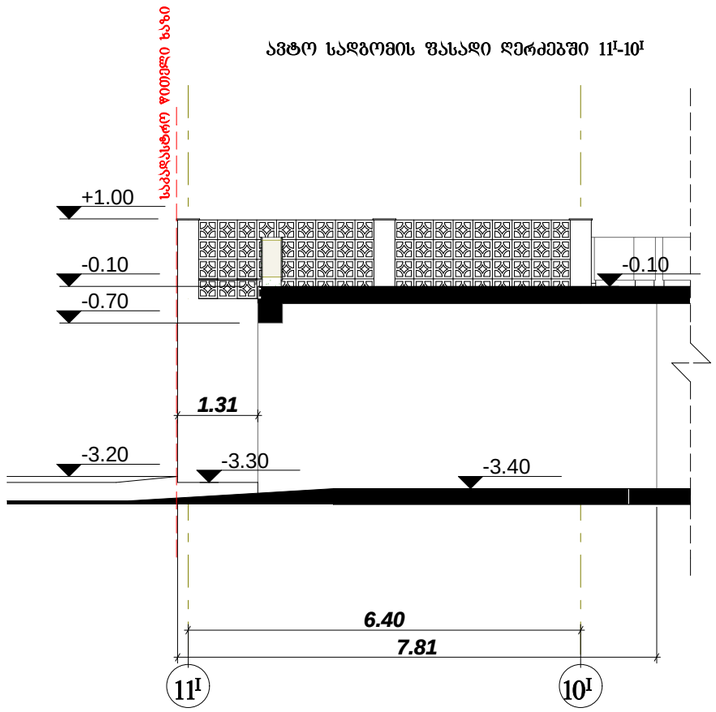

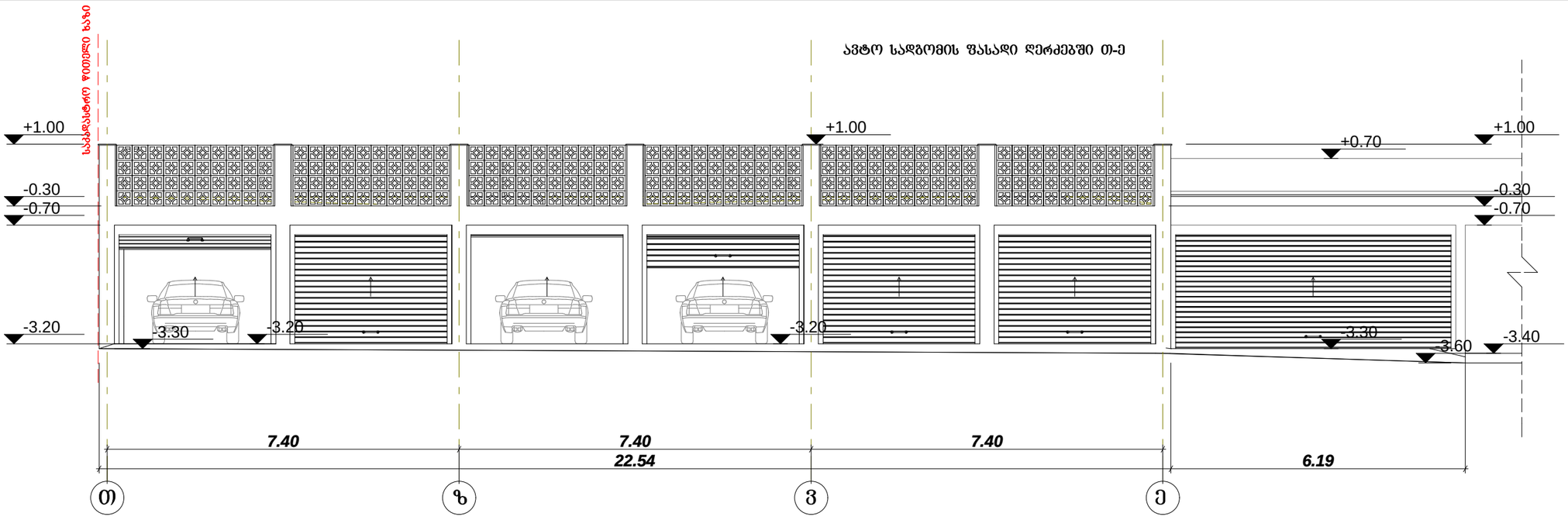

ზორმატი **A-3** | თბილისი 2017 წ. | ჰლნ. შაილის სახელი

ექსპლიკაცია:

აპროგაითი ნიშნები:

შენიშვნები:

დამკვეთი:

შპს "კრწანისი ვილა რეზიდენსი"

მისამართი:

ქ. თბილისი, დასახლება ოქროყანა, ნაკვ: (002/184)

პროექტის სახელწოდება:

მრავალბინიანი საცხოვრებელი სახლის კორექტირებული პროექტი

ოპერაციის ტიპი	გვარი	ხელმოწერა	თარიღი
არქიტექტორი	ა. ჯაველიშვილი		23.04.2017

მასშტაბი	1:100	ავტო სადგომის ფასადები	
თარიღი	23.04.2017		
სტადია		ფურცელი	ფურცლები
პროექტი		ა -	

ავტო სადგომი №2 **P 2** ავტო სადგომის ფასადები მ. 1:100

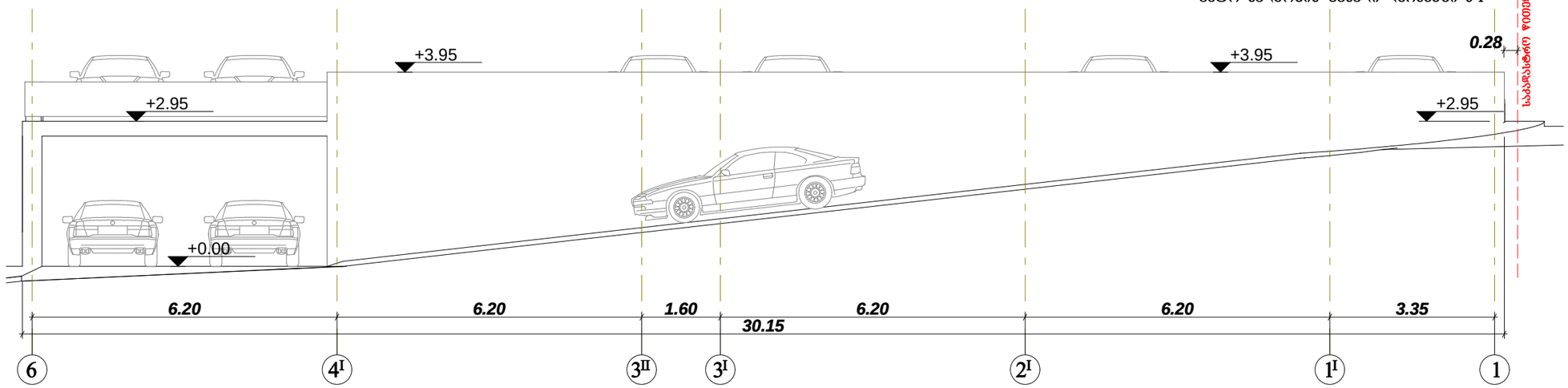

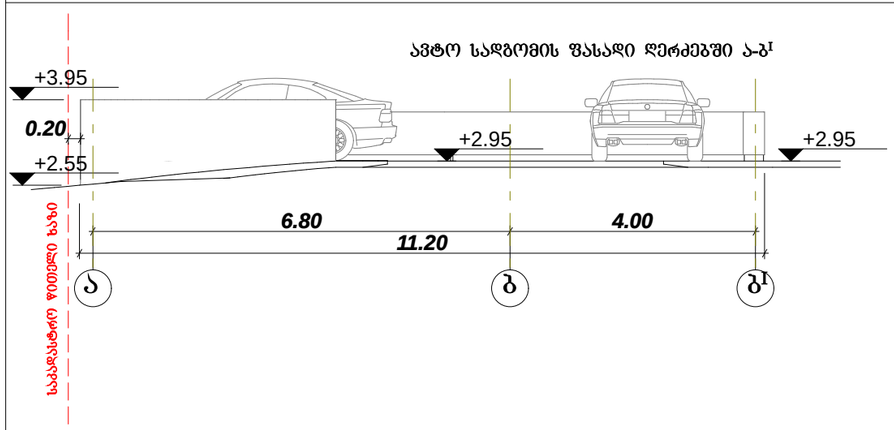

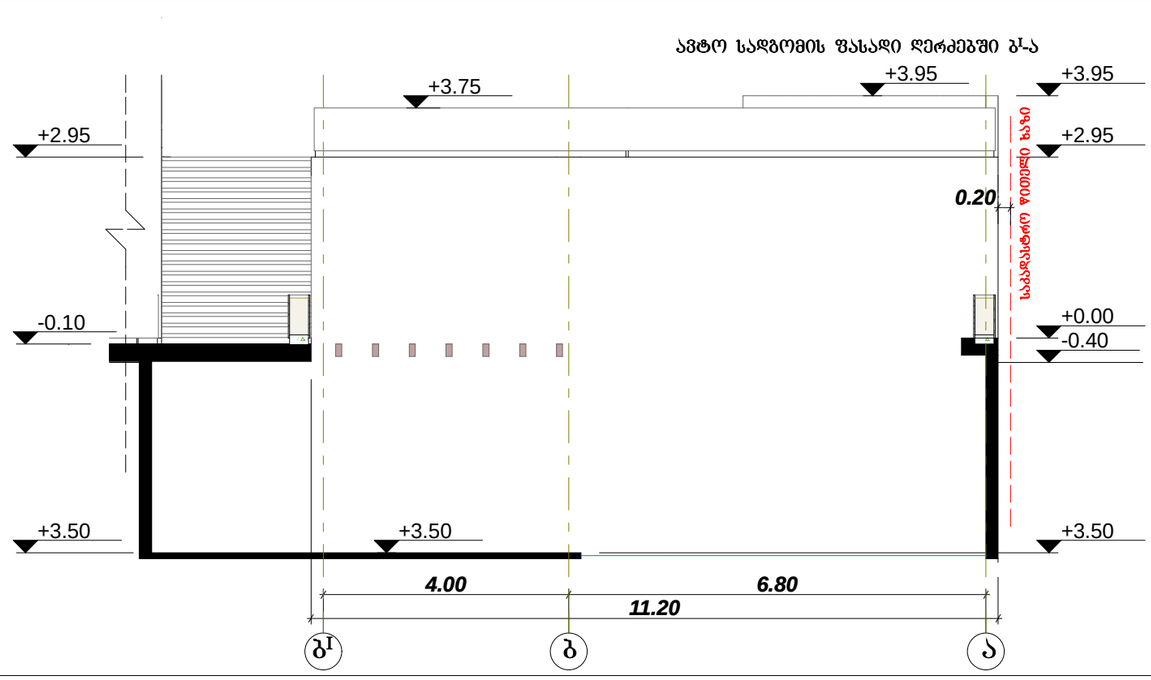

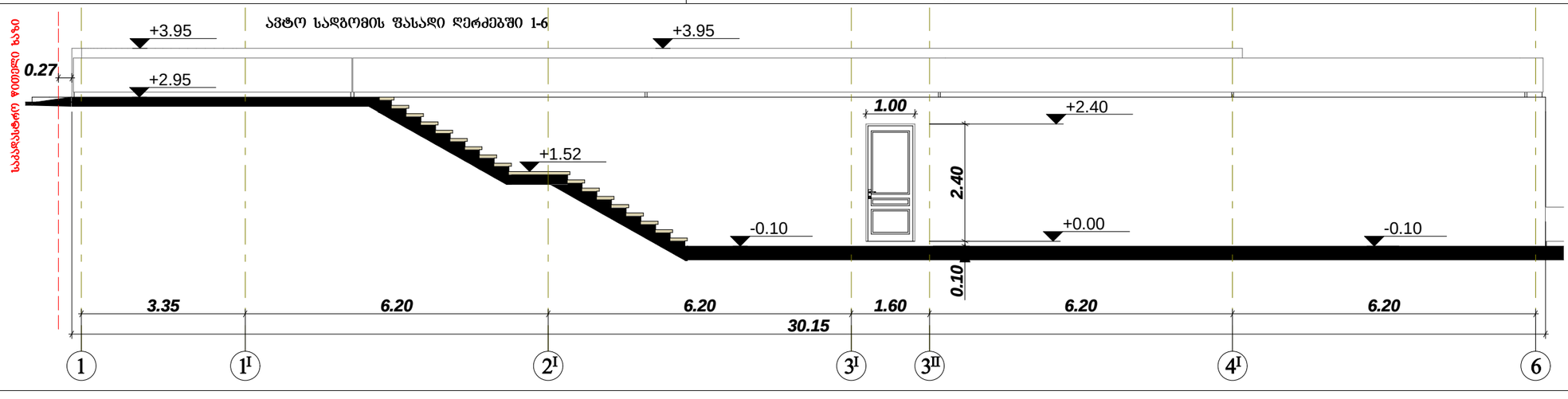

ფორმატი A-3	თბილისი 2017 წ.	პლნ. შაილის სახელი

მეზობლებისა:

არეალური ნიშნები:

შენიშვნები:

დამკვეთი:

შპს "პრეზანისი ვილა რეზიდენსი"

მისამართი:

ქ. თბილისი, დასახლება ოქროყანა, ნაკვ: (002/184)

პროექტის სახელწოდება:

მრავალბინიანი საცხოვრებელი სახლის კორექტირებული პროექტი

თანამდებობა	გვარი	ხელმოწერა	თარიღი
არქიტექტორი	ა. ჯაველიშვილი		23.04.2017

მასშტაბი	1:100	ავტო სადგომის ფასადები	
თარიღი	23.04.2017		
სტადია		ფურცელი	ფურცლები
პროექტი		ა -	