## არსებული გეგმა 0.00 ნიშნულზე 1:150

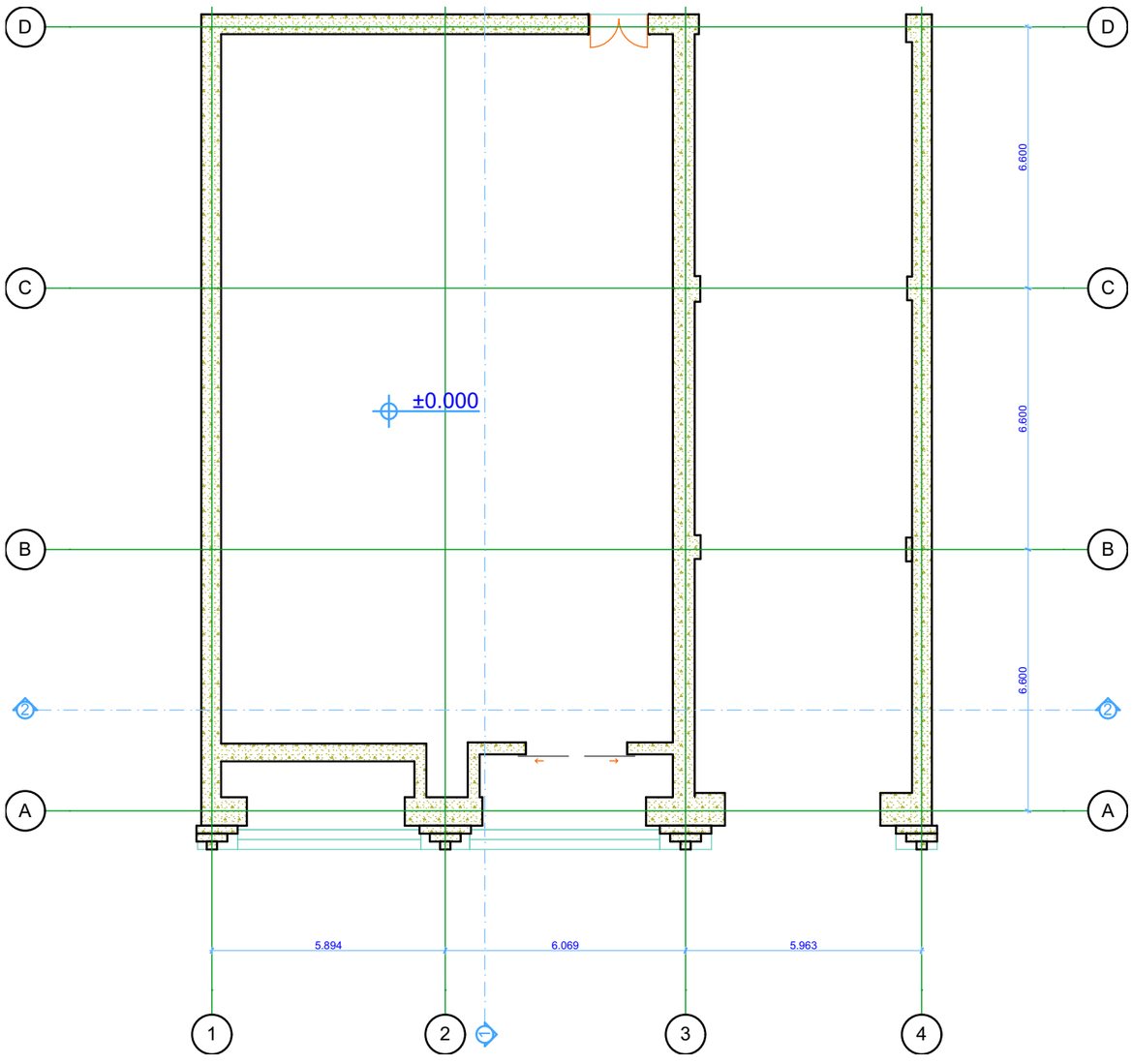


## საპროექტო გეგმა 0.00 ნიშნულზე 1:150

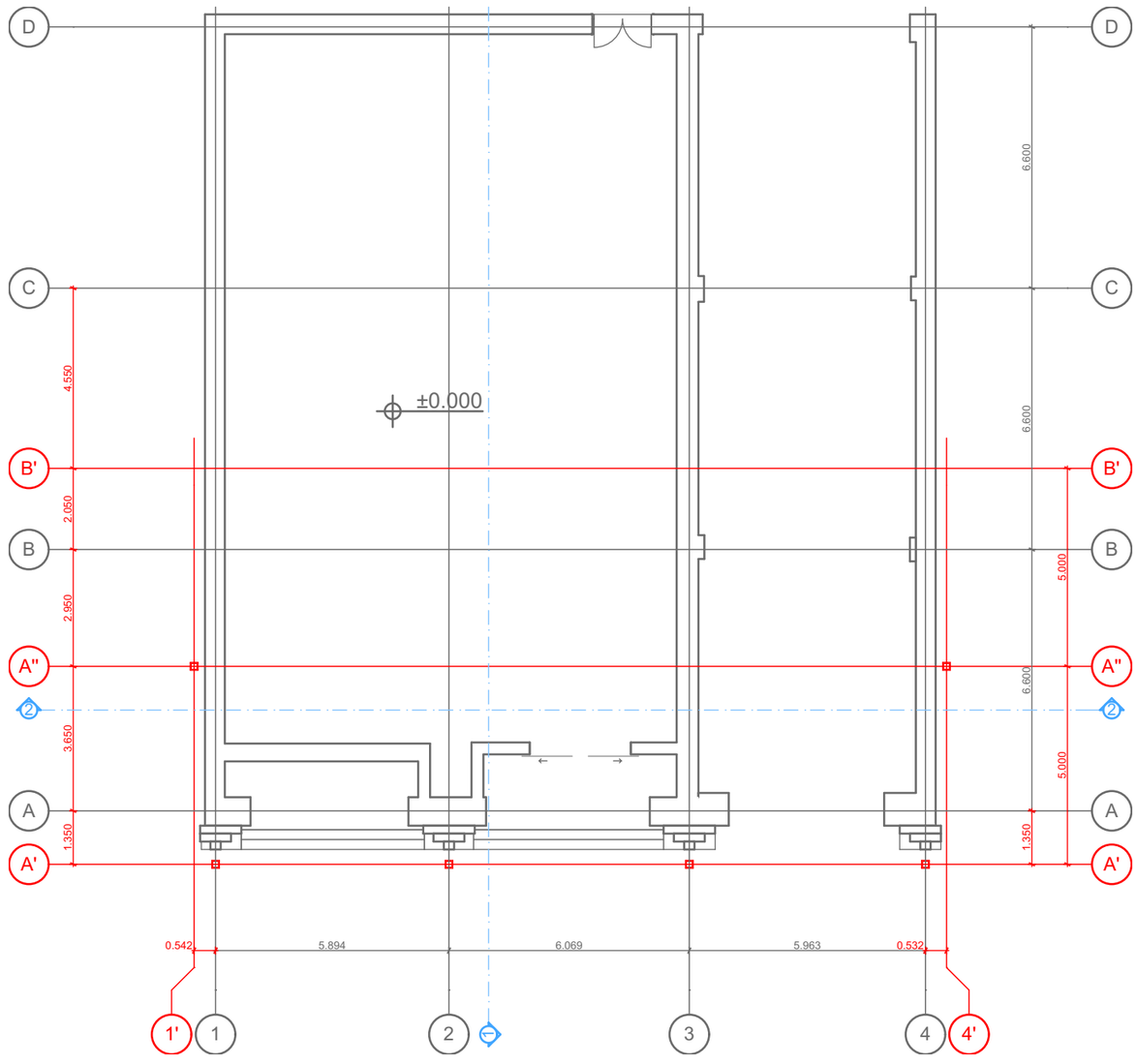


| | | |
|---|---|---|
| პროექტის დასახელება და მისამართი<br>ფასადის რეკონსტრუქციის პროექტი<br>წინამძღვრიშვილის 16ი<br>თბილისი<br>საქართველო | | ნახაზის დასახელება<br>I სართულის არსებული და საპროექტო გეგმები |
| დამკვეთი<br>შპს ავჭალასუსუ ონლაინი | მთ. არქიტექტორი<br>ზურაბ ჭოჭია | სტადია<br>არქიტექტურული პროექტი |
| | ავტორი<br>ზურაბ ჭოჭია | მასშტაბი **1:150** ფურცელი ა.3 |

## არსებული გეგმა 4.85 ნიშნულზე 1:150

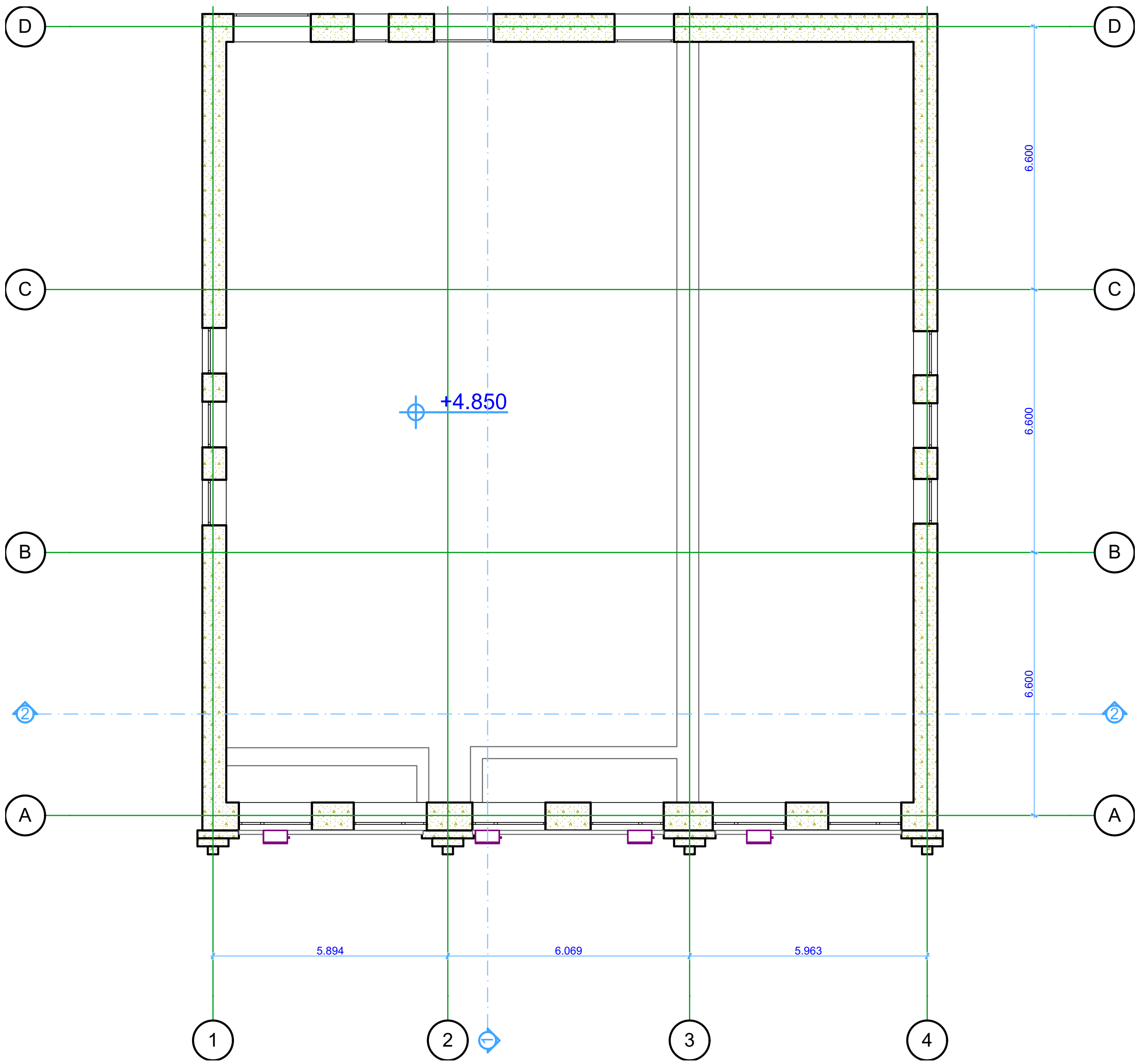


## საპროექტო გეგმა 4.85 ნიშნულზე 1:150

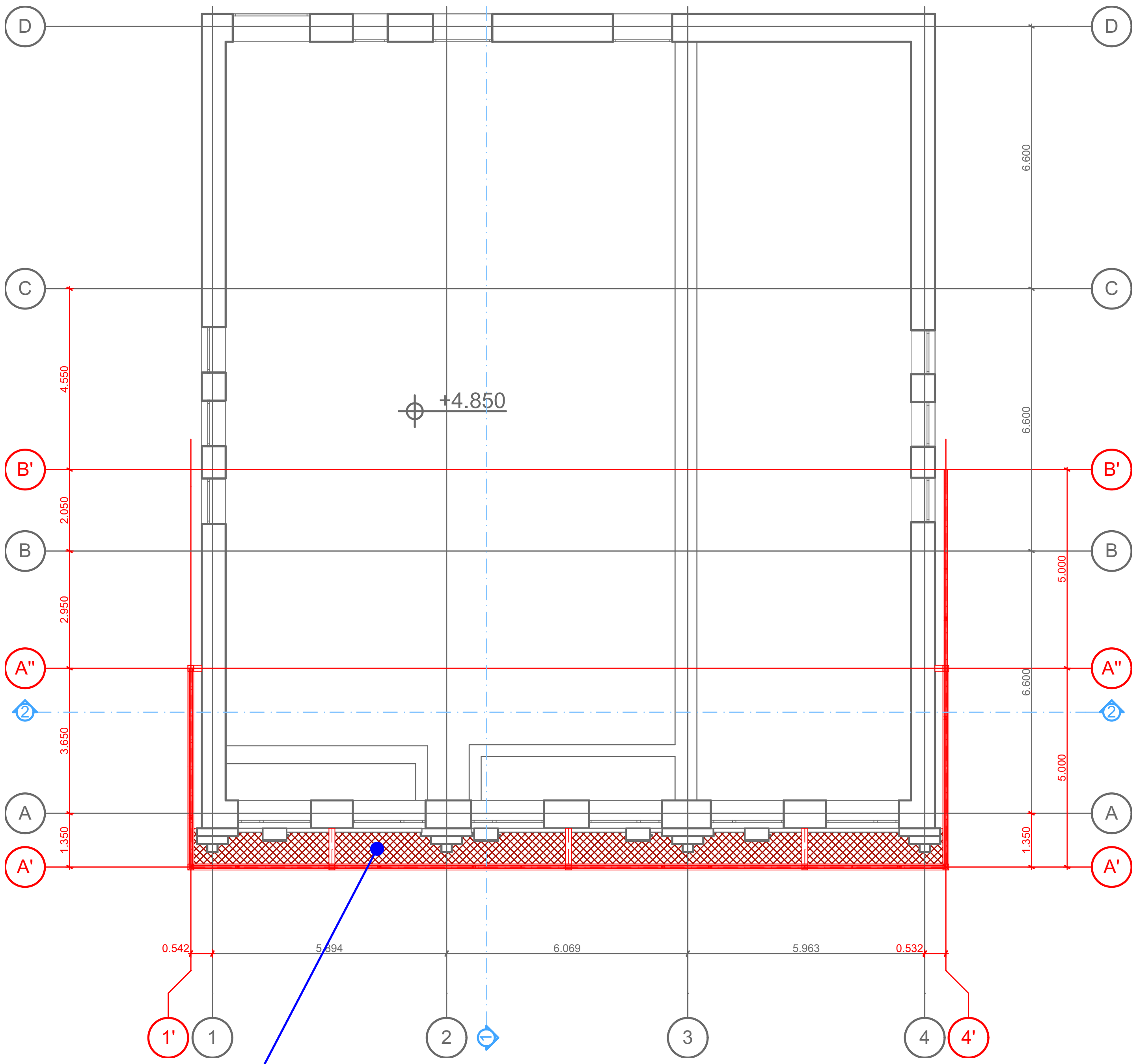


ლითონის ბადე შეღებილი ნაცრისფრად

| | |
|---|---|
| პროექტის დასახელება და მისამართი<br>ფასადის რეკონსტრუქციის პროექტი<br>ნინამძღვრიშვილის 160<br>თბილისი<br>საქართველო | ნახაზის დასახელება<br>II სართულის არსებული და საპროექტო გეგმები |
| დამკვეთი: შპს კავკასუსუ ონლაინი<br>მთ. არქიტექტორი: ზურაბ ჩოჩია<br>ავტორი: ზურაბ ჩოჩია | სტადია: არქიტექტურული პროექტი<br>მასშტაბი **1:150**<br>ფურცელი ა.4 |

## არსებული გეგმა 8.40 ნიშნულზე 1:150

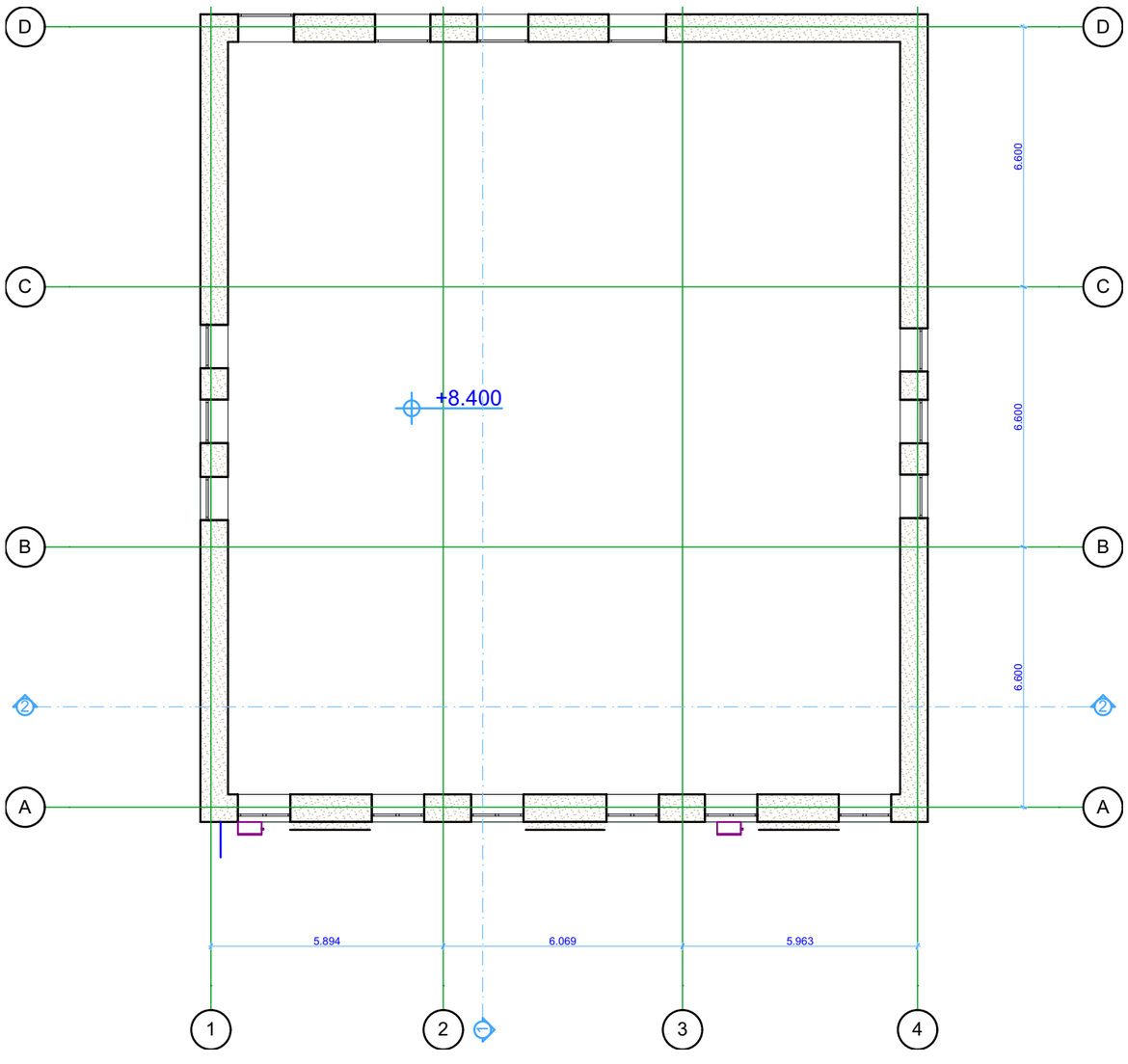


## საპროექტო გეგმა 8.40 ნიშნულზე 1:150

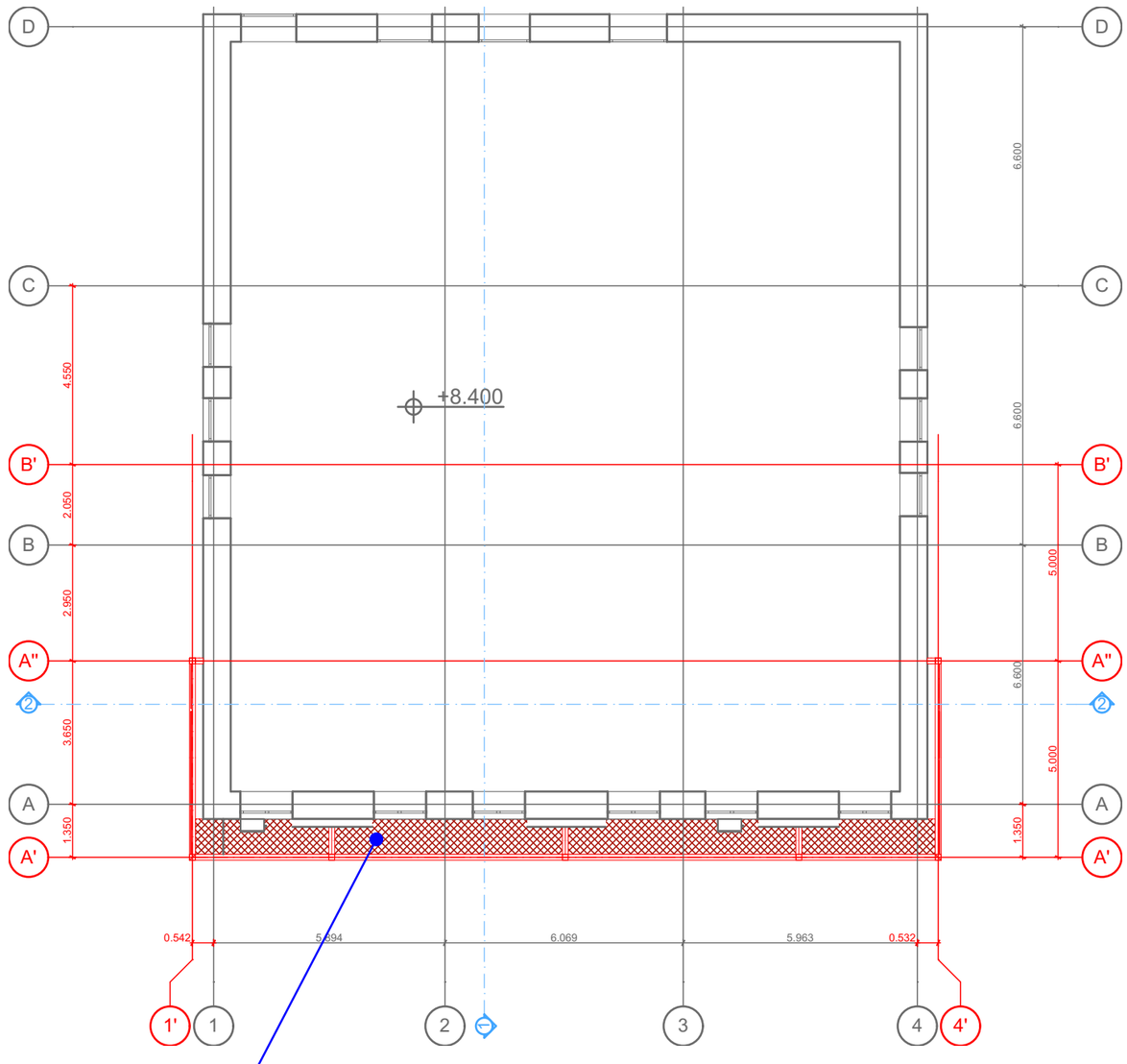


ლითონის ბადე
მეღებილი ნაცრისფრად

| | | |
|---|---|---|
| პროექტის დასახელება და მისამართი<br>ფასადის რეკონსტრუქციის პროექტი<br>წინამძღვრიშვილის 160<br>თბილისი<br>საქართველო | | ნახაზის დასახელება<br>III სართულის არსებული და საპროექტო გეგმები |
| დამკვეთი<br>შპს ავეჯასუსუ ონლაინი | მთ. არქიტექტორი<br>ზურაბ ჩოჩია<br>ავტორი<br>ზურაბ ჩოჩია | სტადია<br>არქიტექტურული პროექტი |
| | | მასშტაბი **1:150** ფურცელი ა.5 |

## არსებული გეგმა 11.95 ნიშნულზე 1:150

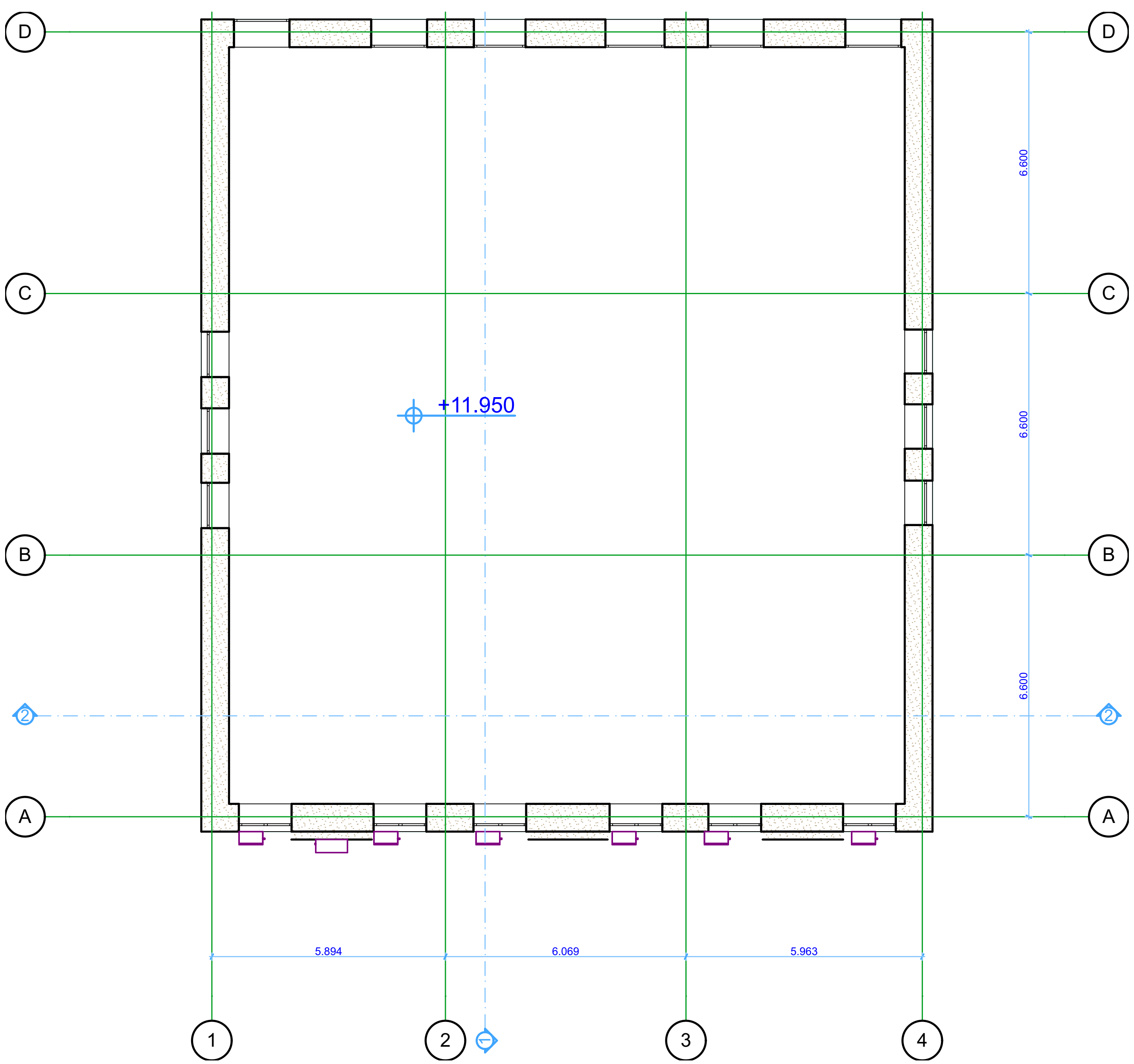


## საპროექტო გეგმა 11.95 ნიშნულზე 1:150

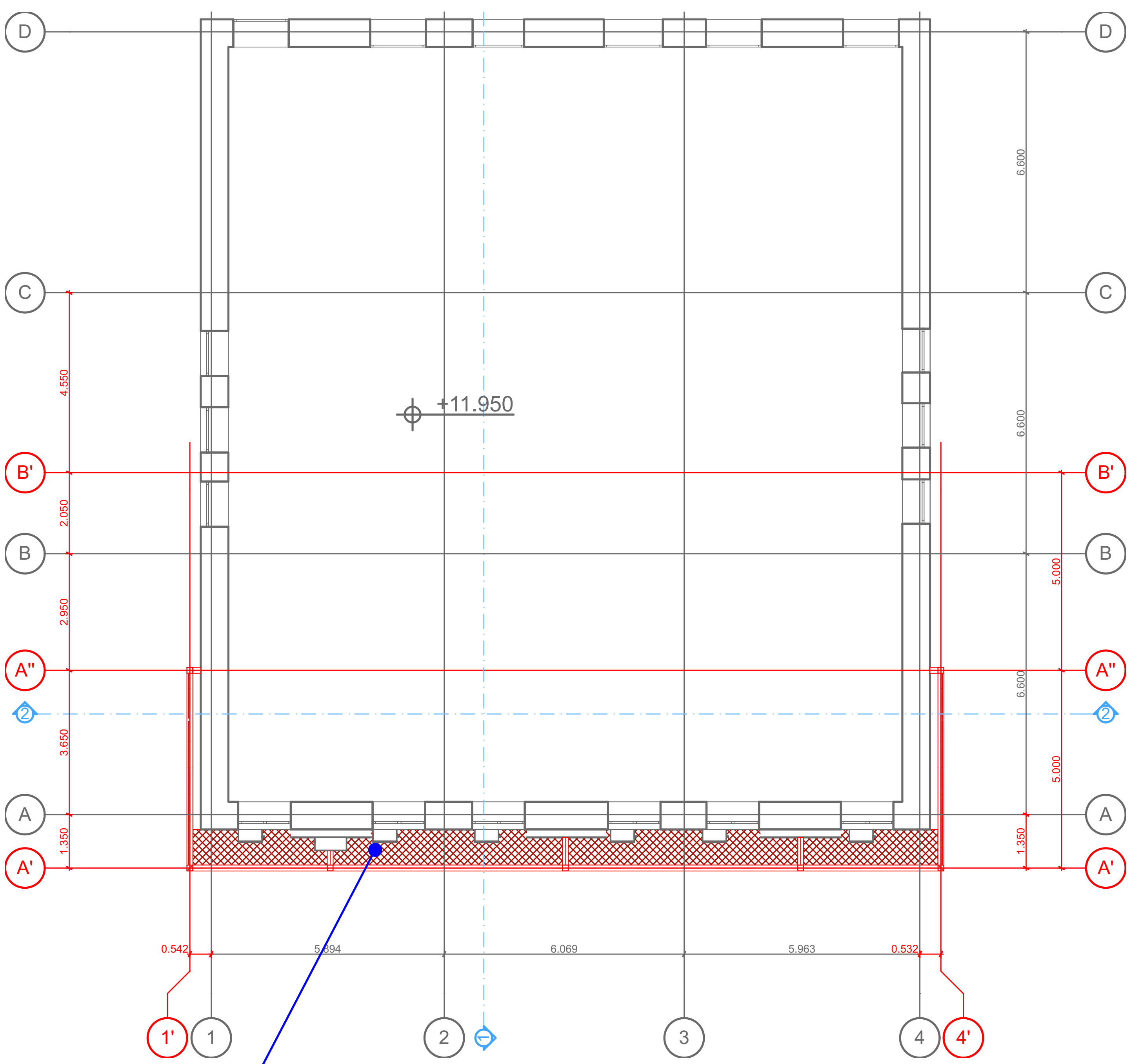


ლითონის ბადე შეღებილი ნაცრისფრად

| პროექტის დასახელება და მისამართი | | ნახაზის დასახელება | |
| --- | --- | --- | --- |
| ფასადის რეკონსტრუქციის პროექტი<br>წინამძღვრიშვილის 160<br>თბილისი<br>საქართველო | | IV სართულის არსებული და საპროექტო გეგმები | |
| დამკვეთი<br>შპს ქავქასუსუ ონლაინი | მთ. არქიტექტორი<br>ზურაბ ჩოჩია | სტადია<br>არქიტექტურული პროექტი | |
| | ავტორი<br>ზურაბ ჩოჩია | მასშტაბი **1:150** | ფურცელი ა.6 |

## არსებული გეგმა 15.50 ნიშნულზე 1:150

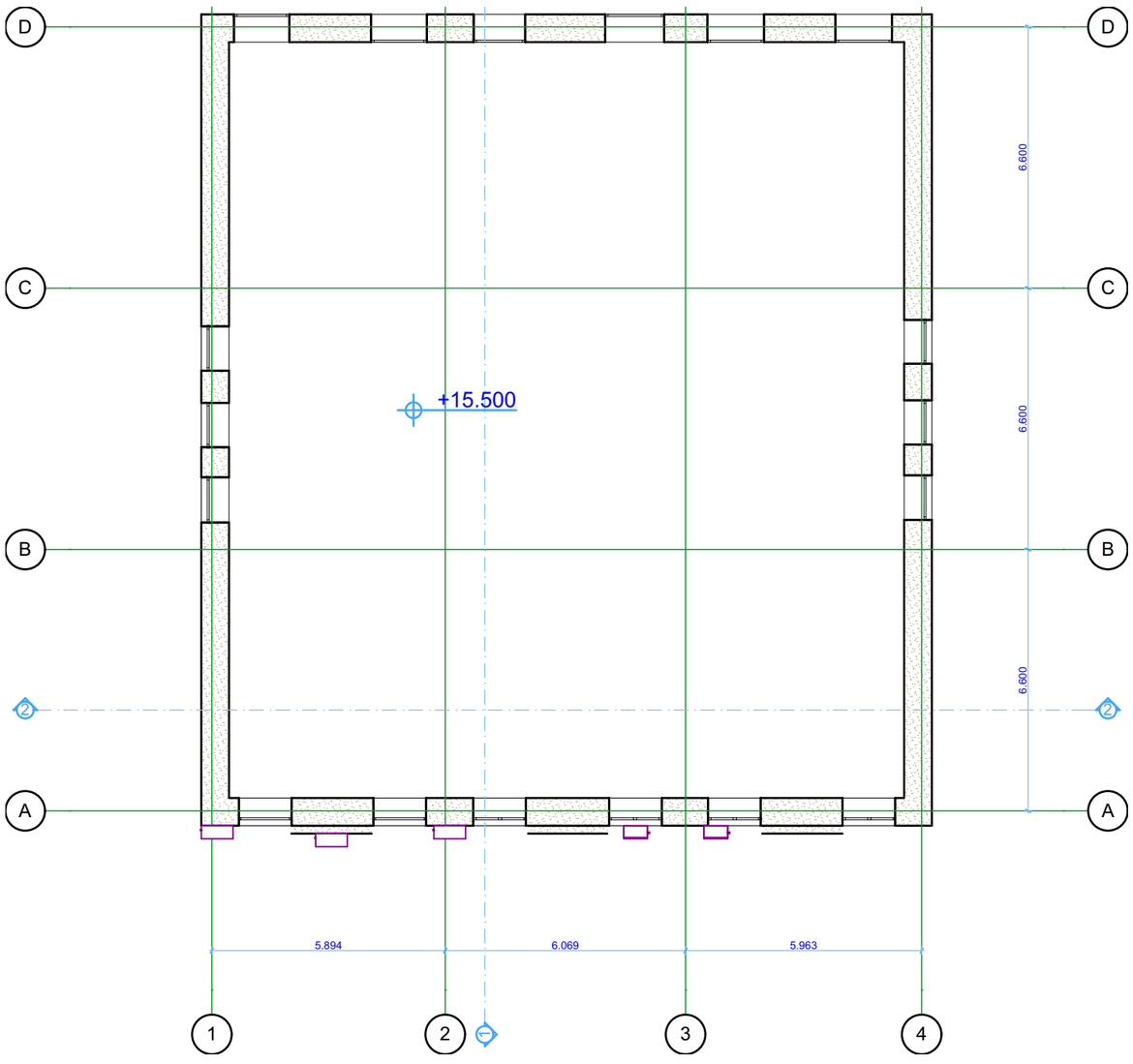


## საპროექტო გეგმა 15.50 ნიშნულზე 1:150

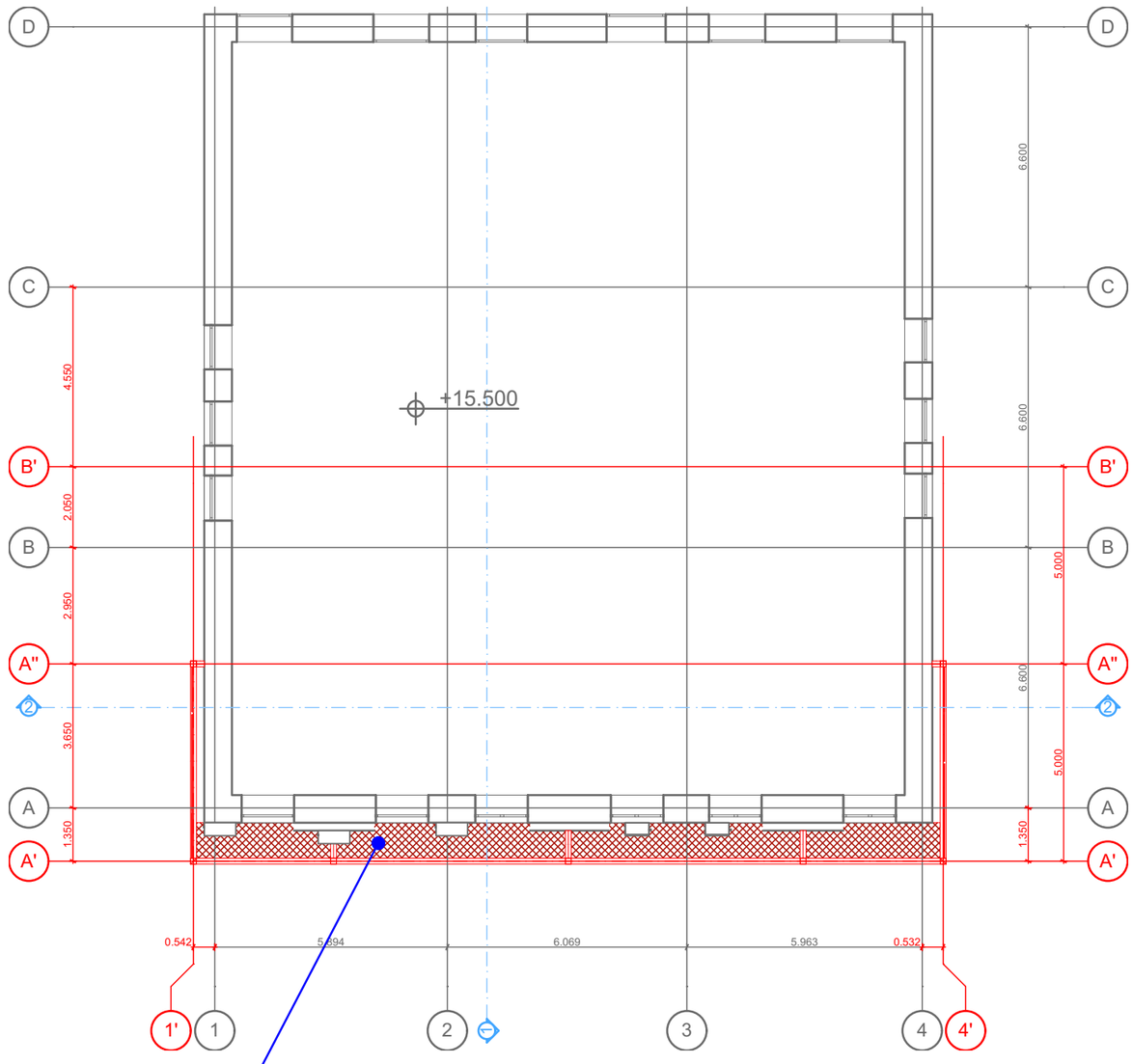


ლითონის ბადე
მეღებილი ნაცრისფრად

| | | |
|---|---|---|
| პროექტის დასახელება და მისამართი<br>ფასადის რეკონსტრუქციის პროექტი<br>წინამძღვრიშვილის 16ი<br>თბილისი<br>საქართველო | | ნახაზის დასახელება<br>V სართულის არსებული და საპროექტო გეგმები |
| დამკვეთი<br>შპს ჯავასუსუ ონლაინი | მთ. არქიტექტორი<br>ზურაბ ჭოჭია | სტადია<br>არქიტექტურული პროექტი |
| | ავტორი<br>ზურაბ ჭოჭია | მასშტაბი **1:150** ფურცელი ა.7 |

## არსებული გეგმა 19.05 ნიშნულზე 1:150

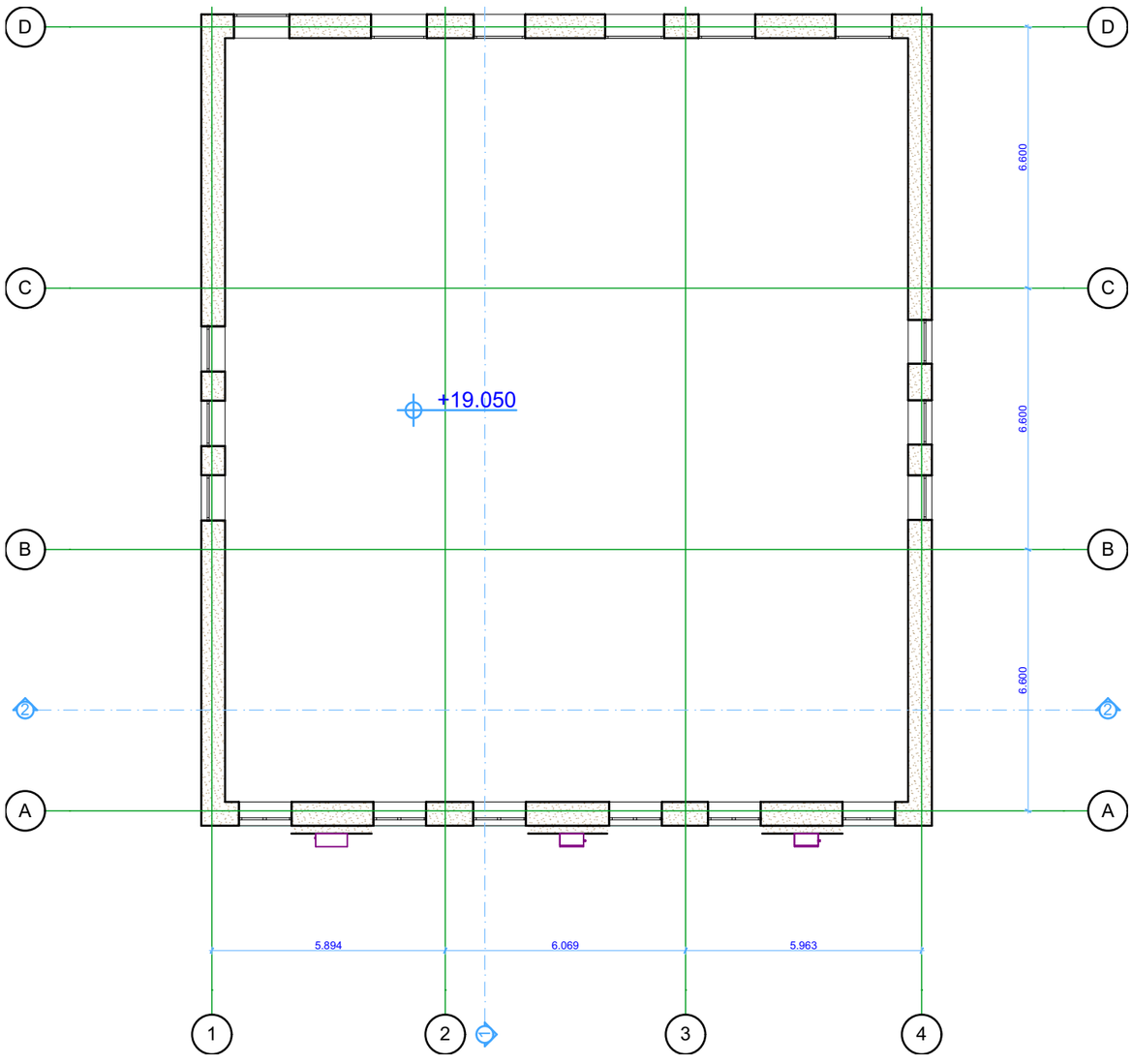


## საპროექტო გეგმა 19.05 ნიშნულზე 1:150

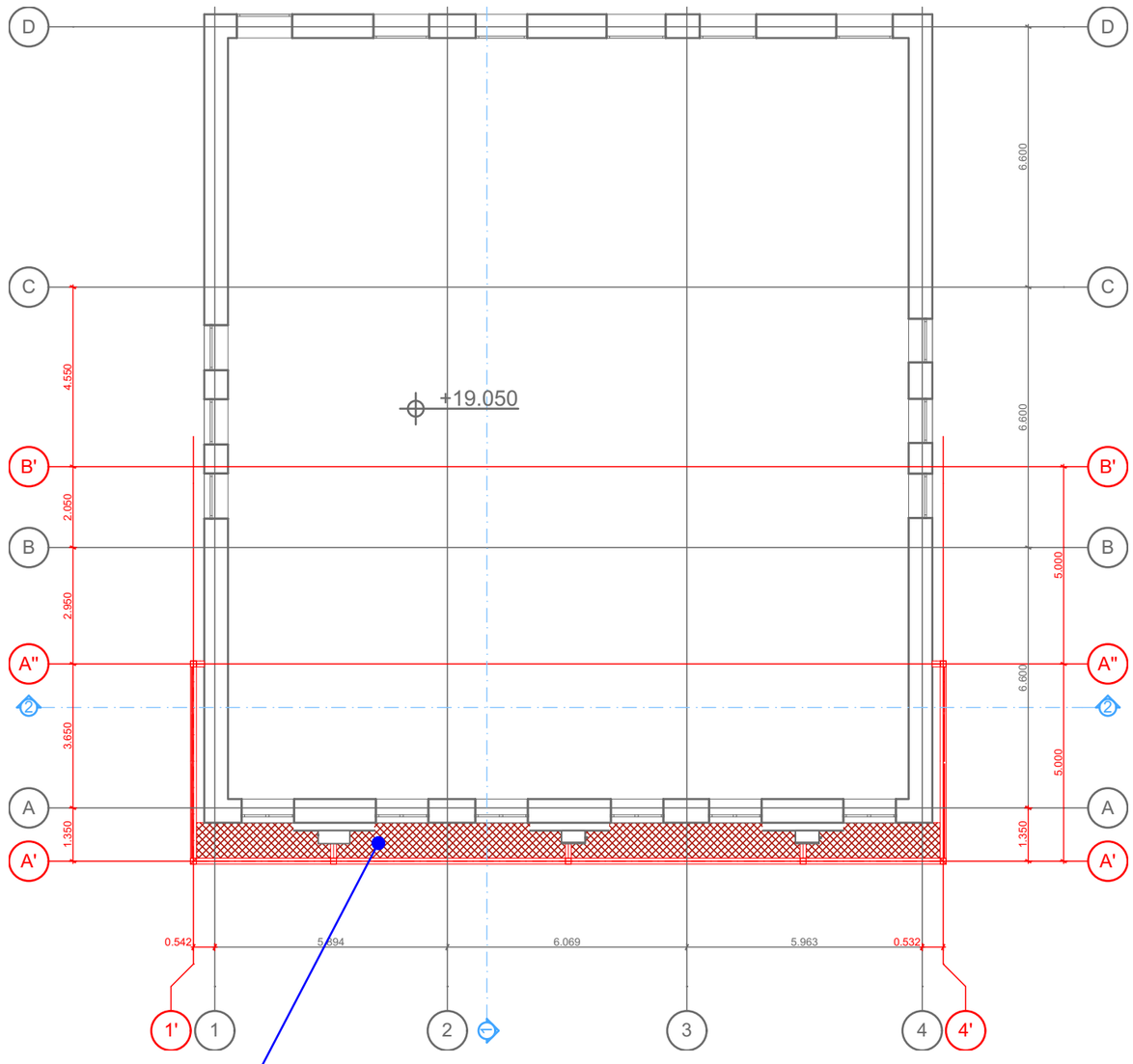


ლითონის ბადე
მეღებილი ნაცრისფრად

| | | |
|---|---|---|
| პროექტის დასახელება და მისამართი<br>ფასადის რეკონსტრუქციის პროექტი<br>წინამძღვრიშვილის 160<br>თბილისი<br>საქართველო | | ნახაზის დასახელება<br>VI სართულის არსებული და საპროექტო გეგმები |
| დამკვეთი<br>შპს კავკასუსუ ონლაინი | მთ. არქიტექტორი<br>ზურაბ ჭოჭია | სტადია<br>არქიტექტურული პროექტი |
| | ავტორი<br>ზურაბ ჭოჭია | მასშტაბი **1:150** ფურცელი ა.8 |

## არსებული გეგმა 22.60 ნიშნულზე 1:150

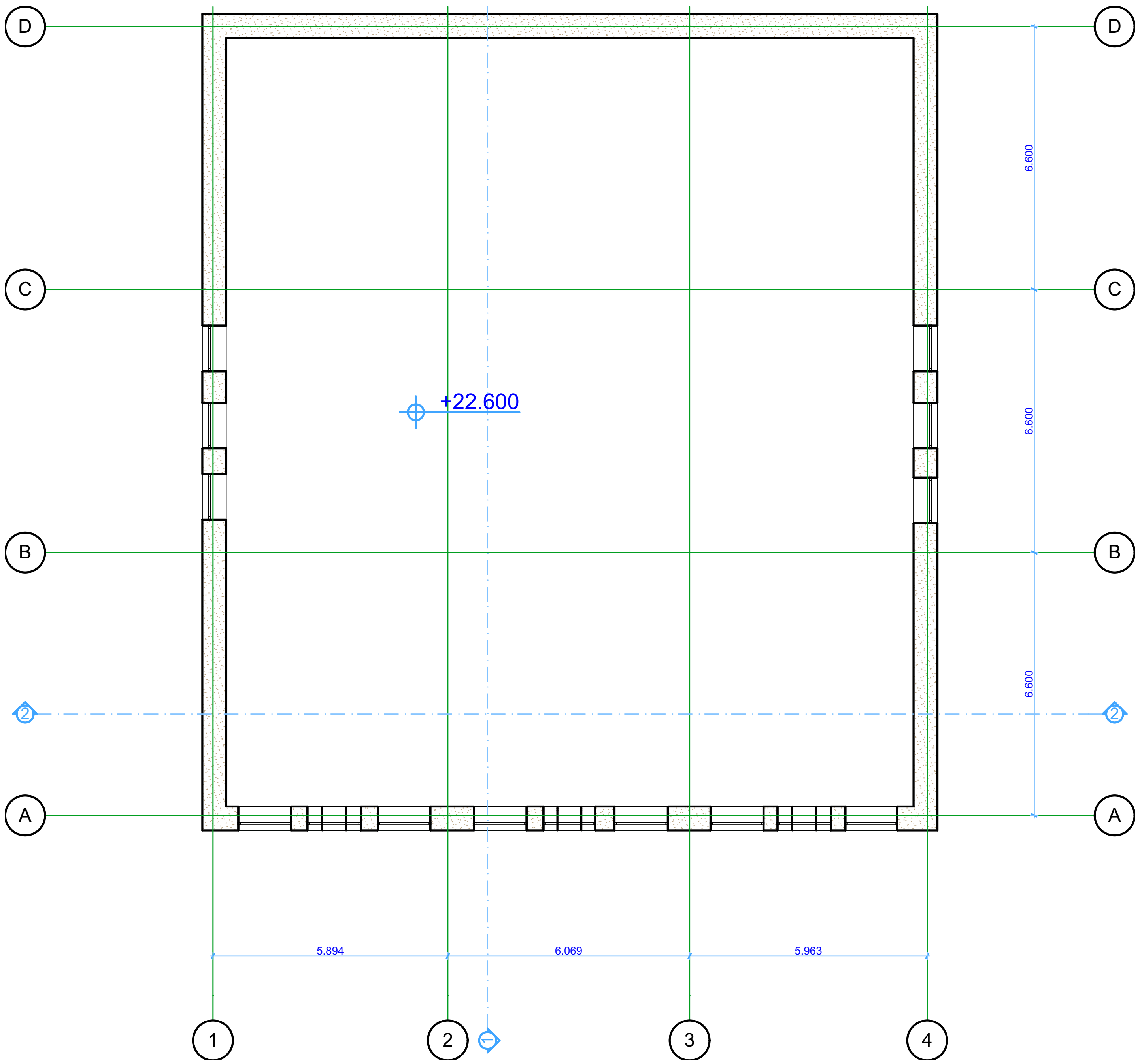


## საპროექტო გეგმა 22.60 ნიშნულზე 1:150

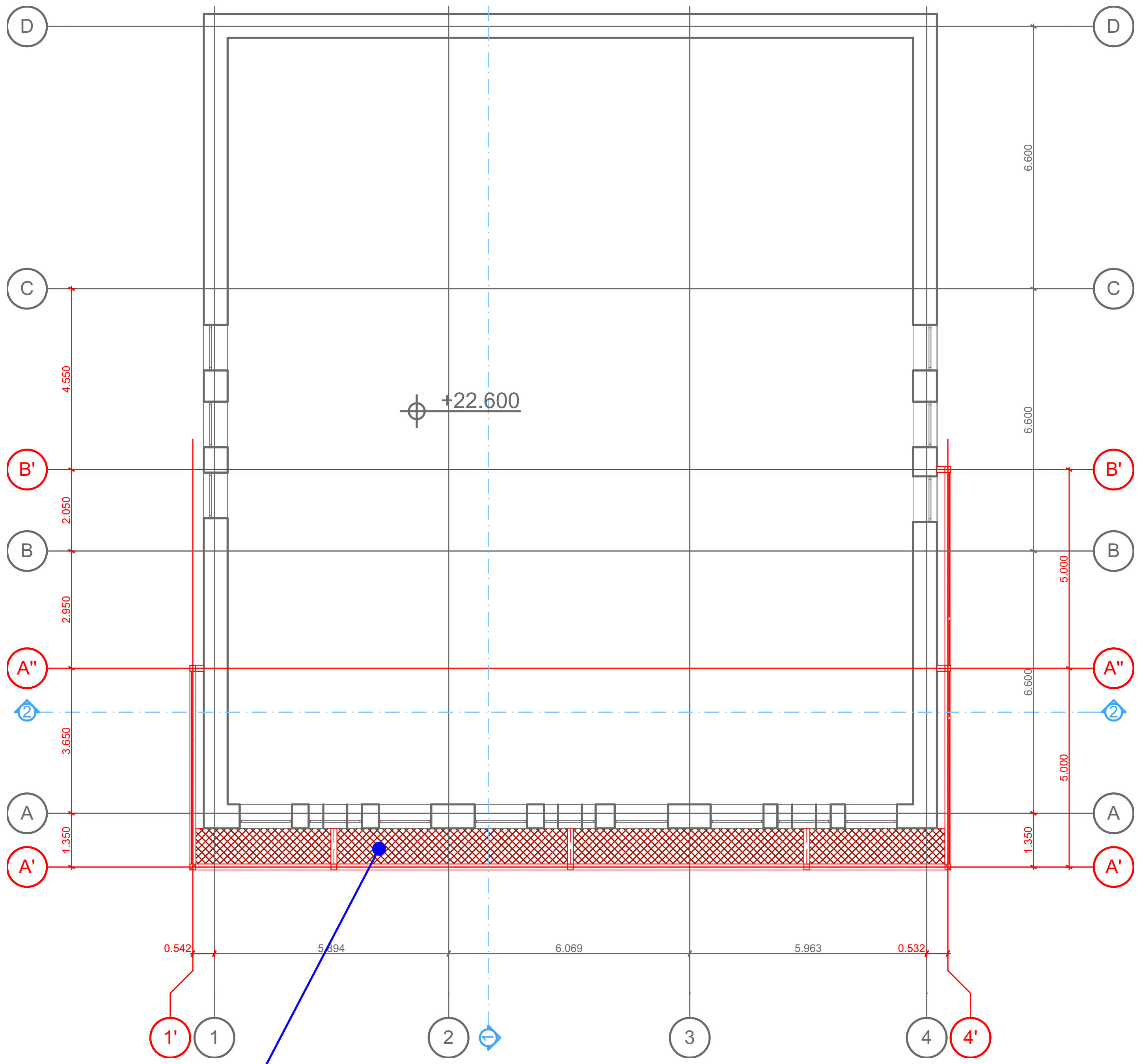


ლითონის ბადე შეღებილი ნაცრისფრად

| | |
|---|---|
| პროექტის დასახელება და მისამართი<br>ფასადის რეკონსტრუქციის პროექტი<br>ნინამძღვრიშვილის 160<br>თბილისი<br>საქართველო | ნახაზის დასახელება<br>VII სართულის არსებული და საპროექტო გეგმები |
| დამკვეთი: შპს კავკასუსუ ონლაინი | მთ. არქიტექტორი: ზურაბ ჩოჩია<br>ავტორი: ზურაბ ჩოჩია |
| სტადია: არქიტექტურული პროექტი | მასშტაბი 1:150 / ფურცელი ა.9 |

## არსებული გეგმა 29.25 ნიშნულზე 1:150

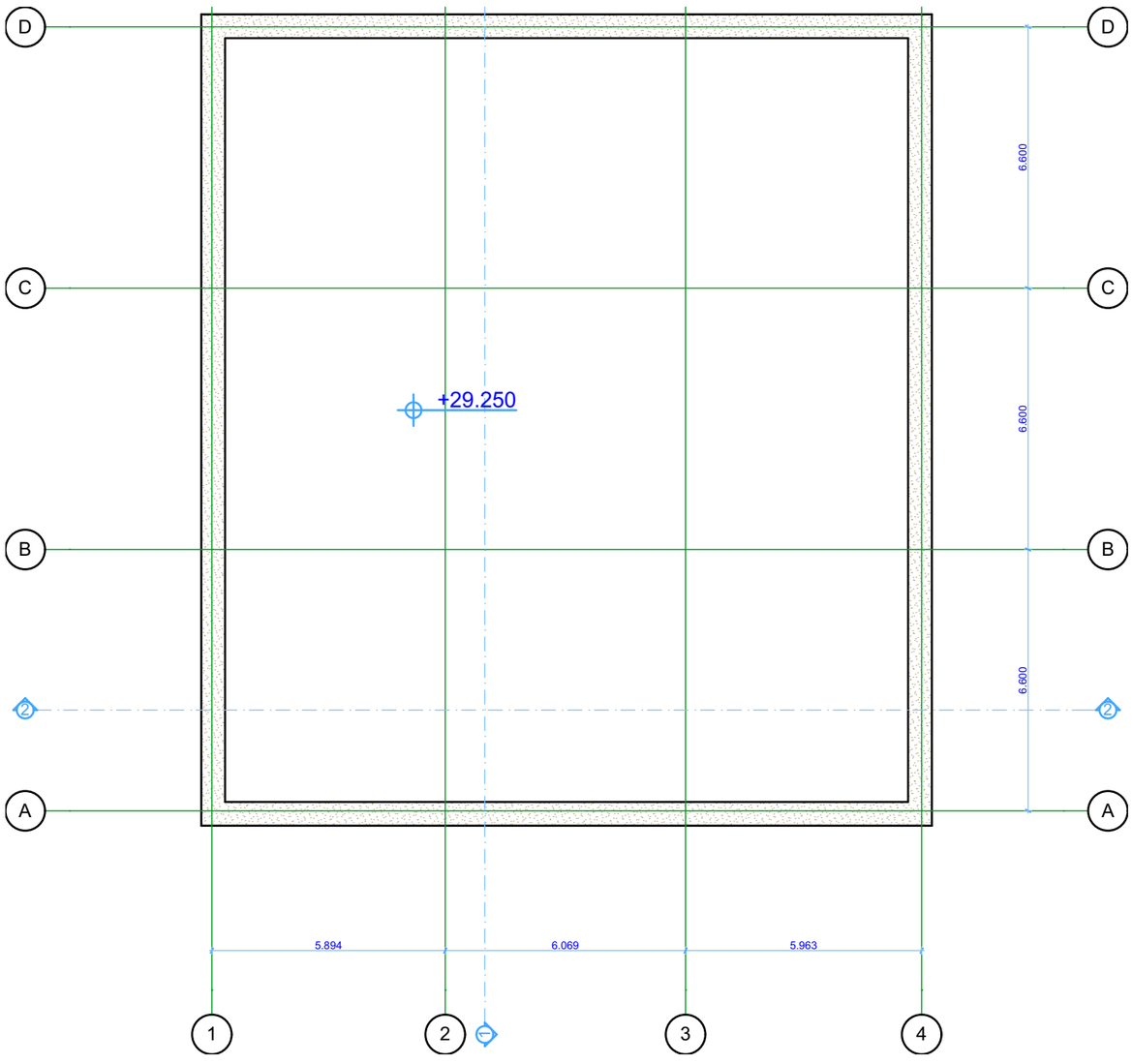


## საპროექტო გეგმა 29.25 ნიშნულზე 1:150

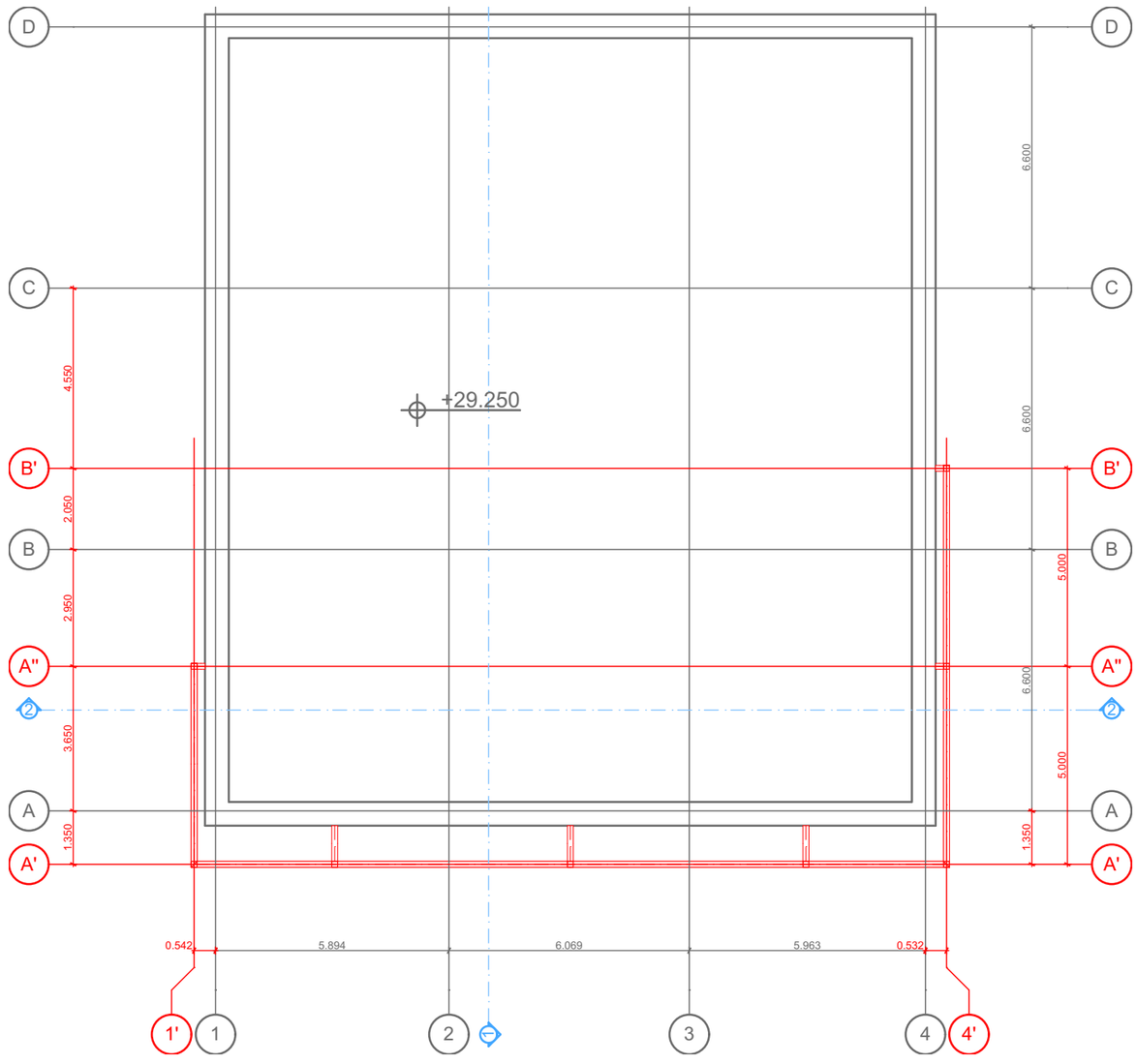


| | | |
|---|---|---|
| პროექტის დასახელება და მისამართი<br>ფასადის რეკონსტრუქციის პროექტი<br>წინამძღვრიშვილის 160<br>თბილისი<br>საქართველო | | ნახაზის დასახელება<br>სხვენის არსებული და საპროექტო გეგმები |
| დამკვეთი<br>შპს ავტასუსუ ონლაინი | მთ. არქიტექტორი<br>ზურაბ ჭოჭია | სტადია<br>არქიტექტურული პროექტი |
| | ავტორი<br>ზურაბ ჭოჭია | მასშტაბი **1:150** ფურცელი ა.10 |