საქრდენი კედლის საანგარიშო ნახაზი

მასშტაბი 1:25

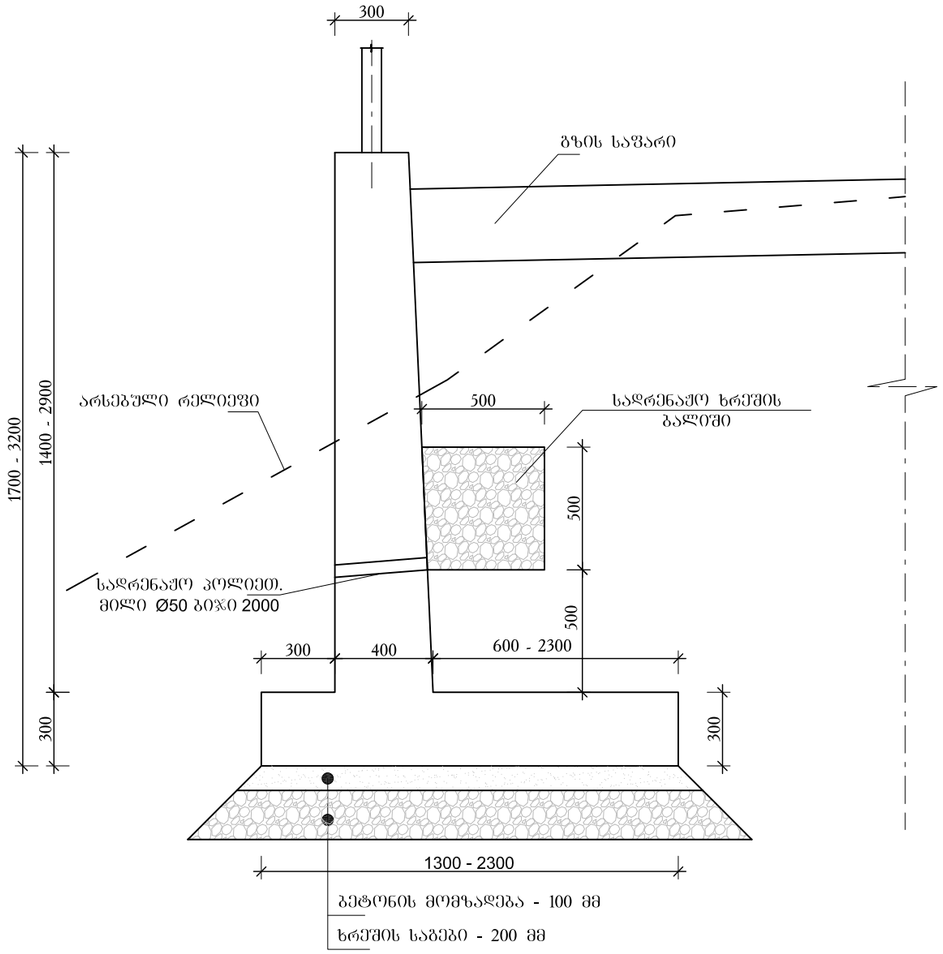

საქრდენი კედლის არმირების ნახაზი

მასშტაბი 1:25

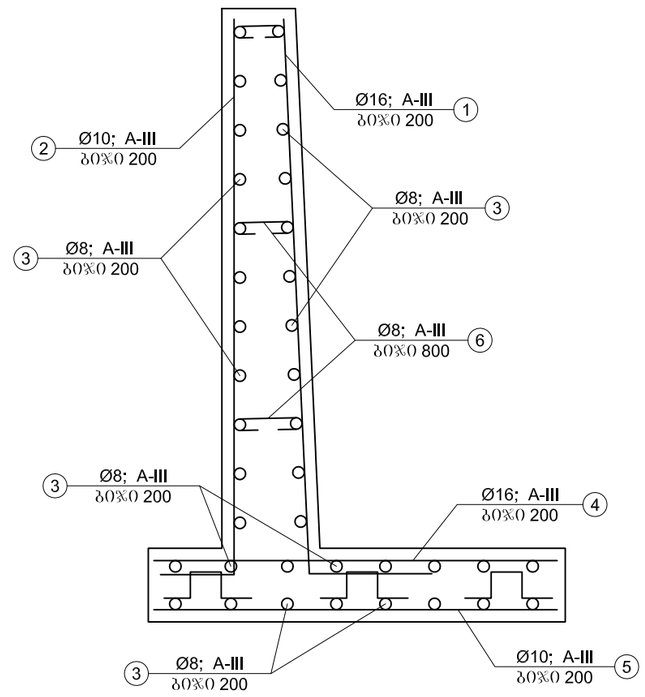

დამკვეთი CUSTOMER	შპს "თენ" LTD "TEN"		პროექტის დასახელება / PROJECT NAME		დირექტორი EXECUTIVE OFFICER	უ. შამუგია U. SHAMUGIA	დასახელება / TITTLE	ნახაზის ორიგინალური ზომა A3(420X297) ORIGINAL DRAWING SIZE A3(420X297)
მშენებელი CONTRACTOR	შპს "ბი-დი-ჯი" LTD "B-D-G"	თბილისი, ე.მინდელის ქ.№1 ბ.1 ელ. ფოსტა: ushamugia@gmail.com ტელ: 557 32 36 38 / TBILISI E. MINDELI STR. # 1-1 Email: ushamugia@gmail.com Tel: 557 32 36 38	ქ. თბილისში, ანნა პოლიტკოვსკაიას ქ.№10-თან მდებარე მიწის ნაკვეთთან მისასვლელი გზის პროექტი	PROJECT OF ACCESS ROAD LOCATED AT ANNA POLITKOVSKAIA ST. #10, TBILISI, GEORGIA	დაპროექტა DESIGNED BY		საქრდენი კედლის საანგარიშო და არმირების ნახაზები	მასშტაბი SCALE 1:25 / თარიღი DATE 2016
								ნახაზი № DRAWING # W-2