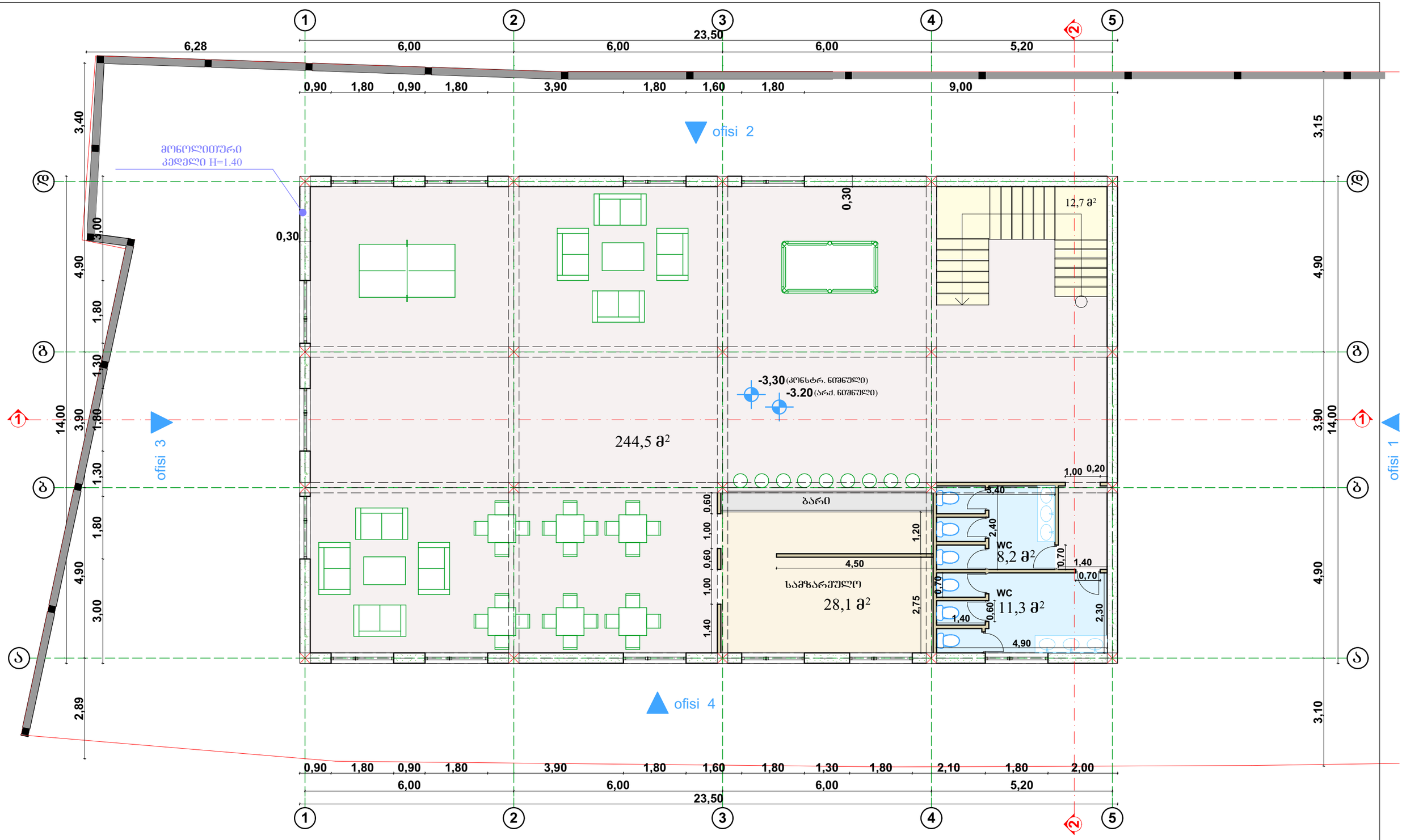

შენიშვნები:

შესასრულებელია:

პირობითი აღნიშვნები:

რკ.ბ კონსტრ.

აშენებული კედლები

რკ.ბ მონოლითი

ქ.თბილისში, დავითაშვილის ქუჩა#5-ის მიმდებარედ (ს/კ:01.19.25.006.072) შ.პ.ს. ავიაკომპანია თუშეთის საოფისე შენობის და დამხმარე ფარეხის

კ ო რ ე ქ ტ ი რ ე ბ უ ლ ი პ რ ო ე ქ ტ ი

ოფისი
სარდაფის გეგმა -3.30

ფორმატი A3	თბილისი 2017წ.	სტადია მ.პ.	მასშტაბი 1:100	გვერდი ა - 4

დამკვეთი: შ.პ.ს. ავიაკომპანია თუშეთი ს/ნ: 208193925

დირექტორი: ზაური ქორთოშია

ტელ: 595 771 554 ელ.ფოსტა: zauri@tca.com

პროექტის: ი/მ მეწარმე "ნიკოლოზ დონაძე" ს/ნ:04001006958

პროექტის მთავარი არქიტექტორი: ნიკოლოზ დონაძე

ტელ: 595 771 554 ელ.ფოსტა: chemi_saqartvelo@yahoo.com

საპროექტო ლობის კონტური

კორექტირების ადგილი
შშმპ პანდუსის ნაცვლად მოეწყობა შშმპ ლიფტი

ofisi 2

ofisi 4

±0,00 (კონსტრ. ნიშნული)

+0.10 (არქ. ნიშნული)

+100მმ

-105მმ

| | | |

ofisi 2

ofisi 3

ofisi 1

ofisi 4

44,8 მ²

17,8 მ²

16,2 მ²

6,1 მ²

6,1 მ²

46,1 მ²

17,1 მ²

10,3 მ²

31,9 მ²

5,0 მ²

20,5 მ²

16,2 მ²

16,2 მ²

23,5 მ²

+0.10 (არძ. ნიშნული)

+3,50 (კრწხტრ. ნიშნული)

+3.60 (არძ. ნიშნული)

შენიშვნები:

ძველი პროექტი:

ავტორისეული ანლიზები:

რბ ქვილა

აკრემენტირებული ქვილა

რბ მონოლითი

ქ.თბილისში, დავითაშვილის ქუჩა#5-ის მიმდებარედ (ს/კ:01.19.25.006.072) შ.პ.ს. ავიაკომპანია მოშვილის საოფისე შენობის და დამხმარე ფართობის

კორექტირებული პროექტი

ოფისი

სარდაფის გეგმა +3.50

ფორმატი A3	თბილისი 2017წ.	სტალია მ.პ.	მასშტაბი 1:100	გვერდი ა - 6

დამკვეთი: შ.პ.ს. ავიაკომპანია მოშვილი ს/ნ: 208193925

დირექტორი: ზაური ქორქოშვილი

ტელ: 595 771 554 ელ.ფოსტა: zaur@tca.com

სპეციალისტი: ინჟ. მშენარმგე "ნიკოლეთის დინამო" ს/ნ:04001006958

არქიტექტის მთავარი არქიტექტორი: ნიკოლეთის დინამო

ტელ: 595 771 554 ელ.ფოსტა: chemi_saqartvelo@yahoo.com

ქალაქის მერია

ქალაქის მერიის ტერიტორიის გენერალური გეგმის ცვლილებების და დამატებების შეტანა ქალაქ ბათუმის ისტორიული ნაწილის ტერიტორიის მიმართ

ბათუმი

ფურცლების რაოდენობა: 1	ფორმატი: A3	მასშტაბი 1:100	ფურცელი 3 - 7

ავტორები:

ბათუმის მუნიციპალიტეტის ტერიტორიული ორგანიზაციის სამსახური

ტელ: 595 771 554 ელ.ფოსტა: chemi_sagartvelo@yahoo.com

ტელ: 595 771 554 ელ.ფოსტა: zaur@ca.com

შპს "ბათუმის არქიტექტურული ბიუროს" დირექტორი ზაურ ჭანტურია

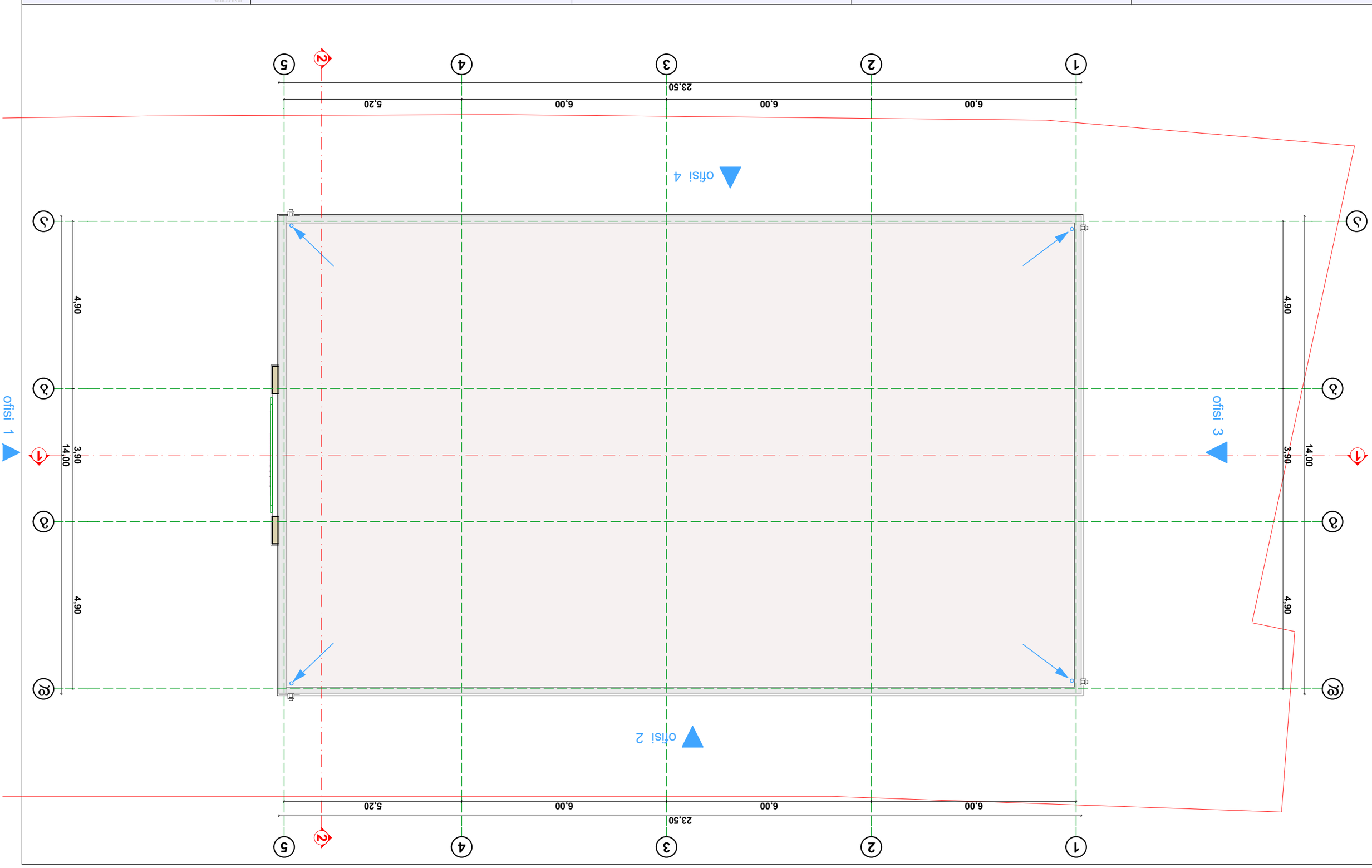

დამხმარე ფართობი (ავტოფარეხი)
გეგმა -0.95 ნიშნულზე

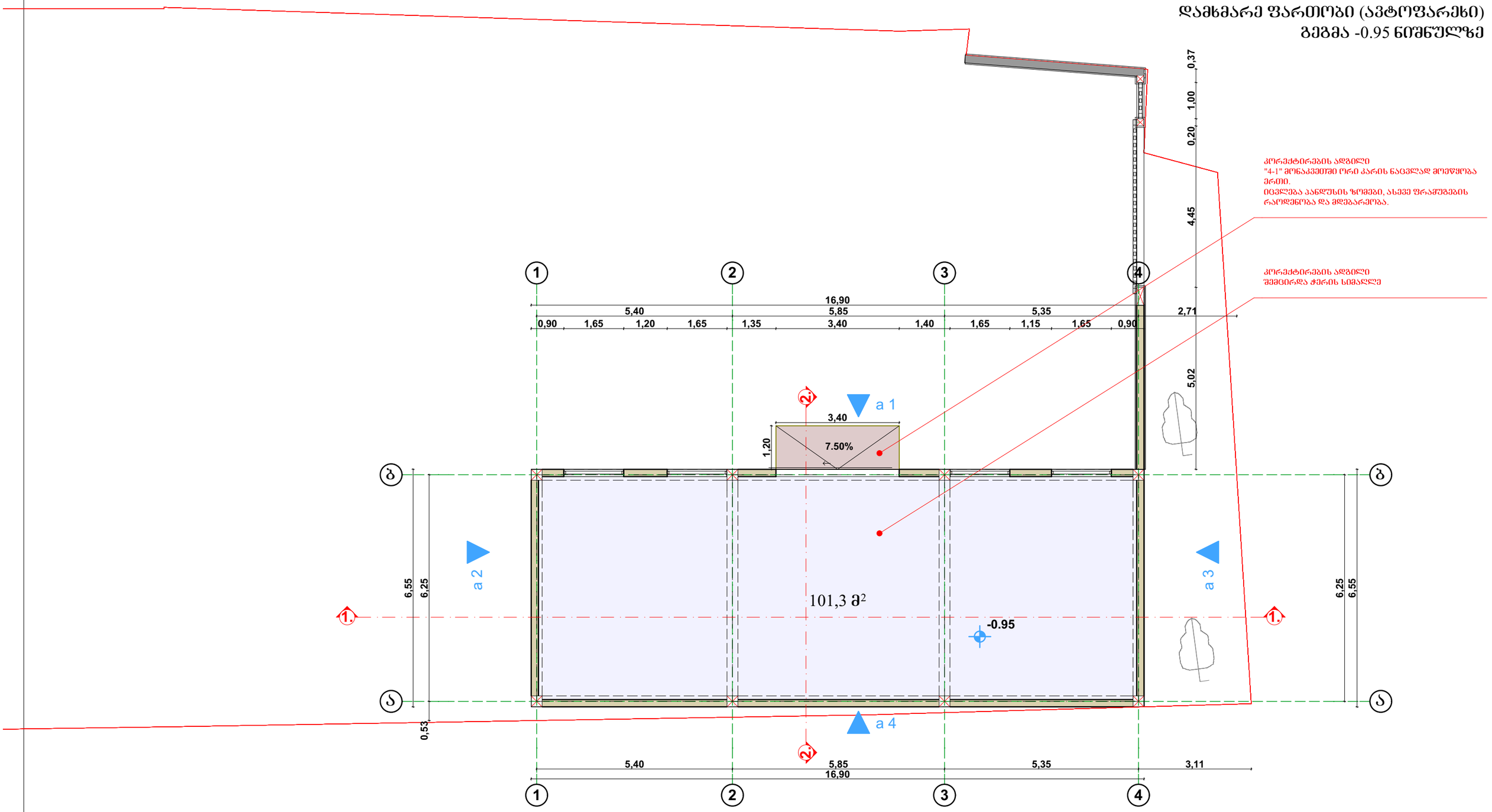

შენიშვნები:

შეხსნებანი:

პირობითი აღნიშვნები:

რბ კოლონა

აკრეფილი ელემენტი კედლები

ქ.თბილისში, დავითაშვილის ქუჩა#5-ის მიმდებარედ (ს/კ:01.19.25.006.072) შ.პ.ს. ავიაკომპანია მუშმის საოფისე შენობის და დამხმარე ფართობის

კ ო რ ე ქ ტ ი რ ე ბ უ ლ ი პ რ ო ე ქ ტ ი

დამხმარე ფართობი (ავტოფარეხი)

I სართულის გეგმა ±0.00

ფორმატი A3	თბილისი 2017წ.	სტადია მ.პ.	მასშტაბი 1:100	გვერდი ა - 15

დამკვეთი:
შ.პ.ს. ავიაკომპანია მუშმი ს/ნ: 208193925
დირექტორი: ზაური ქორიძე
ტელ: 595 771 554 ელ.ფოსტა: zaur@tca.com

საპროექტო:
იწდ. მეწარმე "ნიკოლოზ დონაძე" ს/ნ:04001006958
პროექტის მთავარი არქიტექტორი: ნიკოლოზ დონაძე
ტელ: 595 771 554 ელ.ფოსტა: chemi_saqartvelo@yahoo.com

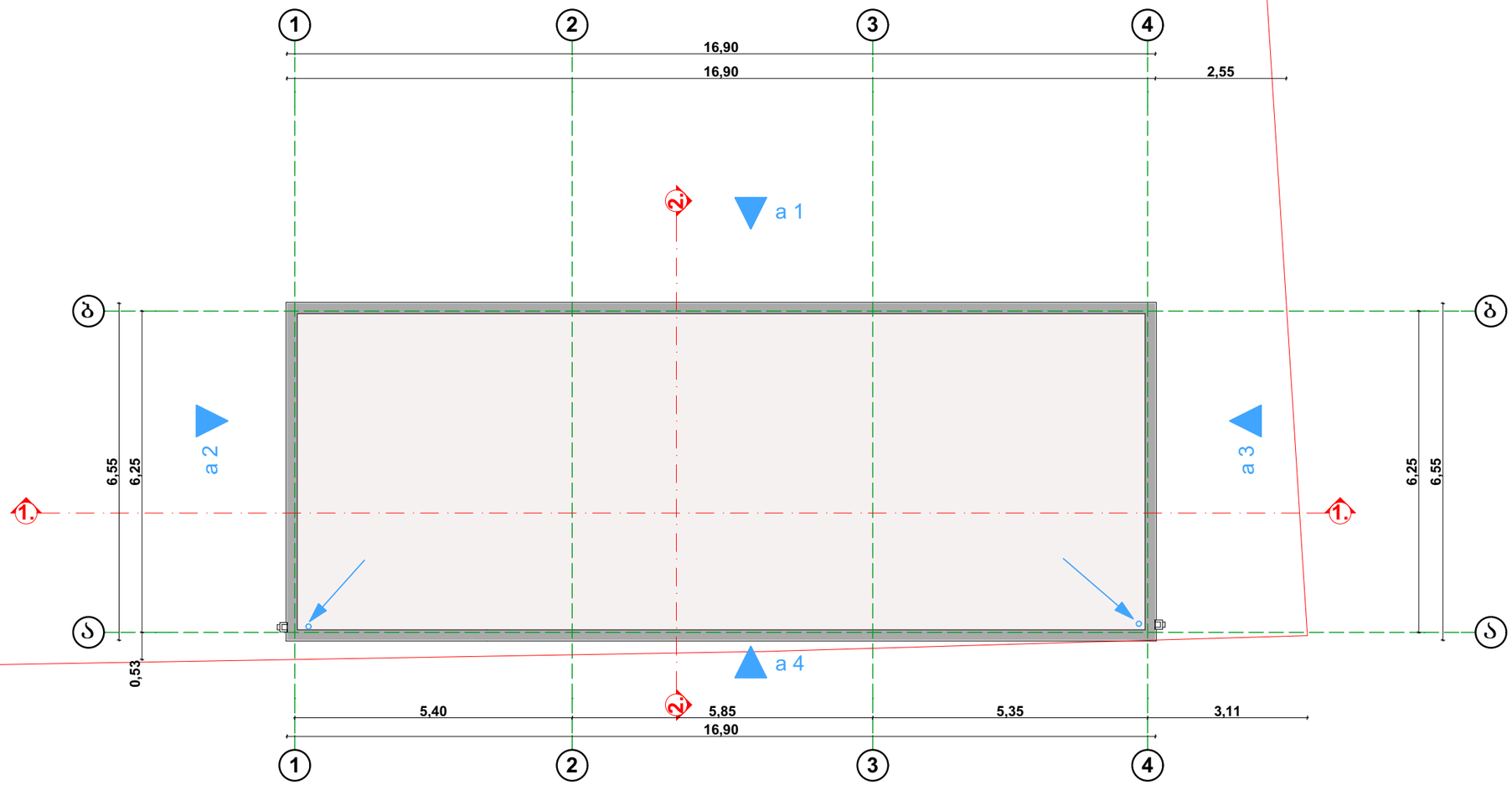

შენიშვნები:

ექსპლიკაცია:

პირობითი აღნიშვნები:

პარაპეტი

ქ.თბილისში, დავითაშვილის ქუჩა#5-ის მიმდებარედ (ს/კ:01.19.25.006.072) შ.პ.ს. ავიაკომპანია მოშვმთის საოფისე შენობის და დამხმარე ფართობის

კორექტირებული პროექტი

დამხმარე ფართობი (ავტოფარეხი)
სახურავის გეგმა

ფორმატი A3	თბილისი 2017წ.	სტადია მ.პ.	მასშტაბი 1:100	გვერდი ა - 16

დამკვეთი:
შ.პ.ს. ავიაკომპანია მოშვმთი ს/ნ: 208193925
დირექტორი: ზაური ქორქოშვილი
ტელ: 595 771 554 ელ.ფოსტა: zaur@tca.com

პასუხისმგებელი:
ინჟ. მეთვალყე "ნიკოლოზ დონაძე"ს/ნ:04001006958
არქიტექტის მთავარი არქიტექტორი: ნიკოლოზ დონაძე
ტელ: 595 771 554 ელ.ფოსტა: chemi_saqartvelo@yahoo.com

დამხმარე ფართობი
საჭარაულო ოთახის მასკიზი

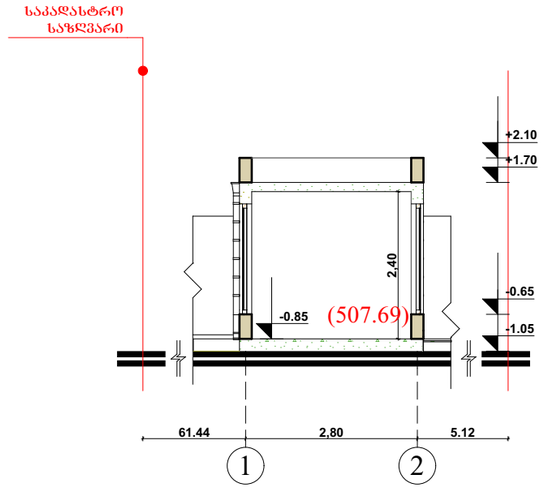

ჭრილი "1-1"

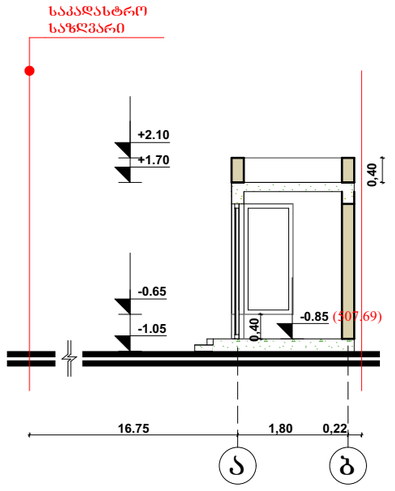

ჭრილი "2-2"

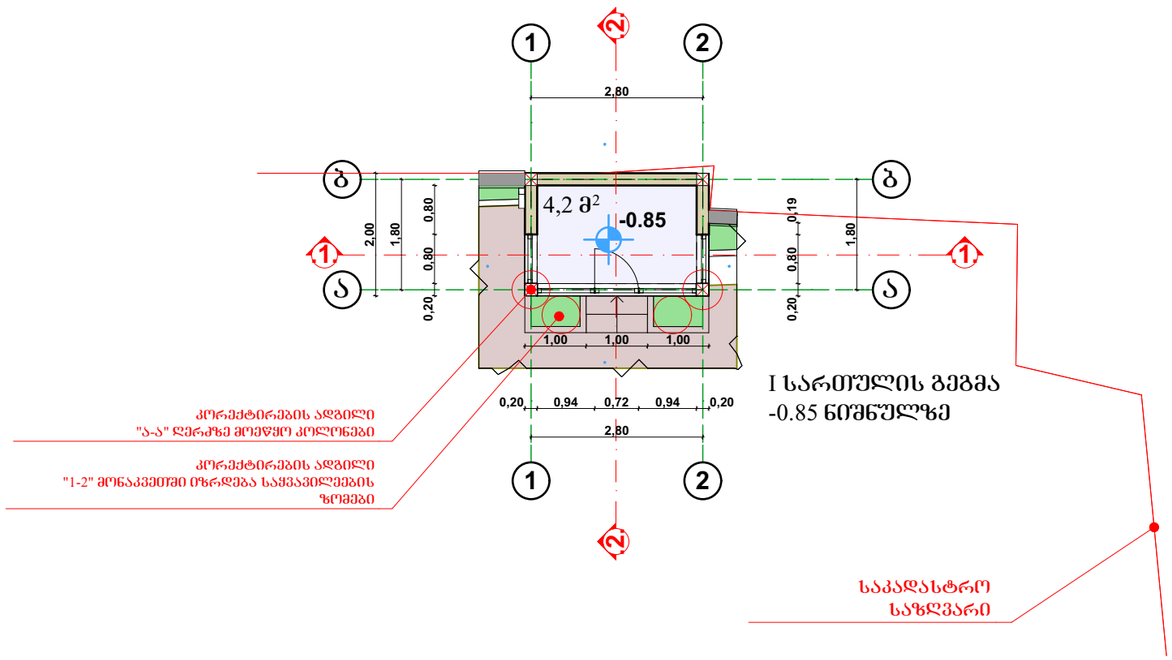

I სართულის გეგმა
-0.85 ნიშნულზე

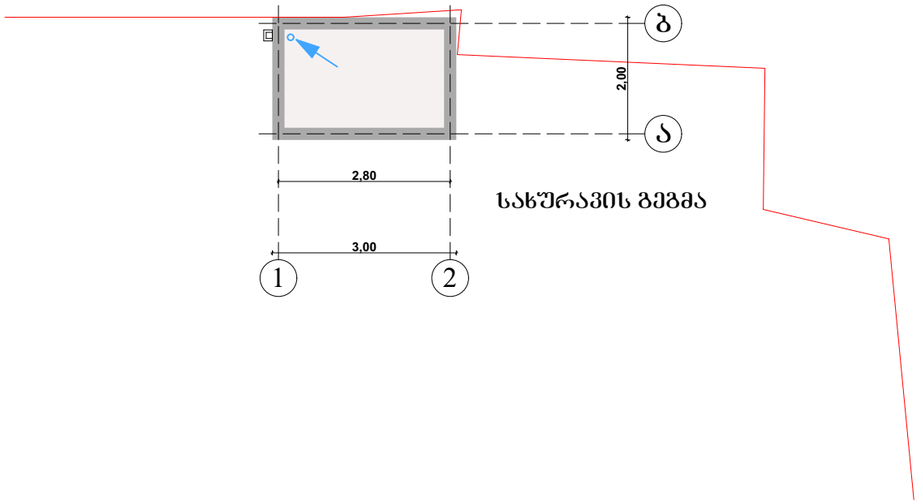

სახშარავის გეგმა

შენიშვნები:

მაჩვენებლები:

პირობითი აღნიშვნები:

- რკ კოლონა
- ამოშენებული კედლები
- რკ მონოლითი
- პარაპეტი



ქ.თბილისში, დავითაშვილის ქუჩა#5-ის მიმდებარედ (ს/კ:01.19.25.006.072) შ.ა.ს. ავიაკომპანია მუშმთის საოფისე შენობის და დამხმარე ფართობის

კ ო რ ე ქ ტ ი რ ე ბ უ ლ ი პ რ ო ე ქ ტ ი

დამხმარე ფართობი (საჭარაულო ოთახი)
გეგმები; ჭრილები

ფორმატი A3	თბილისი 2017წ.	სტადია მ.პ.	მასშტაბი 1:100	გვერდი ა - 20

დამკვეთი:
შ.ა.ს. ავიაკომპანია მუშმთი ს/ნ: 208193925
დირექტორი: ზაური ქორთოშია
ტელ: 595 771 554 ელ.ფოსტა: zaur@tca.com

საპროექტო:
იწდ. მეწარმე "ნიკოლეზ დონაძე" ს/ნ:04001006958
პროექტის მთავარი არქიტექტორი: ნიკოლეზ დონაძე
ტელ: 595 771 554 ელ.ფოსტა: chemi_saqartvelo@yahoo.com

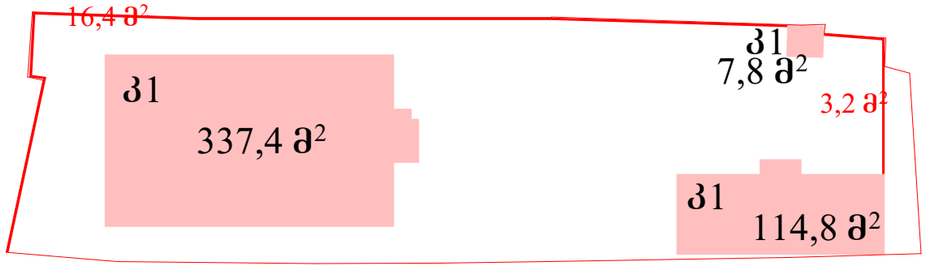

პ1 სულ — 479.60მ² :1402=0.3

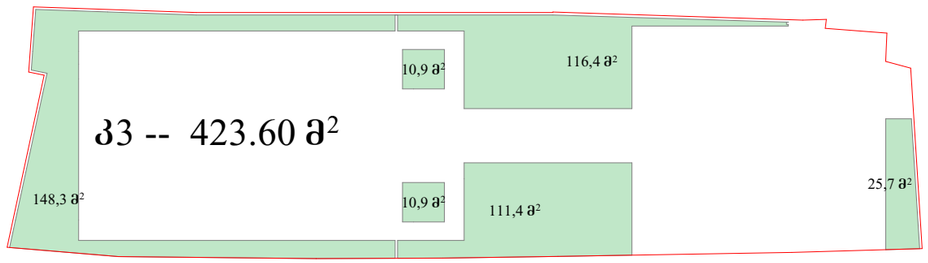

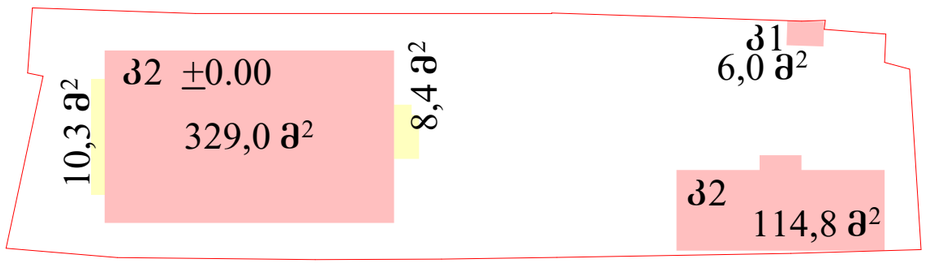

(8.40+10.30):3+336.30 +6.00+114.80=6.20+463.00მ²=469.20მ²

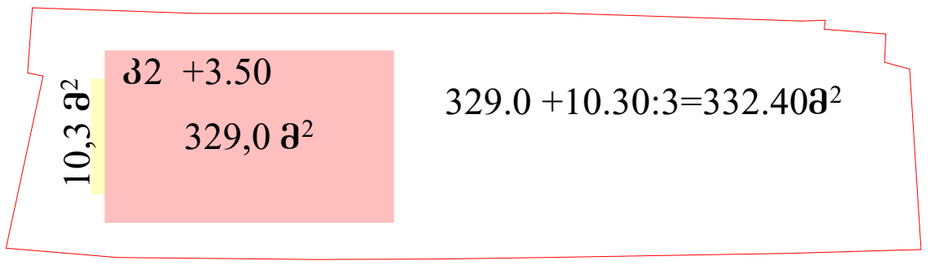

329.0 +10.30:3=332.40მ²

პ2 სულ — 801.60მ² :1402=0.6

განა შენია ნება 491.80მ²

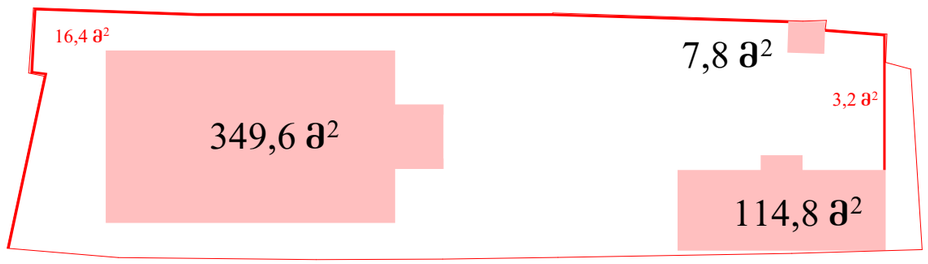

პ1 479.60:1402=0.3
პ2 801.60:1402=0.6
პ3 423.60:1402=0.3

განა შენია ნება 491.80 მ²

შენიშვნები:

ძველი პირობები:

ავტორისეული ცვლილებები:

ქ.თბილისში, ლავითაშვილის ქუჩა#5-ის მიმდებარედ (ს/კ:01.19.25.006.072) შ.პ.ს. ავიაკომპანია მუშმეთის საოფისე შენობის და დამხმარე ფართობის

კორექტირებული პროექტი

კოეფიციენტების საანგარიშო ფართობები

ფორმატი A3 | თბილისი 2017წ. | სტადია მ.პ. | მასშტაბი 1:100 | გვერდი ა - 8

დამკვეთი: შ.პ.ს. ავიაკომპანია მუშმეთი ს/ნ: 208193925

დირექტორი: ზაური ქორქოშკე

ტელ: 595 771 554 ელ.ფოსტა: zaur@tca.com

პროექტის: ი/მ. მეწარმე "ნიკოლეზე დიზაინ" ს/ნ:04001006958

პროექტის მთავარი არქიტექტორი: ნიკოლეზე დიზაინ

ტელ: 595 771 554 ელ.ფოსტა: chemi_saqartvelo@yahoo.com