საკადასტრო გეგმა

საჯარო რეესტრის ეროვნული სააგენტო

საკადასტრო კოდი: 01.18.03.018.053
განცხადების ნომერი: 882015599835
მომზადების თარიღი: 26/11/2015

ნაკვეთის დანიშნულება არასასოფლო სამეურნეო
ფართობი: 1409 კვ.მ (WGS 84 / UTM zone 38N)

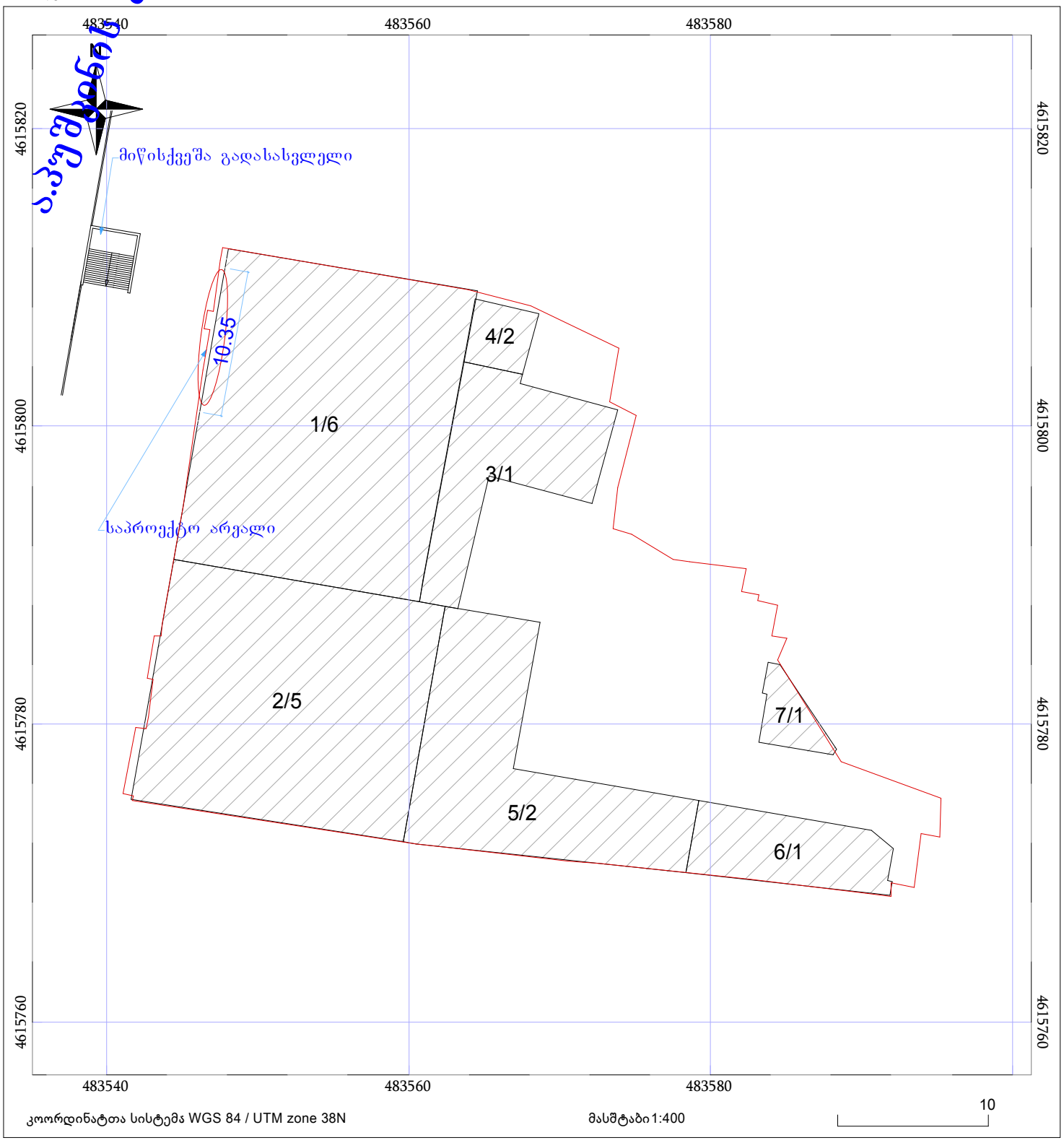

ნაკვეთის საკადასტრო საზღვარი
ხაზობრივი ნაგებობა
ტყის ფონდი
05/25 შენობა /ნაგებობა
05/25 მშენებარე ნაგებობა
ვალდებულება

არსებული და საპროექტო გეგმა
1:100მ

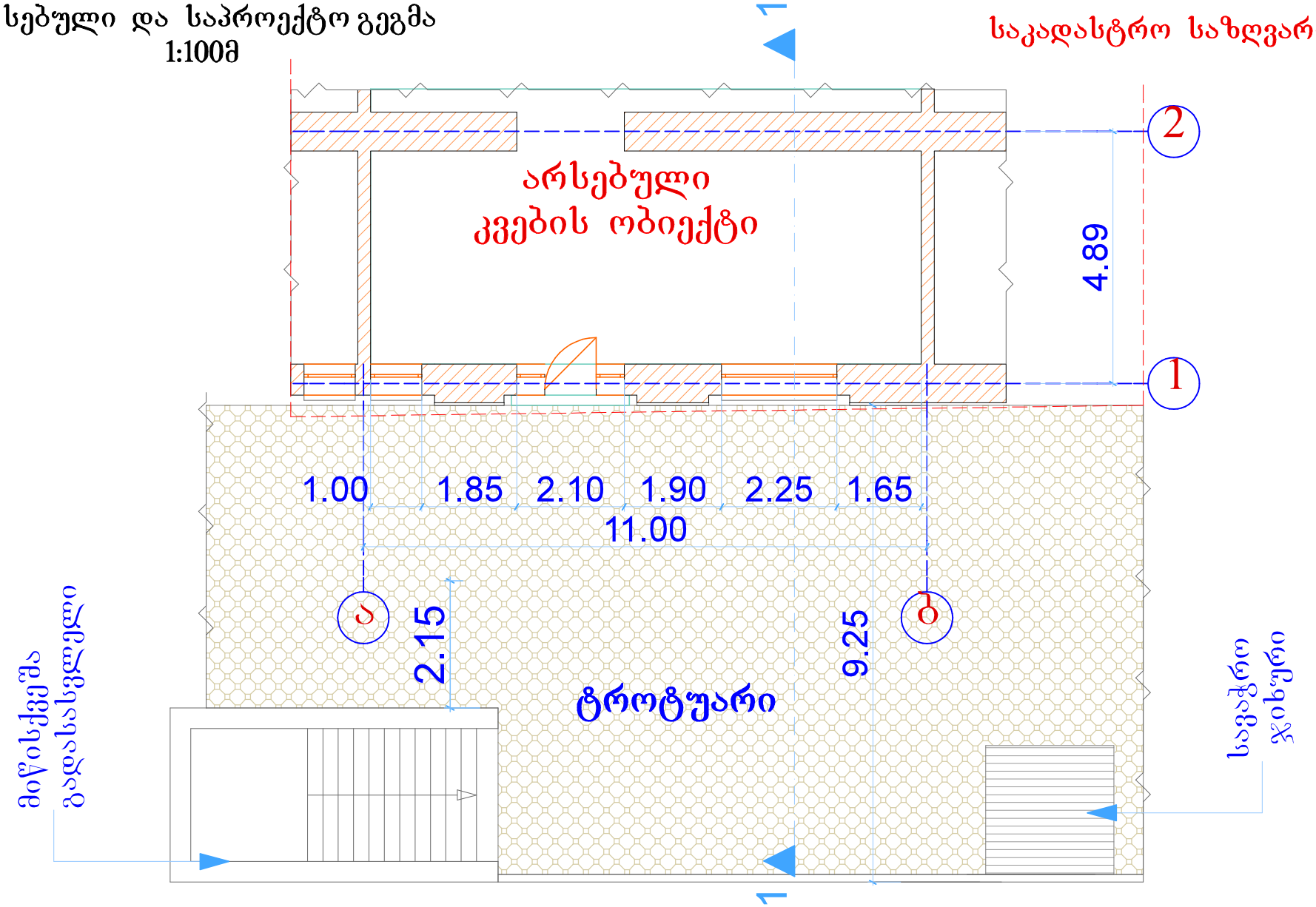

პუშკინის ქ.

დამკვეთი	გ.ჭაჭიაშვილი		
პროექტის ავტორი	დ.ვერულავა		
მისამართი	ა.პუშკინის ქ.№5-7		
საზღვრები მითითებულია დამკვეთის მიერ			
შეასრულა	დ.ვერულავა		

UNITED GEORG

ღია კაფე	სტადია	ფურცელი	რაოდ.
	მ. პ.	ა -4	
გეგმა	თარიღი	დაკვეთა	მასშტაბი
	30.10.2016		1 : 100

არსებული 1:1 ჭრილი 1-2 ღერძზე
1:100მ

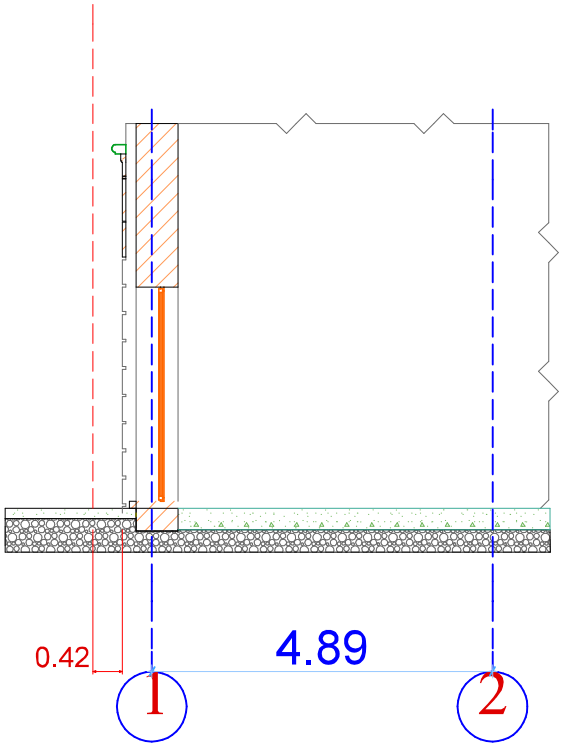

საპროექტო 1:1 ჭრილი 1-2 ღერძზე
1:100მ

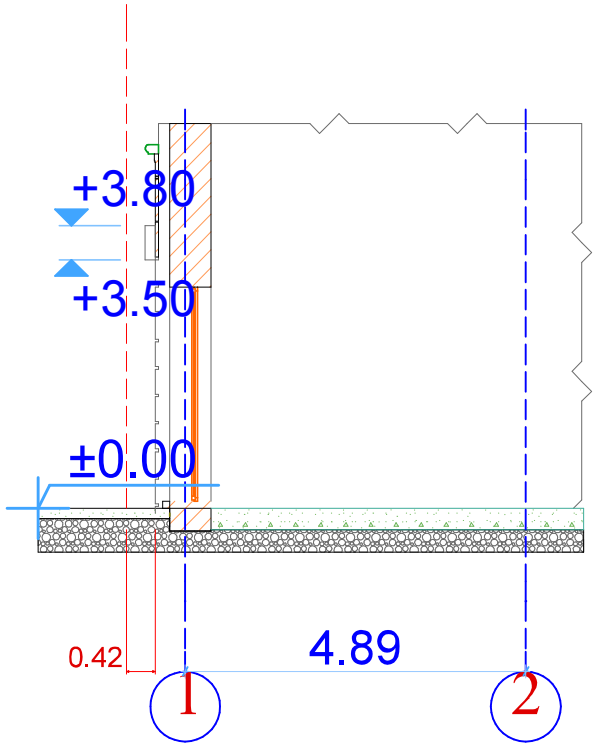

დამკვეთი	გ.ჭაჭიაშვილი		UNITED GEORG		
პროექტის ავტორი	დ.ვერულავა				
მისამართი	ა.პუშკინის ქ.№5-7		ღია კაფე	სტადია	ფურცელი	რაოდ.
				მ. პ.	ა –4	
საზღვრები მითითებულია დამკვეთის მიერ				თარიღი	დამკვეთი	მასშტაბი
შეასრულა	დ.ვერულავა		ჭრილი	30.10.2016		1 : 100

არსებული ფასადი ა-ბ ღერძზე
1:100მ

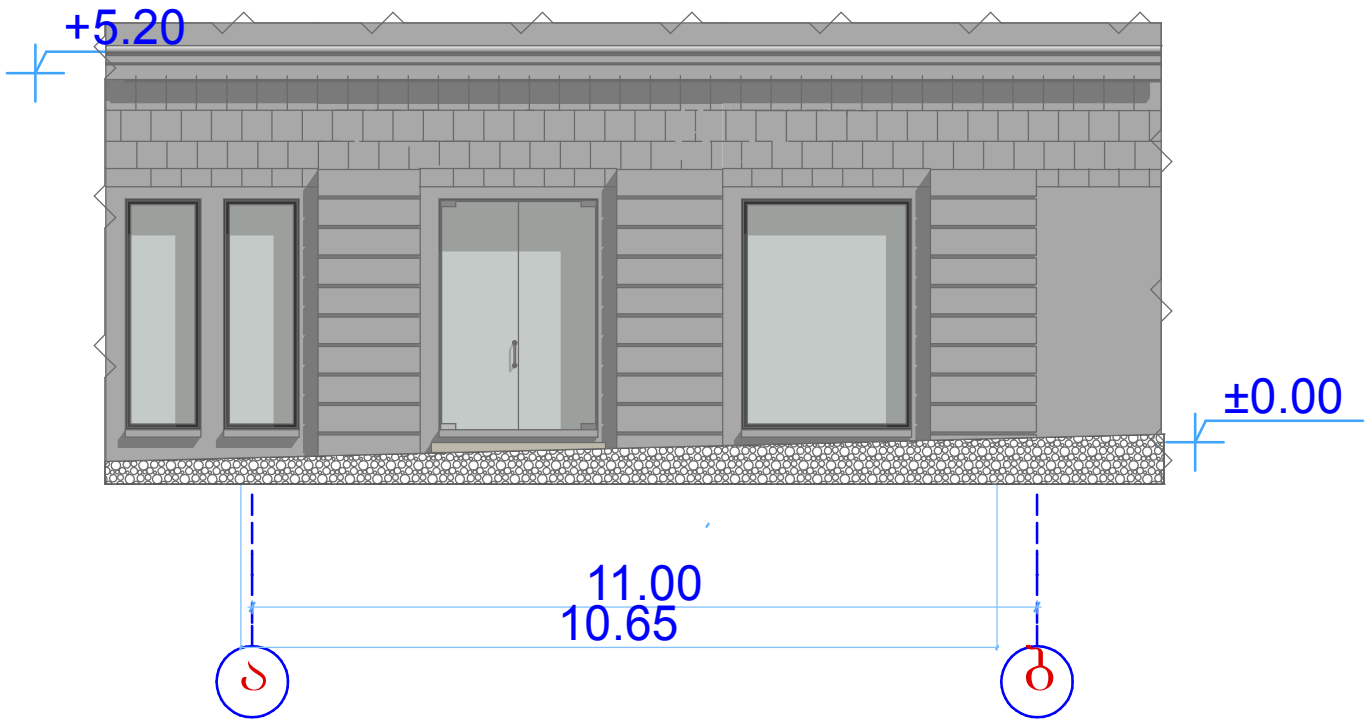

დამკვეთი	გ.ჭაჭიაშვილი		UNITED GEORG		
პროექტის ავტორი	დ.ვერულავა				
მისამართი	ა.პუშკინის ქ.№5-7		დია კაფე	სტადია	ფურცელი	რაოდ.
				ა. პ.	ა –4	
საზღვრები მითითებულია დამკვეთის მიერ				თარიღი	დამკვეთი	მასშტაბი
შეასრულა	დ.ვერულავა		ფასადი	30.10.2016		1 : 100

საპროექტო ფასადი ა-ბ ღერძზე
1:100მ

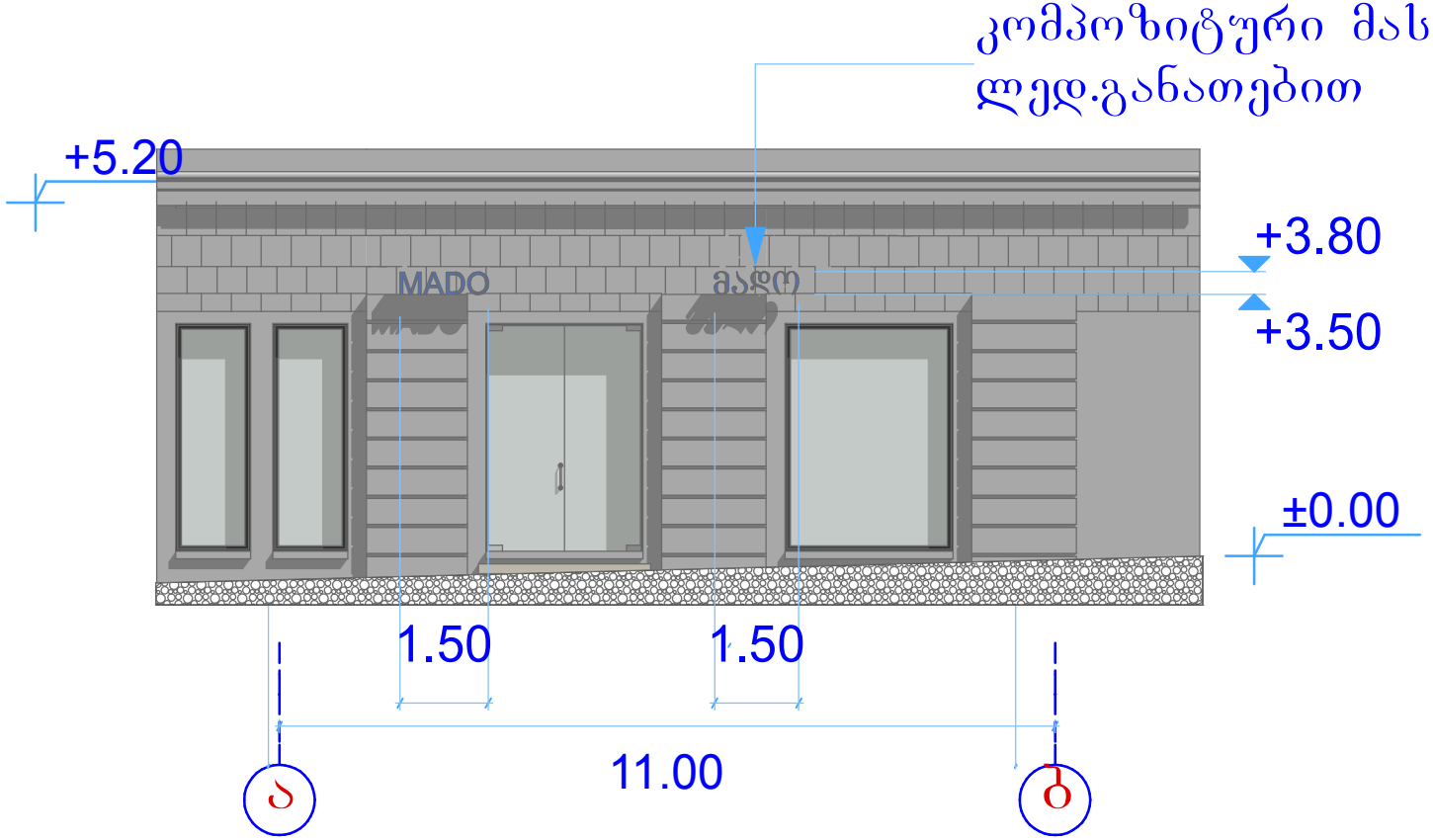

დამკვეთი	გ.ჭაჭიაშვილი		UNITED GEORG			
პროექტის ავტორი	დ.ვერულავა					
მისამართი	ა.პუშკინის ქ.№5-7					
			ღია კაფე	სტადია	ფურცელი	რაოდ.
საზღვრები მითითებულია დამკვეთის მიერ				მ. ა.	ა -4	
შეასრულა	დ.ვერულავა		ფასადი	თარიღი	დაკვეთა	მასშტაბი
				30.10.2016		1 : 100