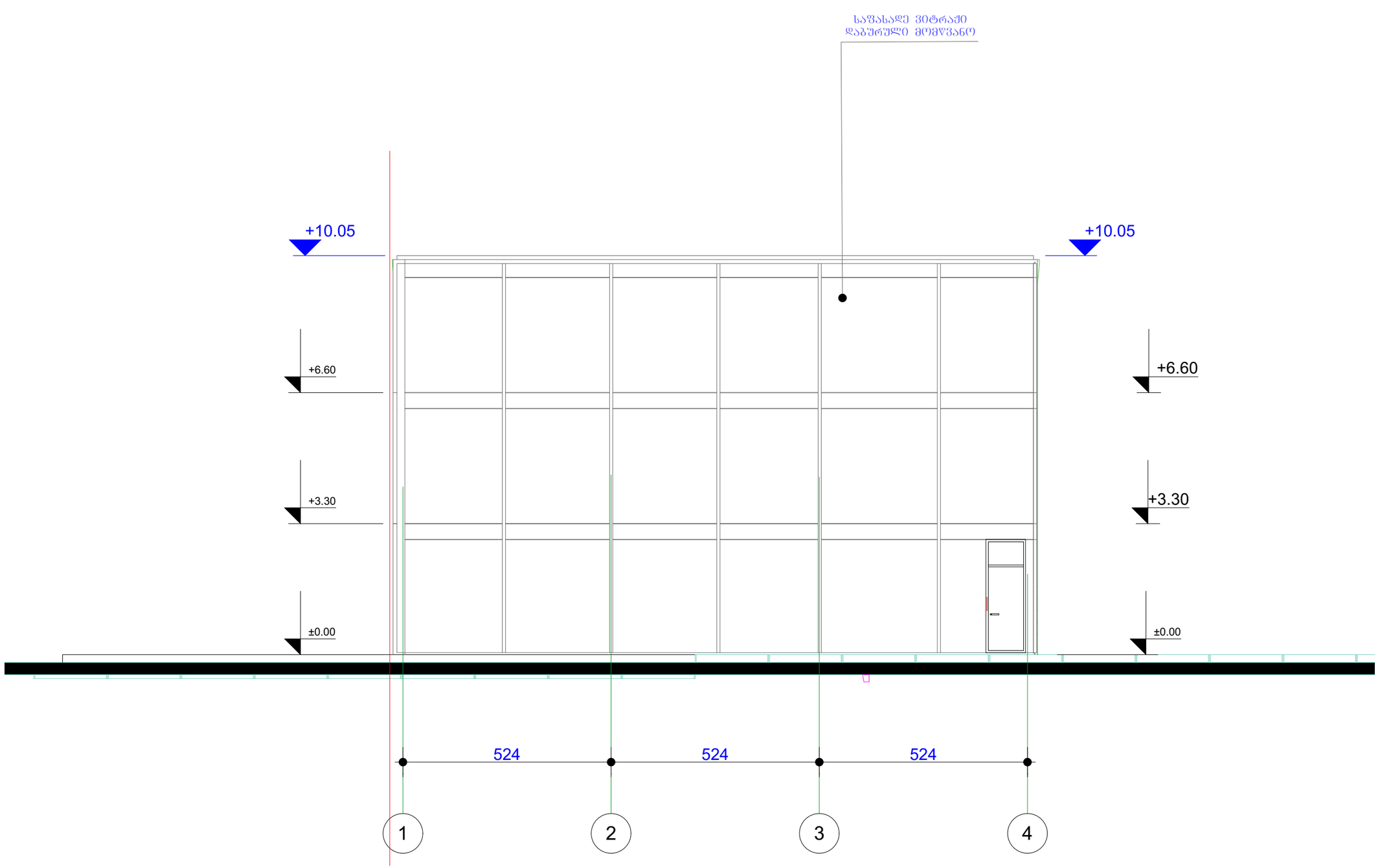

ტექნიკური მანვენებლები

ექსპლიკაცია

დიაფრაგმა
კედელი
კოლონა

სართულის ტექნიკური მანვენებლები

პირობითი ნიშენები

ფართი კვ.მ - ში 29.5 m2

- ჯრის ადმნიშვნელი

±0.000 - ნიშნული მეტრებში

შენობის 0.0 შეესაბამება აბსოლიტური ნიშნულის 425.2

შენიშვნები

ნიშნულები მოცემულია მეტრებში

ზომები მოცემულია სანტიმეტრებში

პროექტის შუნკცია და სახელწოდება

საოფისე

ქ. თბილისი,
დიდუბე - ნუდურეთის რაიონი,
ლუბლიანას ქ, ს/კ 01.13.01.018.289

თანამდებობა	ბვარი	ხელმოწერა
დირექტორი	კ.მოდრეკილაძე	
მთ.არქიტექტორი	კ.მოდრეკილაძე	
პროექტის ავტორი	კ.მოდრეკილაძე	
დაამუშავა	კ.მოდრეკილაძე	
კონსტრუქტორი	ლ. ნოფიკაშვილი	
შეამოწმა	კ. მოდრეკილაძე	
მასშტაბი		
თარიღი	6/28/2012	
სტადია	არქიტექტურა	ფურცლები
ფასადი 1-4		№

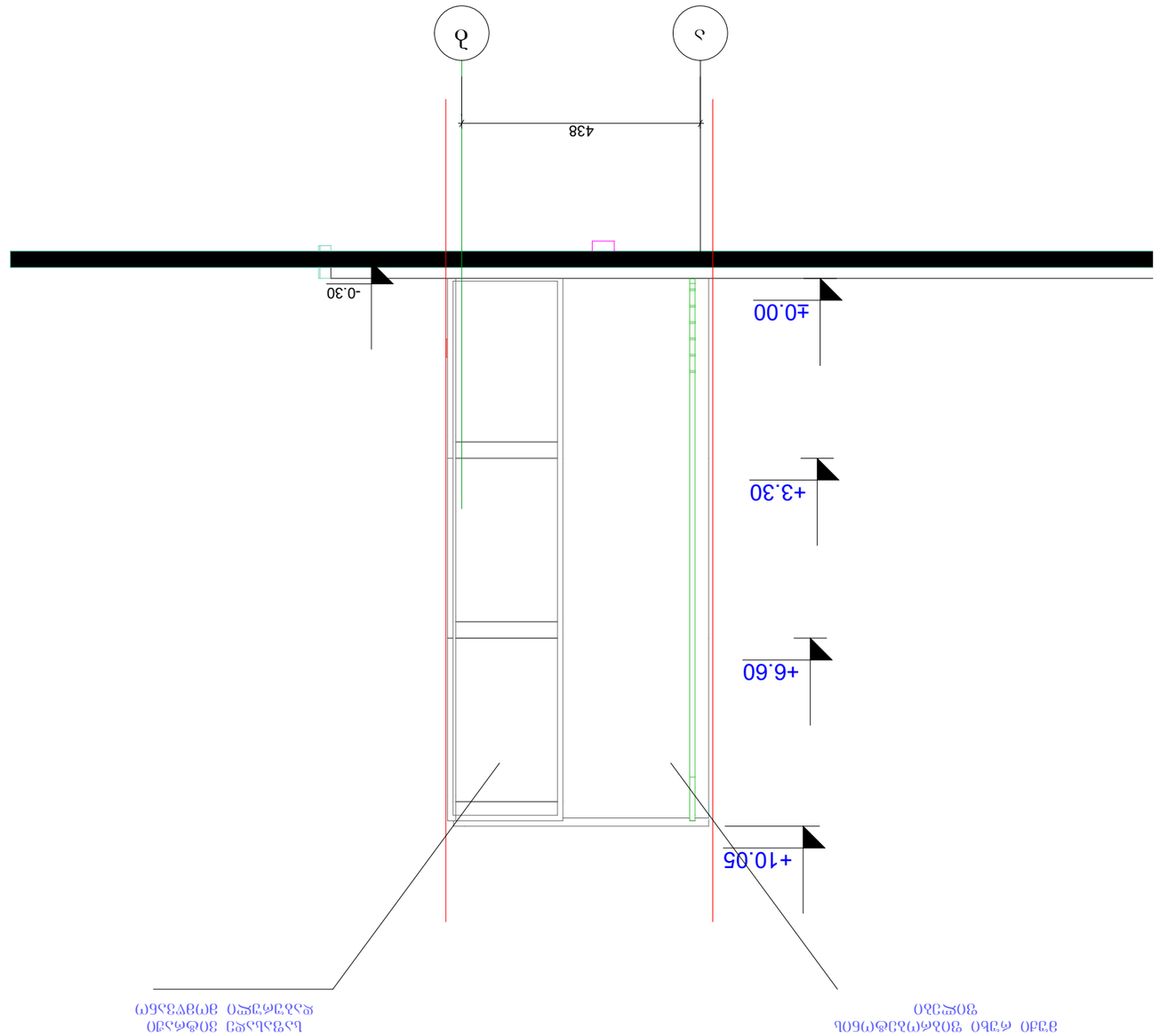

ᲐᲮᲐᲚᲘ ᲨᲔᲜᲝᲑᲘᲡ ᲛᲐᲡᲨᲢᲐᲑᲘ
ᲛᲝᲪᲘᲚᲣᲚᲝᲑᲘᲡ ᲓᲠᲝᲡ ᲒᲐᲜᲐᲗᲔᲑᲐ

ᲐᲮᲐᲚᲘ ᲨᲔᲜᲝᲑᲘᲡ ᲛᲐᲡᲨᲢᲐᲑᲘ
ᲛᲝᲪᲘᲚᲣᲚᲝᲑᲘᲡ ᲓᲠᲝᲡ ᲒᲐᲜᲐᲗᲔᲑᲐ

№1	ᲐᲠᲥᲘᲢᲔᲥᲢᲣᲠᲣᲚᲘ ᲜᲐᲬᲘᲚᲘ
ᲐᲕᲢᲝᲠᲘ	ᲒᲘᲝᲠᲒᲘ ᲛᲔᲤᲐᲠᲘᲨᲕᲘᲚᲘ
ᲨᲔᲛᲝᲬᲛᲔᲑᲣᲚᲘᲐ	
ᲓᲐᲛᲙᲕᲔᲗᲘᲚᲘᲐ	6/28/2012
ᲐᲠᲥᲘᲢᲔᲥᲢᲘ	ᲓᲐᲕᲘᲗ ᲛᲔᲤᲐᲠᲘᲨᲕᲘᲚᲘ
ᲒᲐᲜᲐᲗᲔᲑᲘᲡ ᲓᲠᲝ	
ᲙᲝᲜᲡᲢᲠᲣᲥᲪᲘᲘᲡ ᲓᲠᲝ	
ᲔᲚ. ᲛᲝᲬᲧᲝᲑᲘᲚᲝᲑᲘᲡ ᲓᲠᲝ	
ᲡᲐᲜᲘᲢᲐᲠᲣᲚᲘ ᲓᲐᲮᲐᲠᲯᲕᲘᲡ ᲓᲠᲝ	
ᲬᲧᲚᲘᲡ ᲛᲐᲠᲐᲒᲘᲡ ᲓᲐᲛᲝᲬᲧᲝᲑᲘᲡ ᲓᲠᲝ	
ᲒᲐᲗᲑᲝᲑᲘᲡ ᲓᲐᲮᲐᲠᲯᲕᲘᲡ ᲓᲠᲝ	
ᲒᲐᲖᲘᲡ ᲛᲐᲠᲐᲒᲘᲡ ᲓᲐᲛᲝᲬᲧᲝᲑᲘᲡ ᲓᲠᲝ	
ᲡᲐᲙᲐᲜᲐᲚᲘᲖᲐᲪᲘᲝ ᲥᲡᲔᲚᲔᲑᲘᲡ ᲓᲐᲛᲝᲬᲧᲝᲑᲘᲡ ᲓᲠᲝ	
ᲡᲐᲙᲐᲜᲐᲚᲘᲖᲐᲪᲘᲝ ᲛᲘᲚᲔᲑ

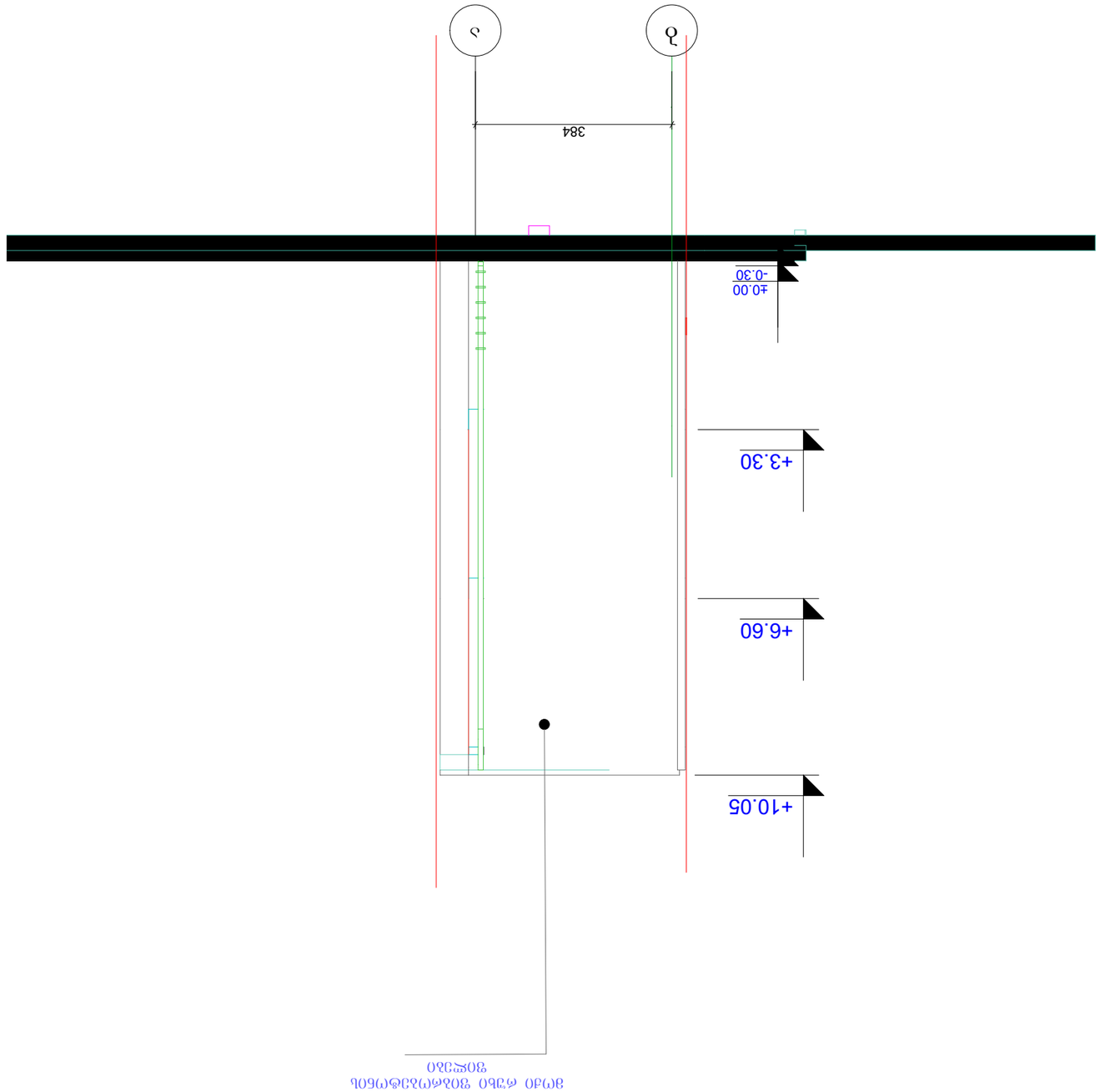

ՕՐԵՆՔԻ ՀԱՏԱԿԱԳԾԻՐ

ՊՈՂՈՄԱՇԻՆԱՐԱՐՈՒԹՅԱՆ ՕԳՏԱԿԱՐ ՄԱՍ

ՕՐԻՆԱԿԱՆ ՕԲՅԵԿՏԻ ՀԱՍՑԵ

ՀՈՂԱՄԱՍԻ ԱՐՏԱՔԱՆՉՄԱՆ ԵՎ ԼԱՆԴՇԱՖՏԱՅԻՆ ՁԵՎԱՎՈՐՄԱՆ

ՀՈՂԱՄԱՍԻ ԱՐՏԱՔԱՆՉՄԱՆ ԱՐԴՅՈՒՆՔՈՒՄ ԼՈՒՅՍԱՎՈՐՎՈՂ ՀՈՂԱՄԱՍԵՐԻ

ՀՈՂԱՄԱՍԻ ԱՐՏԱՔԱՆՉՄԱՆ ՊԱՅՄԱՆՆԵՐՈՒՄ ԿԱՏԱՐՎՈՂ ԱՇԽԱՏԱՆՔՆԵՐԻ

ՀՈՂԱՄԱՍԻ ԱՐՏԱՔԱՆՉՄԱՆ ԱՐԴՅՈՒՆՔՈՒՄ ՍՏԵՂԾՎՈՂ ՕԲՅԵԿՏ

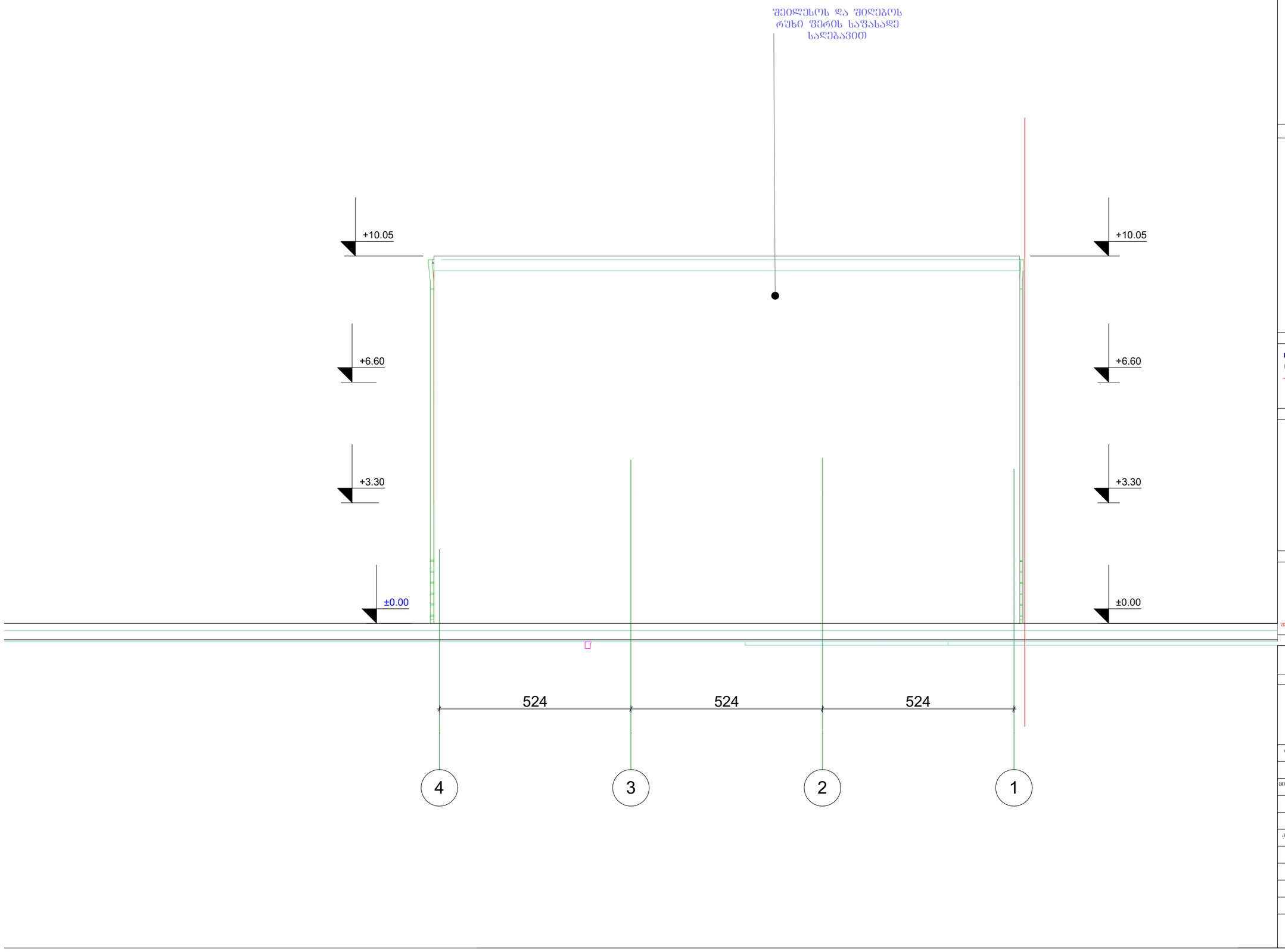

ტექნიკური მანვენებლები

ექსპლიკაცია

- ღიაფრაგმა
- კედელი
- კოლონა

საროულის ტექნიკური მანვენებლები

პირობითი ნიშენები

შართი კვ.მ - ში 29.5 m2

- ჯრის აღმნიშვნელი

±0.000 - ნიშნული მეტრებში

შენობის 0.0 შეესაბამება აბსოლიტური ნიშნულის 425.2

შენიშვნები

ნიშნულები მოცემულია მეტრებში

ზომები მოცემულია სანტიმეტრებში

პროექტის შუნქცია და სახელწოდება

საოფისე

ქ. თბილისი,
ღიღუბე - ნუღურეთის რაიონი,
ლუბლიანას ქ, ს/კ 01.13.01.018.289

თანამდებობა	ბვარი	ხელმოწერა
დირექტორი	კ.მოდრეკილაძე	
მთ.არქიტექტორი	კ.მოდრეკილაძე	
პროექტის ავტორი	კ.მოდრეკილაძე	
დაამუშავა	კ.მოდრეკილაძე	
კონსტრუქტორი	ლ. ნოფიკაშვილი	
შეამოწმა	კ. მოდრეკილაძე	
მასშტაბი		
თარიღი	6/28/2012	
სტადია	არქიტექტურა	შურცლები
ფასადი 4-1		№